KRONA

KRONAsteel I АС ҮЙ СОРҒЫШТАРЫ

AMELI

AMELI 600 inox PB
AMELI 600 white PB
AMELI 900 inox PB
AMELI 900 white PB
AMELI 600 inox S
AMELI 600 white S
AMELI 900 inox S
AMELI 900 white S

Қолдану жөніндегі нұсқаулық

4782083

8 495 797 85 46 Мәскеу аймағы үшін
8 800 700 85 46 РФ басқа өңірлері үшін

www.krona.ru

Аспаптың дайындалған күні оның сериялық нөмірінде болады. Құрылғының сериялық нөмірі сорғышта орналасқан ішкі жапсырмада көрсетілген.
ТК011608А0001 сериялық нөмірінің мағынасын ашу:



Бұл үлгі 2016 жылдың тамыз айында жасалған.

Құрметті сатып алушы!

«KRONAsteel» өнімін таңдағаныңыз үшін Сізге алғысымызды білдіреміз.
Біз өнімізге риза болу үшін бәрін жасауға тырыстық.

Біздің өнім туралы пікіріңіз біз үшін өте маңызды.

Егер Сіз сатып алған тауардың жұмысы, орындалу сапасы және пайдалану ыңғайлылығы бойынша өз бақылауларыңызды мына мекенжайға жіберсеңіз, біз сізге риза боламыз: info@krona.ru

МАЗМҰНЫ

Техникалық сипаттамалары 2
Кепілдік қызмет көрсету құқығы..... 3
Пайдаланушы үшін 3
Маңызды ескертулер 3
Балалардың қауіпсіздігі 3
Қауіпсіздік шаралары 4
Сорғыштың сипаттамасы 5
Сорғышты басқару..... 6
Сорғышты пайдалану жөніндегі нұсқаулық..... 7
Сорғышқа қызмет көрсету және оны күту..... 8
Сорғышты орнату жөніндегі нұсқаулық 9
Электр желісіне қосылу.....10
Мүмкін болатын ақаулар және оларды жою тәсілдері 12
Қызмет көрсеткен аспапты кәдеге жарату 13

Өнім еуропалық стандарттарға сәйкес жасалған және мыналармен сертификатталған: EAC , CE, TŰV , ISO 9001.

Өндіруші өнімнің сипаттамаларын жақсарту үшін құрылымға өзгерістер енгізу құқығын өзіне қалдырады.

ЖИЫНТЫҚТАМА

Жеткізу жиынтығына мыналар кіреді:

1. Сорғыш корпусы - 1 дана.
2. Сорғышты аспалы шкафқа бекіту жиынтықтамасы.
3. Кері қайтару клапанның жапырақтары.
4. Нұсқаулық – 1 дана.

* Жиынтықтама алдын ала ескертусіз өзгертілуі мүмкін.

ТЕХНИКАЛЫҚ СИПАТТАМАЛАРЫ

Үлгісі:	AMELI PB	AMELI S
Габариттік өлшемдері, мм:		
Сорғыштың ені	525/725	
Сорғыштың ұзындығы (тереңдігі)	291	
Сорғыштың биіктігі	279	
Түтік өткізгіштің диаметрі	150	
Желідегі кернеу / Жиілік	220-240 В~ / 50 Гц	
Тұтынылатын қуат, Вт:		
Қозғалтқыш	65	230
Шамдар, түрі	2 x 1,5, LED	
Желдету жылдамдығының саны	3	
Басқару	батырмалы	сенсорлық
Салмағы (нетто), кг	4,5/5,2	5,8/6,6

ТМ KRONAsteel
«КРОНАмаркт ГмбХ», Германия, Эшборн, 65760, Венче Билдинг, Мергенталераллее 10-12
Импорттаушы: «Сигма Трейд» ЖШҚ, 196607, Санкт-Петербург қ., Пушкин қ., Оранжерейная көш., 48 үй, лит. А, 38 кеңсе

Назар аударыңыз! Жылдың суық мезгілінде сорғышты қосар алдында сынуды болдырмау үшін оны бөлме температурасында кемінде 2 сағат оралмаған күйде ұстау қажет.

Өнімді тұрмыстық мақсаттардан басқа мақсаттарда қолдануға болмайды. Егер сорғыш басқа мақсаттарда пайдаланылса, яғни жарақат алу және мүліктің зақымдану қаупі болады және кепілдік өнімге қолданылмайды.

КЕПІЛДІК ҚЫЗМЕТ КӨРСЕТУ ҚҰҚЫҒЫ

Бұл талон бұйымды сатып алған күннен бастап 2 жыл бойы тегін жөндеуге құқық береді және 2018 жылғы 01 наурыздан бастап сатып алынған KRONAsteel сорғыштардағы моторларға 5 жылға қосымша кепілдік береді. Кепілдік қызмет көрсету құқығын растау үшін, Сіздерден кепілдік талонымен бірге тауар чегін сақтауды сұраймыз. Кепілдік талоны бұйымды сату күнін міндетті түрде көрсете отырып және сауда жасаушы ұйымның мөрімен толық толтырылуы тиіс.

ПАЙДАЛАНУШЫ ҮШІН

Сорғышты орнатпас бұрын және оны қолданар алдында сіз біздің ұсыныстарымызды мұқият оқып шығуыңыз керек. Нұсқаулықта берілген ұсыныстарды сақтау сорғыштың сенімді жұмысын қамтамасыз етеді. Сорғыштың барлық пайдаланушылары оны пайдалану ережелерін білуі керек. Бұл нұсқаулықты тастамаңыз, өйткені кейінірек ол Сізге пайдалы болуы мүмкін және Сіз одан үй шаруашылығында қызықтыратын сұрақтарға жауап таба аласыз

МАҢЫЗДЫ ЕСКЕРТУЛЕР

Бұл ас үй сорғышы тек пайдалану үшін арналған

Өнімнің қызмет ету мерзімі 7 (жеті) жылды құрайды.

Сорғышты электр желісіне қосу және оның барлық функцияларын тексеру арқылы сорғыштың техникалық жарамдылығына көз жеткізгенше, орнатуды бастауға және қорғаныс пленкасын тот баспайтын болаттан жасалған сорғыштан алуға болмайды («Сорғышты орнату» бөлімін қараңыз).

Сіздің сорғышыңызды орнату, қосу және жөндеу бойынша барлық жұмыстарды өз қызметінің түрі бойынша осындай жұмыстарды орындаумен айналысатын білікті шеберлерге ғана сенуге кеңес береміз. Сорғышты уәкілетті емес адамдар орнату, қосу және жөндеу жұмыстың төмен сапасына және нәтижесінде өнімнің зақымдалуына әкелуі мүмкін. Өндіруші сорғыштың дұрыс емес орнатылуына, қосылуына және жөндеуіне байланысты кез-келген зақым мен сынулар үшін жауап бермейді.

Үлгінің атауы және сорғыштың маңызды техникалық сипаттамалары корпустың ішіндегі тақтайшада көрсетілген.

БАЛАЛАРДЫҢ ҚАУІПСІЗДІГІ

Көбінесе балалар электр құрылғыларының қауіптілігін түсінбейді. Сорғыштың жұмыс уақыты кезінде балаларды қадағалау керек және оларға онымен ойнауға рұқсат бермеу керек. Қаптама материалдары (мысалы, полиэтилен пленкасы) тұншығуды тудыруы мүмкін. Оларды балалардың қолы жетпейтін жерде ұстаңыз.

ҚАУІПСІЗДІК ШАРАЛАРЫ

Сорғыш кернеуі 220-240 В~, 50 Гц болатын электр желісіне қосылған.

Қуаты номиналы сорғыштың техникалық сипаттамаларында көрсетілгеннен асатын жарық шамдарын пайдаланбаңыз, өйткені қуаты жоғары шамдар электр тізбегінде әртүрлі зақым келтіруі мүмкін.

Алюминий май ұстағыш сүзгісіз сорғышты пайдалануға тыйым салынады. Сорғышты басқа жылыту құрылғыларымен (газ, май, көмір пештері және т.б.) бір уақытта қолданған кезде, электр қондырғыларынан басқа, бөлмені қосымша желдету қажет болуы мүмкін.

Сорғыштан өтетін және атмосфераға шығарылатын ауа тек жеке асүй желдеткіш шахтасына шығарылуы тиіс және басқа құрылғылардан түтін шығару үшін пайдаланылатын түтіндікке немесе өзге арнаға шықпауы тиіс.

Ауаны желдету білігіне шығару үшін сорғышты орнатқан кезде, нұсқаулықта көрсетілгеннен кіші диаметрі бар түтікті пайдалануға болмайды. Бұл шығарылған ауаға қосымша кедергіні тудырады және шу мен дірілдің жоғарылауына, сондай-ақ қозғалтқыштың қызып кетуіне әкеледі.

Сорғышты электр плиталарының үстінен кемінде 65 см, ал газ оттықтарының үстінен кемінде 75 см биіктікте орнату қажет.

Сорғышты тазалау немесе жөндеу бойынша кез келген операцияға кіріспес бұрын, электр желісінің кернеуін өшіріңіз.

Осы нұсқаулыққа сәйкес (төменде қараңыз), қайта пайдалануға болатын алюминий май ұстағыш сүзгілерді уақтылы жууды қамтамасыз етіңіз. Уақытылы жуылмаған сүзгілер сорғыштың тиімділігін төмендетеді және олардағы май мен шаңның жиналуына байланысты өртке әкелуі мүмкін.

Тамақ өнімдерін тікелей сорғыштың астына ашық жалынмен зарарсыздандырмаңыз. Бұл тазартылмаған алюминий май ұстағыш сүзгісінің жануына әкелуі мүмкін.

Ыстық майды ыдыспен қосылған плитада қалдырмаңыз. Қызып кеткен май мен май өнімдері оңай тұтанады, бұл тазартылмаған алюминий май ұстағыш сүзгісінің жануына әкелуі мүмкін.

Газ конфоркаларының жалыны әрқашан ыдыспен жабылуы тиіс. Газ конфоркаларын жалынмен қатты қыздыру сорғышты зақымдауы мүмкін.

Пәтерде тұтану нәтижесінде пайда болған түтінді азайту үшін сорғышты қоспаңыз. Қосылған сорғыш отқа қосымша тарту жасайды.

Кез келген тұтану жағдайында сорғышты электр желісінен ажыратыңыз, жалынды оттектің жалынға жетуіне жол бермейтін тығыз материалмен жабыңыз, сөндіру үшін суды ешқашан пайдаланбаңыз.

СОРҒЫШТЫҢ СИПАТТАМАСЫ

Сур. 1

Сорғыштың сыртқы бөлігі келесі компоненттерден тұрады (1 суретті қар.):

1. Сорғыштың жұмыс режимдерін ауыстырып қосқыш.
2. Корпустың кіріктірілген бөлігі.
3. Алынатын сәндік панель.
4. Қайта пайдалануға болатын алюминий май жинайтын сүзгі.
5. Жарық шамдарының қорғаныш әйнектері.

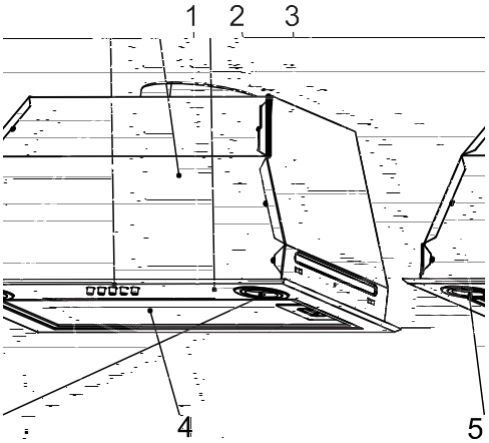

Сур. 2

Сорғыштың қосымша керек-жарақтары мыналар болып табылады:

Көмір акрилді иіс ұстағыш сүзгі (жиынтыққа кірмейді) (2 суретті қар.). Ол қайта өңдеу режимінде бөлмедегі ауаны сүзу үшін қолданылады. Көмір сүзгісін сатушыдан сатып алуға болады.

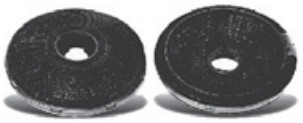

СОРҒЫШТЫ БАСҚАРУ

AMELI PB сорғышты басқару пульті

Сур. 3

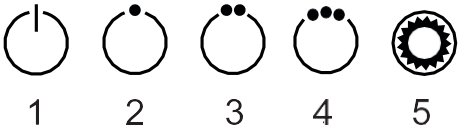

AMELI PB сорғыштың төменгі бөлігінде қозғалтқыш пен жарық шамдарының жұмыс режимдерін ауыстырып қосқыш бар (сур. 3).

Оның элементтері келесі функционалды мақсатқа ие:

1. Қозғалтқышты өшіру батырмасы.
2. Желдетудің бірінші жылдамдығын қосу.
3. Желдетудің екінші жылдамдығын қосу.
4. Желдетудің үшінші жылдамдығын қосу.
5. Жарықтандыру шамдарын қосу / өшіру.

Бұл қосқыштың көмегімен Сіз қозғалтқыштың үш жылдамдығының бірін қоса аласыз. Сорғыштың қозғалтқышын қосу үшін Сіз таңдаған жылдамдық батырмасын басуыңыз керек, басқа жылдамдыққа ауысу үшін алдыңғы жылдамдықты өшірмей қажетті жылдамдықты басыңыз.

Моторды өшіру үшін  батырманы басу керек .

Жарықтандыру шамдарын мотордың жұмысына қарамастан қосуға болады.

AMELI S сорғышты басқару пульті

Сур. 4

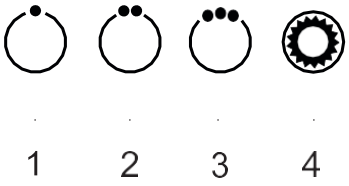

AMELI S сорғыштың төменгі жағында мотор мен жарық шамдарының сенсорлық ауыстырып қосқышы орналасқан (сур. 4).

Оның элементтері келесі функционалды мақсатқа ие:

1. Желдетудің бірінші жылдамдығын қосу.
2. Желдетудің екінші жылдамдығын қосу.
3. Желдетудің үшінші жылдамдығын қосу.
4. Жарықтандыру шамдарын қосу / өшіру.

Бұл қосқыштың көмегімен Сіз қозғалтқыштың үш жылдамдығының бірін қоса аласыз. Сорғыштың қозғалтқышын қосу үшін Сіз таңдаған жылдамдық батырмасын басуыңыз керек, басқа жылдамдыққа ауысу үшін алдыңғы жылдамдықты өшірмей қажетті жылдамдықты басыңыз.

Моторды өшіру үшін таңдалған желдету жылдамдығы батырмасын қайта басу керек.

Жарықтандыру шамдарын мотордың жұмысына қарамастан қосуға болады.

СОРҒЫШТЫ ПАЙДАЛАНУ ЖӨНІНДЕГІ НҰСҚАУЛЫҚ

Ас үйдегі сорғыш ас үйден иістерді кетіруге арналған.

Ас үй сорғышы, оның орнатылуына байланысты, екі режимде жұмыс істей алады:

- желдету шахтасына ауаны шығару режимі;
- қайта өңдеу режимі.

Желдету шахтасына ауаны шығару режимінде (5 суретті қар.) сорғыш гофрленген шланг немесе пластикалық ауа өткізгіші арқылы желдету шахтасына қосылады. Осылайша, қайта пайдалануға болатын алюминий май ұстағыш сүзгілерден өтіп, ас үйдегі барлық түтіндер, иістер, күйіктер мен ыстар бөлмеден тыс шығарылады. Бұл жұмыс режимінде көмір акрилді иіс ұстайтын сүзгілерді орнатудың қажеті жоқ. Шығару режимі ең тиімді болып табылады, өйткені сорғыш ас үйден тыс барлық түтінді желдету шахтасына шығарады.

Қайта өңдеу режимінде (6 суретті қар.) сорғыш желдеткіш шахтаға қосылмаған, сондықтан ауа ас үйдің ішіндегі сорғыш арқылы шығарылады.

Бұл режимде сорғышқа көмір акрилді бір рет қолданылатын иіс ұстайтын сүзгілер орнатылуы керек. Бұл сүзгілер сорғыш жиынтығына кірмейді және бөлек сатып алынады. Сорғышты қайта өңдеу режимінде пайдалану оның өнімділігін төмендетеді.

Сур. 5

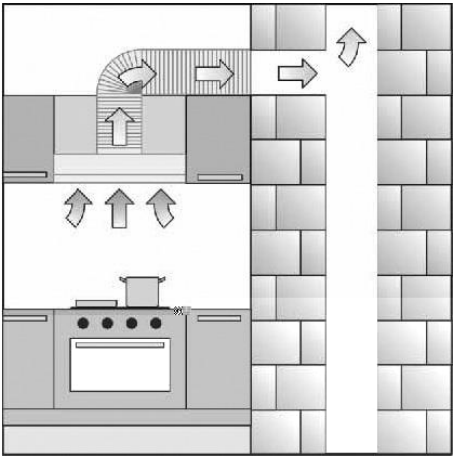

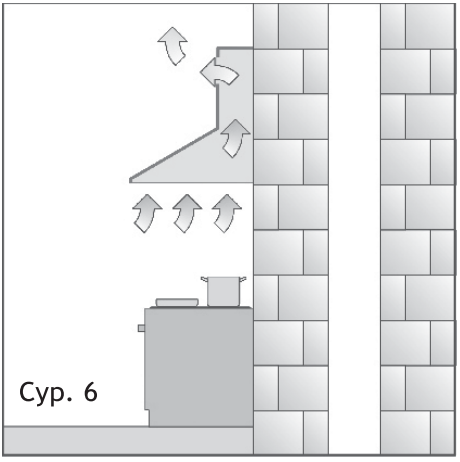

Сур. 6

Сорғышты желдету шахтасына ауаны шығару режимінде қолдануды ұсынамыз.

СОРҒЫШҚА ҚЫЗМЕТ КӨРСЕТУ ЖӘНЕ ОНЫ КҮТУ

Сорғышты тазалау немесе жөндеу бойынша кез келген операцияға кіріспес бұрын, электр желісінің кернеуін өшіріңіз.

Боялған сорғыштарды сыртқы тазарту үшін бейтарап жуғыш затпен жылы суға малынған дымқыл шүберекті пайдаланыңыз. Болат, мыс және жез беттерін сыртқы тазарту үшін тиісті нұсқауларды орындау арқылы арнайы құралдарды қолданыңыз. Сорғышты күту үшін абразивті жуғыш заттарды ешқашан пайдаланбаңыз.

Май жинайтын сүзгіні тазарту

Ауа мен майды шаңнан қорғайтын алюминий сүзгісі бітеліп қалады.

Оны тұмшапештегі күйікті тазартқыш затпен тазалап, алдын-ала ыстық суға малынғаннан кейін тиімді жуғыш затпен 1,5-2 айда бір рет немесе мүмкін болса, ыдыс жуғышта (60°С температурада) жуу керек.

Алюминий сүзгісін ажырату үшін (сур. 7) сүзгідегі серіппелі құлыпты басу керек және,

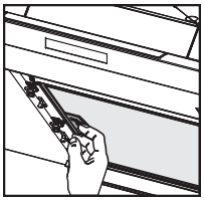

Сур. 7

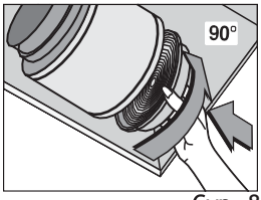

Сур. 8

өзіңізге және төменге тартып, оны алыңыз. Сүзгіні орнату кері тәртіпте жүзеге асырылады. Сүзгідегі серіппелі құлыпты басып, оны орнына қою керек, содан кейін құлыпты босатыңыз.

Сүзгіні толығымен құрғағанша сорғышқа орнатпаңыз.

Көмір сүзгілерін ауыстыру

Көмір сүзгілерін 3-4 айда 1 рет өзгерту керек.

Көмір сүзгілері алюминий май тұтқыш сүзгінің астында орналасқан сору мотор қорабының қорғаныш торларына орнатылады. Сүзгіні орнату үшін оны мотор қорабының торына сәл қысып, торға бекітілгенге дейін сағат тілімен бұру керек (8 суретті қар.). Көмір сүзгісін алу үшін оны мотор қорабының торына сәл қысып, тормен ілінісінен шыққанға дейін сағат тіліне қарсы бұру керек.

Жарықтандыру шамдарын ауыстыру

Сорғышта жарықдиодты жарықтандыру шамдары орнатылған. Егер шам істен шықса, оны тек бірдей сипаттамалары бар шаммен ауыстыруға болады. Шамдар құрылымына сымы бар шамның плафоны да кіретінін ескеру қажет.

Жарықтандыру шамдарды ауыстыру үшін мыналар қажет:

- сорғышты электр желісінен ажыратыңыз;
- жиналмалы панельді ашып, май ұстайтын сүзгілерді алыңыз;
- сорғыштың ішінде, оның төменгі бөлігінде,

жарамсыз жарықтандыру шамының жалғағыш қалыптарын ажыратыңыз (9 суретті қар.);

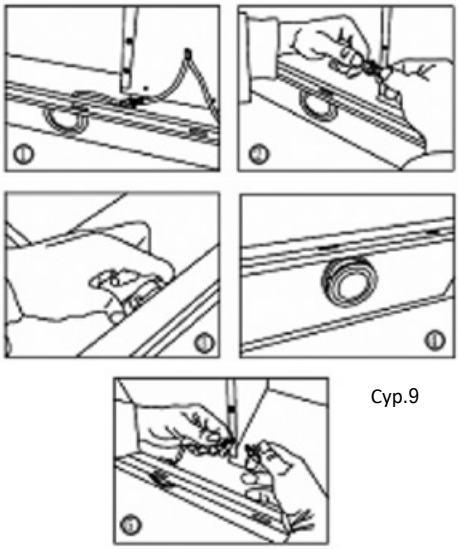

Сур.9

- жарықтандыру шамының плафон жапырақшаларын қысып, плафонды сыртқа қарай сығыңыз;
- жанып тұрған шамның орнына ұқсас шамды салыңыз, сонда төбенің жапырақтары оны корпусқа бекітеді;
- сорғыш корпусының ішіне жалғағыш сымдарды қосыңыз;
- сорғышты жинаңыз және оны электр желісіне қосыңыз.

Шамдар мен сүзгілерді ауыстыру кепілдік қызметіне кірмейді.

СОРҒЫШТЫ ОРНАТУ ЖӨНІНДЕГІ НҰСҚАУЛЫҚ

Сорғышты тек маман ғана орнатуға және электр желісіне қосуға құқылы.

Сорғышты электр желісіне қосу және оның барлық функцияларын тексеру арқылы сорғыштың техникалық жарамдылығына көз жеткізгенше, орнатуды бастауға және қорғаныс пленкасын тот баспайтын болаттан жасалған сорғыштан алуға болмайды.

Тот баспайтын болаттан жасалған сорғыштардан қорғаныс пленкасын сорғышты орнату аяқталғаннан кейін ғана алып тастау ұсынылады.

Естеріңізге сала кетейік, электр плитасының үстіндегі алюминий сүзгіге дейінгі биіктік кемінде 65 см, ал газ қыздырғыштарының үстінде кемінде 75 см болуы керек.

Сіздің үлгіңіз кіріктірілген сорғыштар класына жатады.

Мұндай сорғыштарды ас үйге арналған шкафқа орнатудың әртүрлі техникалық және дизайнерлік нұсқалары мүмкін.

Негізгі болып мыналар табылады:

- ас үй сорғышының көрінетін бөлігі алынбалы сәндік панель болып табылады (1 сурет, 3 позицияны қар.) және сорғыштың негізгі корпусы ілулі шкафта жасырылған;
- ауаны шығару режимін таңдауға қарамастан, сорғыштың шығыс саңылауын икемді ауа өткізгіші бар өтпелі фланец арқылы қосу керек

және ауаны шкафтан жоғары қарай шығару (қайта өңдеу режимі) немесе желдету шахтасына қосу керек (желдету шахтасына ауаны шығару режимі).

1. Сорғыш орнатылатын аспалы шкаф алдын-ала дайындалуы керек. Шкафтың түбінде сорғыштың мөлшеріне сәйкес тікбұрышты тесікті кесу керек (10 суретті қар.) . Сонымен қатар, шкафтың төбесінде икемді ауа өткізгіштің астында дөңгелек тесікті кесу керек.
2. Сорғышты аспалы шкафқа орнатуға дайындау үшін келесі әрекеттерді орындау қажет:
   - бекіткішті басу арқылы алюминий май ұстағыш сүзгілерді алыңыз;
   - 3 сәндік панельді алыңыз (1 суретті қар.), ол үшін оны бекіту бұрандаларын бұрап алыңыз.

   Икемді ауа өткізгіштің бір ұшын (жиынтыққа кірмейді) өтпелі фланецке кигізіңіз және түйісу орнын герметикпен алдын ала жағып, оны қамыттың көмегімен бекітіңіз (бөлек сатып алынады).
3. Сорғышты ілулі шкафқа орнату үшін оны шкафтың саңылауына салу керек. Осыдан кейін, сорғыштың корпусында қарастырылған тесіктер арқылы оны төрт бұранданың көмегімен ілулі шкафқа бекітіңіз (11 суретті қар.).
4. Сәндік панель мен алюминий май ұстағыш сүзгілерді орнатыңыз.

Электр желісіне қосылу.

Сорғыш кернеуі 220240 В~, 50 Гц электр желісіне қосылған.

Сорғышты орнатқан кезде ашаны кесуге қатаң тыйым салынады. Электр сымы зақымданған жағдайда оны ауыстыруды сервистік қызметтің білікті маманы жүргізеді.

Сорғышты желідегі кернеудің өзгеруінен қосымша қорғау үшін оны қосымша 6 А ажыратқышы арқылы қосу ұсынылады.

Сорғыш орнатылған.
Оны қосыңыз және қуана пайдаланыңыз.

Сур. 10

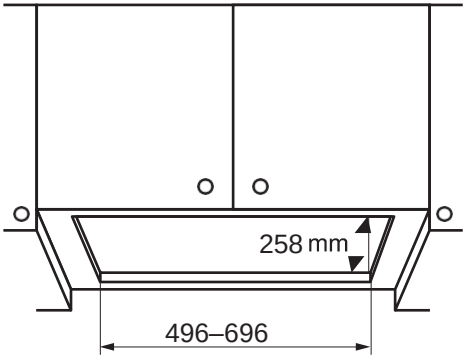

Сур. 11

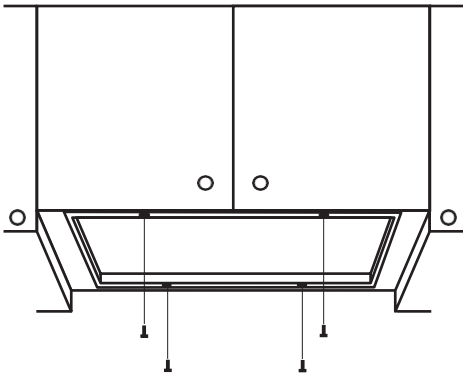

СОРҒЫШТЫҢ МҮМКІН АҚАУЛАРЫ ЖӘНЕ ОЛАРДЫ ЖОЮ ТӘСІЛДЕРІ	Электр қосылымдарын тексеріңіз	Мотордың қосылғанын тексеріңіз	Шамның ажыратқышын тексеріңіз (қосулы болуы керек)	Алюминий сүзгісін тексеріңіз (1.5-2 айда 1 рет жуыңыз)	Розеткада кернеудің бар-жоғын тексеріңіз	Шамдарды тексеріңіз	Ауа шығатын құбырды тексеріңіз (тартым болуы тиіс)	Көмір сүзгісін тексеріңіз (ауыстыру 3-4 айда 1 рет жасалады
Сорғыш жұмыс істемейді	●	●			●			
Шам жанбайды	●		●		●	●		
Сорғыштың өнімділігі төмендеді				●			●	●
Сорғыш қатты дауыспен жұмыс істей бастады				●			●	
Қайта өңдеу режимінде ауа нашар шығарылады				●				●

Егер Сіз мәселені анықтай немесе шеше алмасаңыз, онда Сіз біздің Қызмет көрсету орталығына хабарласа аласыз. Үлгінің атауын, зауыттық нөмірін (сорғыш корпусының ішіндегі тақтайшада көрсетілген) және сорғышты сатып алу күнін жазыңыз, өйткені бұл ақпарат қажет болады.

Қолданыстағы сервис орталықтары туралы ақпаратты **www.krona.ru** сайттан немесе мына **Техникалық қолдау орталығының** телефондары арқылы біле аласыз:
8 495 797 85 46 (Мәскеу аймағынан қоңыраулар үшін)
8 800 700 85 46 (РФ басқа аймақтарынан қоңыраулар үшін)

ҚЫЗМЕТ КӨРСЕТКЕН АСПАПТЫ КӘДЕГЕ ЖАРАТУ

Қызмет көрсететін электрлік және электрондық құрылғыларда көбінесе құнды компоненттер болады. Сонымен қатар, құрылғы материалдарында жұмыс және қауіпсіздік техникасы үшін қажетті зиянды заттар бар. Егер техникалық қызмет көрсету құрылғылары дұрыс қолданылмаса немесе олар тұрмыстық қоқысқа түссе, мұндай заттар адам денсаулығына және қоршаған ортаға зиян келтіруі мүмкін. Сондықтан техникалық қызмет көрсететін құрылғыларды кәдімгі тұрмыстық қоқыспен бірге тастау ұсынылмайды.



Сізге қызмет көрсеткен аспапты электр және электрондық аспаптарды қабылдау және кәдеге жарату пунктіне тапсыруға кеңес береміз. Кәдеге жаратуға жіберу сәтіне дейін қызмет еткен аспап балалардың қолы жетпейтін жерде сақталуы тиіс.

Өнімді жоюға дайындау кезінде желілік ашаны розеткадан шығарып, желілік кәбіл мен ашаны жұмыс істемейтін күйге келтіру керек (мысалы, кәбілді кесу). Осылайша Сіз ас үй сорғышын рұқсатсыз пайдалану мүмкіндігін болдырмайсыз.

ӨНІМДІ СЕРТИФИКАТТАУ ТУРАЛЫ АҚПАРАТ

Осы нұсқаулықта ұсынылған ас үй сорғыштары КО ТР 004/2011 «Төмен вольтты жабдықтардың қауіпсіздігі туралы», КО ТР 020/2011 «Техникалық құралдардың электромагниттік үйлесімділігі» талаптарына сәйкес келеді.

EAC

САҚТАУ

Құрғақ жерде, жоғары температура мен күн сәулесінің әсерінен алыс жерде сақтау керек. Сақтау кезінде температураның күрт ауытқуын болдырмау қажет . Қаптамасыз сақтауға жол берілмейді.

ТАСЫМАЛДАУ

Тасымалдау кезінде қаптамаға құлап кетуге және кез келген механикалық әсерге үзілді-кесілді жол берілмейді.

ӨТКІЗУ ЕРЕЖЕЛЕРІ

Өткізу ережелері мен шарттарын дайындаушы белгілемеген және тауар өткізілетін елдің ұлттық және/немесе жергілікті заңнамасына сәйкес келуге тиіс.

ЖАЗБАЛАР ҮШІН