Руководство по установке

Кондиционер настенный (сплит-система)
AC-DP12INV, AC-DA12INV,
AC-EB9INV, AC-EB12INV,
AC-DP9INV, AC-DA9INV,
AC-DP24INV

DEXP

СОДЕРЖАНИЕ

НАЗНАЧЕНИЕ УСТРОЙСТВА 4

МЕРЫ ПРЕДОСТОРОЖНОСТИ ПРИ УСТАНОВКЕ УСТРОЙСТВА ... 4

КОМПЛЕКТАЦИЯ 5

ТЕХНИЧЕСКИЕ ХАРАКТЕРИСТИКИ 6

КРАТКОЕ РУКОВОДСТВО ПО МОНТАЖУ ВНУТРЕННЕГО БЛОКА. 8

УСТАНОВКА ВНУТРЕННЕГО БЛОКА 9

Перед установкой 9
Выбор места установки 9
Монтаж трубопровода 10
Установка монтажной пластины 11
Подготовка к подключению коммуникаций 12
Перед подключением проводки 13
Подключение соединительных проводов 14
Электрические схемы 15
Установка декоративной накладки 18

УСТАНОВКА ВНЕШНЕГО БЛОКА 19

Выбор места установки 19
Крепление внешнего блока 20
Подключение дренажной трубки 21
Соединение труб 22
Обмотка и крепление труб 23
Вакуумирование холодильного контура 24

ПРАВИЛА И УСЛОВИЯ МОНТАЖА, ХРАНЕНИЯ, ПЕРЕВОЗКИ (ТРАНСПОРТИРОВКИ), РЕАЛИЗАЦИИ И УТИЛИЗАЦИИ 25

ДОПОЛНИТЕЛЬНАЯ ИНФОРМАЦИЯ 26

Уважаемый покупатель!

Благодарим Вас за выбор нашей продукции.
Мы рады предложить Вам изделия и устройства, разработанные и изготовленные в соответствии с высокими требованиями к качеству, функциональности и дизайну. Перед началом эксплуатации внимательно прочитайте данное руководство, в котором содержится важная информация, касающаяся Вашей безопасности, а также рекомендации по правильному использованию продукта и уходу за ним. Позаботьтесь о сохранности настоящего руководства и используйте его в качестве справочного материала при дальнейшей эксплуатации изделия.

НАЗНАЧЕНИЕ УСТРОЙСТВА

Кондиционер бытовой типа сплит-система предназначен для создания оптимальной температуры воздуха при обеспечении санитарно-гигиенических норм в жилых, общественных и административно-бытовых помещениях. Кондиционер осуществляет охлаждение, осушение, нагрев (за исключением моделей, работающих только на охлаждение), вентиляцию и очистку воздуха от пыли.

МЕРЫ ПРЕДОСТОРОЖНОСТИ ПРИ УСТАНОВКЕ УСТРОЙСТВА

- Установка должна выполняться в соответствии с настоящим руководством. Во избежание лишения права на гарантийное обслуживание внимательно ознакомьтесь с инструкцией перед установкой устройства.
- Установка и заземление устройства должны производиться квалифицированными специалистами в соответствии с национальными электротехническими нормами. Неправильная установка или заземление могут вызвать угрозу жизни и здоровью пользователя.
- Монтаж дренажного трубопровода должен выполняться в полном соответствии с инструкциями, изложенными в настоящем руководстве. Неправильная установка дренажа может привести к повреждению имущества.
- Не устанавливайте сплит-систему в прачечной или ванной комнате.
- Внешний блок нельзя устанавливать в закрытых помещениях.
- Не устанавливайте кондиционер в местах, подверженных утечке горючих газов. Скопление горючего газа вокруг устройства может привести к пожару.
- Кондиционер следует устанавливать в помещении, где отсутствуют постоянно действующие источники воспламенения, например: открытое пламя, работающие газовые устройства, электрические обогреватели.
- По возможности устанавливайте внешний блок кондиционера в затененном месте (например, с северной стороны здания).
- При установке кондиционера соблюдайте необходимые минимальные расстояния до стен и других окружающих предметов.
- Во время установки соблюдайте требования электробезопасности.
- Для подключения кондиционера используйте отдельную электрическую линию с предохранителем, оснащенным задержкой срабатывания или автоматическим выключателем, чтобы снизить риск перегрузки электросети.
- Перед подключением устройства убедитесь, что указанное на нем напряжение соответствует напряжению местной электросети с заземлением.

- Обеспечьте свободный доступ к вилке питания и розетке.
- При подъеме или перемещении устройства соблюдайте осторожность с его острыми краями. Рекомендуется надеть перчатки, чтобы не порезаться.
- Для установки используйте только прилагаемые аксессуары, а также рекомендованные детали. Использование нестандартных деталей может привести к утечке воды, поражению электрическим током, возгоранию или повреждению устройства.
- Устанавливайте сплит-систему на устойчивую опору, способную выдержать ее вес. Если выбранное место не может выдержать вес устройства или установка выполнена неправильно, устройство может упасть и стать причиной серьезных травм и повреждений.
- Не включайте устройство, пока не будут выполнены все работы по монтажу.
- Если вам необходимо сменить местоположение кондиционера, обратитесь к квалифицированному специалисту.
- Ввиду тяжести устройства для его установки или демонтажа требуется участие как минимум двух человек.
- При утечке хладагента немедленно отключите устройство от сети, откройте все двери и окна для проветривания, покиньте помещение и обратитесь в сервисный центр.
- Храните устройство вдали от постоянно действующих источников воспламенения. Не прокалывайте и не поджигайте элементы холодильного контура. Перед обслуживанием или ремонтом квалифицированный специалист должен убедиться в безопасности проведения работ.
- При установке или перемещении кондиционера холодильный контур должен быть вакуумирован квалифицированным специалистом. Для заправки системы допускается использовать только хладагент, указанный в технических характеристиках устройства. Попадание воздуха или других посторонних веществ в холодильный контур может привести к чрезмерному повышению давления, повреждению устройства и получению травм.
- Вакуумирование холодильного контура должно выполняться квалифицированным специалистом с использованием вакуумного насоса. Запрещается удалять воздух из системы путем продувки хладагентом.
- После завершения монтажа квалифицированный специалист должен проверить холодильный контур на герметичность.

КОМПЛЕКТАЦИЯ

Внешний блок, внутренний блок, винт, пульт ДУ, батарейки, дренажная трубка, дренажное соединение, пластиковая расширительная труба, руководство по эксплуатации, руководство по установке.

ПРИМЕЧАНИЕ

- Проверьте наличие и целостность всех комплектующих. Используйте все установочные детали и аксессуары для установки кондиционера. Неправильная установка может привести к утечке воды, поражению электрическим током и возгоранию, а также к сбою оборудования.
- Материалы и принадлежности, необходимые для установки, но не входящие в комплект поставки, приобретаются пользователем отдельно.

ТЕХНИЧЕСКИЕ ХАРАКТЕРИСТИКИ

Модель		AC-DP12INV	AC-DA12INV	AC-EB9INV	AC-EB12INV	AC-DP9INV	AC-DA9INV	AC-DP24INV
Торговая марка		DEXP						
Параметры питания		220–240 В ~ 50 Гц						
Номинальная потребляемая мощность		1190 Вт	1190 Вт	770 Вт	1190 Вт	770 Вт	770 Вт	2450 Вт
Потребляемая мощность	Обогрев	1950 Вт	950 Вт	690 Вт	950 Вт	690 Вт	690 Вт	1940 Вт
	Охлажд.	1190 Вт	1190 Вт	770 Вт	1190 Вт	770 Вт	770 Вт	3188 Вт
Номинальная сила тока		10 А	10 А	9 А	10 А	9 А	9 А	16,8 А
Класс энергопотребления		A++						
Ежегодный расход электроэнергии в режиме охлаждения		198 кВт	198 кВт	152 кВт	198 кВт	152 кВт	152 кВт	343 кВт
Рекомендуемая площадь помещения		35 м²	35 м²	25 м²	35 м²	25 м²	25 м²	70 м²
Макс. воздушный поток внутр. блока		550 м³/ч	550 м³/ч	500 м³/ч	550 м³/ч	500 м³/ч	500 м³/ч	1200 м³/ч
Макс. допустимое давление всасывания		1,3 МПа						
Макс. допустимое давление разряжения		4,3 МПа						
Хладагент и его масса		R32, 630 г	R32, 630 г	R32, 600 г	R32, 630 г	R32, 600 г	R32, 600 г	R32, 1,2 кг

Модель		AC-DP12INV	AC-DA12INV	AC-EB9INV	AC-EB12INV	AC-DP9INV	AC-DA9INV	AC-DP24INV
Wi-Fi	Стандарт	IEEE 802.11 b/g/n20/n40	IEEE 802.11 b/g/n20/n40	IEEE 802.11b/g/n	IEEE 802.11 b/g/n20/n40	IEEE 802.11b/g/n	IEEE 802.11b/g/n	IEEE 802.11 b/g/n20/n40
	Частотный диапазон	2400–2483,5 МГц						
	Мощность передатчика	< 100 мВт						
Коррект. уровень звуковой мощности	Внутр. блок	26 дБА	26 дБА	26 дБА	26 дБА	26 дБА	26 дБА	30 дБА
	Внешн. блок	52 дБА	52 дБА	52 дБА	52 дБА	52 дБА	52 дБА	57 дБА
Габариты внутр. блока (Ш × Г × В)		805 × 206 × 270 мм	805 × 200 × 270 мм	700 × 270 × 205 мм	805 × 270 × 270 мм	700 × 270 × 200 мм	700 × 270 × 200 мм	1028 × 320 × 238 мм
Габариты внешн. блока (Ш × Г × В)		660 × 250 × 530 мм	660 × 250 × 530 мм	660 × 250 × 530 мм	660 × 250 × 530 мм	660 × 250 × 530 мм	660 × 250 × 530 мм	820 × 310 × 635 мм
Вес внутр. блока		7,6 кг	7,5 кг	7,2 кг	7,6 кг	7,2 кг	7,85 кг	11,6 кг
Вес внешн. блока		21,5 кг	21,5 кг	20 кг	21,3 кг	20 кг	20,5 кг	33,8 кг
Степень защиты от пыли и влаги внутр. блока		IPX0						
Степень защиты от пыли и влаги внешн. блока		IPX4						
Класс защиты от поражения эл. током внутр. и внешн. блоков		I						
Тип крепления шнура питания		Y						
Область применения		Бытовое						

КРАТКОЕ РУКОВОДСТВО ПО МОНТАЖУ ВНУТРЕННЕГО БЛОКА

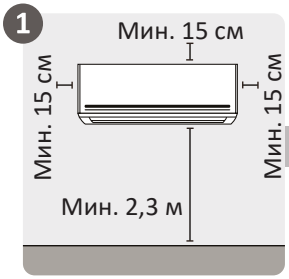

Выберите место установки

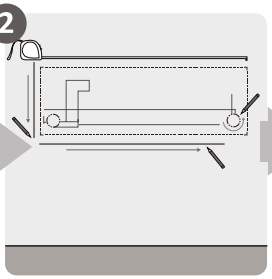

Определите местоположение отверстий в стене

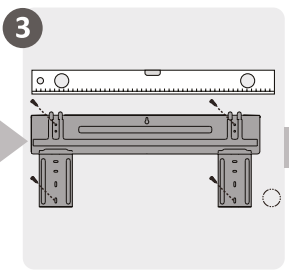

Прикрепите монтажную пластину



Просверлите отверстия в стене

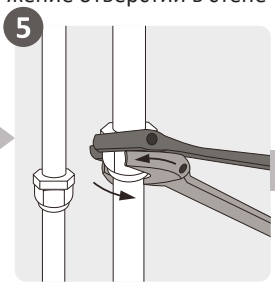

Подсоедините трубы

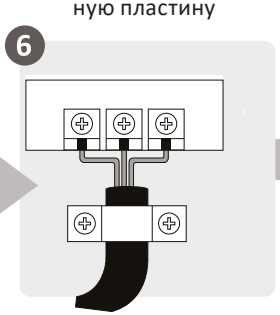

Подключите электропроводку

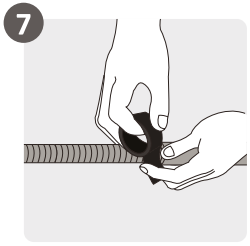

Подготовьте дренажную трубку

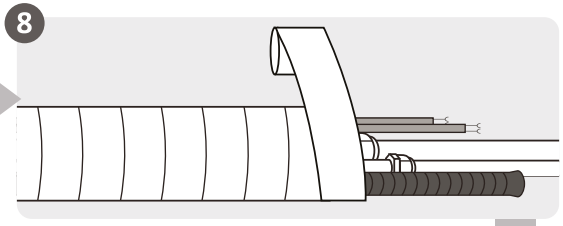

Обвяжите трубы и кабели

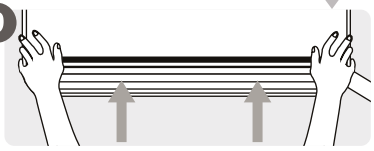

Установите внутренний блок

УСТАНОВКА ВНУТРЕННЕГО БЛОКА

ПЕРЕД УСТАНОВКОЙ

Перед установкой внутреннего блока проверьте этикетку на упаковке продукта, чтобы убедиться, что номер модели внутреннего блока соответствует номеру модели внешнего блока.

ВЫБОР МЕСТА УСТАНОВКИ

Перед установкой внутреннего блока выберите подходящее место, соответствующее следующим требованиям:

- свободная циркуляция воздуха;
- беспрепятственный отвод конденсата;
- шум от устройства не будет беспокоить других людей;
- твердая и устойчивая поверхность;
- достаточно прочная поверхность, чтобы поддерживать вес устройства;
- место на расстоянии не менее 1 метра от других электрических устройств (например, ТВ, радио, компьютер).

Не рекомендуется устанавливать кондиционер в следующих местах:

- рядом с любым источником тепла, пара или горючего газа;
- рядом с легковоспламеняющимися предметами, такими как шторы или одежда;
- рядом с любым препятствием, которое может блокировать циркуляцию воздуха;
- рядом с дверью;
- в месте, подверженном воздействию прямых солнечных лучей.

ПРИМЕЧАНИЕ

При отсутствии фиксированного трубопровода хладагента при выборе места установки следует предусмотреть достаточно места для отверстия в стене для сигнального кабеля и трубопровода хладагента, соединяющих внутренний и внешний блоки. По умолчанию все трубопроводы располагаются с правой стороны внутреннего блока (если смотреть с передней стороны блока). Однако Вы можете расположить трубопроводы как с правой, так и с левой стороны блока.

Задняя часть внутреннего блока должна располагаться вплотную к стене. Рекомендуемые расстояния до ближайших сверху, снизу, слева и справа указаны на схеме ниже:

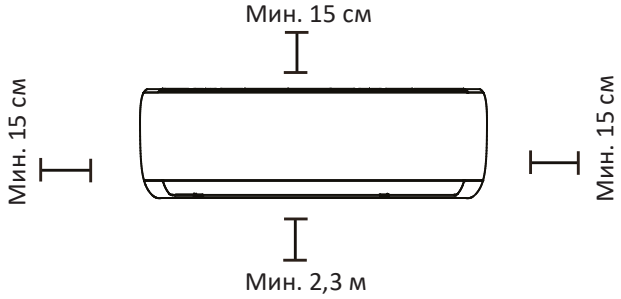

МОНТАЖ ТРУБОПРОВОДА

- Если внешний блок установлен выше внутреннего блока и длина трубопровода превышает 10 м, установите маслоуловитель на газовой трубе через каждые 8 м.

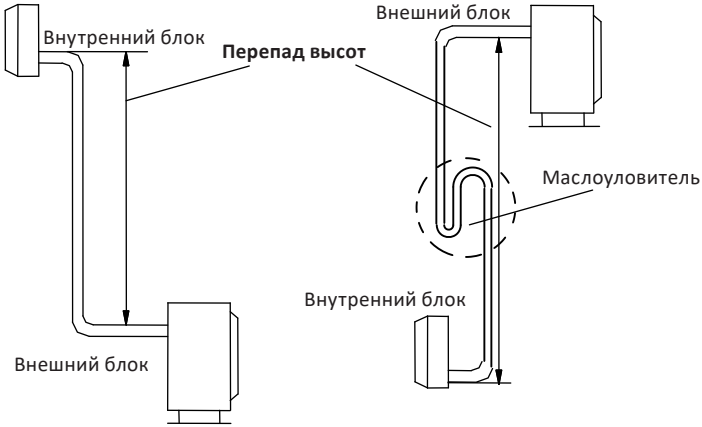

- Если длина трубопровода превышает 7 м, но составляет менее 15 м, необходимо добавить хладагент в соответствии с данными в таблице ниже.
- Убедитесь, что перепад высот внутреннего и внешнего блоков, а также длина трубопровода соответствуют требованиям, указанным в таблице ниже.

Диаметр жидкостной трубы, мм (дюйм)	Диаметр газовой трубы, мм (дюйм)	Стандартная длина трубопровода, м	Макс. длина трубопровода, м	Перепад высот, м	Доп. кол-во хладагента, г/м
Ø6 (1/4")	Ø9 (3/8")	5	9	5	12
Ø6 (1/4")	Ø12 (1/2")	5	12	7	12
Ø6 (1/4")	Ø15,88 (5/8")	5	15	8	12
Ø9 (3/8")	Ø15,88 (5/8")	5	15	8	15
Ø9 (3/8")	Ø19,05 (3/4")	5	20	10	15

УСТАНОВКА МОНТАЖНОЙ ПЛАСТИНЫ

1. Снимите металлическую монтажную пластину с внутреннего блока. Установите ее горизонтально. Перепад высот между левым и правым краями монтажной пластины должен составлять менее 5 мм.
2. Просверлите отверстия в стене в соответствующих местах и вставьте пластиковые дюбели. Закрепите монтажную пластину на стене винтами M5×30. Пластина должна быть закреплена не менее чем в четырех точках. Убедитесь, что она расположена горизонтально.
3. Просверлите в стене сквозное отверстие Ø80 мм с небольшим уклоном наружу.
4. Отрежьте трубу ПВХ под небольшим углом так, чтобы ее длина была немного меньше толщины стены, и вставьте ее в отверстие.
5. Установите настенную накладку.

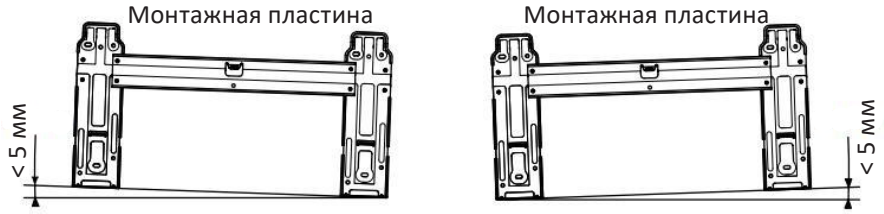

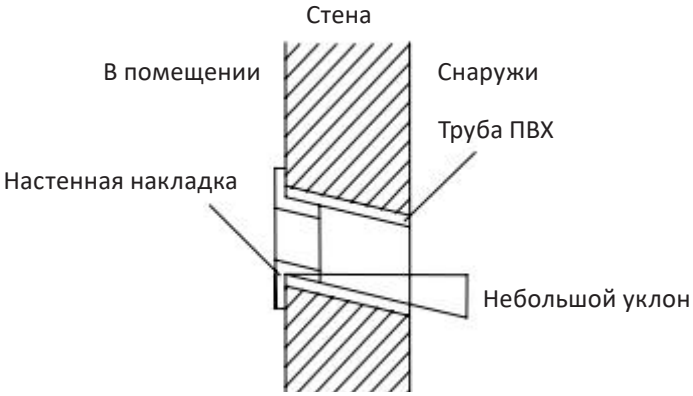

ВНИМАНИЕ!

При сверлении отверстий в стене старайтесь не повредить проводку, трубопровод и другие элементы.

ПОДГОТОВКА К ПОДКЛЮЧЕНИЮ КОММУНИКАЦИЙ

Трубы можно проложить в нескольких направлениях, как показано на схеме ниже:



Подключение труб справа сзади

1. Выведите трубы из нижней части корпуса и подсоедините дренажную трубку. Надежно закрепите соединения.
2. Подведите соединительные провода к внутреннему блоку. Не подключайте питание.
3. Соедините трубы, дренажную трубку и провода и обмотайте их изоляционной лентой. Убедитесь в том, что дренажная трубка находится в нижней части связки.

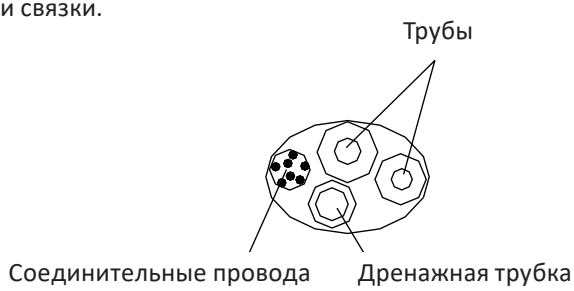

4. Снимите панель с корпуса.
5. Убедитесь в надежности всех соединений.
6. Навесьте внутренний блок на 2 крючка в верхней части монтажной пластины.

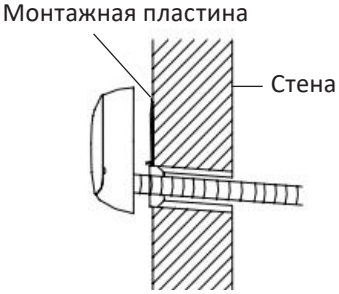

Подключение труб слева сзади

1. Переставьте дренажную трубку на левую сторону, а дренажную заглушку — на правую.
2. Закрепите трубки в пазу внутреннего блока с помощью фиксирующего зажима.
3. Далее выполните те же действия, что и в предыдущем разделе «Подключение труб справа сзади».

ПЕРЕД ПОДКЛЮЧЕНИЕМ ПРОВОДКИ

- Вся проводка должна соответствовать местным и национальным электрическим правилам и должна быть установлена квалифицированным специалистом.
- Все электрические соединения должны быть выполнены в соответствии с электрическими схемами подключения, расположенными на панелях внутреннего и внешнего блоков.
- При обнаружении неисправности или иной проблемы, связанной с безопасностью электропитания, немедленно прекратите монтажные работы.
- Напряжение питания должно составлять 90–110% от номинального значения. Несоответствие параметров электропитания установленным требованиям может привести к неисправности устройства, поражению электрическим током или возгоранию.
- При подключении к стационарной проводке установите соответствующее защитное устройство и главный выключатель, номинальный ток которого должен соответствовать требованиям производителя. В стационарной проводке должен быть предусмотрен выключатель или автоматический выключатель, обеспечивающий отключение всех полюсов и имеющий зазор между разомкнутыми контактами не менее 3 мм, а также устройство защитного отключения (УЗО).
- Подключайте устройство только к отдельной розетке. Не подключайте к этой розетке другие устройства.
- Обязательно заземлите кондиционер.
- Все провода должны быть надежно подключены. Ненадежное соединение проводов может привести к перегреву клемм, неисправности устройства или возгоранию.
- Не допускайте контакта проводов с трубопроводами хладагента, компрессором и движущимися частями устройства.
- Во избежание поражения электрическим током не прикасайтесь к электрическим компонентам сразу после отключения питания. После отключения питания подождите не менее 10 минут, прежде чем прикасаться к ним.

ПОДКЛЮЧЕНИЕ СОЕДИНИТЕЛЬНЫХ ПРОВОДОВ

ВНИМАНИЕ!

Перед выполнением электромонтажных работ отключите сетевое питание.

Внутренний блок

1. Поднимите переднюю панель вверх и откройте ее до упора.
2. Откройте крышку клеммного отсека.

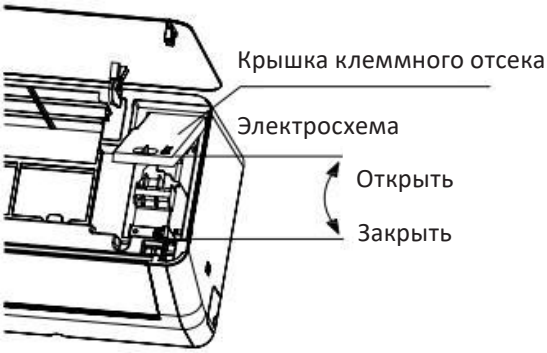

3. Подключите соединительные провода к клеммной колодке.
4. Надежно зафиксируйте соединительные провода прижимной пластиной.
5. Закройте крышку клеммного отсека и закрепите ее винтами, затем закройте переднюю панель.

Внешний блок

1. Открутите винт крепления крышки клеммного отсека и снимите ее.
2. Подключите соединительные провода к клеммной колодке.
3. Надежно зафиксируйте соединительные провода прижимной пластиной.
4. Установите крышку клеммного отсека на место и закрепите ее винтами.



ПРИМЕЧАНИЯ

- Для заземления используйте винт из нержавеющей стали или медный винт М4.
- Убедитесь, что все провода надежно подключены и не могут ослабнуть или отсоединиться.
- Выполняйте подключение проводов в соответствии с электрическими схемами устройства.

Если требуется удлинить или заменить шнур питания, его характеристики должны соответствовать требованиям таблицы:

		Соединительные силовые провода	Сигнальный кабель управления	Шнур питания
	Максимальная длина	10 м	10 м	5 м
Площадь поперечного сечения	AC-DP12INV, AC-DA12INV, AC-EB9INV, AC-EB12INV, AC-DP9INV, AC-DA9INV	≥ 1 мм²	—	≥ 1 мм²
	AC-DP24INV	≥ 2,5 мм²	≥ 0,75 мм²	≥ 2,5 мм²

ЭЛЕКТРИЧЕСКИЕ СХЕМЫ

Подключение внутреннего и внешнего блоков



Внимание:

Во избежание возникновения неисправности устройства производите подключение, как показано на схеме выше. Отключите источник питания перед снятием крышки.

Электрическая схема внешнего блока

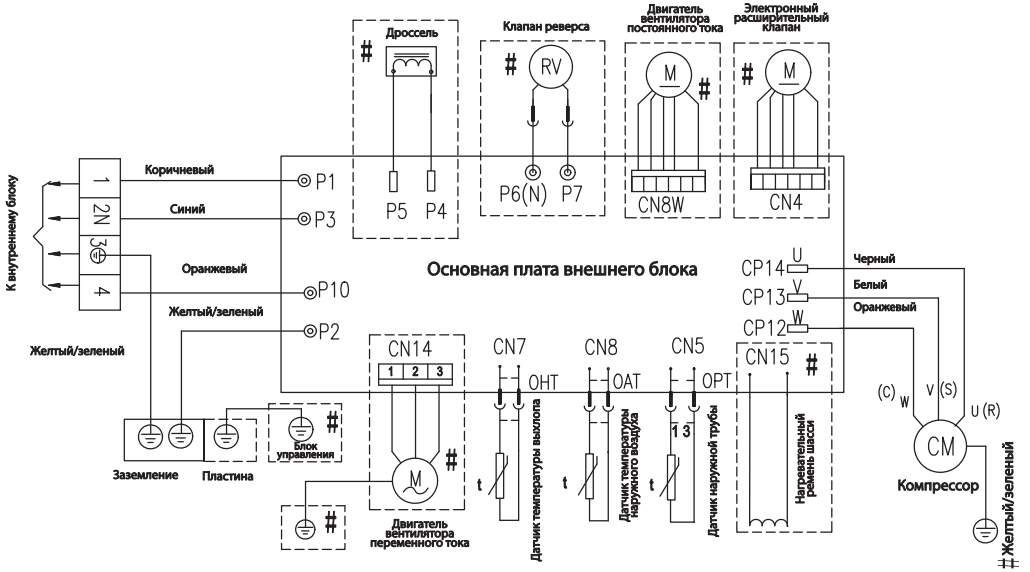

Примечание: символ # означает, что элемент не является обязательным. Обращайте внимание на реальное расположение элементов.

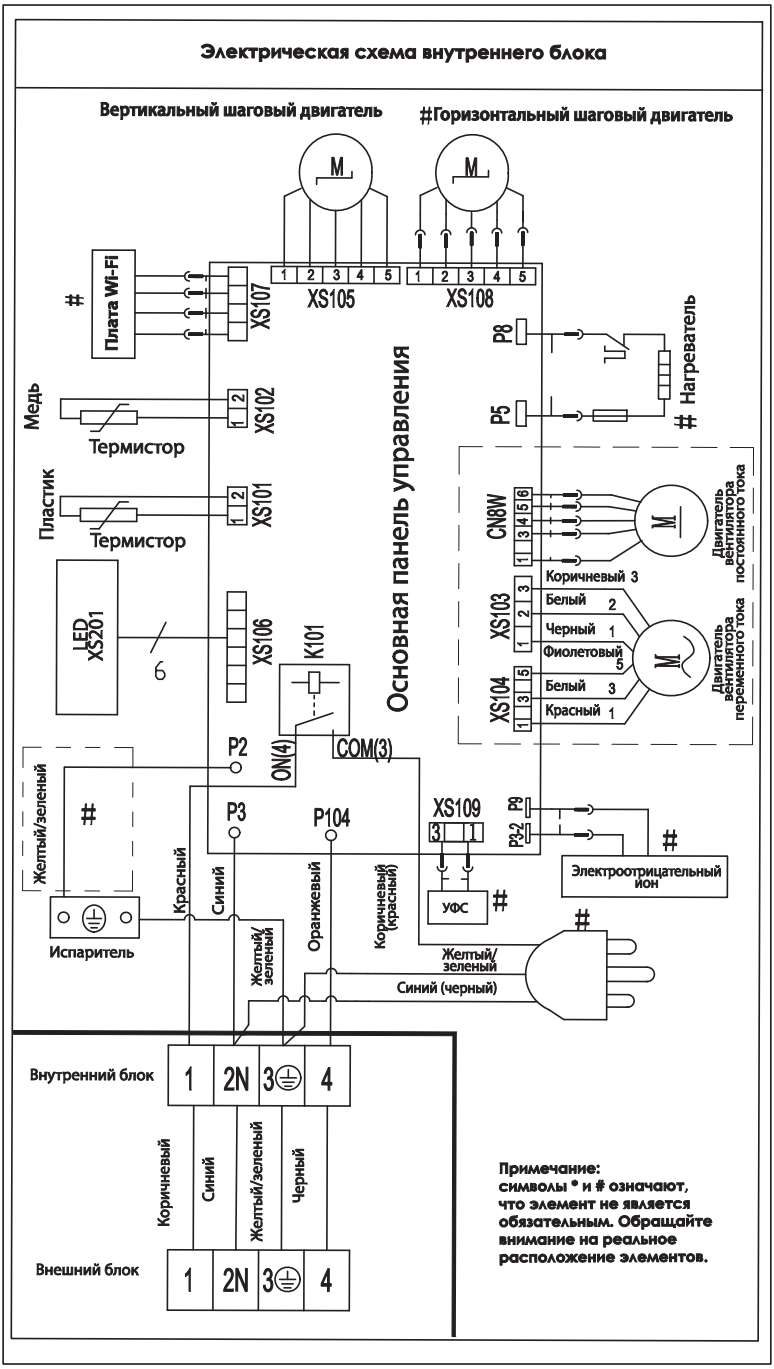
Электрическая схема внутреннего блока
Вертикальный шаговый двигатель
#Горизонтальный шаговый двигатель
Основная панель управления
Плата Wi-Fi
XS107
XS105
XS108
XS102
Термистор
Медь
Пластик
XS101
LED
XS201
XS106
K101
P2
ON(4)
COM(3)
P8
P5
Нагреватель
CN8W
XS103
XS104
Коричневый 3
Белый 2
Черный 1
Фиолетовый 5
Белый 3
Красный 1
Двигатель вентилятора постоянного тока
Двигатель вентилятора переменного тока
XS109
P9
P3-2
P3
P104
Электроотрицательный ион
УФС
Испаритель
Желтый/зеленый
Красный
Синий
Оранжевый
Коричневый (красный)
Желтый/зеленый
Синий (черный)
Внутренний блок
Внешний блок
1
2N
3
4
Коричневый
Синий
Желтый/зеленый
Черный
Примечание:
символы * и # означают, что элемент не является обязательным. Обращайте внимание на реальное расположение элементов.

УСТАНОВКА ДЕКОРАТИВНОЙ НАКЛАДКИ

1. Оберните защитной лентой из ПВХ дренажную трубу, медную трубу и кабель. Придайте медной трубке подходящую форму.
2. Установите накладку.

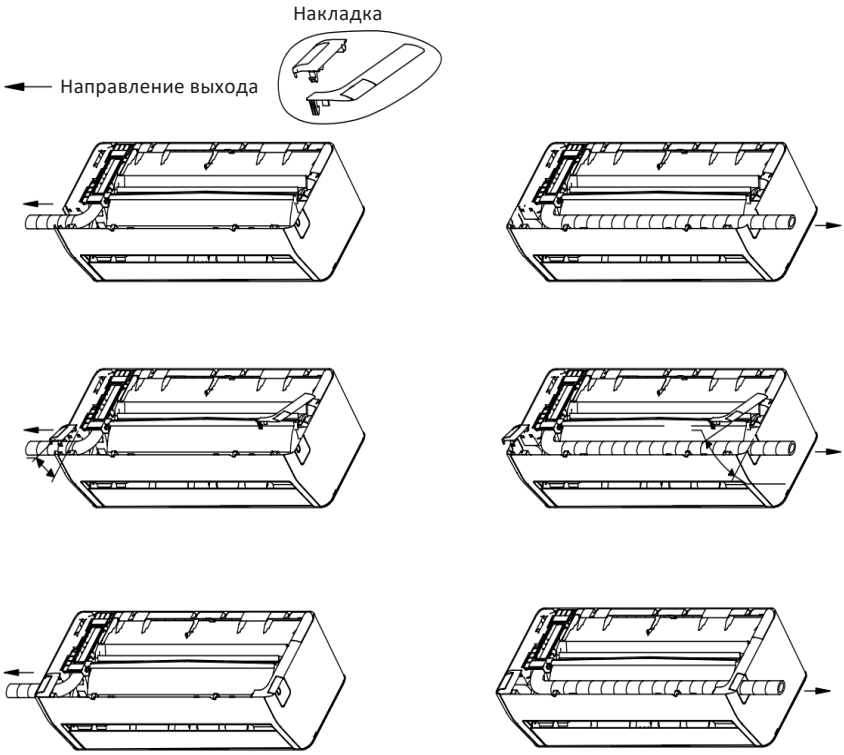

ВЫБОР МЕСТА УСТАНОВКИ

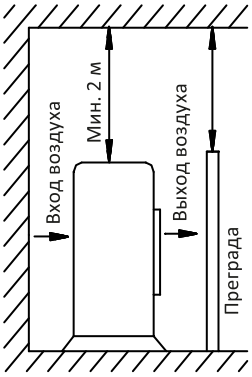

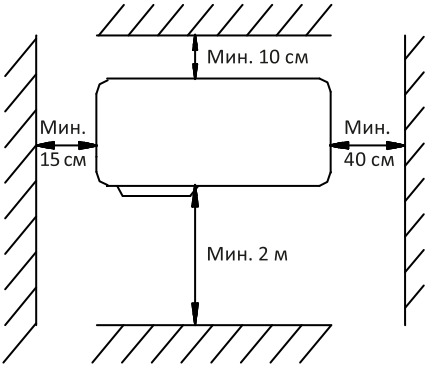

Место для установки внешнего блока должно удовлетворять следующим требованиям:

- соответствовать всем требованиям к пространству, указанным на схеме выше;
- свободная циркуляция воздуха;
- быть твердым и прочным — выдерживать вес блока и не вибрировать;
- шум от устройства не должен беспокоить других людей;
- быть защищенным от длительного воздействия прямого солнечного света, дождя или снега;
- удобный доступ для монтажа и технического обслуживания;
- отсутствие препятствий на пути выхода воздуха.

Не устанавливайте устройство в следующих местах:

- рядом с любым источником тепла, пара или горючего газа;
- рядом с препятствием, которое будет блокировать воздухозаборники;
- в местах, где шум от блока, выходящий воздушный поток или капающая вода будут мешать другим людям;
- рядом с животными или растениями, которым будет вредить поток горячего воздуха;
- в месте, которое подвергается воздействию большого количества дыма или пыли.

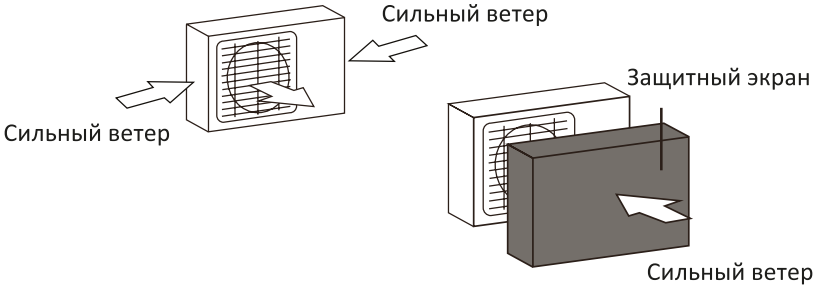

- Если блок часто подвержен воздействию сильных дождей или снегопадов, установите над ним навес для защиты от дождя и снега. Соблюдайте осторожность, чтобы не создать препятствия циркуляции воздуха вокруг блока.
- Если блок часто подвержен воздействию воздуха с высоким содержанием солей (у морского побережья), используйте внешний блок с повышенной коррозионной стойкостью.

КРЕПЛЕНИЕ ВНЕШНЕГО БЛОКА

Перед установкой внешнего блока убедитесь, что стена выполнена из твердого кирпича, бетона или из другого прочного материала.

1. Соберите монтажные кронштейны при помощи 6 болтов M12×25, плоских и пружинных шайб и гаек.
2. Просверлите не менее 4 отверстий в стене согласно расположению кронштейнов. Определите места крепления левого и правого кронштейнов. Убедитесь, что они расположены на одном уровне.
3. Закрепите кронштейны на стене с помощью анкерных болтов.
4. Закрепите внешний блок на монтажных кронштейнах с помощью 4 болтов M10×25.

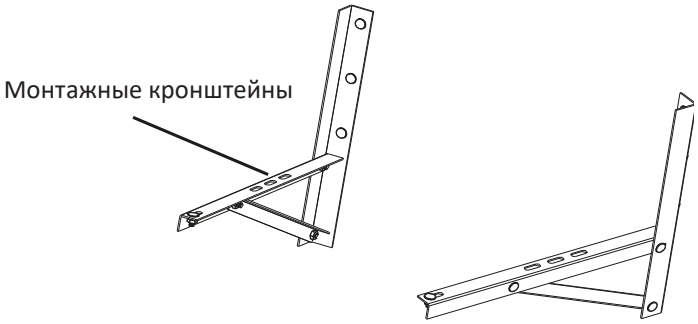

ВНИМАНИЕ!

- Все крепежные и соединительные элементы должны быть надежно затянуты.
- Во время установки внешнего блока закрепите его страховочными тросами во избежание падения.
- Во время монтажа и ремонта не допускайте падения инструментов и деталей.
- Регулярно проверяйте надежность крепления монтажной конструкции.

ПОДКЛЮЧЕНИЕ ДРЕНАЖНОЙ ТРУБКИ

- Дренаж не требуется. В регионах с холодной зимой не устанавливайте дренажное соединение внешнего блока, чтобы предотвратить замерзание отводимой воды и возможное повреждение вентилятора. Для кондиционеров, работающих только на охлаждение, такая мера не требуется.
- Дренаж требуется. Используйте дренажное соединение из комплекта принадлежностей. Внешний блок следует установить на опоры, чтобы обеспечить отвод воды.

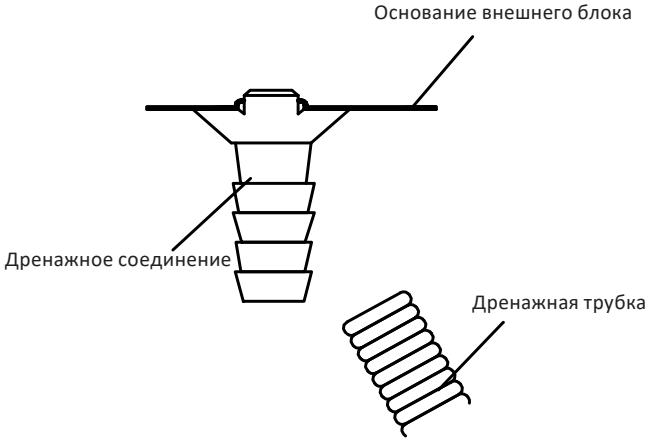

СОЕДИНЕНИЕ ТРУБ

1. Снимите крышку клапана внешнего блока.
2. Совместите накидную гайку с резьбовым соединением и затяните ее вручную.
3. Затяните развальцованную гайку динамометрическим ключом до требуемого момента затяжки.

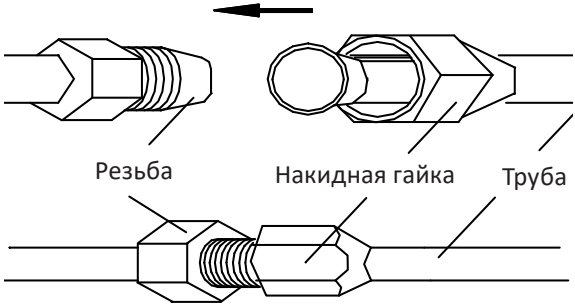

Диаметр трубы (мм/дюйм)	Крутящий момент (Н·м)
Ø6 (1/4″)	15–20
Ø9 (3/8″)	35–40
Ø12 (1/2″)	50–55
Ø15,88 (5/8″)	60–75
Ø19,05 (3/4″)	80–95

ВНИМАНИЕ!

- Для соединения труб рекомендуется использовать динамометрический ключ. Использование неподходящего гаечного ключа может повредить развальцованное соединение.
- Не допускайте слишком малого радиуса изгиба трубы, так как это может привести к ее повреждению. Для изгиба трубы монтажному персоналу следует использовать трубогиб.
- Не допускайте попадания воды, пыли или песка внутрь труб.

ОБМОТКА И КРЕПЛЕНИЕ ТРУБ

- Осторожно обмотайте трубы и дренажную трубку защитной лентой ПВХ, не допуская их повреждения.
- Начинайте обмотку снизу, со стороны внешнего блока, и продолжайте в направлении внутреннего блока.
- Закрепите конец защитной ленты ПВХ клейкой лентой, чтобы предотвратить ее разматывание.
- Дренажная трубка должна иметь небольшой уклон вниз в сторону улицы для обеспечения беспрепятственного отвода конденсата.
- Если внутренний блок расположен ниже внешнего, сформируйте на трубах изгиб, препятствующий попаданию воды в помещение.
- Закрепите пучок труб на стене с помощью хомутов.
- Оставьте достаточное расстояние между концом дренажной трубки и землей. Не погружайте конец трубки в воду и не помещайте его в канаву.
- Загерметизируйте отверстия в наружной стене герметиком или шпаклевкой.

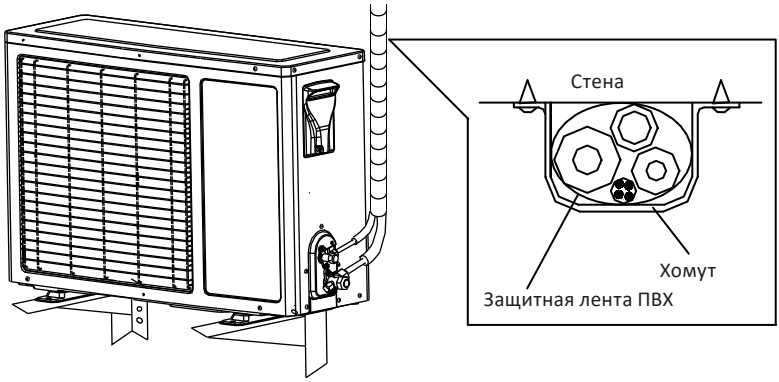

ВАКУУМИРОВАНИЕ ХОЛОДИЛЬНОГО КОНТУРА

1. Убедитесь, что все трубы внутреннего и внешнего блоков надежно соединены.
2. С помощью гаечного ключа снимите защитные колпачки двухходового и трехходового сервисных клапанов. Подключите вакуумный насос через манометрический коллектор к сервисному порту.
3. Откройте вентиль низкого давления на манометрическом коллекторе и включите вакуумный насос. Выполняйте вакуумирование до достижения давления 10 мм рт. ст.
4. После завершения вакуумирования закройте вентиль низкого давления на манометрическом коллекторе, затем выключите вакуумный насос. Шестигранным ключом поверните шток сервисного клапана трубы меньшего диаметра на 90° против часовой стрелки. Через 10 секунд снова полностью закройте клапан, повернув шток по часовой стрелке.
5. Проверьте все соединения внутреннего и внешнего блоков на наличие утечек с помощью мыльного раствора или течеискателя.
6. Шестигранным ключом полностью откройте сервисные клапаны труб большего и меньшего диаметра.
7. Отсоедините трубку манометрического коллектора от сервисного клапана трубы большего диаметра.
8. Надежно затяните колпачки сервисных клапанов динамометрическим ключом.

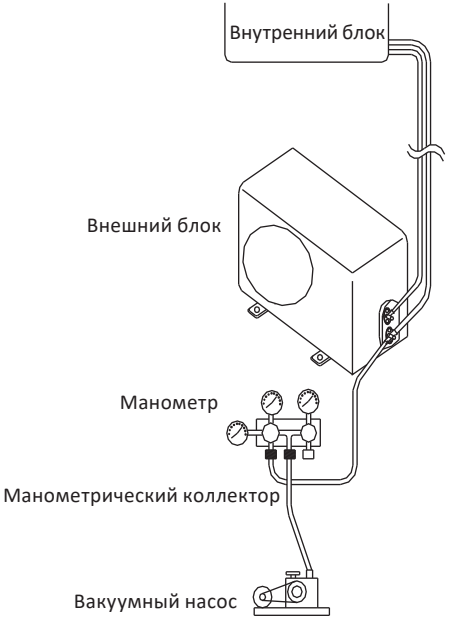

9. Повторно проверьте все соединения внутреннего и внешнего блоков на наличие утечек с помощью мыльного раствора или течеискателя.
10. Установите на место колпачки клапанов и защитную крышку.

ВНИМАНИЕ!

При обнаружении утечки хладагента немедленно проветрите помещение. При контакте хладагента с открытым пламенем могут образовываться токсичные газы. Не прикасайтесь к вытекшему хладагенту: непосредственный контакт может привести к серьезному обморожению.

ПРАВИЛА И УСЛОВИЯ МОНТАЖА, ХРАНЕНИЯ, ПЕРЕВОЗКИ (ТРАНСПОРТИРОВКИ), РЕАЛИЗАЦИИ И УТИЛИЗАЦИИ

- Правила и условия монтажа устройства описаны в данном руководстве.
- Хранение устройства должно производиться в упаковке в отапливаемых помещениях у изготовителя и потребителя при температуре воздуха от +5 °С до +40 °С и относительной влажности воздуха не более 80%. В помещениях не должно быть агрессивных примесей (паров кислот, щелочей), вызывающих коррозию.
- Перевозка устройства должна осуществляться в сухой среде.
- Для обеспечения корректной транспортировки устройства необходимо соблюдение следующих требований:
  - извлеките из устройства все внутренние принадлежности, если они есть, и упакуйте их отдельно;
  - убедитесь в правильности упаковки устройства для сохранения его работоспособности и внешнего вида (крупногабаритную технику необходимо обернуть в полиэтиленовую или пузырчатую пленку с подкладками из гофрированного картона в критических местах);
  - надежно зафиксируйте устройство ремнями, чтобы исключить возможность его перемещения по транспортному средству;
  - для полного исключения воздействия внешней среды используйте только крытый транспорт;
  - обеспечьте крайне осторожное обращение с упаковкой при выполнении погрузочно-разгрузочных работ.
- Устройство требует бережного обращения, оберегайте его от воздействия пыли, грязи, ударов, влаги, огня и т.д.
- Реализация устройства должна производиться в соответствии с местным законодательством.
- После окончания срока службы устройства его нельзя выбрасывать вместе с обычным бытовым мусором. Вместо этого оно подлежит сдаче на утилизацию в соответствующий пункт приема электрического и электронного оборудования для последующей переработки и утилизации в соответствии с федеральным или местным законодательством. Обеспечивая правильную утилизацию данного продукта, Вы помогаете сберечь природные ресурсы и предотвращаете ущерб для окружающей среды и здоровья людей, который возможен в случае ненадлежащего обращения. Более подробную информацию о пунктах приема и утилизации данного продукта можно получить в местных муниципальных органах или на предприятии по вывозу бытового мусора.
- По окончании срока службы батареек, поставляемых вместе с устройством, не выбрасывайте их вместе с остальными бытовыми отходами. Утилизация батареек должна быть осуществлена согласно местным нормам и правилам по переработке отходов, чтобы предотвратить нанесение потенциального вреда окружающей среде в результате неконтролируемого выброса отходов.
- При обнаружении неисправности устройства следует немедленно обратиться в авторизованный сервисный центр или утилизировать устройство.

ДОПОЛНИТЕЛЬНАЯ ИНФОРМАЦИЯ

Изготовитель: Чжуншань Чанхун Электрик Ко., Лтд.
Наньтоу Роуд Миддл, Наньтоу, г. Чжуншань, пров. Гуандун, Китай.

Manufacturer: Zhongshan Changhong Electric Co., Ltd.
Nantou Road Middle, Nantou Town, Zhongshan City, Guangdong Province, China.

Сделано в Китае.

Импортер в России / уполномоченное изготовителем лицо: ООО «ДНС Ритейл».
690068, Россия, Приморский край, г. Владивосток, проспект 100-летия Владивостока, дом 155, корпус 3, офис 5.
Адрес электронной почты: dnsretail@dlogistix.com

Товар соответствует требованиям ТР ТС (ЕАЭС).

Спецификации, информация о продукте и его внешний вид могут быть изменены без предварительного уведомления пользователя в целях улучшения качества нашей продукции.

Дата изготовления, а также сроки гарантии и эксплуатации указаны в руководстве по эксплуатации.

v.1

