ინფორმაცია გარანტიის შესახებ

მწარმოებელი უზრუნველყოფს ნაწარმის მასალებსა და აწყობაში დეფექტების არარსებობას. საგარანტიო ვადა აითვლება ნაწარმის შეძენის მომენტიდან და ვრცელდება მხოლოდ ახალ პროდუქტებზე. საგარანტიო მომსახურება მოიცავს იმ ელემენტების უფასო შეკეთებას ან შეცვლას, რომლებიც მწყობრიდან გამოვიდა მომხმარებლის ბრალის გარეშე საგარანტიო ვადის განმავლობაში, ნაწარმის მომხმარებლის სახელმძღვანელოს შესაბამისად ექსპლუატაციის პირობით. ელემენტების შეკეთება ან შეცვლა ხორციელდება უფლებამოსილი სერვისცენტრების ტერიტორიაზე.

საგარანტიო ვადა: 36 თვე.

ექსპლუატაციის ვადა: 36 თვე.

მონტაჟის, შენახვის, გადაზიდვის (ტრანსპორტირების), რეალიზაციისა და უტილიზაციის წესები და პირობები

- ნაწარმის მონტაჟის წესები და პირობები აღწერილია წინამდებარე სახელმძღვანელოში, განყოფილებაში „მაგიდის აწყობა“.
- ნაწარმის შენახვა უნდა განხორციელდეს შეფუთვაში, მწარმოებელსა და მომხმარებელთან, ჰაერის ტემპერატურაზე 10 °C-დან 40 °C-მდე და ჰაერის ფარდობითი ტენიანობისას არაუმეტეს 70%. შენობებში არ უნდა იყოს კოროზიის გამომწვევი აგრესიული მინარევები (მჟავა, ტუტე ორთქლი).
- ნაწარმის გადაზიდვა უნდა განხორციელდეს მშრალ გარემოში.
- ნაწარმი მოითხოვს ფრთხილ მოპყრობას; დაიცავით იგი მტვრის, ჭუჭყის, დარტყმების, ტენიანობის, ცეცხლის და ა.შ. ზემოქმედებისგან.
- ნაწარმის რეალიზაცია უნდა განხორციელდეს ადგილობრივი კანონმდებლობის შესაბამისად.
- ნაწარმის გაუმართაობის აღმოჩენისას დაუყოვნებლივ მიმართეთ ავტორიზებულ სერვისცენტრს ან მოახდინეთ ნაწარმის უტილიზირება.
- ამ ნაწარმის უტილიზაცია უნდა განხორციელდეს ადგილობრივი ნორმებისა და ნარჩენების გადამუშავების წესების შესაბამისად. ამ პროდუქტის სწორი უტილიზაციის უზრუნველყოფით, თქვენ ეხმარებით თავიდან აიცილოთ პოტენციური ზიანის მიყენება გარემოსა და ადამიანის ჯანმრთელობისთვის ნარჩენების უკონტროლო გაფრქვევის შედეგად და რაციონალურად გამოიყენოთ მატერიალური რესურსები. ამ პროდუქტის მიღებისა და უტილიზაციის პუნქტების შესახებ უფრო დაწვრილებითი ინფორმაცია შეგიძლიათ მიიღოთ ადგილობრივ მუნიციპალურ ორგანოებში ან საყოფაცხოვრებო ნარჩენების გატანის საწარმოში.

დამატებითი ინფორმაცია

მწარმოებელი: გუანდუნ ინკუ ფენიჩე კო., ლტდ. 1–6/F, შენობა 3, ზონა 3, ვანიანის მეცნიერებისა და ტექნოლოგიების ინოვაციური პარკი, ხუანიუნ ინდასტრიალის გამზ. №1, სოფ. ხუანლუნი, ბეიძიაოს დაბა, შუნდეს რაიონი, ქ. ფოშანი, გუანდუნის პროვ., ჩინეთი.

Manufacturer: Guangdong Yinku Furniture Co., Ltd.
1-6/F, Building 3, Zone 3, Wanyang Science and Technology Innovation Park, No. 1 Huangyong Industrial Avenue, Huanglong Village, Beijiao Town, Shunde District, Foshan City, Guangdong Province, China.

დამზადებულია ჩინეთში.

იმპორტიორი საქართველოში: შპს არგო ელექტრონიქს ს/კ 405791674
საქართველო, ქ. თბილისი, ვაკის რაიონი, ილია ჭავჭავაძის გამზირი, N 47, სადარბაზო 1, 1-2 სართული.
ელექტრონული ფოსტის მისამართი: info@dns-shop.ge

საქონელი შეესაბამება საბაჟო კავშირის ტექნიკური რეგლამენტის TP TC 025/2011 «ავეჯის ნაწარმის უსაფრთხოების შესახებ» მოთხოვნებს.
შესაბამისობის დეკლარაციის ნომერი: ЕАЭС N RU Д-CN.PA10.B.16481/23
მოქმედების ვადა: 04.12.2023–28.11.2028

ნაწარმის იერსახე და მისი მახასიათებლები შეიძლება შეიცვალოს მომხმარებლისთვის წინასწარი შეტყობინების გარეშე.

საქონელი დამზადებულია (თვ.წწწწ): _____V.4

7K

FORCE ARMOR

GAMING TABLE

ARDOR GAMING

მაგიდის აწყობა

ნაბიჯი 1

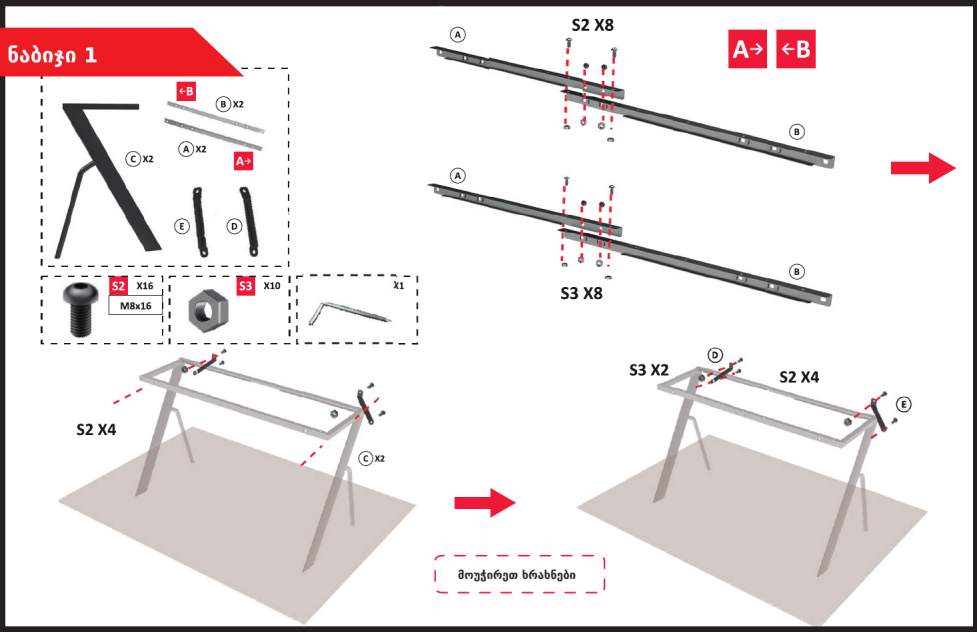

ნაბიჯი 2

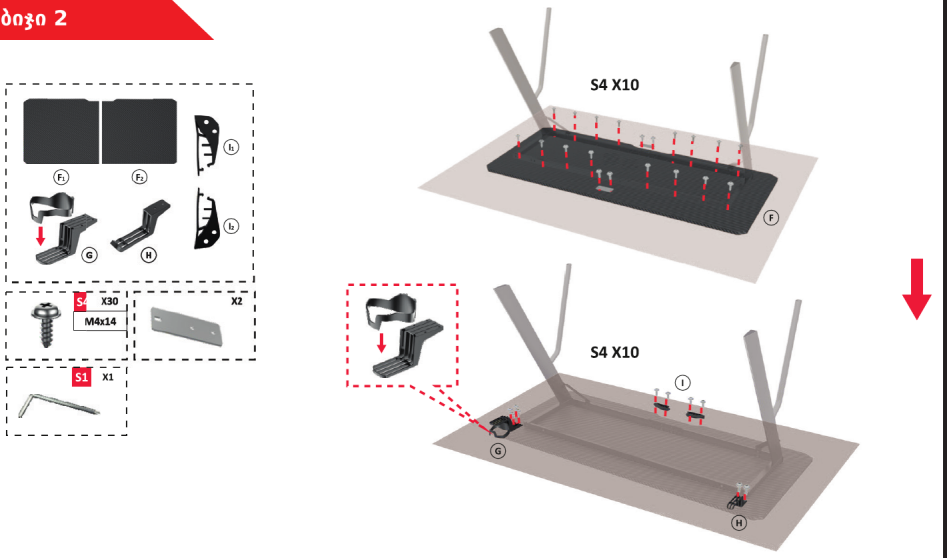

ნაბიჯი 3

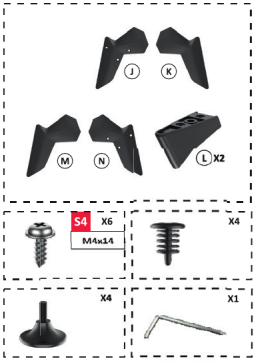

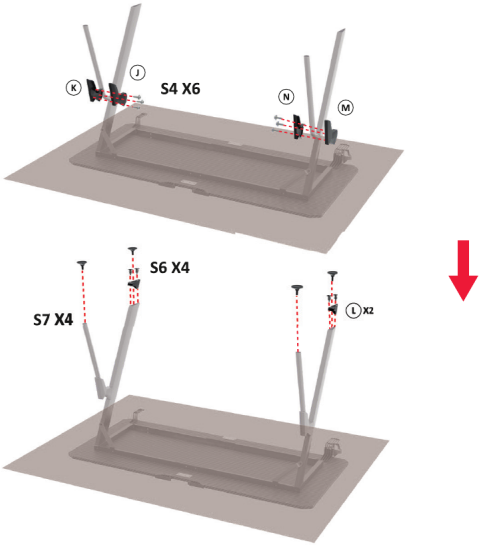

მომხმარებლის სახელმძღვანელო

ნაწარმის დანიშნულება: გეიმინგ მაგიდა განკუთვნილია კომპიუტერის განთავსებისთვის და მომხმარებლისთვის კომფორტული პირობების უზრუნველსაყოფად.

ტექნიკური მახასიათებლები

- მოდელი: Force Armor 7K
- სავაჭრო ნიშანი: ARDOR GAMING
- მასალა: ლითონი, ლამინირებული დსპ
- გაბარიტები: 140 × 60 სმ
- ნეტო წონა: 16,5 კგ
- სამუშაო ტემპერატურა: 10–40°C
- მაგიდის სიმაღლე: 75 სმ
- მაქსიმალური დატვირთვა: 80 კგ

კომპლექტაცია:

- მომხმარებლის სახელმძღვანელო
- კაბელების დამჭერი
- მაუს პადი
- აწყობის ნაკრები

უსაფრთხოების ზომები

- ავეჯის ნაწარმის ექსპლუატაციისას აუცილებელია გამოირიცხოს წყლისა და სხვა სითხეების მოხვედრა ავეჯის იატაკთან შეხებაში მყოფ ელემენტებზე.
- გამოიყენეთ ავეჯი მხოლოდ მისი პირდაპირი ფუნქციური დანიშნულებით.
- ნაწარმის აწყობა განახორციელეთ მხოლოდ თანდართული ინსტრუქციის სრული დაცვით.
- ნაწარმი არ არის განკუთვნილი ბავშვებისა და შეზღუდული ფიზიკური, სენსორული ან გონებრივი შესაძლებლობების მქონე პირების მიერ გამოსაყენებლად, გარდა იმ შემთხვევებისა, როდესაც მათზე კონტროლს ახორციელებენ მათ უსაფრთხოებაზე პასუხისმგებელი სხვა პირები.
- ეს ნაწარმი განკუთვნილია მხოლოდ შენობაში გამოსაყენებლად (სახლში, ოფისში ან მსგავს პირობებში).
- არ გადააჭარბოთ დასაშვებ მაქსიმალურ წონას.
- არ გამოიყენოთ მაგიდა ღია ცეცხლთან ახლოს.