140

IRON SHELL

GAMING TABLE

ARDOR GAMING

გეიმინგ მაგიდა ARDOR GAMING Iron shell 140

მომხმარებლის სახელმძღვანელო

მოწყობილობის დანიშნულება: გეიმინგ მაგიდა განკუთვნილია კომპიუტერის განთავსებისთვის და მომხმარებლისთვის კომფორტული პირობების უზრუნველსაყოფად.

ტექნიკური მახასიათებლები

- მოდელი: Iron shell 140
- სავაჭრო ნიშანი: ARDOR GAMING
- ტიპი: გეიმინგ მაგიდა
- მასალა: ლითონი, მდფ
- გაბარიტები: 140 × 60 სმ
- ნეტო წონა: 22 კგ
- ქსელის პარამეტრები: 100–240 ვ, 50 ჰც
- რეგულირებადი სიმაღლე: 73-დან 118 სმ-მდე
- სამუშაო ტემპერატურა: 10–40 °C
- მაქსიმალური დატვირთვა: 80 კგ

უსაფრთხოების ზომები

- ავეჯის ნაწარმის ექსპლუატაციისას აუცილებელია გამოირიცხოს წყლისა და სხვა სითხეების მოხვედრა ავეჯის იატაკთან შეხებაში მყოფ ელემენტებზე.
- გამოიყენეთ ავეჯი მხოლოდ მისი პირდაპირი ფუნქციური დანიშნულებით.
- ნაწარმის აწყობა განახორციელეთ მხოლოდ თანდართული ინსტრუქციის სრული დაცვით.
- მოწყობილობა არ არის განკუთვნილი ბავშვებისა და შეზღუდული ფიზიკური, სენსორული ან გონებრივი შესაძლებლობების მქონე პირების მიერ გამოსაყენებლად, გარდა იმ შემთხვევებისა, როდესაც მათზე კონტროლს ახორციელებენ მათ უსაფრთხოებაზე პასუხისმგებელი სხვა პირები.
- მოწყობილობის ჩართვამდე დარწმუნდით, რომ მაგიდის გარშემო არ არის უცხო საგნები და დაბრკოლებები.
- არ გამოიყენოთ ნაწარმი კვების სადენის, შტეფსელის ან სხვა დეტალების დაზიანების შემთხვევაში.
- ეს მოწყობილობა განკუთვნილია მხოლოდ შენობაში გამოსაყენებლად (სახლში, ოფისში ან მსგავს პირობებში).
- არ გადააჭარბოთ დასაშვებ მაქსიმალურ წონას.
- გამოყენებამდე დარწმუნდით, რომ ყველა სადენი საიმედოდ არის დაკავშირებული.
- მაგიდის ზემოთ ან ქვემოთ გადაადგილებისას შეიძლება გაჩნდეს მსუბუქი ვიბრაცია — ეს ნორმალური მოვლენაა და არ მოქმედებს ნაწარმის მომსახურების ვადაზე.

მართვის პანელი

1. ზემოთ მოძრაობა.
2. ქვემოთ მოძრაობა.
3. დისპლეი.
4. ტაიმერის დაყენება.
5. გადატვირთვა / კალიბრაცია.
6. რეჟიმი „დგომა“.
7. რეჟიმი „ჯდომა“.

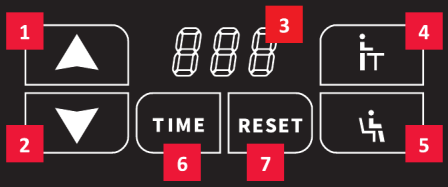

გადატვირთვის (კალიბრაციის) პროცედურა

თუ მაგიდას პირველად აყენებთ ან მისი გამოყენებისას დაფიქსირდა ხარვეზი, შეასრულეთ შემდეგი მოქმედებები:

1. გამოაერთეთ კვების სადენი და ელექტროძრავის კაბელი. შემდეგ ისევ დააკავშირეთ ისინი და დარწმუნდით, რომ ისინი საიმედოდ არის დაკავშირებული.
2. დააჭირეთ და გეჭიროთ **RESET** ღილაკზე 3 წამის განმავლობაში, სანამ დისპლეიზე არ გამოჩნდება „- - -“. მაგიდა დაიწყებს ზემოთ და ქვემოთ მოძრაობას, რათა იპოვოს ყველაზე მაღალი და ყველაზე დაბალი შესაძლო წერტილი. ამ პროცესის დასრულებისას მოძრაობა შეწყდება — გადატვირთვის პროცედურა დასრულებულია.

მაგიდის ზემოთ და ქვემოთ გადაადგილება

- „ზემოთ“ ღილაკზე ▲ დაჭერისას მაგიდა დაიწყებს ამაღლებას.
- „ქვემოთ“ ღილაკზე ▼ დაჭერისას მაგიდა დაიწყებს დაშვებას.
- დააჭირეთ და გეჭიროთ „ზემოთ“ ღილაკზე ▲ 3 წამის განმავლობაში, დისპლეი აციმციმდება და მაგიდა ავტომატურად დაიწყებს ზემოთ მოძრაობას. მოძრაობის შეჩერება შესაძლებელია ნებისმიერი ღილაკის დაჭერით.
- დააჭირეთ და გეჭიროთ „ქვემოთ“ ღილაკზე ▼ 3 წამის განმავლობაში, დისპლეი აციმციმდება და მაგიდა ავტომატურად დაიწყებს ქვემოთ მოძრაობას. მოძრაობის შეჩერება შესაძლებელია ნებისმიერი ღილაკის დაჭერით.

სიმაღლის დამახსოვრების ფუნქცია

- დააჭირეთ და გეჭიროთ 🡅 ღილაკზე 3 წამის განმავლობაში, დისპლეი აციმციმდება — დგომის პოზიციისთვის სიმაღლე შენახულია.
- დააჭირეთ და გეჭიროთ 🡇 ღილაკზე 3 წამის განმავლობაში, დისპლეი აციმციმდება — ჯდომის პოზიციისთვის სიმაღლე შენახულია.
- დააჭირეთ ღილაკს 🡅, რათა მაგიდა გადაადგილდეს დგომის პოზიციისთვის შენახულ სიმაღლეზე
- დააჭირეთ ღილაკს 🡇, რათა მაგიდა გადაადგილდეს ჯდომის პოზიციისთვის შენახულ სიმაღლეზე

პოზიციის შეცვლის შეხსენება (ტაიმერი)

- შეხსენება პოზიციის შეცვლის შესახებ შეიცავს 3 რეჟიმს: T30 = 30 წუთი, T45 = 45 წუთი, T60 = 60 წუთი.
- ტაიმერის გაშვება: დააჭირეთ ღილაკს TIME, აირჩიეთ შემოთავაზებული რეჟიმებიდან ერთ-ერთი.
- ტაიმერის გამორთვა:
  - დააჭირეთ ღილაკს TIME, გამოჩნდება დარჩენილი დრო.
  - უკუთვლის დასრულების შემდეგ 1 წუთის განმავლობაში დისპლეიზე ციმციმებს Chr. გასასვლელად დააჭირეთ ნებისმიერ ღილაკს.
  - თუ არანაირ მოქმედებას არ განახორციელებთ, ტაიმერი ავტომატურად გამოირთვება 5 წუთის ინტერვალით გაცემული 3 შეტყობინების შემდეგ.

ინფორმაცია გარანტიის შესახებ

მწარმოებელი უზრუნველყოფს მოწყობილობის შეუფერხებელ მუშაობას მთელი საგარანტიო ვადის განმავლობაში, ასევე მასალებსა და აწყობაში დეფექტების არარსებობას. საგარანტიო ვადა აითვლება ნაწარმის შეძენის მომენტიდან და ვრცელდება მხოლოდ ახალ პროდუქტებზე. საგარანტიო მომსახურება მოიცავს იმ ელემენტების უფასო შეკეთებას ან შეცვლას, რომლებიც მწყობრიდან გამოვიდა მომხმარებლის ბრალის გარეშე საგარანტიო ვადის განმავლობაში, ნაწარმის მომხმარებლის სახელმძღვანელოს შესაბამისად ექსპლუატაციის პირობით. ელემენტების შეკეთება ან შეცვლა ხორციელდება უფლებამოსილი სერვისცენტრების ტერიტორიაზე. ნაწარმის იერსახე და მისი მახასიათებლები შეიძლება შეიცვალოს მომხმარებლისთვის წინასწარი შეტყობინების გარეშე.

საგარანტიო ვადა: 36 თვე. / **ექსპლუატაციის ვადა:** 36 თვე.

მონტაჟის, შენახვის, გადაზიდვის (ტრანსპორტირების), რეალიზაციისა და უტილიზაციის წესები და პირობები

- მოწყობილობის მონტაჟის წესები და პირობები აღწერილია წინამდებარე სახელმძღვანელოში, განყოფილებაში „მაგიდის აწყობა“.
- მოწყობილობის შენახვა უნდა განხორციელდეს შეფუთვაში, მწარმოებელსა და მომხმარებელთან, ჰაერის ტემპერატურაზე 10 °C-დან 40 °C-მდე და ჰაერის ფარდობითი ტენიანობისას არაუმეტეს 70%. შენობებში არ უნდა იყოს კოროზიის გამომწვევი აგრესიული მინარევები (მჟავა, ტუტე ორთქლი).
- მოწყობილობის გადაზიდვა უნდა განხორციელდეს მშრალ გარემოში.
- მოწყობილობა მოითხოვს ფრთხილ მოპყრობას; დაიცავით იგი მტვრის, ჭუჭყის, დარტყმების, ტენიანობის, ცეცხლის და ა.შ. ზემოქმედებისგან.
- მოწყობილობის რეალიზაცია უნდა განხორციელდეს ადგილობრივი კანონმდებლობის შესაბამისად.
- მოწყობილობის გაუმართაობის აღმოჩენისას დაუყოვნებლივ მიმართეთ ავტორიზებულ სერვისცენტრს ან მოახდინეთ მოწყობილობის უტილიზირება.
- ამ ნაწარმის უტილიზაცია უნდა განხორციელდეს ადგილობრივი ნორმებისა და ნარჩენების გადამუშავების წესების შესაბამისად. ამ პროდუქტის სწორი უტილიზაციის უზრუნველყოფით, თქვენ ეხმარებით თავიდან აიცილოთ პოტენციური ზიანის მიყენება გარემოსა და ადამიანის ჯანმრთელობისთვის ნარჩენების უკონტროლო გაფრქვევის შედეგად და რაციონალურად გამოიყენოთ მატერიალური რესურსები. ამ პროდუქტის მიღებისა და უტილიზაციის პუნქტების შესახებ უფრო დაწვრილებითი ინფორმაცია შეგიძლიათ მიიღოთ ადგილობრივ მუნიციპალურ ორგანოებში ან საყოფაცხოვრებო ნარჩენების გატანის საწარმოში.

დამატებითი ინფორმაცია

მწარმოებელი: გუანდუნ ინკუ ფენინე კო., ლტდ. 1–6/F, შენობა 3, ზონა 3, ვანიანის მეცნიერებისა და ტექნოლოგიების ინოვაციური პარკი, ხუანიუნ ინდასტრიალის გამზ. №1, სოფ. ხუანლუნი, ბეიძიაოს დაბა, შუნდეს რაიონი, ქ. ფოშანი, გუანდუნის პროვ., ჩინეთი.
Manufacturer: Guangdong Yinku Furniture Co., Ltd. 1-6/F, Building 3, Zone 3, Wanyang Science and Technology Innovation Park, No. 1 Huangyong Industrial Avenue, Huanglong Village, Beijiao Town, Shunde District, Foshan City, Guangdong Province, China.
დამზადებულია ჩინეთში.

იმპორტიორი საქართველოში: შპს არგო ელექტრონიქს ს/კ 405791674
საქართველო, ქ. თბილისი, ვაკის რაიონი, ილია ჭავჭავაძის გამზირი, N 47, სადარბაზო 1, 1-2 სართული.
ელექტრონული ფოსტის მისამართი: info@dns-shop.ge

საქონელი შეესაბამება საბაჟო კავშირის ტექნიკური რეგლამენტის TP TC 025/2011 «ავეჯის ნაწარმის უსაფრთხოების შესახებ» მოთხოვნებს.
შესაბამისობის დეკლარაციის ნომერი: ЕАЭС N RU Д-CN.PA10.B.16481/23
მოქმედების ვადა: 04.12.2023–28.11.2028

ნაწარმის იერსახე და მისი მახასიათებლები შეიძლება შეიცვალოს მომხმარებლისთვის წინასწარი შეტყობინების გარეშე.

წარმოების თარიღი მითითებულია შეფუთვაზე.

v.4

გაიგეთ მეტი:

ARDOR-GAMING.COM
VK.COM/ARDOR_GAMING

აწყობა

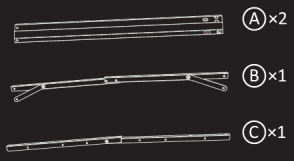



1

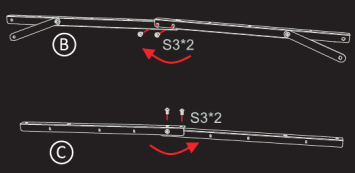



2

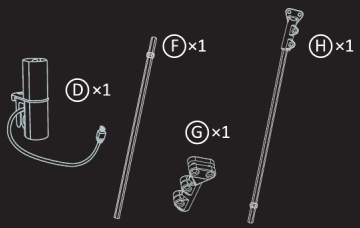

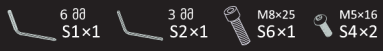

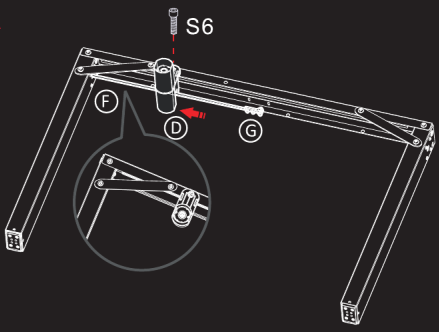

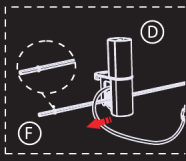

3

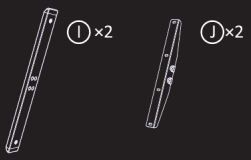



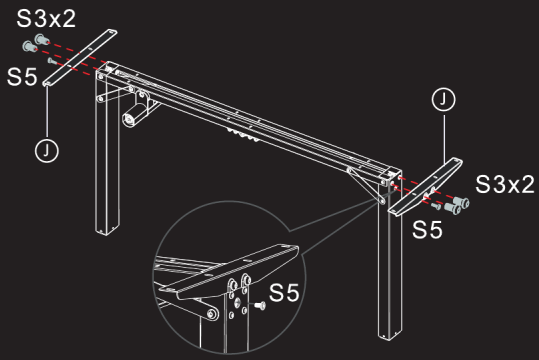

4

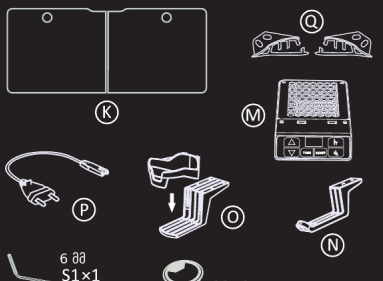





დარწმუნდით, რომ მაგიდის ორივე ნაწილი თანაბრად არის შეთავსებული. ჩასვით და მოუჭირეთ ხრახნები.

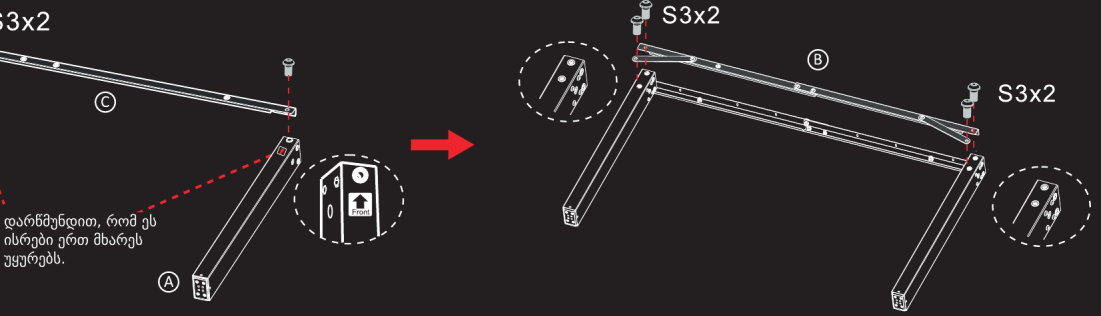

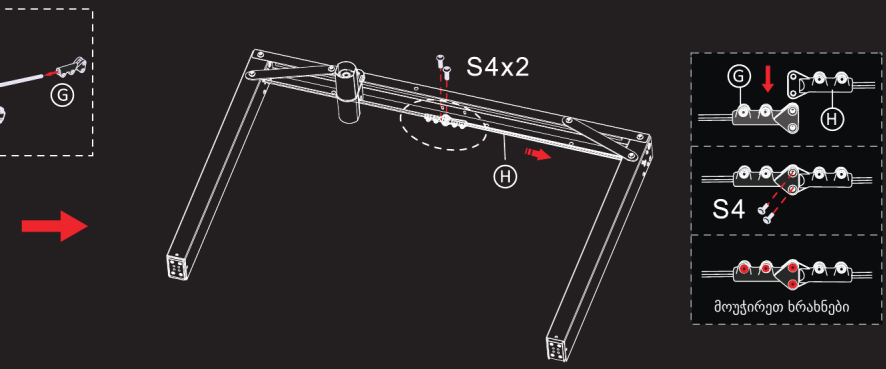

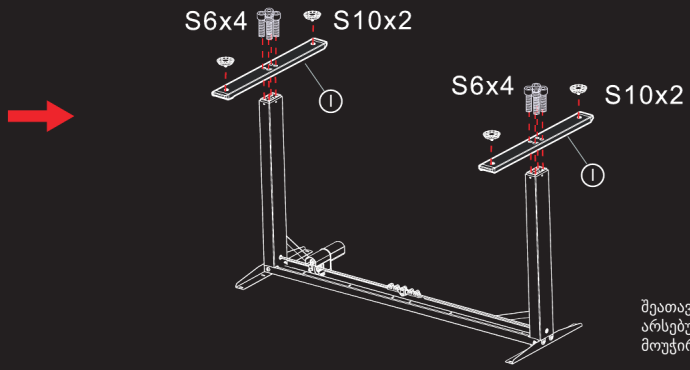

შეათავსეთ საყრდენ ბოძსა და ფეხზე
არსებული კონექტორები. ჩასვით და
მოუჭირეთ ხრახნები.

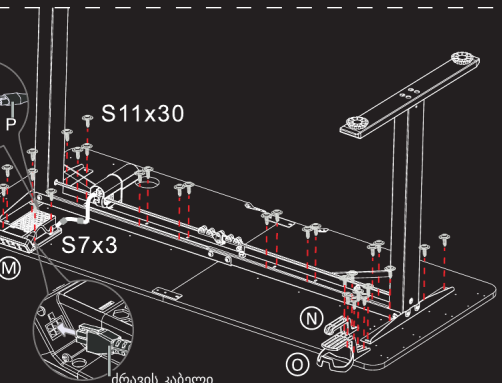

5

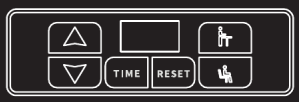

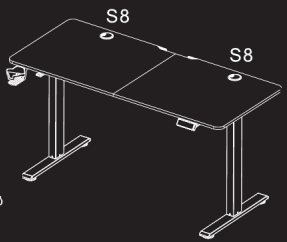

აწყობის დასრულების
შემდეგ დააჭირეთ ღილაკს
RESET, რათა დაიწყოთ
კალიბრაცია.