TEMPLE PRO

GAMING HEADPHONES

ARDOR GAMING

გეიმინგ ყურსასმენები
ARDOR GAMING Temple PRO

მომხმარებლის სახელმძღვანელო

გმადლობთ ნდობისთვის!

ჩვენი გუნდი სრულად იზიარებს კომპიუტერული თამაშებისადმი თქვენს გატაცებას, სწორედ ამიტომ ვცდილობთ, რომ თქვენი სათამაშო გამოცდილება ჩვენი გეიმინგ აქსესუარებით დაუვიწყარი გახდეს. გისურვებთ ახალ გამარჯვებებს და ყველაზე ნათელ შთაბეჭდილებებს!

ყურსასმენები — მოწყობილობა მუსიკის, მეტყველების ან სხვა ხმოვანი სიგნალების პერსონალური მოსმენისთვის.

უსაფრთხოების ზომები

- ნუ შეიტანთ მოწყობილობის კონსტრუქციაში რაიმე ცვლილებას. ეს მოწყობილობა არ შეიცავს მომხმარებლის მიერ მომსახურებად ელემენტებს.
- მოკლე ჩართვის თავიდან ასაცილებლად არ დაუშვათ მოწყობილობის კონტაქტი რაიმე სითხესთან, არ დადოთ მის გვერდით სითხით სავსე ღია ჭურჭელი.
- არ დაუქვემდებაროთ მოწყობილობა ელექტრომაგნიტური გამოსხივების ზემოქმედებას.
- სმენის დაზიანების თავიდან ასაცილებლად გამოიყენეთ ყურსასმენები ხმის უსაფრთხო დონეზე.
- მოწყობილობა არ არის განკუთვნილი კომერციული მიზნებისთვის გამოსაყენებლად.
- მოწყობილობა არ არის განკუთვნილი ბავშვებისა და შეზღუდული ფიზიკური, სენსორული ან გონებრივი შესაძლებლობების მქონე პირების მიერ გამოსაყენებლად, გარდა იმ შემთხვევებისა, როდესაც მათზე კონტროლს ახორციელებენ მათ უსაფრთხოებაზე პასუხისმგებელი სხვა პირები.
- არ მისცეთ ბავშვებს მოწყობილობით თამაშის უფლება.
- ნუ დაშლით მოწყობილობას დამოუკიდებლად. მოწყობილობის მომსახურება და შეკეთება უნდა ხორციელდებოდეს მხოლოდ ავტორიზებული სერვისცენტრის კვალიფიციური სპეციალისტების მიერ.

ტექნიკური მახასიათებლები

- მოდელები: Temple PRO Blue, Temple PRO Purple, Temple PRO Black
- სავაჭრო ნიშანი: ARDOR GAMING
- ავტონომიური მუშაობის დრო: 36 სთ
- დატენვის დრო: 120 წთ
- ყურის ბალიშების დიამეტრი: 100 მმ
- წინაღობა: 17 ± 15% ომი 1 კჰც-ზე
- მგრძნობელობა: 90 ± 3 დბ
- გამომსხივებლების მემბრანის დიამეტრი: 40 მმ
- სიხშირეთა დიაპაზონი: 20–20000 კჰც
- აკუმულატორი: Li-ion, 600 მა·სთ
- კაბელის სიგრძე: 1,8 მ
- უსადენო კავშირი: Bluetooth და 2.4G
- უსადენო კავშირის სტანდარტი: IEEE 802.15.2
- სიხშირეთა დიაპაზონი: 2403–2477 მჰც
- გადამცემის სიმძლავრე: < 100 მვტ

კომპლექტაცია

- მოწყობილობა
- რესივერი
- კაბელი USB Type-A — USB Type-C
- კაბელი USB Type-C — Jack 3.5 მმ
- მომხმარებლის სახელმძღვანელო

მოწყობილობის სქემა

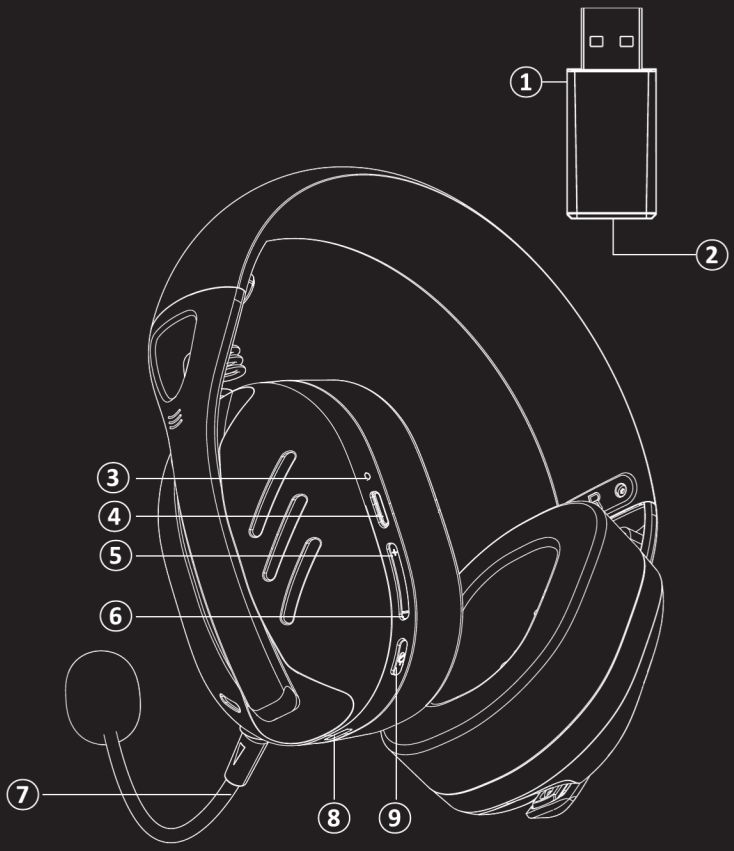

1. რესივერი
2. რესივერის სინათლის ინდიკატორი
3. ყურსასმენების სინათლის ინდიკატორი
4. ყურსასმენების ჩართვის/გამორთვის ღილაკი
5. ხმის გაზრდის ღილაკი
6. ხმის შემცირების ღილაკი
7. მოხსნადი მიკროფონი
8. USB Type-C პორტი
9. მიკროფონის ჩართვის/გამორთვის ღილაკი

სადენიანი რეჟიმი (Type-C)

შეაერთეთ ყურსასმენები სასურველ მოწყობილობასთან კაბელის საშუალებით, შემდეგ დააჭირეთ ღილაკს „⏻“ ყურსასმენების ჩასართავად.

შენიშვნები

- კაბელის Bluetooth რეჟიმში შეერთებისას ყურსასმენები დატენვას იწყებენ.
- კაბელის რომელიმე უსადენო რეჟიმში შეერთებისას მოწყობილობა ავტომატურად გადადის სადენიან რეჟიმზე. კაბელის გამოერთების შემდეგ ყურსასმენები ავტომატურად გადადიან ბოლოს დაკავშირებულ უსადენო რეჟიმზე.
- აუდიოკაბელით ყურსასმენების შეერთებისას შეუძლებელი იქნება შემდეგი ფუნქციების გამოყენება: პაუზა/დაკვრა, ხმის რეგულირება, მიკროფონის გამოყენება და ა.შ.

ღილაკების ფუნქციების აღწერა სადენიან რეჟიმში

ღილაკი	ფუნქცია	ხმოვანი მინიშნებები
✚	დააჭირეთ ხმის გასაზრდელად	—
━	დააჭირეთ ხმის შესამცირებლად	—
🎤	დააჭირეთ მიკროფონის ჩასართავად/გამოსართავად	ერთი ხმოვანი სიგნალი მიკროფონის ჩართვისას; ორი ხმოვანი სიგნალი მიკროფონის გამორთვისას
	ორჯერ დააჭირეთ ხმის 7.1 და 2.0 რეჟიმებს შორის გადასართავად	ერთი ხმოვანი სიგნალი 2.0 რეჟიმის ჩართვისას; ორი ხმოვანი სიგნალი 7.1 რეჟიმის ჩართვისას

დაკავშირება 2.4G რეჟიმში

- დააჭირეთ ღილაკზე „⏻“ ყურსასმენების ჩასართავად. სინათლის ინდიკატორი აინთება და ნელა აციმციმდება. ორჯერ დააჭირეთ ღილაკს „⏻“ სათამაშო რეჟიმზე გადასართავად.
- შეაერთეთ რესივერი მოწყობილობასთან, რომელსაც გსურთ ყურსასმენები დაუკავშიროთ.
- დააჭირეთ ღილაკზე „🎤“ 3 წამის განმავლობაში დაწყვილების რეჟიმში შესასვლელად. წარმატებული დაკავშირებისას ყურსასმენებზე სინათლის ინდიკატორი აინთება და გაიგონებთ ხმოვან მინიშნებას „Gaming mode“ (სათამაშო რეჟიმი).
- რესივერის საშუალებით შემდგომი დაკავშირებისას ყურსასმენების დაწყვილება ავტომატურად ხდება.
- ხმის წყაროს ან მოწყობილობასთან კავშირის არარსებობისას ყურსასმენები ავტომატურად გამოირთვება 10 წუთის შემდეგ.
- როდესაც აკუმულატორის მუხტი მინიმალურ დონემდე დაეცემა, რესივერზე და ყურსასმენებზე სინათლის ინდიკატორი აციმციმდება. ყურსასმენებზე ინდიკატორის ციმციმს ყოველ წუთში ერთი ხმოვანი სიგნალი ახლავს.

ღილაკების ფუნქციების აღწერა 2.4G რეჟიმში

ღილაკი	ფუნქცია	ხმოვანი მინიშნებები
+	დააჭირეთ ხმის გასაზრდელად	—
	ორჯერ დააჭირეთ შემდეგ კომპოზიციაზე გადასასვლელად	
−	დააჭირეთ ხმის შესამცირებლად	—
	ორჯერ დააჭირეთ წინა კომპოზიციაზე გადასასვლელად	
	დააჭირეთ მიკროფონის ჩასართავად/ გამოსართავად	ერთი ხმოვანი სიგნალი მიკროფონის ჩართვისას; ორი ხმოვანი სიგნალი მიკროფონის გამორთვისას
	ორჯერ დააჭირეთ ხმის 7.1 და 2.0 რეჟიმებს შორის გადასართავად	ერთი ხმოვანი სიგნალი 2.0 რეჟიმის ჩართვისას; ორი ხმოვანი სიგნალი 7.1 რეჟიმის ჩართვისას
	დააჭირეთ ღილაკზე 3 წამის განმავლობაში მოწყობილობასთან დასაწყვილებლად	„Gaming mode“ (სათამაშო რეჟიმი)
დატენვის ინდიკატორი	ანათებს წითლად	ანათებს წითლად დატენვისას და ქრება დატენვის დასრულების შემდეგ
მუშაობის მდგომარეობის ინდიკატორი	ანათებს ლურჯად	ციმციმებს ჩართვისას და ანათებს მოწყობილობასთან წარმატებული დაკავშირებისას

Bluetooth რეჟიმი

- დააჭირეთ ღილაკზე „⏻“ ყურსასმენების ჩასართავად. ორჯერ დააჭირეთ ღილაკს „⏻“ ყურსასმენების Bluetooth დაწყვილების რეჟიმზე გადასართავად. გაიგონებთ ხმოვან მინიშნებას „Wireless mode“ (Bluetooth რეჟიმი). ყურსასმენებზე სინათლის ინდიკატორი აინთება და ნელა აციმციმდება, გაიგონებთ ხმოვან მინიშნებას „Power on“ (ჩართვა).
- მოწყობილობა თავსებადია სმარტფონების უმეტესობასთან და Bluetooth-ის მხარდაჭერის მქონე სხვა მოწყობილობებთან.
- ჩართეთ Bluetooth იმ მოწყობილობაზე, რომელსაც გსურთ ყურსასმენები დაუკავშიროთ. დაკავშირებისთვის ხელმისაწვდომი მოწყობილობების სიაში მოძებნეთ ყურსასმენები „Temple Pro“ და დაიწყეთ დაწყვილება.
- წარმატებული დაკავშირების შემდეგ გაიგონებთ ხმოვან მინიშნებას „Connected“ (დაკავშირებულია), ხოლო ყურსასმენებზე სინათლის ინდიკატორი მუდმივად ანათებს.
- ხმის წყაროს ან მოწყობილობასთან კავშირის არარსებობისას ყურსასმენები ავტომატურად გამოირთვება 10 წუთის შემდეგ.
- როდესაც აკუმულატორის მუხტი მინიმალურ დონემდე დაეცემა, ყურსასმენებზე სინათლის ინდიკატორი აციმციმდება. ინდიკატორის ციმციმს ყოველ წუთში ერთი ხმოვანი სიგნალი ახლავს.

ღილაკების ფუნქციების აღწერა Bluetooth რეჟიმში

ღილაკი	ფუნქცია	ხმოვანი მინიშნებები
+	დააჭირეთ ხმის გასაზრდელად	—
	ორჯერ დააჭირეთ შემდეგ კომპოზიციაზე გადასასვლელად	
−	დააჭირეთ ხმის შესამცირებლად	—
	ორჯერ დააჭირეთ წინა კომპოზიციაზე გადასასვლელად	
	დააჭირეთ მიკროფონის ჩასართავად/ გამოსართავად	ერთი ხმოვანი სიგნალი მიკროფონის ჩართვისას; ორი ხმოვანი სიგნალი მიკროფონის გამორთვისას
	დააჭირეთ ერთხელ მუსიკის შესაჩერებლად/ დასაკრავად	—
	დააჭირეთ ერთხელ ზარზე საპასუხოდ / საუბრის დასასრულებლად	—
	დააჭირეთ ღილაკზე 1,5 წამის განმავლობაში შემომავალი ზარის გასაუქმებლად	—
დატენვის ინდიკატორი	ანათებს წითლად	ანათებს წითლად დატენვისას და ქრება დატენვის დასრულების შემდეგ
მუშაობის მდგომარეობის ინდიკატორი	ანათებს ლურჯად	ციმციმებს ჩართვისას და ანათებს მოწყობილობასთან წარმატებული დაკავშირებისას

ინფორმაცია გარანტიის შესახებ

მწარმოებელი უზრუნველყოფს მოწყობილობის შეუფერხებელ მუშაობას მთელი საგარანტიო ვადის განმავლობაში, ასევე მასალებსა და აწყობაში დეფექტების არარსებობას. საგარანტიო ვადა აითვლება ნაწარმის შეძენის მომენტიდან და ვრცელდება მხოლოდ ახალ პროდუქტებზე. საგარანტიო მომსახურება მოიცავს იმ ელემენტების უფასო შეკეთებას ან შეცვლას, რომლებიც მწყობრიდან გამოვიდა მომხმარებლის ბრალის გარეშე საგარანტიო ვადის განმავლობაში, ნაწარმის მომხმარებლის სახელმძღვანელოს შესაბამისად ექსპლუატაციის პირობით. ელემენტების შეკეთება ან შეცვლა ხორციელდება უფლებამოსილი სერვისცენტრების ტერიტორიაზე.

საგარანტიო ვადა: 24 თვე.

ექსპლუატაციის ვადა: 24 თვე.

მონტაჟის, შენახვის, გადაზიდვის (ტრანსპორტირების), რეალიზაციისა და უტილიზაციის წესები და პირობები

- მოწყობილობა არ საჭიროებს რაიმე მონტაჟს ან მუდმივ ფიქსაციას.
- მოწყობილობის შენახვა უნდა განხორციელდეს შეფუთვაში, მწარმოებელსა და მომხმარებელთან, ჰაერის ტემპერატურაზე 5 °C-დან 40 °C-მდე და ჰაერის ფარდობითი ტენიანობისას არაუმეტეს 80%. შენობებში არ უნდა იყოს კოროზიის გამომწვევი აგრესიული მინარევები (მჟავა, ტუტე ორთქლი).
- მოწყობილობის გადაზიდვა უნდა განხორციელდეს მშრალ გარემოში.
- მოწყობილობა მოითხოვს ფრთხილ მოპყრობას; დაიცავით იგი მტვრის, ჭუჭყის, დარტყმების, ტენიანობის, ცეცხლის და ა.შ. ზემოქმედებისგან.
- მოწყობილობის რეალიზაცია უნდა განხორციელდეს ადგილობრივი კანონმდებლობის შესაბამისად.
- მოწყობილობის მომსახურების ვადის ამოწურვის შემდეგ მისი გადაგდება ჩვეულებრივ საყოფაცხოვრებო ნაგავთან ერთად აკრძალულია. ამის ნაცვლად ის უნდა ჩაბარდეს ელექტრო და ელექტრონული მოწყობილობების მიღების შესაბამის პუნქტს შემდგომი გადამუშავებისა და უტილიზაციისთვის ფედერალური ან ადგილობრივი კანონმდებლობის შესაბამისად. ამ პროდუქტის სათანადოდ უტილიზაციით, თქვენ ხელს უწყობთ ბუნებრივი რესურსების შენარჩუნებას და თავიდან აცილებთ გარემოსა და ადამიანების ჯანმრთელობისთვის ზიანს, რაც შესაძლებელია არასათანადო მოპყრობისას. ამ პროდუქტის მიღებისა და უტილიზაციის პუნქტების შესახებ დამატებითი ინფორმაცია შეგიძლიათ მიიღოთ ადგილობრივ მუნიციპალურ ორგანოებში ან საყოფაცხოვრებო ნარჩენების გატანის საწარმოში.
- მოწყობილობის გაუმართაობის აღმოჩენისას დაუყოვნებლივ მიმართეთ ავტორიზებულ სერვისცენტრს ან უტილიზაცია გაუკეთეთ მოწყობილობას.

დამატებითი ინფორმაცია

მწარმოებელი: დუნგუან დოდე ელექტრონიქს კო., ლტდ.
სიანსინის დასავლეთის გზატკეცილი 11, სოფ. ჰუანსი ვეი, შიძეს დაბა, ქ. დუნგუანი, გუანდუნის პროვ., ჩინეთი.

Manufacturer: Dongguan DoDe Electronics Co., Ltd.
No.11 Xiangxing West Road, Huangsi Wei Village, Shijie Town, Dongguan City, Guangdong Province China.

დამზადებულია ჩინეთში.

იმპორტიორი საქართველოში:
შპს არგო ელექტრონიქს ს/კ 405791674 საქართველო,
ქ. თბილისი, ვაკის რაიონი, ილია ჭავჭავაძის გამზირი, N 47, სადარბაზო 1, 1-2 სართული.
ელექტრონული ფოსტის მისამართი: info@dns-shop.ge

ნაწარმი შეესაბამება TP TC (ЕАЭС) მოთხოვნებს.

სპეციფიკაციები, პროდუქტის შესახებ ინფორმაცია და მისი იერსახე შეიძლება შეიცვალოს მომხმარებლისთვის წინასწარი შეტყობინების გარეშე, ჩვენი პროდუქციის ხარისხის გაუმჯობესების მიზნით.



საქონელი დამზადებულია (თვ.წწწწ): _____ V.3

გაიგეთ მეტი:
ARDOR-GAMING.COM
VK.COM/ARDOR_GAMING