EDGE WIRELESS PURPLE

GAMING HEADPHONES

ARDOR GAMING

გეიმინგ ყურსასმენები
ARDOR GAMING Edge Wireless Purple

მომხმარებლის სახელმძღვანელო

გმადლობთ ნდობისთვის!

ჩვენი გუნდი სრულად იზიარებს კომპიუტერული თამაშებისადმი თქვენს გატაცებას, სწორედ ამიტომ ვცდილობთ, რომ თქვენი სათამაშო გამოცდილება ჩვენი გეიმინგ აქსესუარებით დაუვიწყარი გახდეს. გისურვებთ ახალ გამარჯვებებს და ყველაზე ნათელ შთაბეჭდილებებს!

მოწყობილობის დანიშნულება

ყურსასმენები — მოწყობილობა მუსიკის, მეტყველების ან სხვა ხმოვანი სიგნალების პერსონალური მოსმენისთვის.

უსაფრთხოების ზომები

- ნუ შეიტანთ მოწყობილობის კონსტრუქციაში რაიმე ცვლილებას. ეს მოწყობილობა არ შეიცავს მომხმარებლის მიერ მომსახურებად ელემენტებს.
- მოკლე ჩართვის თავიდან ასაცილებლად არ დაუშვათ მოწყობილობის კონტაქტი რაიმე სითხესთან, არ დადოთ მის გვერდით სითხით სავსე ღია ჭურჭელი.
- არ დაუქვემდებაროთ მოწყობილობა ელექტრომაგნიტური გამოსხივების ზემოქმედებას.
- სმენის დაზიანების თავიდან ასაცილებლად გამოიყენეთ ყურსასმენები ხმის უსაფრთხო დონეზე.
- მოწყობილობა არ არის განკუთვნილი კომერციული მიზნებისთვის გამოსაყენებლად.
- მოწყობილობა არ არის განკუთვნილი ბავშვებისა და შეზღუდული ფიზიკური, სენსორული ან გონებრივი შესაძლებლობების მქონე პირების მიერ გამოსაყენებლად, გარდა იმ შემთხვევებისა, როდესაც მათზე კონტროლს ახორციელებენ მათ უსაფრთხოებაზე პასუხისმგებელი სხვა პირები.
- არ მისცეთ ბავშვებს მოწყობილობით თამაშის უფლება.
- ნუ დაშლით მოწყობილობას დამოუკიდებლად. მოწყობილობის მომსახურება და შეკეთება უნდა ხორციელდებოდეს მხოლოდ ავტორიზებული სერვისცენტრის კვალიფიციური სპეციალისტების მიერ.

ტექნიკური მახასიათებლები

- მოდელი: Edge Wireless Purple
- სავაჭრო ნიშანი: ARDOR GAMING
- ავტონომიური მუშაობის დრო: 19 სთ
- დატენვის დრო: 3 სთ
- ყურის ბალიშების დიამეტრი: 80 მმ
- წინაღობა: 32 ომი
- მგრძნობელობა: 95 ± 3 დბ
- გამომსხივებლების მემბრანის დიამეტრი: 50 მმ
- სიხშირეთა დიაპაზონი: 20–20000 ჰც
- აკუმულატორი: Li-ion, 600 მა·სთ
- კაბელის სიგრძე: 1,8 მ
- უსადენო კავშირი: რადიოარხი 2.4G, Bluetooth
- უსადენო კავშირის სტანდარტი: IEEE 802.11
- სიხშირეთა დიაპაზონი: 2,4–2,48 გჰც
- გადამცემის სიმძლავრე: ≤10 დბმ
- კვების პარამეტრები: 3,7 ვ ⎓ 300 მა
- დაცვის ხარისხი: IPX0
- გამოყენების სფერო: საყოფაცხოვრებო

რეკომენდაციები აკუმულატორის ბატარეასთან მუშაობისას (Li-pol/Li-ion)

- გამოიყენეთ მხოლოდ ორიგინალი დამტენი მოწყობილობა.
- დაიცავით ტემპერატურული რეჟიმი. ბატარეები უნდა ინახებოდეს დამუხტულ მდგომარეობაში +15 °C-დან +35 °C-მდე ტემპერატურაზე, ჰაერის ნორმალური ტენიანობისას. ბატარეები ცუდად იტანენ ხანგრძლივ ექსპლუატაციას გარემოს ძალიან მაღალ (+40 °C-ზე მაღლა) და ძალიან დაბალ (-10 °C-ზე დაბლა) ტემპერატურაზე. ბატარეის პირდაპირ მზის სხივებზე დატოვება აკრძალულია.
- ნუ დაშლით, ნუ დაწვავთ, ნუ გამოიყენებთ დაზიანების კვალის მქონე ბატარეებს.

მოწყობილობის სქემა

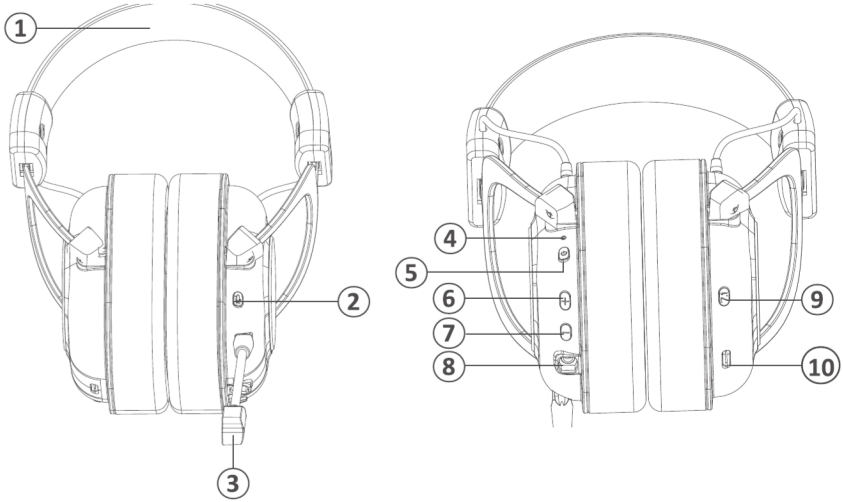

1. თავსაბურავი
2. მიკროფონის ჩართვის/გამორთვის ღილაკი
3. მოხსნადი მიკროფონი
4. ინდიკატორი
5. ყურსასმენების ჩართვის/გამორთვის ღილაკი
6. ხმის გაზრდის ღილაკი
7. ხმის შემცირების ღილაკი
8. აუდიო პორტი Jack 3,5 მმ
9. ღილაკი 7.1
10. USB Type-C პორტი დასატენად

მოხსნადი მიკროფონი

- მარცხენა ყურსასმენზე მიკროფონის პორტში არის მიმმართველი ღარი. გამოიყენეთ ის მიკროფონის შტეფსელის სწორად ჩასადებად.
- თუ შტეფსელი არასწორადაა ჩადებული, მიკროფონი ვერ დაფიქსირდება და არ იმუშავებს.

დატენვა

- შეაერთეთ ყურსასმენები კომპიუტერთან USB Type-C კაბელის საშუალებით.
- დატენვისას ინდიკატორი წითლად ანათებს.
- მოწყობილობის სრულად დატენვისას ინდიკატორი ჩაქრება.
- დაბალი მუხტის დონისას ინდიკატორი წითლად აციმციმდება ყოველ წუთში.

2.4G რეჟიმი

- შეაერთეთ რესივერი მოწყობილობასთან, რომელსაც გსურთ ყურსასმენები დაუკავშიროთ.
- დააჭირეთ და გეჭიროთ ღილაკზე „⏻“ ყურსასმენების ჩასართავად. ამის შემდეგ ისინი ავტომატურად დაუკავშირდებიან მოწყობილობას. ყურსასმენებზე ინდიკატორი ლურჯად ანათებს.
- თუ დაკავშირება ვერ მოხერხდა, ინდიკატორი დაიწყებს ციმციმს. დააჭირეთ და გეჭიროთ ღილაკზე „🎙“, რომ ყურსასმენების დაკავშირება თავიდან სცადოთ.
- მიკროფონი ნაგულისხმევად ჩართულია. დააჭირეთ ღილაკს „🎙“ მის გამოსართავად.
- რესივერის საშუალებით შემდგომი დაკავშირებისას ყურსასმენების დაწყვილება ავტომატურად ხდება.

ღილაკების ფუნქციების აღწერა 2.4G რეჟიმში

ღილაკი	ფუნქცია
⏻	დააჭირეთ და გეჭიროთ ღილაკზე 1,5 წამის განმავლობაში ყურსასმენების ჩასართავად
	დააჭირეთ და გეჭიროთ ღილაკზე 3 წამის განმავლობაში ყურსასმენების გამოსართავად
	ორჯერ დააჭირეთ Bluetooth და 2.4G დაწყვილების რეჟიმებს შორის გადასართავად
	დააჭირეთ ერთხელ მუსიკის შესაჩერებლად/დასაკრავად
+	დააჭირეთ ხმის გასაზრდელად
	ორჯერ დააჭირეთ შემდეგ კომპოზიციაზე გადასასვლელად
−	დააჭირეთ ხმის შესამცირებლად
	ორჯერ დააჭირეთ წინა კომპოზიციაზე გადასასვლელად
🎙	დააჭირეთ მიკროფონის ჩასართავად/გამოსართავად
	დააჭირეთ და გეჭიროთ ღილაკზე 3 წამის განმავლობაში მოწყობილობასთან დასაწყვილებლად
ღილაკი 7.1	დააჭირეთ ხმის სტერეო და 7.1 რეჟიმებს შორის გადასართავად: ▫ ხმოვანი სიგნალი — სტერეო ხმის რეჟიმი ▫ ორმაგი ხმოვანი სიგნალი — 7.1 ხმის რეჟიმი
ინდიკატორი	ანათებს წითლად დატენვისას
	ციმციმებს ლურჯად დაწყვილებისას
	ანათებს ლურჯად, როცა ყურსასმენები დაკავშირებულია

Bluetooth რეჟიმი

- მოწყობილობა თავსებადია სმარტფონების უმეტესობასთან და Bluetooth-ის მხარდაჭერის მქონე სხვა მოწყობილობებთან.
- ორჯერ დააჭირეთ ღილაკს „⏻“ ყურსასმენების Bluetooth დაწყვილების რეჟიმზე გადასართავად.
- დააჭირეთ და გეჭიროთ ღილაკზე „🎙“ დაწყვილების დასაწყებად.
- ჩართეთ Bluetooth იმ მოწყობილობაზე, რომელსაც გსურთ ყურსასმენები დაუკავშიროთ. დაკავშირებისთვის ხელმისაწვდომი მოწყობილობების სიაში მოძებნეთ ყურსასმენები „Edge Wireless Purple“ და დაიწყეთ დაწყვილება.
- წარმატებული დაკავშირების შემდეგ ყურსასმენებზე ინდიკატორი ლურჯად ანათებს.

ღილაკების ფუნქციების აღწერა Bluetooth რეჟიმში

ღილაკი	ფუნქცია
+	დააჭირეთ ხმის გასაზრდელად გაისმება ხმოვანი სიგნალი, თუ მიღწეულია მაქსიმალური ხმა
	ორჯერ დააჭირეთ შემდეგ კომპოზიციაზე გადასასვლელად
−	დააჭირეთ ხმის შესამცირებლად გაისმება ხმოვანი სიგნალი, თუ მიღწეულია მინიმალური ხმა
	ორჯერ დააჭირეთ წინა კომპოზიციაზე გადასასვლელად
🎙	დააჭირეთ მიკროფონის ჩასართავად/გამოსართავად
	დააჭირეთ და გეჭიროთ ღილაკზე 3 წამის განმავლობაში მოწყობილობასთან დასაწყვილებლად
⏻	დააჭირეთ ერთხელ მუსიკის შესაჩერებლად/დასაკრავად
	დააჭირეთ ერთხელ ზარზე საპასუხოდ / საუბრის დასასრულებლად
	დააჭირეთ და გეჭიროთ ღილაკზე 1,5 წამის განმავლობაში შემომავალი ზარის გასაუქმებლად
ღილაკი 7.1	დააჭირეთ ხმის სტერეო და 7.1 რეჟიმებს შორის გადასართავად: ▫ ხმოვანი სიგნალი — სტერეო ხმის რეჟიმი ▫ ორმაგი ხმოვანი სიგნალი — 7.1 ხმის რეჟიმი
ინდიკატორი	ანათებს წითლად დატენვისას
	ციმციმებს ლურჯად დაწყვილებისას
	ანათებს ლურჯად, როცა ყურსასმენები დაკავშირებულია

სადენიანი რეჟიმი (Type-C)

- გამორთეთ 2.4G რესივერი, თუ ის დაკავშირებული იყო. USB Type-C კაბელით დაუკავშირეთ ყურსასმენები სასურველ მოწყობილობას, შემდეგ დააჭირეთ და გეჭიროთ ღილაკზე „⏻“ ყურსასმენების ჩასართავად.
- თუ ყურსასმენების აკუმულატორი სრულად არ არის დამუხტული, ინდიკატორი წითლად ანათებს. სრულად დამუხტვისას ინდიკატორი ლურჯად ანათებს.
- მიკროფონი ნაგულისხმევად ჩართულია. დააჭირეთ ღილაკს „🎙“ მის გამოსართავად.
- სადენიანი დაკავშირების რეჟიმში Bluetooth-ით ან რესივერით დაკავშირება შეუძლებელია.

სადენიანი რეჟიმი (აუდიოკაბელი)

- გამორთეთ ყურსასმენები და შეაერთეთ აუდიოკაბელი ყურსასმენების შესაბამის პორტში.
- ყველა ფუნქცია უცვლელი დარჩება, როგორც USB Type-C კაბელით დაკავშირებისას.

ღილაკების ფუნქციების აღწერა სადენიან რეჟიმში

ღილაკი	ფუნქცია
+	დააჭირეთ ხმის გასაზრდელად გაისმება ხმოვანი სიგნალი, თუ მიღწეულია მაქსიმალური ხმა
	ორჯერ დააჭირეთ შემდეგ კომპოზიციაზე გადასასვლელად
−	დააჭირეთ ხმის შესამცირებლად გაისმება ხმოვანი სიგნალი, თუ მიღწეულია მინიმალური ხმა
	ორჯერ დააჭირეთ წინა კომპოზიციაზე გადასასვლელად
🎙	დააჭირეთ მიკროფონის ჩასართავად/გამოსართავად
⏻	დააჭირეთ ერთხელ მუსიკის შესაჩერებლად/დასაკრავად
ღილაკი 7.1	დააჭირეთ ხმის სტერეო და 7.1 რეჟიმებს შორის გადასართავად: ▫ ხმოვანი სიგნალი — სტერეო ხმის რეჟიმი ▫ ორმაგი ხმოვანი სიგნალი — 7.1 ხმის რეჟიმი
ინდიკატორი	ანათებს წითლად დატენვისას
	ციმციმებს ლურჯად დაწყვილებისას
	ანათებს ლურჯად, როცა ყურსასმენები დაკავშირებულია

კომპლექტაცია

- მოწყობილობა
- მომხმარებლის სახელმძღვანელო

ინფორმაცია გარანტიის შესახებ

მწარმოებელი უზრუნველყოფს მოწყობილობის შეუფერხებელ მუშაობას მთელი საგარანტიო ვადის განმავლობაში, ასევე მასალებსა და აწყობაში დეფექტების არარსებობას. საგარანტიო ვადა აითვლება ნაწარმის შეძენის მომენტიდან და ვრცელდება მხოლოდ ახალ პროდუქტებზე. საგარანტიო მომსახურება მოიცავს იმ ელემენტების უფასო შეკეთებას ან შეცვლას, რომლებიც მწყობრიდან გამოვიდა მომხმარებლის ბრალის გარეშე საგარანტიო ვადის განმავლობაში, ნაწარმის მომხმარებლის სახელმძღვანელოს შესაბამისად ექსპლუატაციის პირობით. ელემენტების შეკეთება ან შეცვლა ხორციელდება უფლებამოსილი სერვისცენტრების ტერიტორიაზე.

საგარანტიო ვადა: 24 თვე.

ექსპლუატაციის ვადა: 24 თვე.

მონტაჟის, შენახვის, გადაზიდვის (ტრანსპორტირების), რეალიზაციისა და უტილიზაციის წესები და პირობები

- მოწყობილობა არ საჭიროებს რაიმე მონტაჟს ან მუდმივ ფიქსაციას.
- მოწყობილობის შენახვა უნდა განხორციელდეს შეფუთვაში, მწარმოებელსა და მომხმარებელთან, ჰაერის ტემპერატურაზე 5 °C-დან 40 °C-მდე და ჰაერის ფარდობითი ტენიანობისას არაუმეტეს 80%. შენობებში არ უნდა იყოს კოროზიის გამომწვევი აგრესიული მინარევები (მჟავა, ტუტე ორთქლი).
- მოწყობილობის გადაზიდვა უნდა განხორციელდეს მშრალ გარემოში.
- მოწყობილობა მოითხოვს ფრთხილ მოპყრობას; დაიცავით იგი მტვრის, ჭუჭყის, დარტყმების, ტენიანობის, ცეცხლის და ა.შ. ზემოქმედებისგან.
- მოწყობილობის რეალიზაცია უნდა განხორციელდეს ადგილობრივი კანონმდებლობის შესაბამისად.
- მოწყობილობის მომსახურების ვადის ამოწურვის შემდეგ მისი გადაგდება ჩვეულებრივ საყოფაცხოვრებო ნაგავთან ერთად აკრძალულია. ამის ნაცვლად ის უნდა ჩაბარდეს ელექტრო და ელექტრონული მოწყობილობების მიღების შესაბამის პუნქტს შემდგომი გადამუშავებისა და უტილიზაციისთვის ფედერალური ან ადგილობრივი კანონმდებლობის შესაბამისად. ამ პროდუქტის სათანადოდ უტილიზაციით, თქვენ ხელს უწყობთ ბუნებრივი რესურსების შენარჩუნებას და თავიდან აცილებთ გარემოსა და ადამიანების ჯანმრთელობისთვის ზიანს, რაც შესაძლებელია არასათანადო მოპყრობისას. ამ პროდუქტის მიღებისა და უტილიზაციის პუნქტების შესახებ დამატებითი ინფორმაცია შეგიძლიათ მიიღოთ ადგილობრივ მუნიციპალურ ორგანოებში ან საყოფაცხოვრებო ნარჩენების გატანის საწარმოში.
- მოწყობილობის გაუმართაობის აღმოჩენისას დაუყოვნებლივ მიმართეთ ავტორიზებულ სერვისცენტრს ან უტილიზაცია გაუკეთეთ მოწყობილობას.

დამატებითი ინფორმაცია

მწარმოებელი: დუნგუან დოდე ელექტრონიქს კო., ლტდ. სიანსინის დასავლეთის გზატკეცილი 11, სოფ. ჰუანსი ვეი, შიძეს დაბა, ქ. დუნგუანი, გუანდუნის პროვ., ჩინეთი.

Manufacturer: Dongguan DoDe Electronics Co., Ltd. No.11 Xiangxing West Road, Huangsi Wei Village, Shijie Town, Dongguan City, Guangdong Province China.

დამზადებულია ჩინეთში.

იმპორტიორი საქართველოში:
შპს არგო ელექტრონიქს ს/კ 405791674 საქართველო,
ქ. თბილისი, ვაკის რაიონი, ილია ჭავჭავაძის გამზირი, N 47, სადარბაზო 1, 1-2 სართული.
ელექტრონული ფოსტის მისამართი: info@dns-shop.ge

ნაწარმი შეესაბამება TP TC (ЕАЭС) მოთხოვნებს.

სპეციფიკაციები, პროდუქტის შესახებ ინფორმაცია და მისი იერსახე შეიძლება შეიცვალოს მომხმარებლისთვის წინასწარი შეტყობინების გარეშე, ჩვენი პროდუქციის ხარისხის გაუმჯობესების მიზნით.

საქონელი დამზადებულია (თვ.წწწწ): _____ v.3

გაიგეთ მეტი:
ARDOR-GAMING.COM
VK.COM/ARDOR_GAMING