aceline

ექსპლუატაციის სახელმძღვანელო

ვერტიკალური ორთქლის უთო
AFS-2300MY

შინაარსი

მოწყობილობის დანიშნულება **3**

უსაფრთხოების ზომები **3**

ტექნიკური მახასიათებლები **4**

კომპლექტაცია **4**

მოწყობილობის სქემა **5**

აწყობის თანმიმდევრობა **6**

მოწყობილობის ექსპლუატაცია **8**

გასაუთოებელი დაფის გამოყენება 8

ჩართვა 9

გაორთქვლა 9

შესაძლო პრობლემები და მათი გადაწყვეტა **10**

მომსახურება და მოვლა **10**

მონტაჟის, შენახვის, გადაზიდვის (ტრანსპორტირების), რეალიზაციისა და უტილიზაციის წესები და პირობები **11**

დამატებითი ინფორმაცია **12**

ძვირფასო მომხმარებელო!

მადლობას გიხდით ჩვენი პროდუქციის არჩევისთვის.
სიამოვნებით გთავაზობთ ნაწარმსა და მოწყობილობებს, რომლებიც შემუშავებული და დამზადებულია ხარისხის, ფუნქციონალურობისა და დიზაინის მაღალი მოთხოვნების შესაბამისად. ექსპლუატაციის დაწყებამდე ყურადღებით წაიკითხეთ წინამდებარე სახელმძღვანელო, რომელიც შეიცავს თქვენი უსაფრთხოებისთვის მნიშვნელოვან ინფორმაციას, ასევე რეკომენდაციებს პროდუქტის სწორად გამოყენებისა და მოვლისთვის. იზრუნეთ წინამდებარე სახელმძღვანელოს შენარჩუნებაზე და გამოიყენეთ იგი, როგორც საცნობარო მასალა ნაწარმის შემდგომი ექსპლუატაციისას.

მოწყობილობის დანიშნულება

ორთქლის უთო — მოწყობილობა, რომელიც განკუთვნილია ქსოვილის ნაწარმის გასწორებისთვის ცხელი ორთქლის ნაკადის საშუალებით.

უსაფრთხოების ზომები

- ორთქლის უთოს გამოყენებისას არ დატვირთოთ კვების ქსელი მაღალი სიმძლავრის მოწყობილობებით.
- მოწყობილობა ჩართეთ მხოლოდ დამიწებულ როზეტში.
- მოწყობილობის კვების წყაროსთან დაკავშირებამდე დარწმუნდით, რომ თქვენი საშინაო ელექტროქსელის პარამეტრები შეესაბამება მის ტექნიკურ მახასიათებლებს.
- ხილული დაზიანებების აღმოჩენისას არ გამოიყენოთ მოწყობილობა. დაუყოვნებლივ გამორთეთ იგი ქსელიდან და მიმართეთ ავტორიზებულ სერვის ცენტრს.
- მომსახურება და შეკეთება უნდა განხორციელდეს მხოლოდ ავტორიზებული სერვის ცენტრის კვალიფიციური სპეციალისტების მიერ. არ სცადოთ მოწყობილობის დამოუკიდებლად შეკეთება. ეს ჩამოგართმევთ გარანტიას.
- გამოიყენეთ მოწყობილობა მხოლოდ დანიშნულებისამებრ.
- არ ჩაუშვათ მოწყობილობა, კვების შნური ან შტეფსელი წყალში.
- არ დატოვოთ ორთქლის უთო ზედამხედველობის გარეშე მუშაობის დროს.
- მუშაობის დროს არ მიმართოთ მოწყობილობა ადამიანებისა და ცხოველებისკენ.
- დამწვრობის თავიდან ასაცილებლად არ გაუკეთოთ ტანსაცმელს ორთქლის დამუშავება სხეულზე.
- დამწვრობის თავიდან ასაცილებლად არ შეეხოთ ძირს და ორთქლის გამოსვლის ხვრელებს. მოწყობილობა დაიჭირეთ მხოლოდ სახელურით და იყავით ფრთხილად ცხელ ორთქლთან მუშაობისას.
- არ გადაკეცოთ და არ გადაატრიალოთ ორთქლის შლანგი და არ დადოთ იგი იატაკზე.
- არ მოხსნათ ორთქლის შლანგი მოწყობილობის კორპუსიდან მისი მუშაობის დროს.
- გამოიყენეთ მხოლოდ ოთახის ტემპერატურის წყალი. არ გამოიყენოთ ცხელი წყალი, რადგან ამან შეიძლება გამოიწვიოს რეზერვუარის დეფორმაცია. გამოიყენეთ მხოლოდ წყალსადენის ან დისტილირებული წყალი მინერალური მინარევებისა და სარეცხი ან სხვა საშუალებების დამატების გარეშე.
- ყოველთვის შეამოწმეთ წყლის არსებობა და დონე. არ გამოიყენოთ ორთქლის უთო, თუ რეზერვუარში წყალი არ არის.
- ყოველთვის გამორთეთ მოწყობილობა ქსელიდან წყლის ჩამოსხმამდე, ასევე რეზერვუარში წყლის დასხმამდე.

- ჩამოასხით წყლის ნარჩენები და მიეცით მოწყობილობას სრულად გაცივების საშუალება, სანამ შენახვაზე მოაქცევთ.
- არ გადაადგილოთ ქსელში ჩართული მოწყობილობა — ჯერ გამოაერთეთ კვების შნური.
- არ გამოიყენოთ და არ შეინახოთ მოწყობილობა მომატებული ტენიანობის მქონე ოთახებში.
- გამორთეთ მოწყობილობა კვების ქსელიდან, თუ იგი არ გამოიყენება, ასევე წმენდამდე, გაუმართაობის აღმოჩენის შემთხვევაში და ჭექა-ქუხილის დროს.
- ხანძრის რისკის თავიდან ასაცილებლად არ განათავსოთ ეს მოწყობილობა ადვილად აალებადი მასალების უშუალო სიახლოვეს.
- გამოიყენეთ მხოლოდ მოწყობილობასთან ერთად მოწოდებული კომპლექტაცია. ნებისმიერი სხვა კომპლექტაციის გამოყენებამ შეიძლება საფრთხე შეუქმნას სიცოცხლესა და ჯანმრთელობას, ასევე ჩამოგართვათ უფასო საგარანტიო მომსახურების უფლება.
- მოწყობილობა არ არის განკუთვნილი ბავშვებისა და შეზღუდული ფიზიკური, სენსორული ან გონებრივი შესაძლებლობების მქონე პირების მიერ გამოსაყენებლად, გარდა იმ შემთხვევებისა, როდესაც მათზე ზედამხედველობას ახორციელებენ მათი უსაფრთხოებისთვის პასუხისმგებელი სხვა პირები. არ მისცეთ ბავშვებს მოწყობილობით თამაშის საშუალება.
- მოწყობილობა არ არის განკუთვნილი კომერციული მიზნებისთვის გამოსაყენებლად.

ტექნიკური მახასიათებლები

- მოდელი: AFS-2300MY.
- სავაჭრო ნიშანი: Aceline.
- კვების პარამეტრები: 220–240 ვ, 50–60 ჰც.
- წყლის რეზერვუარის მოცულობა: 2,2 ლ.
- სიმძლავრე: 2200 ვტ.
- უწყვეტი მუშაობის დრო: 60 წთ.
- ორთქლის მიწოდება: 35 გ/წთ.
- ორთქლის შლანგის სიგრძე: 1,15 მ.
- შნურის სიგრძე: 2,5 მ.
- კვების შნურის დამაგრების ტიპი: Y.
- მტვერისა და ტენისგან დაცვის ხარისხი: IP00.
- ელექტროდენით დაზიანებისგან დაცვის კლასი: I.
- გამოყენების სფერო: საყოფაცხოვრებო.

კომპლექტაცია

- მოწყობილობა.
- დამცავი ხელთათმანი.
- ჯაგრისი.
- ექსპლუატაციის სახელმძღვანელო.

მოწყობილობის სქემა

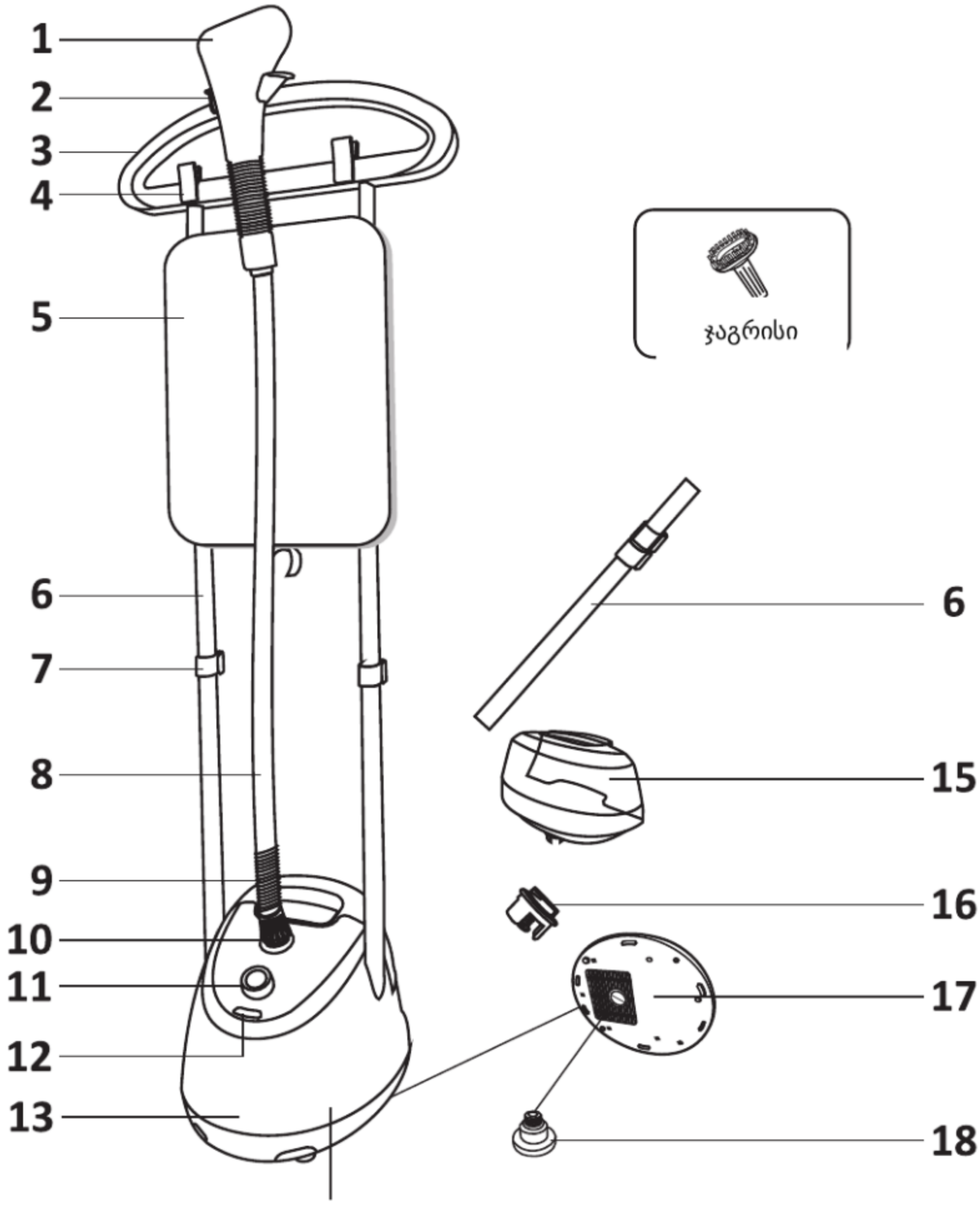

1. ორთქლის უთო.
2. ორთქლის უთოს დამჭერი.
3. ტანსაცმლის საკიდი.
4. დამჭერები.
5. გასაუთოებელი დაფა.
6. ტელესკოპური სადგარი.
7. სადგარის ფიქსატორი.
8. ორთქლის შლანგი.
9. ზამბარა.
10. ორთქლის შლანგის კონექტორი.
11. გადამრთველი.
12. სინათლის ინდიკატორი.
13. მოწყობილობის კორპუსი.
14. ბოილერი.
15. წყლის რეზერვუარი.
16. წყლის რეზერვუარის სახურავი.
17. კორპუსის ფუძე.
18. ჩამშვები ხვრელის სახურავი.

აწყობის თანმიმდევრობა

ნაბიჯი 1

ჩადეთ ტელესკოპური სადგარების უფრო სქელი ბოლოები მოწყობილობის კორპუსის ზედა ნაწილში არსებულ ბუდეებში. დარწმუნდით, რომ ისინი ბოლომდეა ჩადგმული.



ნაბიჯი 2

ამოხსენით სადგარის ფიქსატორი. ამოაწიეთ იგი შესაბამის სიმაღლემდე და მოაჭერით ფიქსატორი.

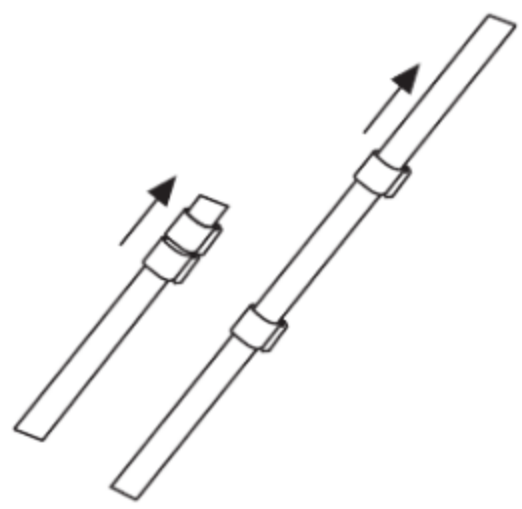

ნაბიჯი 3

ჩამოაცვით ორთქლის უთოს დამჭერი ტანსაცმლის საკიდზე, შემდეგ კი დააყენეთ იგი ტელესკოპური სადგარების თხელ ბოლოებზე.

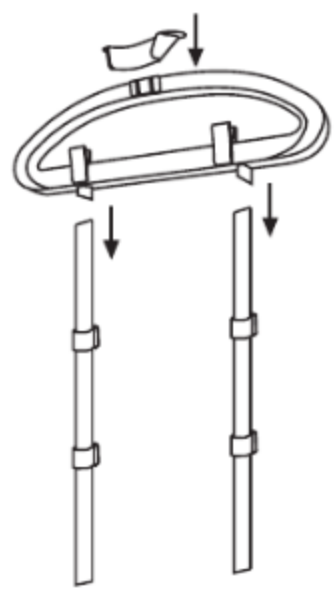

ნაბიჯი 4

სრულად გამოწიეთ ტელესკოპური სადგარები და დააყენეთ მათზე გასაუთოებელი დაფა.

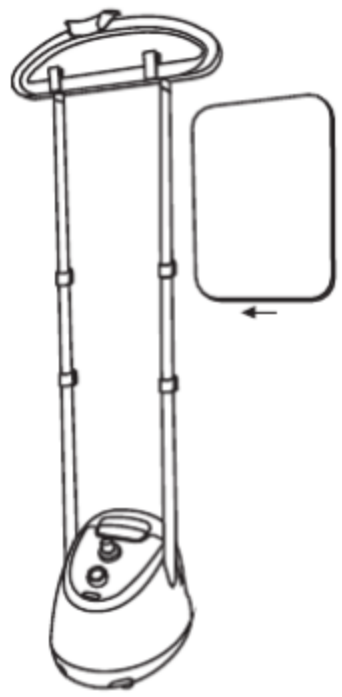

ნაბიჯი 5

დააკავშირეთ ორთქლის შლანგის ბოლო მოწყობილობის კორპუსზე არსებულ ორთქლის გამოსასვლელ ხვრელთან. დააფიქსირეთ შლანგი კონექტორის საათის ისრის მიმართულებით შემობრუნებით.



ნაბიჯი 6

მოხსენით წყლის რეზერვუარის სახურავი, საათის ისრის საწინააღმდეგო მიმართულებით შემობრუნებით. აავსეთ რეზერვუარი სუფთა, ოთახის ტემპერატურის წყლით, შემდეგ კი მოაჭერით სახურავი.

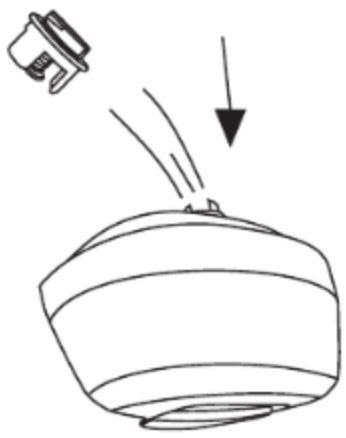

ნაბიჯი 7

ჩადგით წყლის რეზერვუარი მოწყობილობის კორპუსში. მოწყობილობა მზადაა გამოსაყენებლად.

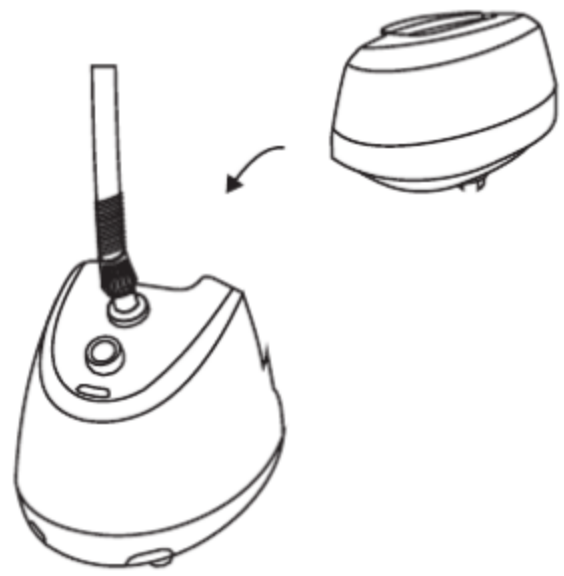

მოწყობილობის ექსპლუატაცია

გასაუთოებელი დაფის გამოყენება

დაფის გამოყენება ვერტიკალურ მდგომარეობაში

1. სრულად გამოწიეთ ტელესკოპური სადგარები.
2. დააყენეთ გასაუთოებელი დაფა სადგარებზე. ორთქლით დამუშავებისას მიაჭირეთ ტანსაცმელი დაფას.

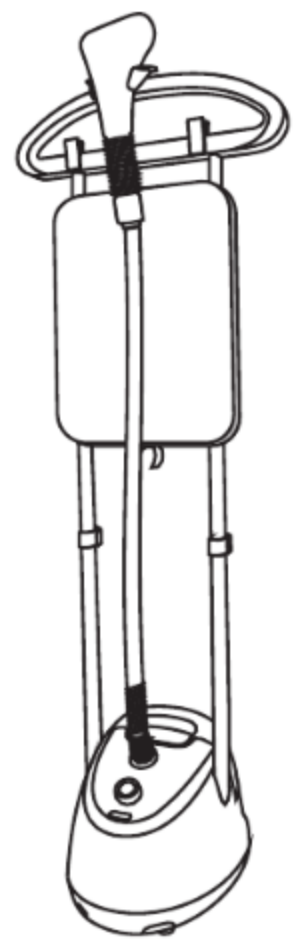

დაფის გამოყენება ჰორიზონტალურ მდგომარეობაში

1. სრულად შეკეცეთ ტელესკოპური სადგარები.
2. დააყენეთ გასაუთოებელი დაფა ტანსაცმლის საკიდზე, დაუბრუნეთ მას დაფის უკანა კაუჭები.
3. დადეთ ტანსაცმელი გასაუთოებელ დაფაზე.

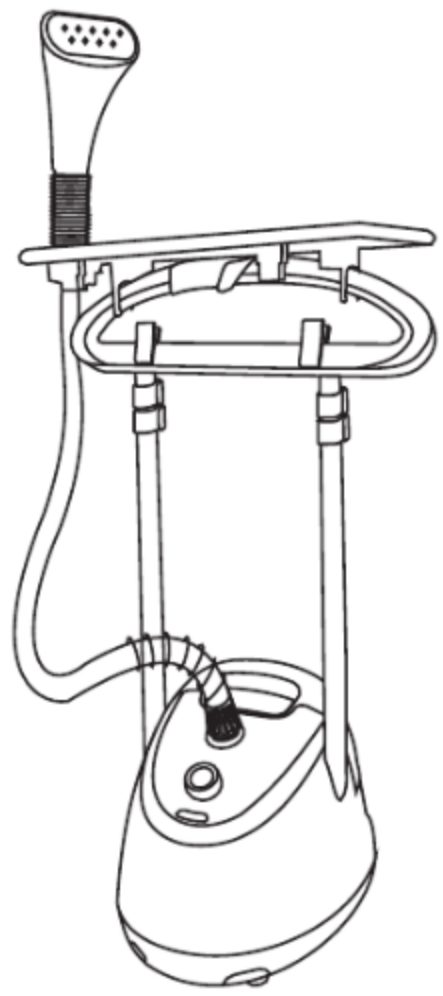

ჩართვა

ჩართეთ მოწყობილობა, გადამრთველის საჭირო მდგომარეობაში შემობრუნებით:

- 1 — სიმძლავრის პირველი დონე (1300 ვტ);
- 2 — სიმძლავრის მეორე დონე (2000 ვტ).

აინთება სინათლის ინდიკატორი, რის შემდეგაც დაიწყება გახურება.

გაორთქვლა

1. ჩამოკიდეთ ტანსაცმელი საკიდზე. ერთი ხელით ოდნავ დაჭიმეთ ტანსაცმლის ქვედა ნაწილი ქსოვილის გასასწორებლად.
2. მეორე ხელში აიღეთ ორთქლის უთო. ფრთხილად მიაჭირეთ უთო ქსოვილს და გაატარეთ იგი ზემოდან ქვემოთ რამდენჯერმე.
3. საყელოსა და სახელოების დასამუშავებლად გამოიყენეთ უფრო დიდი წნევა და გაზარდეთ ქსოვილის დამუშავების დრო.
4. ტანსაცმლის პირა მხრიდან დამუშავების შემდეგ, საჭიროების შემთხვევაში, ანალოგიურად დაამუშავეთ იგი შიდა მხრიდანაც.
5. გამოყენების შემდეგ გამორთეთ მოწყობილობა და მიეცით მას სრულად გაცივების საშუალება.

შესაძლო პრობლემები და მათი გადაწყვეტა

პრობლემა	შესაძლო მიზეზი	გადაწყვეტა
მოწყობილობა არ გამოყოფს ორთქლს. სინათლის ინდიკატორი არ ანთია	შტეფსელი როზეტში არ არის ჩართული	ჩართეთ შტეფსელი როზეტში
	თერმოსტატის/დამცავის გაუმართაობა	მიმართეთ ავტორიზებულ სერვის ცენტრს
	შიდა გამტარის გაწყვეტა	მიმართეთ ავტორიზებულ სერვის ცენტრს
ინდიკატორი ანთია, მაგრამ მოწყობილობა ორთქლს არ გამოყოფს	რეზერვუარში წყალი არ არის	აავსეთ რეზერვუარი წყლით
	ბოილერში წყლის შემავალი ხვრელი დაბლოკილია	გაწმინდეთ ბოილერის კედლები ექსპლუატაციის ინსტრუქციის შესაბამისად
სუსტი ორთქლის მიწოდება, რომელსაც ხმამაღალი ხმები ახლავს	ორთქლის შლანგი გადაკეცილია ან მოწყობილობის კორპუსზე დაბლა მდებარეობს	გაასწორეთ ორთქლის შლანგი ან ასწიეთ იგი მოწყობილობის კორპუსზე მაღლა
ორთქლის უთოდან წყალი წვეთავს	ორთქლის უთო დაზიანებულია	მიმართეთ ავტორიზებულ სერვის ცენტრს
	უთო ჰორიზონტალურად მდებარეობს	განათავსეთ უთო ვერტიკალურად
ორთქლის შლანგისა და მოწყობილობის კორპუსის შეერთების ადგილიდან წყალი წვეთავს	რეზინის საკუმაცია გამაგრდა	მიმართეთ ავტორიზებულ სერვის ცენტრს
	კონექტორი შესუსტდა	მოაჭერით კონექტორი საათის ისრის მიმართულებით
წყლის გაჟონვა	წყლის რეზერვუარი გასკდა	მიმართეთ ავტორიზებულ სერვის ცენტრს
წყლის რეზერვუარი დეფორმირდა	რეზერვუარში ჩასხმული იყო ცხელი წყალი ან სარეცხი საშუალების შემცველი წყალი	გაწმინდეთ რეზერვუარი და განაგრძეთ მოწყობილობის ექსპლუატაცია

მომსახურება და მოვლა

1. წმენდამდე გამორთეთ მოწყობილობა და მიეცით მას სრულად გაცივების საშუალება.
2. მოხსენით წყლის რეზერვუარი მოწყობილობის კორპუსიდან, ამოუხსენით სახურავი და ჩამოღვარეთ დარჩენილი წყალი. გარეცხეთ რეზერვუარი სუფთა წყლით და მიეცით მას სრულად გაშრობის საშუალება, შემდეგ კი დააბრუნეთ რეზერვუარი ადგილზე.
3. დაატრიალეთ მოწყობილობის კორპუსი დაბლა პირით, მოხსენით ჩამშვები ხვრელის სახურავი და ჩამოღვარეთ წყლის ნარჩენები. შემდეგ დააბრუნეთ ჩამშვები ხვრელის სახურავი ადგილზე.

მონტაჟის, შენახვის, გადაზიდვის (ტრანსპორტირების), რეალიზაციისა და უტილიზაციის წესები და პირობები

- მოწყობილობის მონტაჟის წესები და პირობები აღწერილია წინამდებარე ექსპლუატაციის სახელმძღვანელოს განყოფილებაში «აწყობის თანმიმდევრობა».
- მოწყობილობის შენახვა უნდა ხდებოდეს შეფუთვაში, გათბობად შენობებში მწარმოებელთან და მომხმარებელთან, ჰაერის ტემპერატურის 5 °C-დან 40 °C-მდე დიაპაზონში და ჰაერის ფარდობითი ტენიანობის არაუმეტეს 80%-ის პირობებში. შენობებში არ უნდა იყოს კოროზიის გამომწვევი აგრესიული მინარევები (მჟავების, ტუტეების ორთქლი).
- მოწყობილობის გადაზიდვა უნდა ხორციელდებოდეს მშრალ გარემოში.
- მოწყობილობა მოითხოვს ფრთხილ მოპყრობას, დაიცავით იგი მტვრის, ჭუჭყის, დარტყმების, ტენიანობის, ცეცხლის და სხვა მისთანათა ზემოქმედებისგან.
- მოწყობილობის რეალიზაცია უნდა ხორციელდებოდეს ადგილობრივი კანონმდებლობის შესაბამისად.
- მოწყობილობის სამსახურეო ვადის ამოწურვის შემდეგ მისი გადაგდება ჩვეულებრივ საყოფაცხოვრებო ნარჩენებთან ერთად დაუშვებელია. ამის ნაცვლად იგი უნდა ჩააბაროთ უტილიზაციისთვის ელექტრო და ელექტრონული მოწყობილობების შესაბამის მიმღებ პუნქტში, შემდგომი გადამუშავებისა და უტილიზაციისთვის ეროვნული ან ადგილობრივი კანონმდებლობის შესაბამისად. ამ პროდუქტის სწორი უტილიზაციის უზრუნველყოფით თქვენ ხელს უწყობთ ბუნებრივი რესურსების დაზოგვას და გარემოსა და ადამიანების ჯანმრთელობისთვის ზიანის თავიდან აცილებას, რომელიც შესაძლებელია არასათანადო მოპყრობის შემთხვევაში. ამ პროდუქტის მიმღები და უტილიზაციის პუნქტების შესახებ უფრო დეტალური ინფორმაციის მისაღებად მიმართეთ ადგილობრივ მუნიციპალურ ორგანოებს ან საყოფაცხოვრებო ნარჩენების გატანაზე პასუხისმგებელ საწარმოს.
- მოწყობილობის გაუმართაობის აღმოჩენისას დაუყოვნებლივ მიმართეთ ავტორიზებულ სერვის ცენტრს ან უტილიზაცია გაუკეთეთ მოწყობილობას.

დამატებითი ინფორმაცია

Manufacturer: Cixi Meiyu Electric Appliance Co., Ltd.
No. 698, Yu An Road, Zhouxiang, Cixi, Ningbo, Zhejiang, China.

მწარმოებელი: ცისი მეიუ ელექტრიკ ეფლაიენს კო., ლტდ.
№698, იუ ან შოსე, ჯოუსიანი, ცისი, ქ. ნინბო, ჯეძიანის პროვინცია, ჩინეთი.

დამზადებულია ჩინეთში.

იმპორტიორი საქართველოში / მწარმოებლის მიერ უფლებამოსილი პირი: შპს არგო ელექტრონიქს (Argo Electronics LLC), ს/კ 405791674, საქართველო, ქ. თბილისი, ვაკის რაიონი, ილია ჭავჭავაძის გამზირი, N 47, სადარბაზო 1, 1-2 სართული.
ელექტრონული ფოსტის მისამართი: info@dns-shop.ge

პროდუქცია აკმაყოფილებს EAEU-ს ტექნიკური რეგლამენტების მოთხოვნებს.

ნაწარმის გარეგნული სახე და მისი მახასიათებლები შეიძლება შეიცვალოს მომხმარებლის წინასწარი გაფრთხილების გარეშე, ხარისხის გაუმჯობესების მიზნით.



საქონელი დამზადებულია (თთ.წწწწ):_____ V.1