X3-MINI

DOMINION

CASE

ARDOR GAMING

სარჩევი

უსაფრთხოების ზომები 3
კომპლექტაცია 3
ტექნიკური მახასიათებლები 4
სამაგრი ელემენტების ნაკრები 5
ქეისის კედლების მოხსნა და დაყენება 5
კვების ბლოკის დაყენება 5
დედაპლატის დაყენება 6
გაგრილების დაყენება 6
HDD-ის დაყენება 7
ვიდეობარათის დაყენება 8
I/O პანელის სქემა 9
I/O პანელის დედაპლატასთან მიერთება 9
მონტაჟის, შენახვის, გადაზიდვის (ტრანსპორტირების), რეალიზაციისა და უტილიზაციის წესები და პირობები 10
საგარანტიო ვალდებულებები 10
დამატებითი ინფორმაცია 10

ქეისი

ARDOR GAMING DOMINION X3-Mini

მომხმარებლის სახელმძღვანელო

ძვირფასო მომხმარებელო!

გმადლობთ ნდობისთვის!

ჩვენი გუნდი სრულად იზიარებს კომპიუტერული თამაშებისადმი თქვენს გატაცებას, სწორედ ამიტომ ვცდილობთ, რომ თქვენი სათამაშო გამოცდილება ჩვენი გეიმინგ აქსესუარებით დაუვიწყარი გახდეს. გისურვებთ ახალ გამარჯვებებს და ყველაზე ნათელ შთაბეჭდილებებს!

უსაფრთხოების ზომები

- ნუ შეიტანთ ქეისის კონსტრუქციაში რაიმე ცვლილებას.
- ქეისი არ არის განკუთვნილი კომერციული მიზნებისთვის გამოსაყენებლად.
- ქეისი არ არის განკუთვნილი ბავშვებისა და შეზღუდული ფიზიკური, სენსორული ან გონებრივი შესაძლებლობების მქონე პირების მიერ გამოსაყენებლად, გარდა იმ შემთხვევებისა, როდესაც მათზე კონტროლს ახორციელებენ მათ უსაფრთხოებაზე პასუხისმგებელი სხვა პირები. არ მისცეთ ბავშვებს ქეისით თამაშის უფლება.

კომპლექტაცია

- ქეისი
- სამაგრი ელემენტების ნაკრები
- მომხმარებლის სახელმძღვანელო

სამაგრი ელემენტების ნაკრების შემადგენლობა



სადენების სამაგრი პლასტმასის ქამრები (× 6)



დედაპლატის სამაგრი დგარები (× 3)



დედაპლატისა და SSD-ის სამაგრი ხრახნები (× 23)



კვების ბლოკისა და ვიდეობარათის სამაგრი ხრახნები (× 7)



მყარი დისკის (HDD) 3.5” სამაგრი ხრახნები (× 8)

ტექნიკური მახასიათებლები

- მოდელი: X3-Mini.
- სავაჭრო ნიშანი: ARDOR GAMING.
- ზომის ტიპი: Mini-Tower.
- თავსებადი დედაპლატების ფორმ-ფაქტორი: Mini-ITX, Micro-ATX.
- კვების ბლოკი:
  - კვების ბლოკის ფორმ-ფაქტორი: ATX.
  - კვების ბლოკის მაქსიმალური სიგრძე: 180 მმ.
  - კვების ბლოკის განლაგება: ქვედა.
- ვენტილატორების მხარდაჭერა:
  - კომპლექტში შემავალი ვენტილატორები: 4 × 120 მმ.
  - ზედა ვენტილატორების მხარდაჭერა: 2 × 120 მმ.
  - ქვედა ვენტილატორების მხარდაჭერა: არ არის.
  - უკანა ვენტილატორების მხარდაჭერა: 1 × 120 მმ.
  - წინა ვენტილატორების მხარდაჭერა: 3 × 120 მმ.
  - გვერდითი ვენტილატორების მხარდაჭერა: არ არის.
  - ვენტილატორების მხარდაჭერა კვების ბლოკის განყოფილებაზე: არ არის.
  - ვენტილატორების მხარდაჭერა HDD-ის ქვედა სამაგრზე: არ არის.
- თხევადი გაგრილების სისტემის (თგს) მხარდაჭერა:
  - თგს რადიატორის ზედა სამონტაჟო ზომა: არ არის.
  - თგს რადიატორის გვერდითი სამონტაჟო ზომა: არ არის.
  - თგს რადიატორის წინა სამონტაჟო ზომა: არ არის.
  - თგს რადიატორის უკანა სამონტაჟო ზომა: 120 მმ.
- 2.5" დისკების განყოფილებების რაოდენობა: 2.
- 3.5" დისკების განყოფილებების რაოდენობა: 2.
- გაფართოების სლოტების რაოდენობა: 4.
- პროცესორის გამაგრილებლის მაქსიმალური სიმაღლე: 160 მმ.
- დაყენებადი ვიდეობარათის მაქსიმალური სიგრძე: 330 მმ.
- წინა პანელის მასალა: გამაგრებული მინა.
- მინის სისქე: 3 მმ.
- ლითონის სისქე: 0,45 მმ.
- მტვრის ფილტრი: 3 ც. (ზედა და ქვედა).
- კონექტორები: 2 × USB 2.0; 3,5 მმ jack (აუდიო); 3,5 მმ jack (მიკროფონი); USB 3.2 Gen 1 Type-A.
- I/O პანელის განლაგება: ზემოთ.
- ზომები (სიგანე × სიმაღლე × სიღრმე): 198 × 410 × 385 მმ.
- წონა ნეტო: 4 კგ.

ქეისის კედლების მოხსნა და დაყენება

კომპონენტების ქეისში დაყენებამდე მისი დაშლაა საჭირო.

- ჯერ მოხსენით გვერდითი პანელები, წინასწარ გამოხრახნეთ მათი დამჭერი ხრახნები.
- მოხსენით წინა პანელი, ქვემოდან თქვენკენ გამოქაჩვით.
- ქეისის ხელახლა აწყობისთვის შეასრულეთ ყველა მოქმედება საპირისპირო მიმდევრობით.

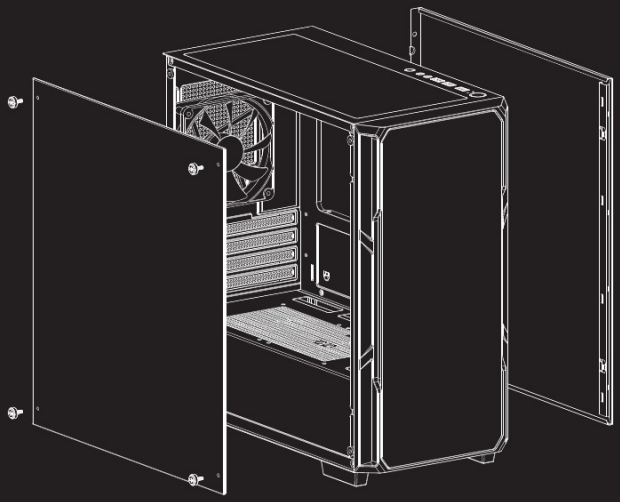

კვების ბლოკის დაყენება

1. მოათავსეთ კვების ბლოკი შესაბამის განყოფილებაში ისე, რომ კვების ბლოკის ვენტილატორი სავენტილაციო ხვრელებისკენ იყოს მიმართული.
2. შეუთავსეთ ქეისზე არსებული სამონტაჟო ხვრელები კვების ბლოკის ხვრელებს, შემდეგ ჩადეთ და მოუჭირეთ ხრახნები.

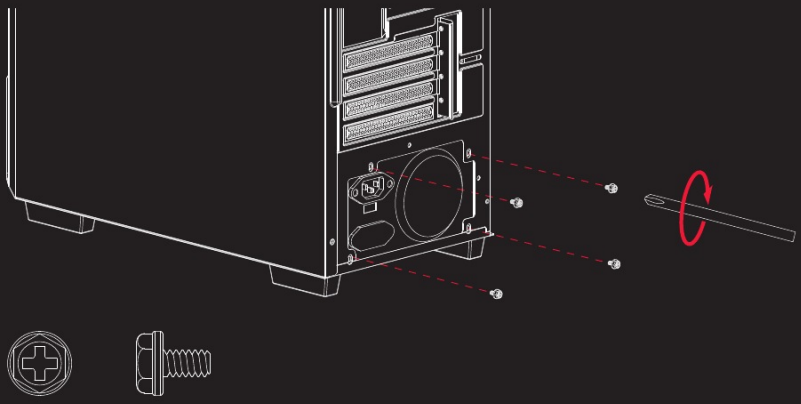

კვების ბლოკისა და ვიდეობარათის სამაგრი ხრახნები

დედაპლატის დაყენება

1. დააყენეთ დედაპლატის სამაგრი დგარები თქვენი დედაპლატის ფორმ-ფაქტორის შესაბამის ბუდეებში.
2. დააყენეთ დედაპლატა დგარებზე და დააფიქსირეთ ხრახნებით.



დედაპლატისა და SSD-ის სამაგრი ხრახნები

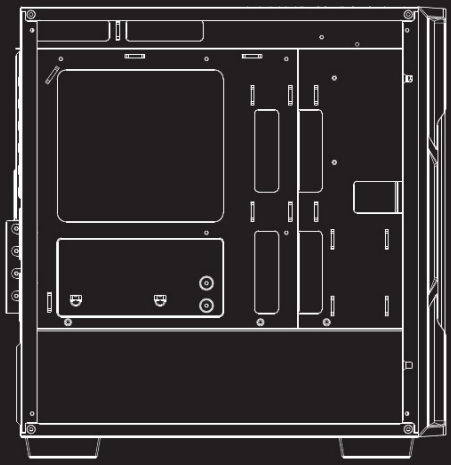



დედაპლატის სამაგრი დგარები

გაგრილების დაყენება

ქეისი მხარს უჭერს ვენტილატორების შემდეგ განლაგებას:

- წინა ვენტილატორები: 120 მმ × 3 (წინასწარ დაყენებულია)
- უკანა ვენტილატორები: 120 მმ × 1 (წინასწარ დაყენებულია)
- ზედა ვენტილატორები: 120 მმ × 2

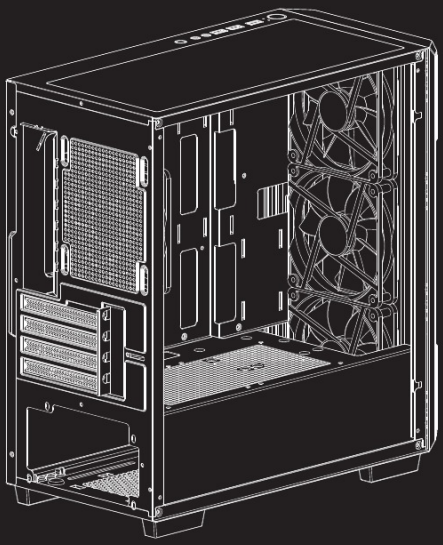

HDD-ის დაყენება

ამოიღეთ HDD დისკების განყოფილება ქეისიდან და დააფიქსირეთ მასში დისკი ქვემოთ მოცემული სქემის მიხედვით (ქეისში გათვალისწინებულია ორი HDD განყოფილება).



HDD-ის 3.5” სამაგრი ხრახნები

SSD-ის დაყენება

მოხსენით SSD დისკების განყოფილება ქეისზე მისი სამაგრის ადგილიდან და დააფიქსირეთ მასში დისკი ქვემოთ მოცემული სქემის მიხედვით (ქეისში გათვალისწინებულია ორი SSD განყოფილება).

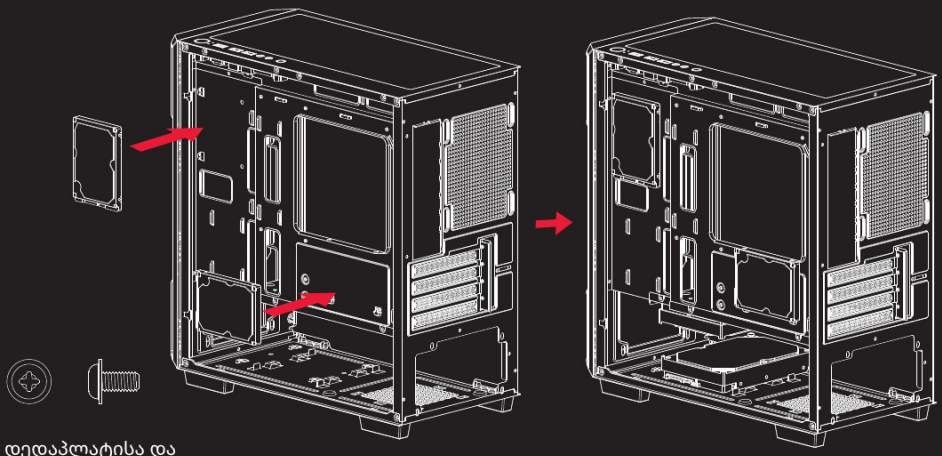

დედაპლატისა და
SSD-ის სამაგრი
ხრახნები

ვიდეობარათის დაყენება

ამოიღეთ ერთი ან რამდენიმე დამცავი ფირფიტა (ვიდეობარათის მიხედვით). ჩადეთ ვიდეობარათი დედაპლატის შესაბამის სლოტში და საიმედოდ დააფიქსირეთ ხრახნებით.

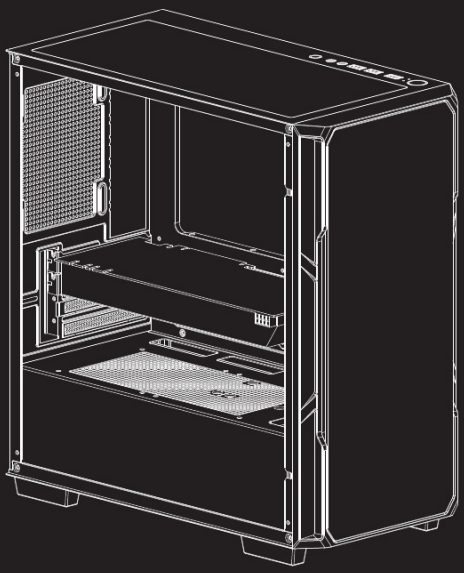

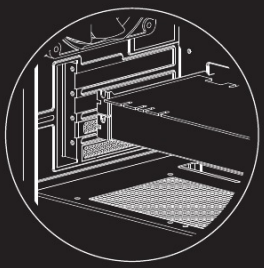



კვების ბლოკისა და
ვიდეობარათის სამაგრი
ხრახნები

I/O პანელის სქემა

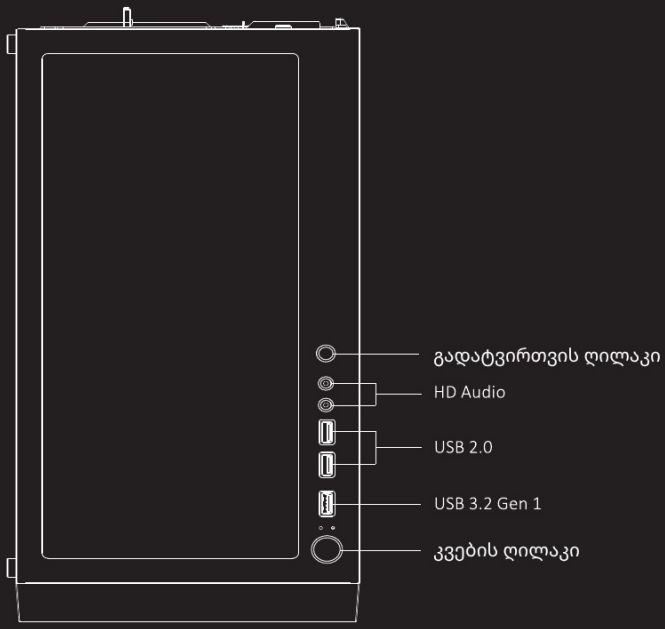

I/O პანელის დედაპლატასთან მიერთება

კონექტორები

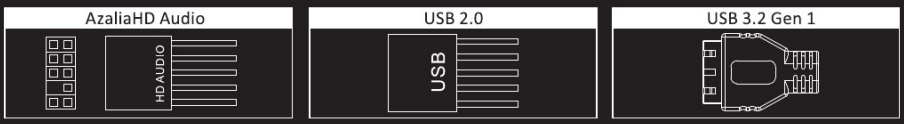

მიერთების ბუდეები

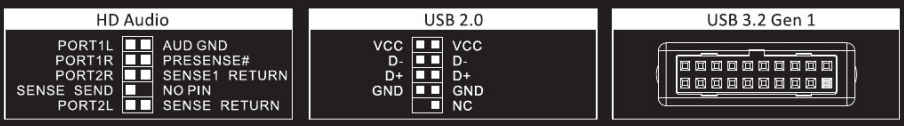

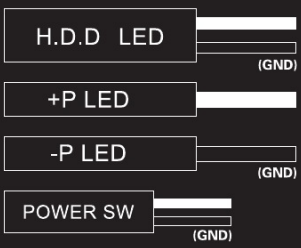

მონტაჟის, შენახვის, გადაზიდვის (ტრანსპორტირების), რეალიზაციისა და უტილიზაციის წესები და პირობები

- ქეისი არ საჭიროებს რაიმე მონტაჟს ან მუდმივ ფიქსაციას.
- ქეისის შენახვა უნდა განხორციელდეს შეფუთვაში, მწარმოებელსა და მომხმარებელთან, ჰაერის ტემპერატურაზე 5 °C-დან 40 °C-მდე და ჰაერის ფარდობითი ტენიანობისას არაუმეტეს 80 %. შენობებში არ უნდა იყოს კოროზიის გამომწვევი აგრესიული მინარევები (მჟავა, ტუტე ორთქლი).
- ქეისის გადაზიდვა უნდა განხორციელდეს მშრალ გარემოში.
- ქეისი მოითხოვს ფრთხილ მოპყრობას; დაიცავით იგი მტვრის, ჭუჭყის, დარტყმების, ტენიანობის, ცეცხლის და ა.შ. ზემოქმედებისგან.
- ქეისის რეალიზაცია უნდა განხორციელდეს ადგილობრივი კანონმდებლობის შესაბამისად.
- ამ ქეისის უტილიზაცია უნდა განხორციელდეს ადგილობრივი ნორმებისა და ნარჩენების გადამუშავების წესების შესაბამისად. ამ ქეისის სწორი უტილიზაციის უზრუნველყოფით, თქვენ ეხმარებით თავიდან აიცილოთ პოტენციური ზიანის მიყენება გარემოსა და ადამიანის ჯანმრთელობისთვის ნარჩენების უკონტროლო გაფრქვევის შედეგად და რაციონალურად გამოიყენოთ მატერიალური რესურსები. ამ ქეისის მიღებისა და უტილიზაციის პუნქტების შესახებ უფრო დაწვრილებითი ინფორმაცია შეგიძლიათ მიიღოთ ადგილობრივ მუნიციპალურ ორგანოებში ან საყოფაცხოვრებო ნარჩენების გატანის საწარმოში.
- ქეისის გაუმართაობის აღმოჩენისას დაუყოვნებლივ მიმართეთ ავტორიზებულ სერვისცენტრს ან გააუტილიზეთ ქეისი.

საგარანტიო ვალდებულებები

მწარმოებელი უზრუნველყოფს ქეისის შეუფერხებელ მუშაობას მთელი საგარანტიო ვადის განმავლობაში, ასევე მასალებსა და აწყობაში დეფექტების არარსებობას. საგარანტიო ვადა აითვლება ნაწარმის შეძენის მომენტიდან და ვრცელდება მხოლოდ ახალ პროდუქტებზე. საგარანტიო მომსახურება მოიცავს იმ ელემენტების უფასო შეკეთებას ან შეცვლას, რომლებიც მწყობრიდან გამოვიდა მომხმარებლის ბრალის გარეშე საგარანტიო ვადის განმავლობაში, მომხმარებლის სახელმძღვანელოს შესაბამისად ნაწარმის ექსპლუატაციის პირობით. ელემენტების შეკეთება ან შეცვლა ხორციელდება უფლებამოსილი სერვისცენტრების ტერიტორიაზე.

საგარანტიო ვადა: 18 თვე

ექსპლუატაციის ვადა: 24 თვე.

დამატებითი ინფორმაცია

Manufacturer: FOSHAN AOYINGQI COMPUTER PARTS CO.,LTD.
Building 2, Building 3, Building 4 & Building 5-1, No.2, Yinghua Road, Lutang Industrial Zone, Luocun, Shishan Town, Nanhai District, Foshan, Guangdong, China.

მწარმოებელი: ფოშან აოინცი კომპიუტე პარტს კო., ლტდ.
შენობები 2, 3, 4 და 5-1, №2, ინხუას გზატკეცილი, ლუტანის სამრეწველო ზონა, ლოცუნი, შიშანი, ნანხაის რაიონი, ქ. ფოშანი, გუანდუნის პროვ., ჩინეთი.

დამზადებულია ჩინეთში.

იმპორტიორი საქართველოში:
შპს არგო ელექტრონიქს ს/კ 405791674 საქართველო,
ქ. თბილისი, ვაკის რაიონი, ილია ჭავჭავაძის გამზირი, N 47, სადარბაზო 1, 1-2 სართული.
ელექტრონული ფოსტის მისამართი: info@dns-shop.ge

სპეციფიკაციები, ინფორმაცია პროდუქტის შესახებ, მისი კომპლექტაცია და ფუნქციონალი შეიძლება შეიცვალოს მომხმარებლისთვის წინასწარი შეტყობინების გარეშე ხარისხის გასაუმჯობესებლად.

საქონელი დამზადებულია (თვ.წწწწ): _____ v.2

გაიგეთ მეტი:

ARDOR-GAMING.COM
VK.COM/ARDOR_GAMING