CRYSTAL CG1

CASE

ARDOR GAMING

ქეისი ARDOR GAMING Crystal CG1 Midtower
მომხმარებლის სახელმძღვანელო

ძვირფასო მომხმარებელო!

გმადლობთ ნდობისთვის!

ჩვენი გუნდი სრულად იზიარებს კომპიუტერული თამაშებისადმი თქვენს გატაცებას, სწორედ ამიტომ ვცდილობთ, რომ თქვენი სათამაშო გამოცდილება ჩვენი გეიმინგ აქსესუარებით დაუვიწყარი გახდეს. გისურვებთ ახალ გამარჯვებებს და ყველაზე ნათელ შთაბეჭდილებებს!

მოწყობილობის დანიშნულება

ქეისი განკუთვნილია კომპიუტერის კომპონენტების გარე ზემოქმედებისგან, მექანიკური დაზიანებებისგან დასაცავად და მათი ტემპერატურული რეჟიმის შესანარჩუნებლად.

უსაფრთხოების ზომები

- ნუ შეიტანთ ქეისის კონსტრუქციაში რაიმე ცვლილებას.
- ქეისი არ არის განკუთვნილი კომერციული მიზნებისთვის გამოსაყენებლად.
- ქეისი არ არის განკუთვნილი ბავშვებისა და შეზღუდული ფიზიკური, სენსორული ან გონებრივი შესაძლებლობების მქონე პირების მიერ გამოსაყენებლად, გარდა იმ შემთხვევებისა, როდესაც მათზე კონტროლს ახორციელებენ მათ უსაფრთხოებაზე პასუხისმგებელი სხვა პირები. არ მისცეთ ბავშვებს ქეისით თამაშის უფლება.
- არ დაუშვათ, რომ სითხე მოხვდეს მოწყობილობაზე. ნუ შეეხებით ქეისს სველი ხელებით.

კომპლექტაცია

- ქეისი.
- მომხმარებლის სახელმძღვანელო.
- სამაგრი ელემენტების ნაკრები.
- ვიდეობარათის დამჭერი.

ტექნიკური მახასიათებლები

- მოდელი: Crystal CG1.
- სავაჭრო ნიშანი: ARDOR GAMING.
- ზომის ტიპი: Midtower.
- კვების ბლოკის ფორმ-ფაქტორი: ATX.
- თავსებადი დედაპლატების ფორმ-ფაქტორი:
  - mATX.
  - ITX.
  - ATX.
- თხევადი გაგრილების სისტემის რადიატორის უკანა სამონტაჟო ზომა: 120 მმ.
- თხევადი გაგრილების სისტემის რადიატორის ზედა სამონტაჟო ზომა:
  - 240 მმ.
  - 280 მმ.
  - 360 მმ.
  - 420 მმ.
- თხევადი გაგრილების სისტემის რადიატორის გვერდითი სამონტაჟო ზომა:
  - 120 მმ.
  - 240 მმ.
  - 280 მმ.
- ზედა ვენტილატორების მხარდაჭერა:
  - 3 × 120 მმ.
  - 3 × 140 მმ.
- მტვრის ფილტრების მხარდაჭერა: ქვედა პანელი.
- პროცესორის გამაგრილებლის მაქსიმალური სიმაღლე: 180 მმ.
- ვიდეობარათის მაქსიმალური სიგრძე: 400 მმ.
- წინა პანელის მასალა: მინა.
- ვენტილატორების კონტროლერი: ARGB hub-B.
- ვენტილატორების ზომები (შედის კომპლექტში):
  - გვერდითი: 3 × 120 მმ.
  - უკანა: 1 × 120 მმ.
- გვერდითი ვენტილატორების მხარდაჭერა:
  - 3 × 120 მმ.
  - 2 × 140 მმ.
- ვენტილატორების მხარდაჭერა კვების ბლოკის განყოფილებაზე:
  - 3 × 120 მმ.
  - 3 × 140 მმ.
- უკანა ვენტილატორების მხარდაჭერა: 1 × 120 მმ.
- I/O პანელის განლაგება: მარცხნივ.
- კვების ბლოკის განლაგება: ქვემოთ.
- კონექტორები:
  - USB Type-C.
  - 3.5 მმ jack.
  - USB 3.2 Gen1 × 2.
- 2.5" დისკების განყოფილებების რაოდენობა: 3 ც.
- 3.5" დისკების განყოფილებების რაოდენობა: 2 ც.
- გაფართოების სლოტების რაოდენობა: 7 ც.
- მინის სისქე: 4 მმ.
- ლითონის სისქე: 0,6–0,7 მმ.
- ზომები (სიგანე × სიგრძე × სიმაღლე): 238 × 483 × 502 მმ.
- წონა ნეტო: 9,48 კგ.

საგარანტიო ვალდებულებები

მწარმოებელი უზრუნველყოფს ქეისის შეუფერხებელ მუშაობას მთელი საგარანტიო ვადის განმავლობაში, ასევე მასალებსა და აწყობაში დეფექტების არარსებობას. საგარანტიო ვადა აითვლება ნაწარმის შეძენის მომენტიდან და ვრცელდება მხოლოდ ახალ პროდუქტებზე. საგარანტიო მომსახურება მოიცავს იმ ელემენტების უფასო შეკეთებას ან შეცვლას, რომლებიც მწყობრიდან გამოვიდა მომხმარებლის ბრალის გარეშე საგარანტიო ვადის განმავლობაში, მომხმარებლის სახელმძღვანელოს შესაბამისად ნაწარმის ექსპლუატაციის პირობით. ელემენტების შეკეთება ან შეცვლა ხორციელდება უფლებამოსილი სერვისცენტრების ტერიტორიაზე.

საგარანტიო ვადა: 18 თვე / ექსპლუატაციის ვადა: 24 თვე.

ქეისის გვერდითი პანელი

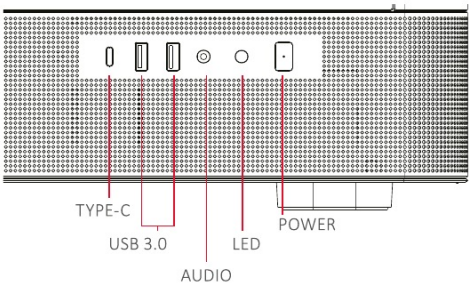

ქეისის გვერდითი პანელის დედაპლატასთან მიერთების სქემა

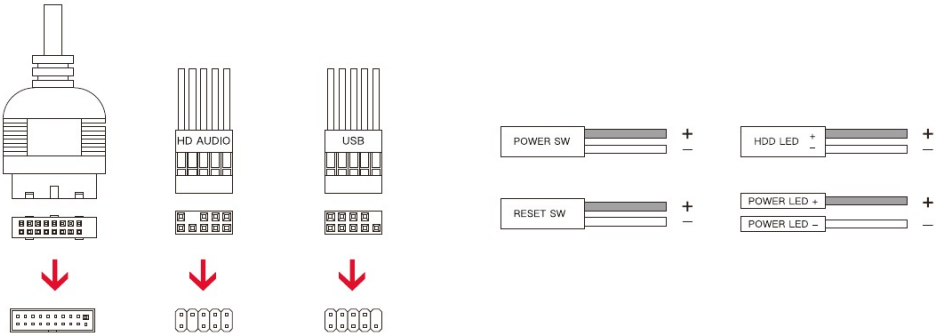

შენიშვნა: მიერთების დაწვრილებითი ინსტრუქციები იხილეთ თქვენს დედაპლატასთან ერთად მოწოდებულ ექსპლუატაციის სახელმძღვანელოში.

აწყობა

სამაგრი ელემენტების ნაკრები

 x17	დედაპლატის სამაგრი ხრახნები	 x1	ვიდეობარათის დამჭერი
 x6	კვების ბლოკის სამაგრი ხრახნები	 x6	სამაგრი ქამრები
 x3	დედაპლატის სამაგრი დგარები	 x1	დინამიკი
 x8	მყარი დისკის (HDD) სამაგრი ხრახნები	 x1	დედაპლატის დგარის მოსაჭერი ბიტი
 x2	სამაგრი კლიპსი		

აწყობამდე მოხსენით პანელები და გვერდითი მინა.

ყურადღება! დააწყვეთ კომპიუტერის ქეისის მინა რბილ ზედაპირზე, მაგალითად, ქსოვილზე ან საბანზე, ნაკაწრებისა და დაზიანებების თავიდან ასაცილებლად.

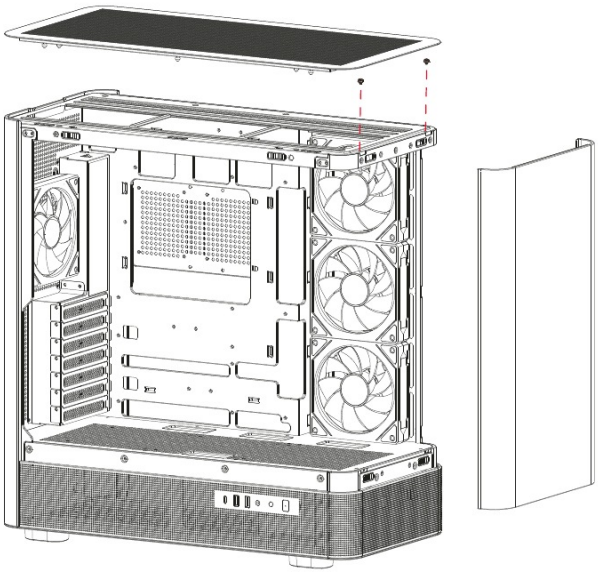

ვენტილატორების დამაგრება

- ზედა ვენტილატორების მხარდაჭერა:
  - 3 × 140 მმ.
  - 3 × 120 მმ.
- გვერდითი ვენტილატორების მხარდაჭერა:
  - 3 × 120 მმ.
  - 2 × 140 მმ.
- ვენტილატორების მხარდაჭერა კვების ბლოკის განყოფილებაზე:
  - 3 × 120 მმ.
  - 3 × 140 მმ.
- უკანა ვენტილატორების მხარდაჭერა: 1 × 120 მმ.

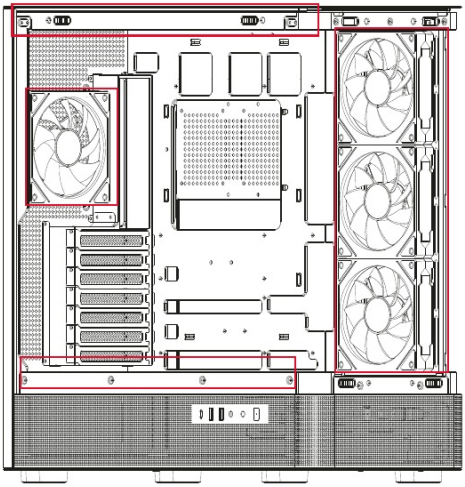

თხევადი გაგრილების სისტემის დამაგრება

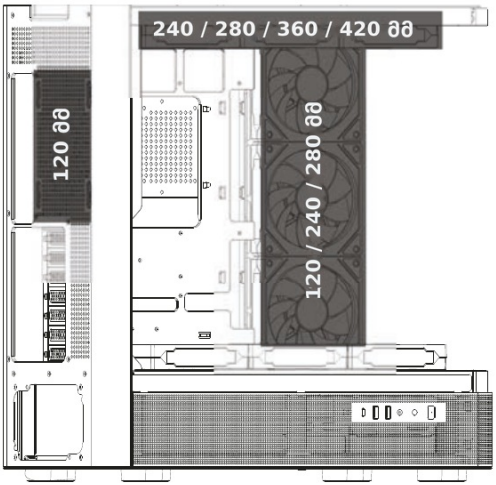

კვების ბლოკის დაყენება

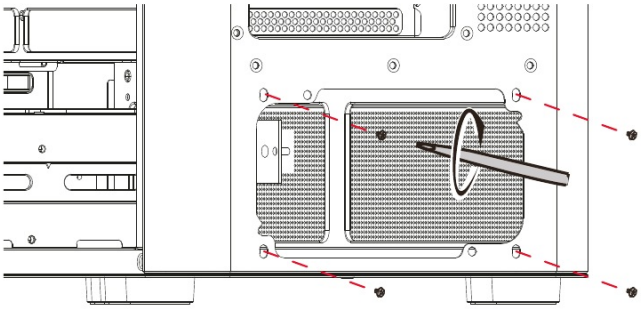

1. დააყენეთ კვების ბლოკი ქეისში.
2. ჩადეთ ხრახნები სქემაზე მითითებულ ხვრელებში და მოუჭირეთ ისინი.

დედაპლატის დაყენება

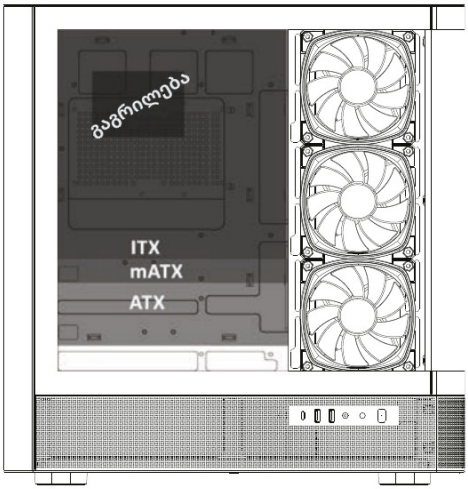

3. დააყენეთ დედაპლატის დგარები ქეისის შესაბამის ხვრელებში.
4. მოათავსეთ დედაპლატა დგარებზე.
5. დააფიქსირეთ დედაპლატა ხრახნებით.

ვიდეობარათის დაყენება

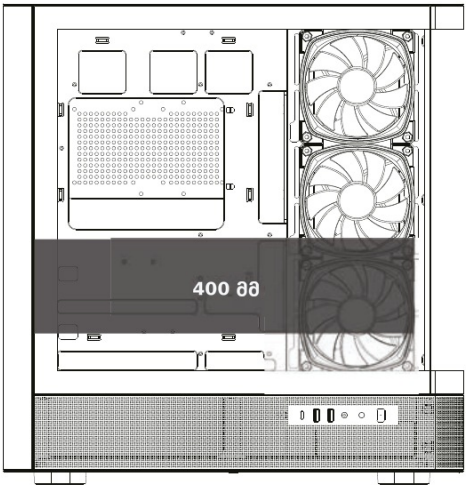

1. ამოიღეთ თქვენი ვიდეობარათისთვის საჭირო რაოდენობის PCI-სლოტის დამცავი ფირფიტები.
2. დააყენეთ ვიდეობარათი და დააფიქსირეთ ხრახნებით.

შენიშვნა: ვიდეოკარტის ჩამოწევის თავიდან ასაცილებლად, თავისუფალი კუთხე კომპლექტაციაში შემავალი შესაბამისი საყრდენით გაამაგრეთ.

SSD (2.5'') და HDD (3.5'') დისკების დაყენება

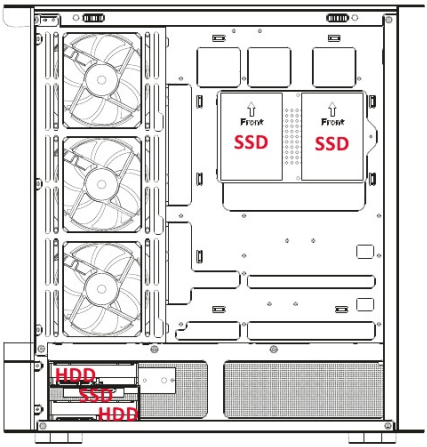

1. მოათავსეთ დისკი სამაგრში ხვრელების შეთავსებით.
2. დააფიქსირეთ დისკი ადგილზე ხრახნების მოჭერით.

ARGB-კონტროლერი ვენტილატორების განათების სამართავად

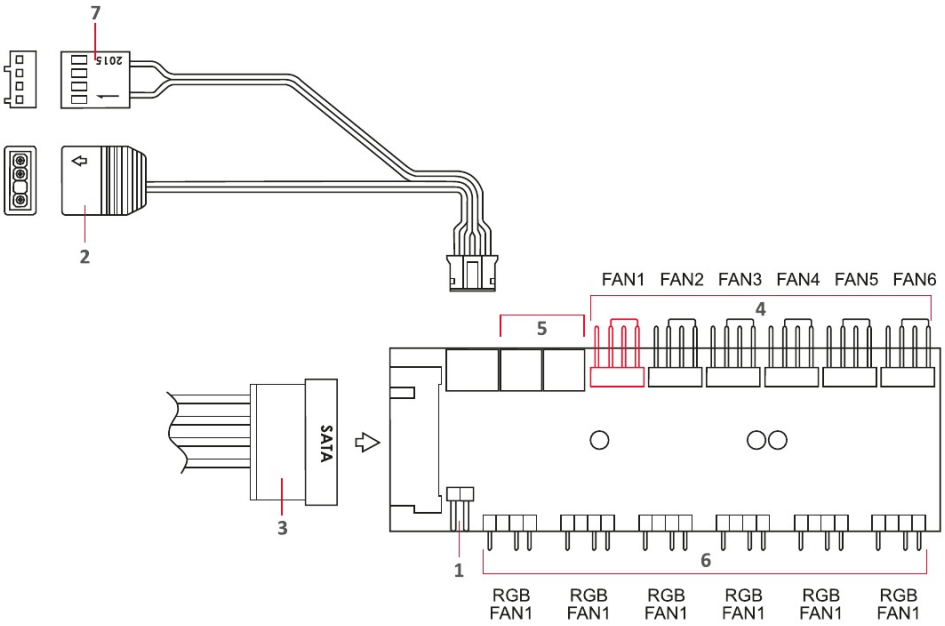

1. LED ღილაკის 2-pin კონექტორი განათების სამართავად.
2. 3-pin ARGB (5 ვ) კონექტორი დედაპლატასთან მისაერთებლად, განათების მწარმოებლის პროგრამული უზრუნველყოფით სამართავად.
3. კვების ბლოკთან მისაერთებელი SATA-კაბელი.
4. PWM ვენტილატორების 4-pin კონექტორი.
5. LED-ლენტის განათების 3-pin კონექტორები.
6. ვენტილატორების განათების მისაერთებლად და სამართავად 3-pin ARGB (5 ვ) კონექტორები.
7. დედაპლატასთან მისაერთებელი და PWM ვენტილატორების სამართავი კონექტორი.

შენიშვნა: FAN1 კონექტორზე (მონიშნულია წითლად) მიერთებული ვენტილატორიდან დედაპლატა წაიკითხავს ვენტილატორების ბრუნვის სიჩქარეს.

ექსპლუატაცია

- მართვა ხორციელდება ხელით, ქეისის გვერდით პანელზე არსებული LED ღილაკით. პირველი ჩართვისას აქტიურდება განათების შემთხვევითი LED-ეფექტი.
- დააჭირეთ LED ღილაკს და 3 წამის განმავლობაში არ აუშვათ, რათა გადაერთოთ განათების მართვაზე დედაპლატის პროგრამული უზრუნველყოფის საშუალებით.
- დააჭირეთ LED ღილაკს და 5 წამის განმავლობაში არ აუშვათ განათების გამოსართავად.
- კვლავ დააჭირეთ ღილაკს LED ღილაკით მართვაზე დასაბრუნებლად.

ვენტილატორების განათების მართვა R/LED ღილაკით

1. შეაერთეთ LED ღილაკის კონექტორი 2-pin კონექტორთან.
2. შეაერთეთ ვენტილატორები 4-pin კონექტორებთან.
3. შეაერთეთ კონტროლერთან ვენტილატორების 3-pin ARGB (5 ვ) კონექტორები ვენტილატორების განათების მისაერთებლად და სამართავად.

4. შეაერთეთ LED-ლენტა 3-pin კონექტორებთან.
5. შეაერთეთ SATA-კაბელი კვების კონექტორთან.
6. დააჭირეთ LED ღილაკს კომპიუტერის ქეისზე მუშაობის დასაწყებად.

ვენტილატორების განათების მართვა დედაპლატის პროგრამული უზრუნველყოფით

1. დარწმუნდით, რომ თქვენს დედაპლატას აქვს 3-pin ARGB კონექტორის სამიერთებელი.
2. იპოვეთ კონტროლერზე 3-pin ARBG კონექტორი.
3. შეაერთეთ კონტროლერის 3-pin ARGB კონექტორი დედაპლატასთან.
4. სანამ 3-pin ARGB კონექტორს დედაპლატასთან შეაერთებთ, თქვენი დედაპლატის მწარმოებლის ოფიციალური საიტიდან ჩამოტვირთეთ და დააინსტალირეთ თქვენს კომპიუტერზე ვენტილატორების განათების მართვის პროგრამული უზრუნველყოფა. თქვენს დედაპლატაზე პროგრამული უზრუნველყოფის ჩართვის შემდეგ უნდა აინთოს სინათლის ინდიკატორი, რომელიც ადასტურებს წარმატებულ სინქრონიზაციას (ინდიკატორის მდებარეობა დამოკიდებულია თქვენი დედაპლატის მოდელზე).
5. დააჭირეთ LED ღილაკს თქვენი კომპიუტერის ქეისზე და 3 წამის განმავლობაში არ აუშვათ, რათა გადაერთოთ ვენტილატორების განათების მართვაზე დედაპლატის პროგრამული უზრუნველყოფის საშუალებით. კვლავ დააჭირეთ ღილაკს ღილაკით მართვაზე დასაბრუნებლად.

მონტაჟის, შენახვის, გადაზიდვის (ტრანსპორტირების), რეალიზაციისა და უტილიზაციის წესები და პირობები

- ქეისი არ საჭიროებს რაიმე მონტაჟს ან მუდმივ ფიქსაციას.
- ქეისის შენახვა უნდა განხორციელდეს შეფუთვაში, გათბობად შენობებში, მწარმოებელსა და მომხმარებელთან, ჰაერის ტემპერატურაზე 5 °C-დან 40 °C-მდე და ჰაერის ფარდობითი ტენიანობისას არაუმეტეს 80 %. შენობებში არ უნდა იყოს კოროზიის გამომწვევი აგრესიული მინარევები (მჟავა, ტუტე ორთქლი).
- ქეისის გადაზიდვა უნდა განხორციელდეს მშრალ გარემოში.
- ქეისი მოითხოვს ფრთხილ მოპყრობას; დაიცავით იგი მტვრის, ჭუჭყის, დარტყმების, ტენიანობის, ცეცხლის და ა.შ. ზემოქმედებისგან.
- ქეისის რეალიზაცია უნდა განხორციელდეს ადგილობრივი კანონმდებლობის შესაბამისად.
- ამ ქეისის უტილიზაცია უნდა განხორციელდეს ადგილობრივი ნორმებისა და ნარჩენების გადამუშავების წესების შესაბამისად. ამ ქეისის სწორი უტილიზაციის უზრუნველყოფით, თქვენ ეხმარებით თავიდან აიცილოთ პოტენციური ზიანის მიყენება გარემოსა და ადამიანის ჯანმრთელობისთვის ნარჩენების უკონტროლო გაფრქვევის შედეგად და რაციონალურად გამოიყენოთ მატერიალური რესურსები. ამ ქეისის მიღებისა და უტილიზაციის პუნქტების შესახებ უფრო დაწვრილებითი ინფორმაცია შეგიძლიათ მიიღოთ ადგილობრივ მუნიციპალურ ორგანოებში ან საყოფაცხოვრებო ნარჩენების გატანის საწარმოში.
- ქეისის გაუმართაობის აღმოჩენისას დაუყოვნებლივ მიმართეთ ავტორიზებულ სერვისცენტრს ან გააუტილიზეთ ქეისი.

დამატებითი ინფორმაცია

მწარმოებელი: გუანდუნ პისენ ინდასტრიალ კო., ლტდ.
გუანტოს ქ. №1, გუანჩჟოუს (ცინიუანის) სატრანსფერო სამრეწველო პარკი, შიცზიაო, ცინჩენის რაიონი, ქ. ცინიუანი, გუანდუნის პროვ., ჩინეთი.

დამზადებულია ჩინეთში.

იმპორტიორი საქართველოში:
შპს არგო ელექტრონიქს ს/კ 405791674 საქართველო,
ქ. თბილისი, ვაკის რაიონი, ილია ჭავჭავაძის გამზირი, N 47, სადარბაზო 1, 1-2 სართული.
ელექტრონული ფოსტის მისამართი: info@dns-shop.ge

ნაწარმის გარეგნული სახე და მახასიათებლები შეიძლება შეიცვალოს მომხმარებლისთვის წინასწარი შეტყობინების გარეშე ხარისხის გასაუმჯობესებლად.

მოწყობილობის რეალური ინტერფეისი შეიძლება განსხვავდებოდეს ამ სახელმძღვანელოში წარმოდგენილისგან.

საქონელი დამზადებულია (თვ.წწწწ): _____ V.1

გაიგეთ მეტი:

ARDOR-GAMING.COM
VK.COM/ARDOR_GAMING