VOX

MICROPHONE

ARDOR GAMING

მიკროფონი Ardor Gaming Vox
მომხმარებლის სახელმძღვანელო

ძვირფასო მომხმარებელო!

გმადლობთ ნდობისთვის!

ჩვენი გუნდი სრულად იზიარებს კომპიუტერული თამაშებისადმი თქვენს გატაცებას, სწორედ ამიტომ ვცდილობთ, რომ თქვენი სათამაშო გამოცდილება ჩვენი გეიმინგ აქსესუარებით დაუვიწყარი გახდეს. გისურვებთ ახალ გამარჯვებებს და ყველაზე ნათელ შთაბეჭდილებებს!

მოწყობილობის დანიშნულება

მიკროფონი — ელექტროაკუსტიკური მოწყობილობაა, რომელიც განკუთვნილია აკუსტიკური რხევების ელექტრულ სიგნალად გარდასაქმნელად.

უსაფრთხოების ზომები

- შეინახეთ და გამოიყენეთ მოწყობილობა ნორმალურ ტემპერატურაზე -10 °C-დან +40 °C-მდე.
- არ შეინახოთ მოწყობილობა ოთახებში მომატებული ტენიანობით.
- არ დააყენოთ მოწყობილობა წყლის წყაროებისა და გამათბობელი ელემენტების უშუალო სიახლოვეს.
- მიკროფონი ძალიან მგრძნობიარე მოწყობილობაა. დაიცავით იგი ვარდნებისგან, დარტყმებისგან და სხვა დაზიანებებისგან.
- არ არის რეკომენდებული ამ მოწყობილობის გარე აუდიოსისტემებთან და დინამიკებთან დაკავშირება, რადგან ამან შეიძლება გავლენა მოახდინოს ხმის ჩაწერის ხარისხზე და მოწყობილობის დაზიანება გამოიწვიოს.
- გამოიყენეთ მხოლოდ ორიგინალური აქსესუარები.
- მოწყობილობა არ არის განკუთვნილი ბავშვებისა და შეზღუდული ფიზიკური, სენსორული ან გონებრივი შესაძლებლობების მქონე პირების მიერ გამოსაყენებლად, გარდა იმ შემთხვევებისა, როდესაც მათზე კონტროლს ახორციელებენ მათ უსაფრთხოებაზე პასუხისმგებელი სხვა პირები. არ მისცეთ ბავშვებს მოწყობილობით თამაშის უფლება.
- მოწყობილობა არ არის განკუთვნილი კომერციული მიზნებისთვის გამოსაყენებლად.

ტექნიკური მახასიათებლები

- მოდელი: Vox
- სავაჭრო ნიშანი: Ardor Gaming
- დანიშნულება: სასტუდიო
- მიკროფონის ტიპი: დინამიკური
- მიმართულების დიაგრამა: სუპერკარდიოიდული
- კვების ძაბვა: 5 ვ
- წინაღობა: 580 Ω
- სიგნალი/ხმაური თანაფარდობა: 65 დბ
- კონექტორები: jack 3.5 მმ, USB Type-C, XLR
- დისკრეტიზაციის სიხშირე: 24 ბიტი / 96 კჰც
- მგრძნობელობა (XLR): -51 დბ
- მგრძნობელობა (USB): -8 dBFS ± 3 dBFS
- კორპუსის მასალა: პლასტმასი
- კვების კაბელის სიგრძე: 3 მ
- წონა: 700 გ
- გამოყენების სფერო: საყოფაცხოვრებო

კომპლექტაცია

- მოწყობილობა
- USB Type-C კაბელი
- USB Type-C — USB-A ადაპტერი
- შესაცვლელი პოპ ფილტრი
- მომხმარებლის სახელმძღვანელო

მოწყობილობის სქემა

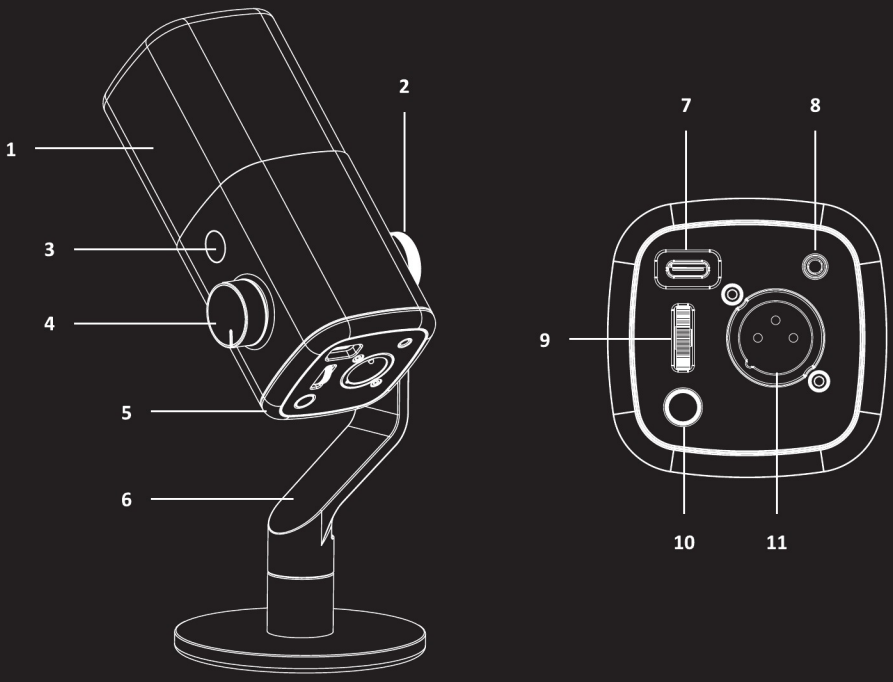

1. დინამიკური კაფსულა
2. დახრის კუთხის ფიქსატორი
3. მიკროფონის გამორთვის/ჩართვის სენსორული ღილაკი
4. მიკროფონის სიგნალის რეგულატორი
5. RGB-განათება
6. სადგამი
7. USB Type-C კონექტორი
8. ყურსასმენების აუდიოკონექტორი
9. ყურსასმენების ხმის რეგულატორი
10. განათების ჩართვის/გამორთვის ღილაკი
11. XLR კონექტორი

ექსპლუატაციის ინსტრუქცია

სიგნალის დონე / ხმის გამორთვა

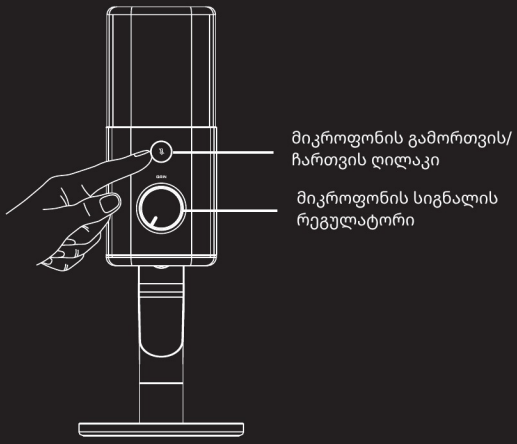

- დააჭირეთ ღილაკს „ “ მიკროფონის გამოსართავად/ჩასართავად.
- როცა მიკროფონი გამორთულია, განათება წითლად ანათებს.
- ატრიალეთ რეგულატორი „**GAIN**“ მიკროფონის სიგნალის დასარეგულირებლად: საათის ისრის მიმართულებით — გასაზრდელად, საათის ისრის საწინააღმდეგოდ — შესამცირებლად.

კომპიუტერთან დაკავშირება

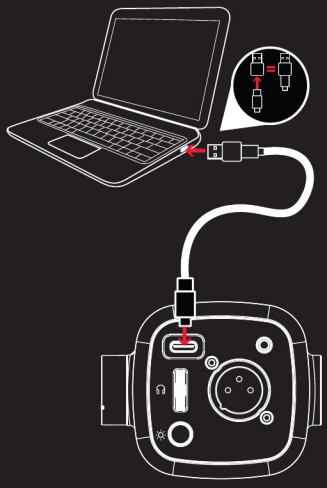

ჩადეთ USB Type-C კაბელის ერთი ბოლო მიკროფონის შესაბამის კონექტორში, ხოლო მეორე ბოლო ჩადეთ USB Type-C — USB-A ადაპტერში, რის შემდეგაც მოწყობილობის დაკავშირება შესაძლებელია კომპიუტერის USB-A კონექტორთან.

შენიშვნა: თუ თქვენს კომპიუტერს აქვს Type-C კონექტორი, მიკროფონის პირდაპირ მასთან დაკავშირებაც შეგიძლიათ.

მიკროფონის მოსმენის ხმის გამართვა

1. კომპიუტერის მართვის პანელზე დააჭირეთ მაუსის მარჯვენა ღილაკს ხატულაზე „🔊“.
2. აირჩიეთ ქვემენიუ „ხმის პარამეტრები“.
3. გადადით განყოფილებაში „შეყვანა“.
4. დააჭირეთ თქვენს მიკროფონს „Ardor Gaming Vox“, რათა გადახვიდეთ მის „თვისებებზე“.
5. საჭიროების შემთხვევაში დაარეგულირეთ მიკროფონი.

ყურადღება! ზემოაღნიშნული მოქმედებების თანმიმდევრობა აქტუალურია Windows 11-ისთვის; სხვა ოპერაციული სისტემის მქონე მოწყობილობებზე ის შეიძლება განსხვავდებოდეს.

ყურსასმენების მიერთება

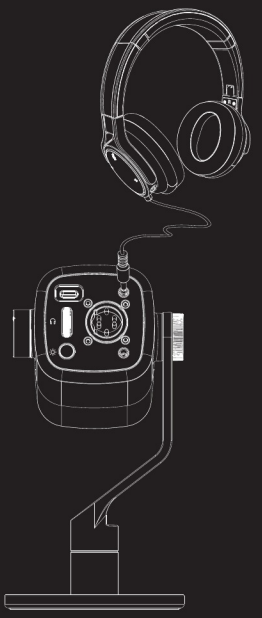

- მიუერთეთ სადენიანი ყურსასმენები მიკროფონის 3.5 მმ jack კონექტორს.
- დაარეგულირეთ ყურსასმენების ხმა მიკროფონზე არსებული ბორბლით.

განათება

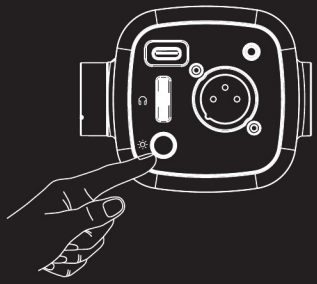

- დააჭირეთ განათების ღილაკს ფერის შესაცვლელად.
- დააჭირეთ და გეჭიროთ ღილაკზე 3 წამის განმავლობაში განათების გამოსართავად.

დახრის კუთხე

- მიკროფონის დახრის კუთხის დასარეგულირებლად მოუშვით ფიქსატორი და მოაბრუნეთ მიკროფონი თქვენთვის საჭირო მდგომარეობაში.
- მოწყობილობის გარკვეულ მდგომარეობაში დასაფიქსირებლად ბოლომდე მოუჭირეთ ფიქსატორი.



მიკროფონის პოზიცია

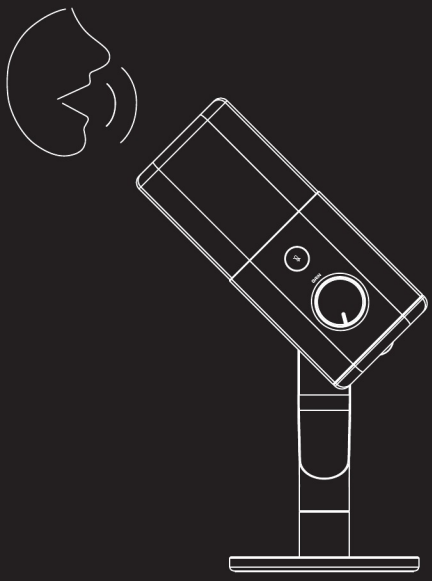

მონტაჟის, შენახვის, გადაზიდვის (ტრანსპორტირების), რეალიზაციისა და უტილიზაციის წესები და პირობები

- მოწყობილობა არ საჭიროებს რაიმე მონტაჟს ან მუდმივ ფიქსაციას.
- მოწყობილობის შენახვა უნდა განხორციელდეს შეფუთვაში, მწარმოებელსა და მომხმარებელთან, ჰაერის ტემპერატურაზე 5 °C-დან 40 °C-მდე და ჰაერის ფარდობითი ტენიანობისას არაუმეტეს 80%. შენობებში არ უნდა იყოს კოროზიის გამომწვევი აგრესიული მინარევები (მჟავა, ტუტე ორთქლი).
- მოწყობილობის გადაზიდვა უნდა განხორციელდეს მშრალ გარემოში.
- მოწყობილობა მოითხოვს ფრთხილ მოპყრობას; დაიცავით იგი მტვრის, ჭუჭყის, დარტყმების, ტენიანობის, ცეცხლის და ა.შ. ზემოქმედებისგან.
- მოწყობილობის რეალიზაცია უნდა განხორციელდეს ადგილობრივი კანონმდებლობის შესაბამისად.
- ამ მოწყობილობის უტილიზაცია უნდა განხორციელდეს ადგილობრივი ნორმებისა და ნარჩენების გადამუშავების წესების შესაბამისად. ამ პროდუქტის სწორი უტილიზაციის უზრუნველყოფით, თქვენ ეხმარებით თავიდან აიცილოთ პოტენციური ზიანის მიყენება გარემოსა და ადამიანის ჯანმრთელობისთვის ნარჩენების უკონტროლო გაფრქვევის შედეგად და რაციონალურად გამოიყენოთ მატერიალური რესურსები. ამ პროდუქტის მიღებისა და უტილიზაციის პუნქტების შესახებ უფრო დაწვრილებითი ინფორმაცია შეგიძლიათ მიიღოთ ადგილობრივ მუნიციპალურ ორგანოებში ან საყოფაცხოვრებო ნარჩენების გატანის საწარმოში.
- მოწყობილობის გაუმართაობის აღმოჩენისას დაუყოვნებლივ მიმართეთ ავტორიზებულ სერვისცენტრს ან მოახდინეთ მოწყობილობის უტილიზირება.

დამატებითი ინფორმაცია

მწარმოებელი: ნინბო აიინმეი ელექტროკუსტიკ ტექნოლოჯი კო., ლტდ.
№66, აღმ. გზატკეცილი ძინხუეი, პანხოს ქ., ინჩჟოუს რაიონი, ქ. ნინბო, ჩჟეძიანის პროვ., ჩინეთი.

დამზადებულია ჩინეთში.

იმპორტიორი საქართველოში:
შპს არგო ელექტრონიქს ს/კ 405791674 საქართველო,
ქ. თბილისი, ვაკის რაიონი, ილია ჭავჭავაძის გამზირი, N 47, სადარბაზო 1, 1-2 სართული.
ელექტრონული ფოსტის მისამართი: info@dns-shop.ge

სპეციფიკაციები, პროდუქტის შესახებ ინფორმაცია და მისი იერსახე შეიძლება შეიცვალოს მომხმარებლისთვის წინასწარი შეტყობინების გარეშე, ჩვენი პროდუქციის ხარისხის გაუმჯობესების მიზნით.



საქონელი დამზადებულია (თვ.წწწწ): _____ v.2

საგარანტიო ტალონი

SN/IMEI:

გარანტიაზე აყვანის თარიღი:

მწარმოებელი უზრუნველყოფს მოწყობილობის შეუფერხებელ მუშაობას მთელი საგარანტიო ვადის განმავლობაში, ასევე მასალებსა და აწყობაში დეფექტების არარსებობას. საგარანტიო ვადა აითვლება ნაწარმის შეძენის მომენტიდან და ვრცელდება მხოლოდ ახალ პროდუქტებზე. საგარანტიო მომსახურება მოიცავს იმ ელემენტების უფასო შეკეთებას ან შეცვლას, რომლებიც მწყობრიდან გამოვიდა მომხმარებლის ბრალის გარეშე საგარანტიო ვადის განმავლობაში, ნაწარმის მომხმარებლის სახელმძღვანელოს შესაბამისად ექსპლუატაციის პირობით. ელემენტების შეკეთება ან შეცვლა ხორციელდება უფლებამოსილი სერვისცენტრების ტერიტორიაზე.

საგარანტიო ვადა: 12 თვე.

ექსპლუატაციის ვადა: 24 თვე.

საგარანტიო ვალდებულებები და უფასო სერვისული მომსახურება არ ვრცელდება ქვემოთ ჩამოთვლილ აქსესუარებზე, რომლებიც საქონლის კომპლექტაციაში შედის, თუ მათი შეცვლა არ არის დაკავშირებული ნაწარმის დაშლასთან:

- კვების ელემენტები (ბატარეები) დისტანციური მართვის პულტისთვის.
- შემაერთებელი კაბელები, ანტენები და მათი გადამყვანები, ყურსასმენები, მიკროფონები, „HANDS-FREE“ მოწყობილობები; სხვადასხვა ტიპის საინფორმაციო მატარებლები, კომპლექტში მოწოდებული პროგრამული უზრუნველყოფა და დრაივერები (მათ შორის, მაგრამ არა მხოლოდ, ნაწარმის მყარ მაგნიტურ დისკებზე წინასწარ დაყენებული პროგრამული უზრუნველყოფა), გარე შეყვანა-გამოყვანის მოწყობილობები და მანიპულატორები.
- ქეისები, ჩანთები, ღვედები, სატარებელი თასმები, სამონტაჟო მოწყობილობები, ინსტრუმენტები, ნაწარმზე დართული დოკუმენტაცია.
- ხარჯვადი მასალები და ნაწილები, რომლებიც ბუნებრივ ცვეთას ექვემდებარება.

მწარმოებელი არ ცნობს საგარანტიო ვალდებულებებს შემდეგ შემთხვევებში:

- საგარანტიო ვადის ამოწურვა.
- თუ ნაწარმი, რომელიც განკუთვნილია პირადი (საყოფაცხოვრებო, საოჯახო) საჭიროებებისთვის, გამოიყენებოდა სამეწარმეო საქმიანობისთვის, ასევე სხვა მიზნებისთვის, რომლებიც არ შეესაბამება მის უშუალო დანიშნულებას.
- მწარმოებელი პასუხს არ აგებს ნაწარმის მფლობელისა და/ან მესამე პირების მიერ მიღებულ შესაძლო მატერიალურ, მორალურ და სხვა ზიანზე, რომელიც გამოწვეულია გამოყენებისას მომხმარებლის სახელმძღვანელოს მოთხოვნების დარღვევით, ნაწარმის მონტაჟისა და მომსახურების რეკომენდაციების, მიერთების წესების (მოკლე ჩართვები, რომლებიც ასევე წარმოიშვა შეუსაბამო ქსელური ძაბვის ზემოქმედების შედეგად, როგორც თავად ნაწარმზე, ისე მასთან ერთად მომუშავე ნაწარმზე), ნაწარმის შენახვისა და ტრანსპორტირების წესების დაუცველობით.
- მექანიკური დაზიანების ყველა შემთხვევა: ჩამოტეხილობები, ბზარები, დეფორმაციები, დარტყმის კვალი, ჩაღრმავებები, ჩაჭყლეტები და სხვ., რომლებიც მიღებულია ნაწარმის ექსპლუატაციის პროცესში.
- არის გარეშე პირის მიერ შეტანილი ცვლილებების, ასეთი სამუშაოების ჩასატარებლად არაუფლებამოსილი პირების მიერ არასანქცირებული შეკეთების კვალი. თუ დეფექტი გამოწვეულია ნაწარმის კონსტრუქციის ან სქემის შეცვლით, მწარმოებლის მიერ გაუთვალისწინებელი გარე მოწყობილობების მიერთებით, ადგილობრივი კანონმდებლობის შესაბამისად შესაბამისობის სერტიფიკატის არმქონე მოწყობილობის გამოყენებით.
- თუ ნაწარმის დეფექტი გამოწვეულია დაუძლეველი ძალის (სტიქიური მოვლენების, ხანძრების, წყალდიდობების, მიწისძვრების, საყოფაცხოვრებო ფაქტორებისა და მწარმოებლისგან დამოუკიდებელი სხვა სიტუაციების) ზემოქმედებით, ან მესამე პირების ქმედებებით, რომელთა წინასწარ განჭვრეტა მწარმოებელს არ შეეძლო.
- დეფექტი გამოწვეულია ნაწარმის შიგნით უცხო საგნების, უცხო სხეულების, ნივთიერებების, სითხეების, მწერების ან ცხოველების მოხვედრით, აგრესიული გარემოს, მაღალი ტენიანობის, მაღალი ტემპერატურების ზემოქმედებით, რამაც გამოიწვია ნაწარმის სრული ან ნაწილობრივი მწყობრიდან გამოსვლა.
- ნაწარმის იდენტიფიკაცია (სერიული ნომერი) არ არსებობს ან არ შეესაბამება. თუ დაზიანებები (ნაკლოვანებები) გამოწვეულია მავნე პროგრამული უზრუნველყოფის ზემოქმედებით; პაროლების (კოდების) დაყენებით, შეცვლით ან წაშლით, რამაც გამოიწვია ნაწარმის პროგრამულ რესურსებზე წვდომის არარსებობა, მათი გადატვირთვის/აღდგენის შესაძლებლობის გარეშე, პროგრამული უზრუნველყოფის მომწოდებლის მიერ ამ სერვისის არმიწოდების გამო.
- თუ მუშაობის დეფექტები გამოწვეულია კვების, საკაბელო, სატელეკომუნიკაციო ქსელების სტანდარტებთან ან ტექნიკურ რეგლამენტებთან შეუსაბამობით, რადიოსიგნალის სიმძლავრით, მათ შორის რელიეფის თავისებურებებისა და სხვა მსგავსი გარე ფაქტორების გამო, ნაწარმის ქსელის მოქმედების ზონის საზღვარზე ან მის გარეთ გამოყენებით.
- თუ დაზიანებები გამოწვეულია არასტანდარტული (არაორიგინალური) და/ან უხარისხო (დაზიანებული) ხარჯვადი მასალების, აქსესუარების, სათადარიგო ნაწილების, კვების ელემენტების, სხვადასხვა ტიპის საინფორმაციო მატარებლების (მათ შორის CD, DVD დისკების, მეხსიერების ბარათების, SIM-ბარათების, კარტრიჯების) გამოყენებით.
- თუ ნაკლოვანებები გამოწვეულია შეუთავსებელი კონტენტის (მელოდიები, გრაფიკა, ვიდეო და სხვა ფაილები, Java აპლიკაციები და მათი მსგავსი პროგრამები) მიღებით, ინსტალაციითა და გამოყენებით.
- ამ ნაწარმთან ერთად მომუშავე სხვა მოწყობილობისთვის მიყენებულ ზიანზე.

გაიგეთ მეტი:
ARDOR-GAMING.COM
VK.COM/ARDOR_GAMING