AERIS RM1

CASE

ARDOR GAMING

ქეისი ARDOR GAMING Aeris RM1
მომხმარებლის სახელმძღვანელო

ძვირფასო მომხმარებელო!

გმადლობთ ნდობისთვის!

ჩვენი გუნდი სრულად იზიარებს კომპიუტერული თამაშებისადმი თქვენს გატაცებას, სწორედ ამიტომ ვცდილობთ, რომ თქვენი სათამაშო გამოცდილება ჩვენი გეიმინგ აქსესუარებით დაუვიწყარი გახდეს. გისურვებთ ახალ გამარჯვებებს და ყველაზე ნათელ შთაბეჭდილებებს!

უსაფრთხოების ზომები

- ნუ შეიტანთ ქეისის კონსტრუქციაში რაიმე ცვლილებას.
- ქეისი არ არის განკუთვნილი კომერციული მიზნებისთვის გამოსაყენებლად.
- ქეისი არ არის განკუთვნილი ბავშვებისა და შეზღუდული ფიზიკური, სენსორული ან გონებრივი შესაძლებლობების მქონე პირების მიერ გამოსაყენებლად, გარდა იმ შემთხვევებისა, როდესაც მათზე კონტროლს ახორციელებენ მათ უსაფრთხოებაზე პასუხისმგებელი სხვა პირები. არ მისცეთ ბავშვებს ქეისით თამაშის უფლება.

ტექნიკური მახასიათებლები

- მოდელი: Aeris RM1.
- სავაჭრო ნიშანი: ARDOR GAMING.
- ზომის ტიპი: Mini-Tower.
- თავსებადი დედაპლატების ფორმ-ფაქტორი: Micro-ATX, Mini-ATX.
- კვების ბლოკის ფორმ-ფაქტორი: ATX.
- კვების ბლოკის განლაგება: ქეისის ქვედა ნაწილი.
- წინა პანელის მასალა: ლითონის ბადე.
- მინის სისქე: 4 მმ.
- ლითონის სისქე: 0,7–0,8 მმ.
- 2,5" განყოფილებების რაოდენობა: 2 ც.
- 3,5" განყოფილებების რაოდენობა: 2 ც.
- გაფართოების სლოტების რაოდენობა: 4 ც.
- ვიდეობარათის მაქსიმალური სიგრძე: 350 მმ.
- პროცესორის გამაგრილებლის მაქსიმალური სიმაღლე: 166 მმ.
- მტვრის ფილტრების მხარდაჭერა: ქვედა, ზედა და წინა პანელები.
- ვენტილატორის კონტროლერი: ARGB HUB-B PWM-ით.
- ვენტილატორების ზომები (შედის კომპლექტში):
  - წინა: 3 × 120 მმ.
  - უკანა: 1 × 120 მმ.
- ზედა ვენტილატორების მხარდაჭერა:
  - 2 × 140 მმ.
  - 2 × 120 მმ.
- უკანა ვენტილატორების მხარდაჭერა: 1 × 120 მმ.
- კვების ბლოკის განყოფილებაზე ვენტილატორების მხარდაჭერა: 2 × 120 მმ.
- წინა ვენტილატორების მხარდაჭერა:
  - 2 × 140 მმ.
  - 3 × 120 მმ.
- თხევადი გაგრილების სისტემის რადიატორის ზედა სამონტაჟო ზომა:
  - 120 მმ.
  - 240 მმ.
  - 280 მმ.
- თხევადი გაგრილების სისტემის რადიატორის უკანა სამონტაჟო ზომა: 120 მმ.
- თხევადი გაგრილების სისტემის რადიატორის წინა სამონტაჟო ზომა:
  - 120 მმ.
  - 240 მმ.
  - 280 მმ.
  - 360 მმ.
- I/O პანელის განლაგება: ზემოდან.
- კონექტორები: 1 × მიკროფონის კონექტორი, 1 × ყურსასმენების კონექტორი, 1 × Type-C, 2 × USB 3.2 Gen 1.
- ქეისის ზომები (სიგანე × სიგრძე × სიმაღლე): 215 × 423 × 425 მმ.
- წონა: 6,6 კგ.
- გამოყენების სფერო: საყოფაცხოვრებო.

კომპლექტაცია

- ქეისი.
- მომხმარებლის სახელმძღვანელო.
- აქსესუარების ნაკრები.

I/O პანელი

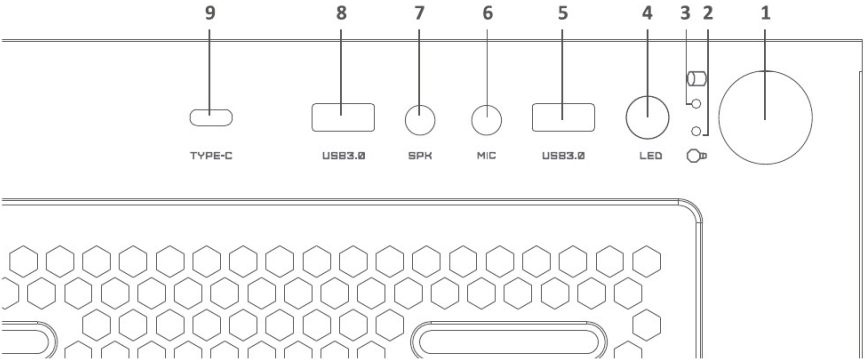

1. კვების ღილაკი.
2. კვების ინდიკატორი.
3. HDD-ის მუშაობის ინდიკატორი.
4. განათების შეცვლის ღილაკი.
5. USB 3.2 Gen 1 კონექტორი.
6. მიკროფონის კონექტორი.
7. ყურსასმენების კონექტორი.
8. USB 3.2 Gen 1 კონექტორი.
9. USB Type-C კონექტორი.

კომპონენტების დაყენებისთვის მომზადება

პანელების მოხსნა

მოხსენით წინა პანელი და ამოიღეთ ზედა და ქვედა მტვრის ფილტრები.

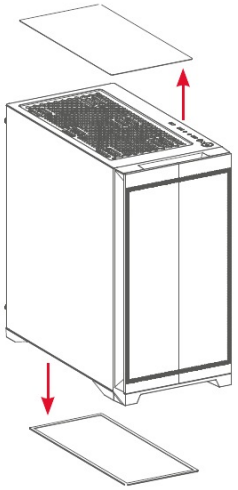

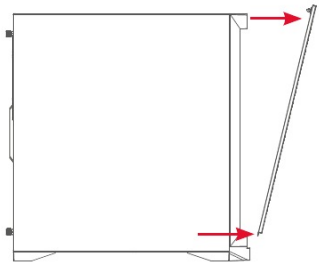

ამოხრახნეთ ხრახნები ქეისის უკანა ნაწილში და ამოიღეთ გვერდითი პანელები.

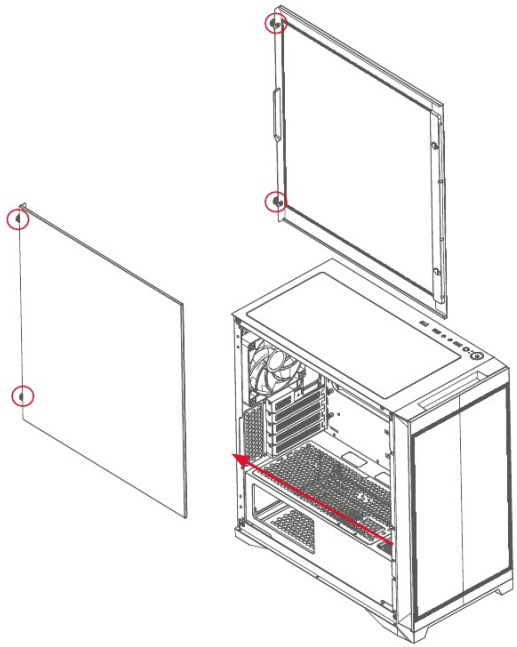

კომპონენტების მონტაჟი

დედაპლატა

1. თუ ქეისს შემავალი/გამომავალი პორტების ღიობების დამცავი ფირფიტა მოჰყვება, პირველ რიგში დაამონტაჟეთ იგი ქეისის უკანა მხარეს. თუ ასეთი ფირფიტა არ მოჰყვება, გამოტოვეთ ეს ეტაპი.
2. თუ ქეისში დედაპლატის სამაგრი დგარები წინასწარ არ არის დამონტაჟებული, თავად დაამაგრეთ ისინი დედაპლატის ზომისა და ფორმ-ფაქტორის შესაბამისად. შეუთავსეთ დედაპლატის სამონტაჟო ხვრელები ქეისის დგარებს, შემდეგ კი კომპლექტაციაში შემავალი ხრახნებით დაამაგრეთ დედაპლატა.

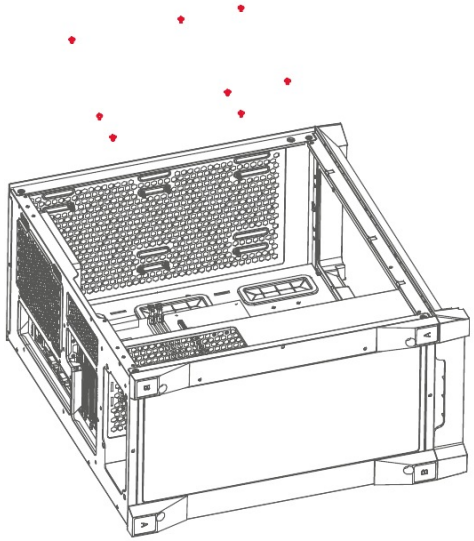

კვების ბლოკი

მოათავსეთ კვების ბლოკი ქეისის ქვედა განყოფილებაში და დააფიქსირეთ იგი შესაბამისი ხრახნებით.

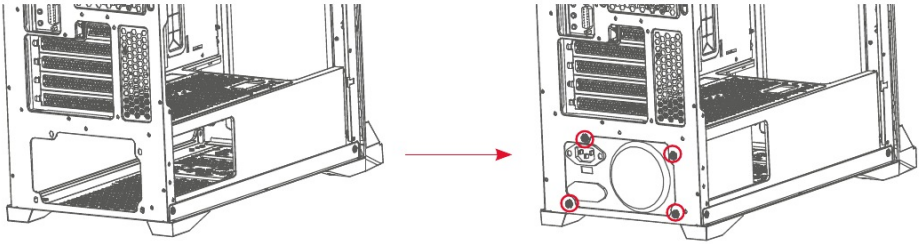

წინა პანელზე განთავსებული ვენტილატორები

წინა პანელი მხარს უჭერს 3 × 120 მმ / 2 × 140 მმ ვენტილატორების დაყენებას.

1. ამოხრახნეთ ხრახნები ვენტილატორების კრონშტეინზე და მოხსენით იგი.
2. განალაგეთ ვენტილატორები კრონშტეინზე და დააფიქსირეთ ისინი ხრახნებით.

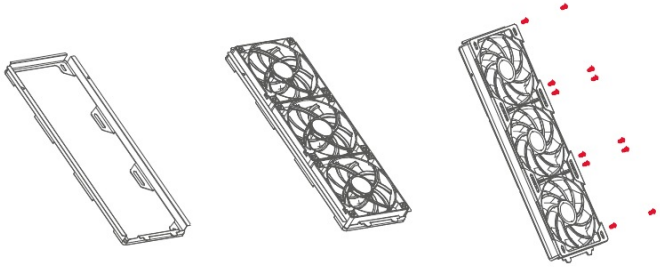

3. დააბრუნეთ ვენტილატორების კრონშტეინი წინა პანელზე და დააფიქსირეთ ხრახნებით.

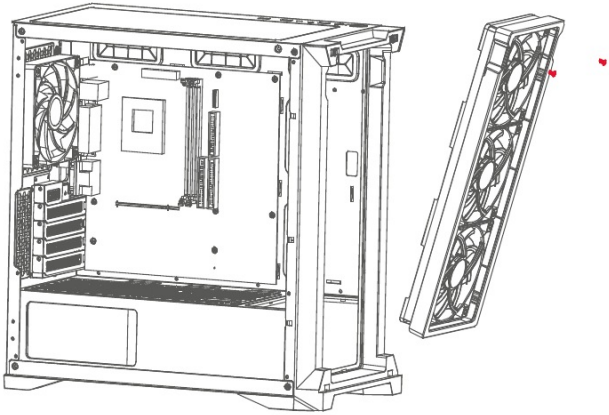

ზედა პანელზე განთავსებული ვენტილატორები

ზედა პანელი მხარს უჭერს 2 × 120 მმ / 2 × 140 მმ ვენტილატორების დაყენებას.

განათავსეთ ვენტილატორები პანელზე და დააფიქსირეთ ხრახნებით.

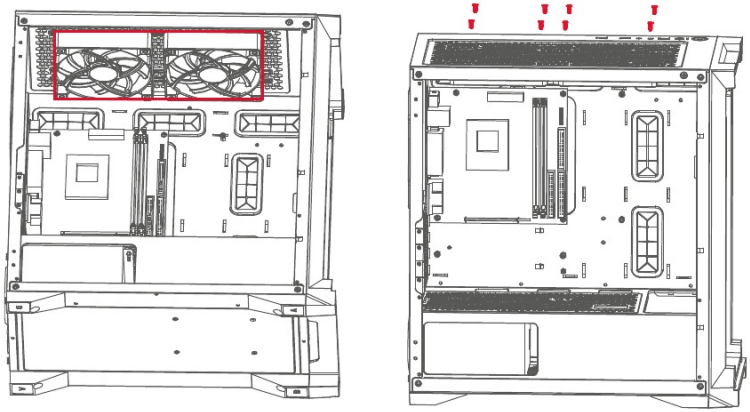

უკანა პანელზე განთავსებული ვენტილატორი

უკანა პანელი მხარს უჭერს 1 × 120 მმ ვენტილატორის დაყენებას.

განათავსეთ ვენტილატორი უკანა პანელზე და დააფიქსირეთ იგი ხრახნებით ქეისის გარე მხრიდან.

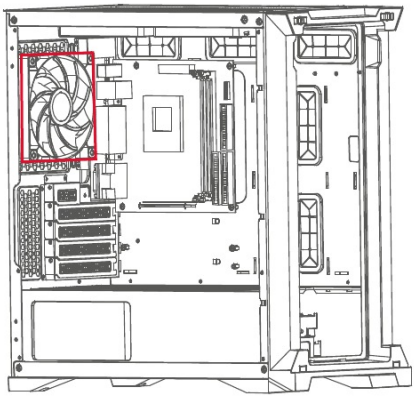

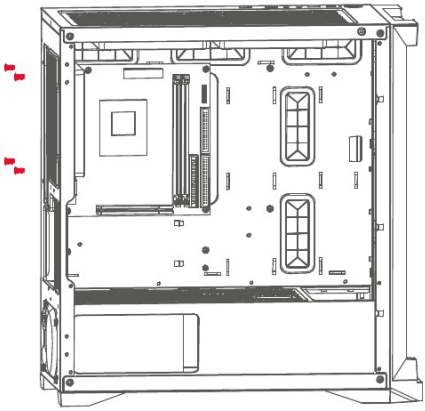

ვენტილატორები კვების ბლოკის განყოფილების თავზე

კვების ბლოკის თავზე არსებული განყოფილება მხარს უჭერს 2 × 120 მმ ვენტილატორების დაყენებას.

1. განათავსეთ ვენტილატორები კვების ბლოკის განყოფილების თავზე ისე, რომ ჰაერის ნაკადი მიმართული იყოს ზემოთ.
2. დააფიქსირეთ ვენტილატორები გრძელი ხრახნებით, რომლებიც განკუთვნილია ვენტილატორების დასამაგრებლად.

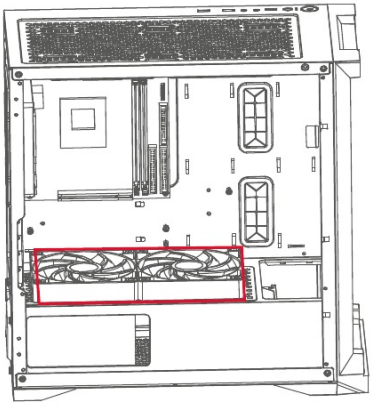

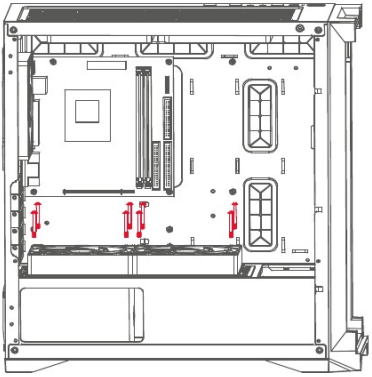

თხევადი გაგრილების სისტემა

ქეისი საშუალებას იძლევა თხევადი გაგრილების სისტემა დამონტაჟდეს ზემოდან, უკნიდან და წინიდან. დააყენეთ შესაბამისი ზომის თხევადი გაგრილების სისტემა და დააფიქსირეთ იგი ხრახნებით.

შენიშვნა: თხევადი გაგრილების სისტემის დაყენების შესახებ სრული ინფორმაციის მისაღებად იხილეთ ამ სისტემის მიწოდების კომპლექტში შემავალი ექსპლუატაციის სახელმძღვანელო.

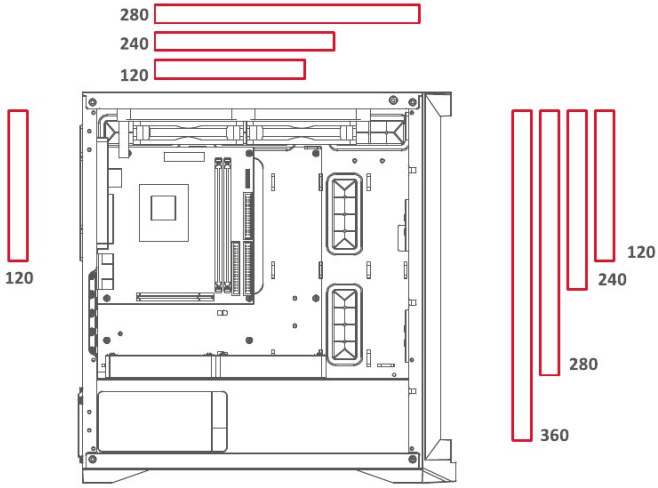

ყურადღება! ყველა ზომა მითითებულია მილიმეტრებში.

ვიდეობარათი

ამოიღეთ PCI-სლოტის ერთი ან რამდენიმე დამცავი ფირფიტა (ვიდეობარათის მიხედვით). ჩადეთ ვიდეობარათი და საიმედოდ დააფიქსირეთ იგი ხრახნებით.

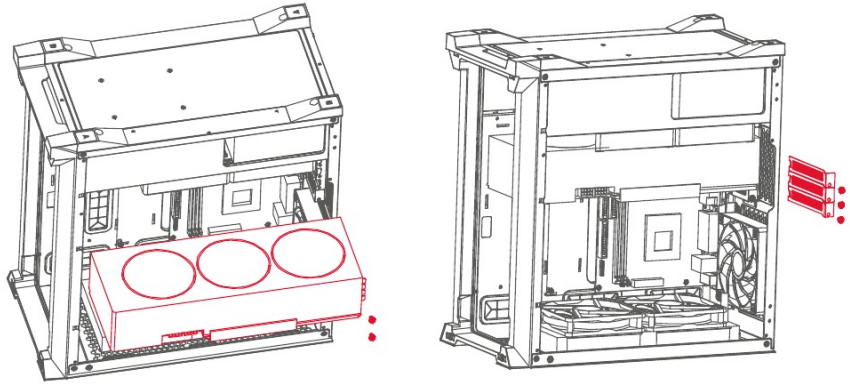

SSD და HDD დისკები

1. ამოხრახნეთ ხრახნები ქეისის ქვედა ნაწილში და ამოიღეთ სამაგრები.

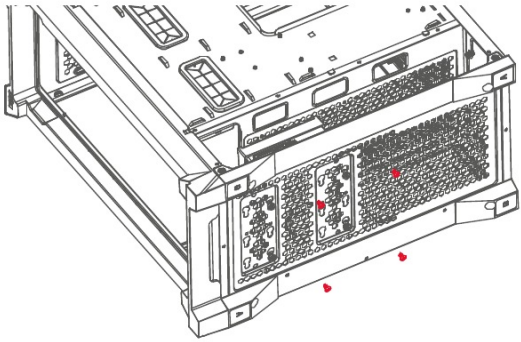

2. დააყენეთ SSD ან HDD დისკი სამაგრებზე, შეუსაბამეთ სამონტაჟო ნახვრეტები და დააფიქსირეთ დისკი ხრახნებით ქვემოდან. საჭიროების შემთხვევაში სამაგრების მიმაგრების ადგილას შეიძლება დამატებითი HDD დისკის დაყენება.

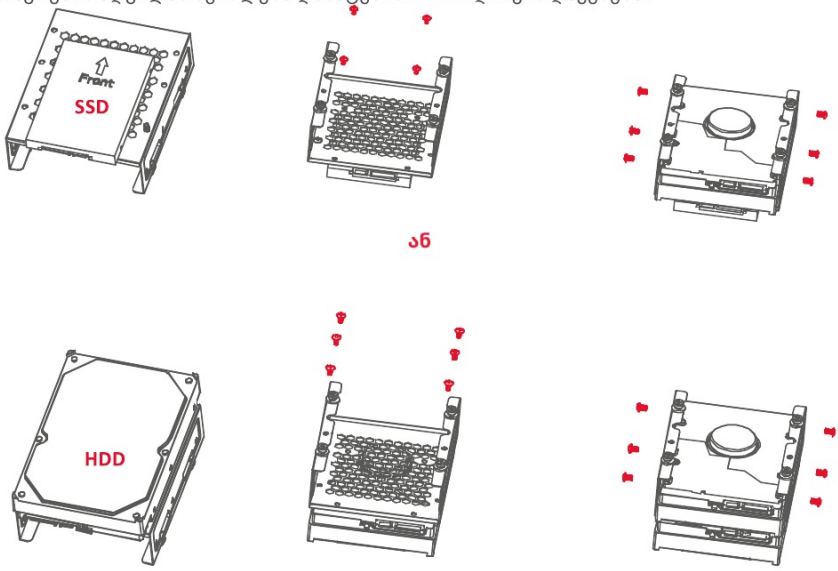

3. დააყენეთ სამაგრები უკან ქეისში და დააფიქსირეთ ისინი.

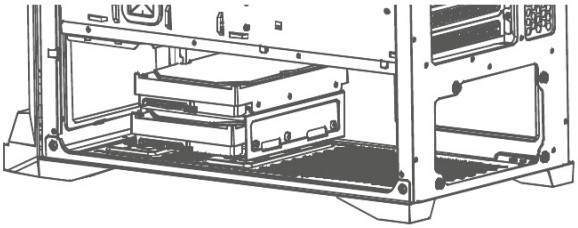

SSD-ის დაყენება გვერდით პანელზე

1. ამოხრახნეთ ხრახნები მოხსნად დისკების განყოფილებაზე და მოხსენით იგი.

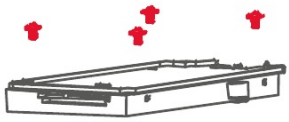

2. ჩასვით SSD დისკი დისკების განყოფილების ჭრილებში და დააფიქსირეთ იგი ხრახნებით ქვემოდან.
3. დააბრუნეთ დისკების განყოფილება ქეისზე უკანა მხრიდან და დააფიქსირეთ ხრახნებით.

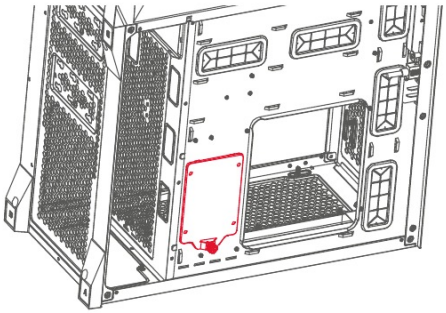

სადენების მიერთება

შეაერთეთ HDD LED (HDD-ის LED-ინდიკატორი), POWER LED (კვების LED-ინდიკატორი), RESET SW (გადატვირთვის ღილაკი) და POWER SW (კვების ღილაკი) კონექტორები დედაპლატაზე არსებულ პანელთან, მარკირების დაცვით.

შეაერთეთ USB Type-C, HD-AUDIO და USB 3.2 Gen 1 დედაპლატის შესაბამის კონექტორებთან.

საგარანტიო ვალდებულებები

მწარმოებელი უზრუნველყოფს ქეისის შეუფერხებელ მუშაობას მთელი საგარანტიო ვადის განმავლობაში, ასევე მასალებსა და აწყობაში დეფექტების არარსებობას. საგარანტიო ვადა აითვლება ქეისის შეძენის მომენტიდან და ვრცელდება მხოლოდ ახალ პროდუქტებზე. საგარანტიო მომსახურება მოიცავს იმ ელემენტების უფასო შეკეთებას ან შეცვლას, რომლებიც მწყობრიდან გამოვიდა მომხმარებლის ბრალის გარეშე საგარანტიო ვადის განმავლობაში, მომხმარებლის სახელმძღვანელოს შესაბამისად ქეისის ექსპლუატაციის პირობით. ელემენტების შეკეთება ან შეცვლა ხორციელდება უფლებამოსილი სერვისცენტრების ტერიტორიაზე.

საგარანტიო ვადა: 18 თვე.
ექსპლუატაციის ვადა: 24 თვე.

მონტაჟის, შენახვის, გადაზიდვის (ტრანსპორტირების), რეალიზაციისა და უტილიზაციის წესები და პირობები

- ქეისი არ საჭიროებს რაიმე მონტაჟს ან მუდმივ ფიქსაციას.
- ქეისის შენახვა უნდა განხორციელდეს შეფუთვაში, გათბობად შენობებში, მწარმოებელსა და მომხმარებელთან, ჰაერის ტემპერატურაზე 5 °C-დან 40 °C-მდე და ჰაერის ფარდობითი ტენიანობისას არაუმეტეს 80 %. შენობებში არ უნდა იყოს კოროზიის გამომწვევი აგრესიული მინარევები (მჟავა, ტუტე ორთქლი).
- ქეისის გადაზიდვა უნდა განხორციელდეს მშრალ გარემოში.
- ქეისი მოითხოვს ფრთხილ მოპყრობას; დაიცავით იგი მტვრის, ჭუჭყის, დარტყმების, ტენიანობის, ცეცხლის და ა.შ. ზემოქმედებისგან.
- ქეისის რეალიზაცია უნდა განხორციელდეს ადგილობრივი კანონმდებლობის შესაბამისად.
- ამ ქეისის უტილიზაცია უნდა განხორციელდეს ადგილობრივი ნორმებისა და ნარჩენების გადამუშავების წესების შესაბამისად. ამ ქეისის სწორი უტილიზაციის უზრუნველყოფით, თქვენ ეხმარებით თავიდან აიცილოთ პოტენციური ზიანის მიყენება გარემოსა და ადამიანის ჯანმრთელობისთვის ნარჩენების უკონტროლო გაფრქვევის შედეგად და რაციონალურად გამოიყენოთ მატერიალური რესურსები. ამ ქეისის მიღებისა და უტილიზაციის პუნქტების შესახებ უფრო დაწვრილებითი ინფორმაცია შეგიძლიათ მიიღოთ ადგილობრივ მუნიციპალურ ორგანოებში ან საყოფაცხოვრებო ნარჩენების გატანის საწარმოში.
- ქეისის გაუმართაობის აღმოჩენისას დაუყოვნებლივ მიმართეთ ავტორიზებულ სერვისცენტრს ან გააუტილიზეთ ქეისი.

დამატებითი ინფორმაცია

მწარმოებელი: გუანჩჟოუ ცილი კომპიუტერ ეკვიპმენტ მანიუფაქჩურინგ კო., ლტდ. №2, სამხრეთ სამრეწველო გზატკეცილი, №448, ხუალინის გზატკეცილი, ჩენცხიაოს ქუჩა, ცუნხუას რაიონი, ქ. გუანჩჟოუ, გუანდუნის პროვ., ჩინეთი.

დამზადებულია ჩინეთში.

იმპორტიორი საქართველოში:
შპს არგო ელექტრონიქს ს/კ 405791674 საქართველო,
ქ. თბილისი, ვაკის რაიონი, ილია ჭავჭავაძის გამზირი, N 47, სადარბაზო 1, 1-2 სართული.
ელექტრონული ფოსტის მისამართი: info@dns-shop.ge

სპეციფიკაციები, პროდუქტის შესახებ ინფორმაცია, მისი კომპლექტაცია და ფუნქციონალი შეიძლება შეიცვალოს მომხმარებლისთვის წინასწარი შეტყობინების გარეშე.

საქონელი დამზადებულია (თვ.წწწწ): _____ V.1

გაიგეთ მეტი:

ARDOR-GAMING.COM
VK.COM/ARDOR_GAMING