AERIS R7

CASE

ARDOR GAMING

ქეისი ARDOR GAMING Aeris R7
მომხმარებლის სახელმძღვანელო

ძვირფასო მომხმარებელო!

გმადლობთ ნდობისთვის!

ჩვენი გუნდი სრულად იზიარებს კომპიუტერული თამაშებისადმი თქვენს გატაცებას, სწორედ ამიტომ ვცდილობთ, რომ თქვენი სათამაშო გამოცდილება ჩვენი გეიმინგ აქსესუარებით დაუვიწყარი გახდეს. გისურვებთ ახალ გამარჯვებებს და ყველაზე ნათელ შთაბეჭდილებებს!

უსაფრთხოების ზომები

- ნუ შეიტანთ ქეისის კონსტრუქციაში რაიმე ცვლილებას.
- ქეისი არ არის განკუთვნილი კომერციული მიზნებისთვის გამოსაყენებლად.
- ქეისი არ არის განკუთვნილი ბავშვებისა და შეზღუდული ფიზიკური, სენსორული ან გონებრივი შესაძლებლობების მქონე პირების მიერ გამოსაყენებლად, გარდა იმ შემთხვევებისა, როდესაც მათზე კონტროლს ახორციელებენ მათ უსაფრთხოებაზე პასუხისმგებელი სხვა პირები. არ მისცეთ ბავშვებს ქეისით თამაშის უფლება.

ტექნიკური მახასიათებლები

- მოდელი: Aeris R7.
- სავაჭრო ნიშანი: ARDOR GAMING.
- ზომის ტიპი: Mid-Tower.
- თავსებადი დედაპლატების ფორმ-ფაქტორი: E-ATX, ATX, mATX, ITX.
- კვების ბლოკის ფორმ-ფაქტორი: ATX.
- კვების ბლოკის განლაგება: ქეისის ქვედა ნაწილი.
- წინა პანელის მასალა: ლითონის ბადე.
- მინის სისქე: 4 მმ.
- ლითონის სისქე: 0,6–0,7 მმ.
- 2,5" განყოფილებების რაოდენობა: 4 ც.
- 3,5" განყოფილებების რაოდენობა: 4 ც.
- გაფართოების სლოტების რაოდენობა: 7 ც.
- ვიდეობარათის მაქსიმალური სიგრძე: 410 მმ.
- პროცესორის გამაგრილებლის მაქსიმალური სიმაღლე: 180 მმ.
- მტვრის ფილტრების მხარდაჭერა: ქვედა, ზედა, მარჯვენა და წინა პანელები.
- ვენტილატორის კონტროლერი: ARGB HUB-F PWM-ით.
- ვენტილატორების ზომები (შედის კომპლექტში):
  - წინა: 3 × 140 მმ.
  - უკანა: 1 × 140 მმ.
  - ზედა: 3 × 120 მმ.
- ზედა ვენტილატორების მხარდაჭერა:
  - 2 × 140 მმ.
  - 3 × 120 მმ.
- უკანა ვენტილატორების მხარდაჭერა:
  - 1 × 140 მმ.
  - 1 × 120 მმ.
- კვების ბლოკის განყოფილებაზე ვენტილატორების მხარდაჭერა: 2 × 120 მმ.
- წინა ვენტილატორების მხარდაჭერა:
  - 3 × 140 მმ.
  - 3 × 120 მმ.
- თხევადი გაგრილების სისტემის რადიატორის ზედა სამონტაჟო ზომა:
  - 120 მმ.
  - 140 მმ.
  - 240 მმ.
  - 280 მმ.
  - 360 მმ.
- თხევადი გაგრილების სისტემის რადიატორის უკანა სამონტაჟო ზომა:
  - 120 მმ.
  - 140 მმ.
- თხევადი გაგრილების სისტემის რადიატორის წინა სამონტაჟო ზომა:
  - 120 მმ.
  - 140 მმ.
  - 240 მმ.
  - 280 მმ.
  - 360 მმ.
- I/O პანელის განლაგება: ზემოდან.
- კონექტორები: 1 × 3.5 mm jack, 1 × Type-C, 2 × USB 3.2 Gen 1.
- ქეისის ზომები (სიგანე × სიგრძე × სიმაღლე): 238 × 430 × 496 მმ.
- წონა: 8,1 კგ.
- გამოყენების სფერო: საყოფაცხოვრებო.

კომპლექტაცია

- ქეისი.
- ვენტილატორების კრონშტეინი.
- მომხმარებლის სახელმძღვანელო.
- აქსესუარების ნაკრები.

I/O პანელი

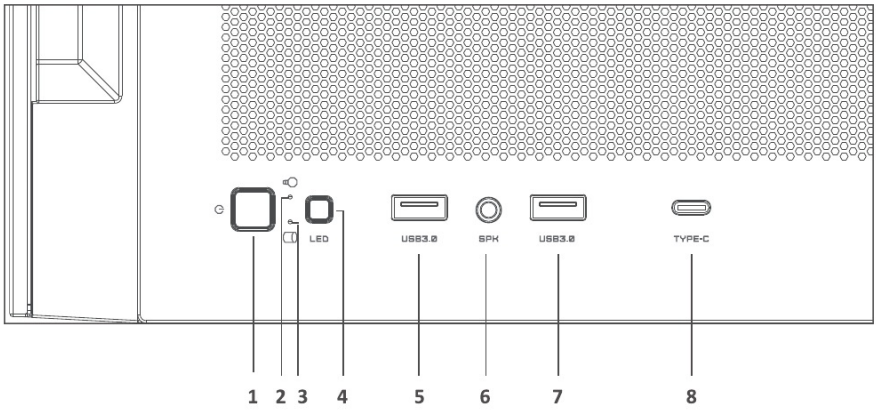

1. კვების ღილაკი.
2. კვების ინდიკატორი.
3. HDD-ის მუშაობის ინდიკატორი.
4. განათების შეცვლის ღილაკი.
5. USB 3.2 Gen 1 კონექტორი.
6. 3.5 mm jack კონექტორი.
7. USB 3.2 Gen 1 კონექტორი.
8. Type-C კონექტორი.

კომპონენტების დაყენებისთვის მომზადება

პანელების მოხსნა

ზედა და გვერდითი პანელების მოხსნა

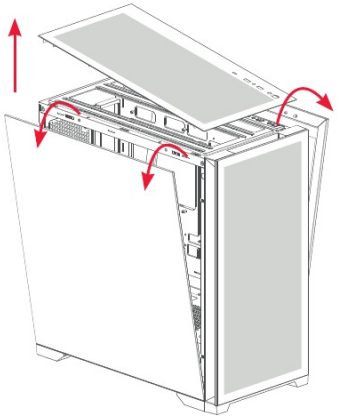

წინა პანელის მოხსნა

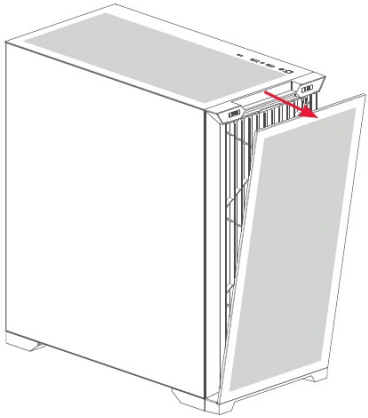

მტვრის ფილტრის ამოღება

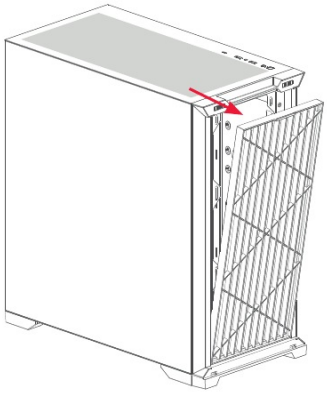

მტვრის ფილტრის ჩარჩოს მოხსნა

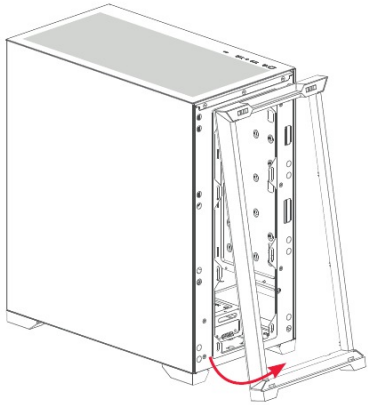

კომპონენტების მონტაჟი

დედაპლატა

თუ ქეისს შემავალი/გამომავალი პორტების ღიობების დამცავი ფირფიტა მოჰყვება, პირველ რიგში დაამონტაჟეთ იგი ქეისის უკანა მხარეს, როგორც ნაჩვენებია ქვემოთ მოცემულ სქემაზე. თუ ასეთი ფირფიტა არ მოჰყვება, გამოტოვეთ ეს ეტაპი.

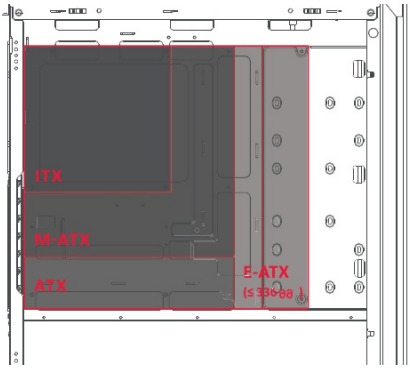

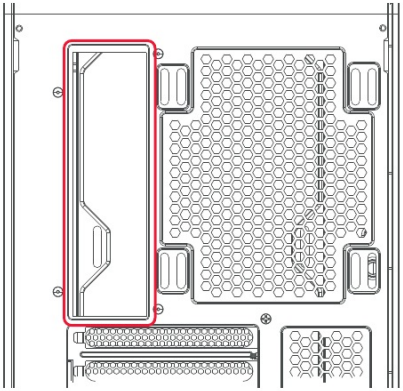

თუ ქეისში დედაპლატის სამაგრი დგარები წინასწარ არ არის დამონტაჟებული, თავად დაამაგრეთ ისინი დედაპლატის ზომისა და ფორმ-ფაქტორის შესაბამისად. შეუთავსეთ დედაპლატის სამონტაჟო ხვრელები ქეისის დგარებს, შემდეგ კი კომპლექტაციაში შემავალი ხრახნებით დაამაგრეთ დედაპლატა.

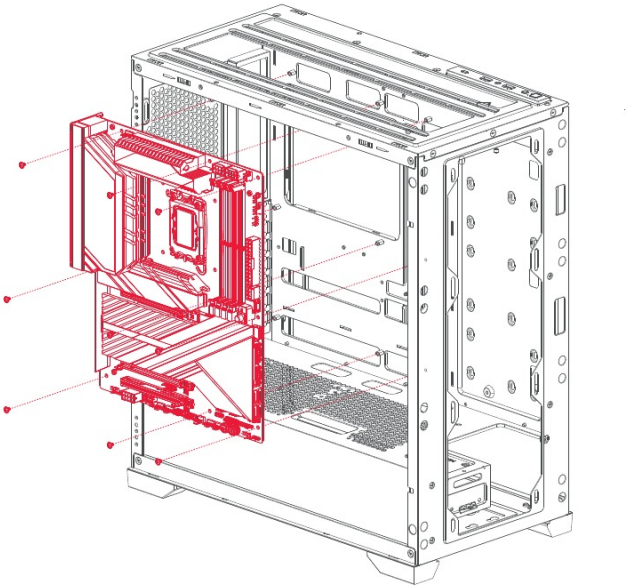

კვების ბლოკი

მოათავსეთ კვების ბლოკი ქეისის ქვედა განყოფილებაში და დააფიქსირეთ იგი შესაბამისი ხრახნებით.

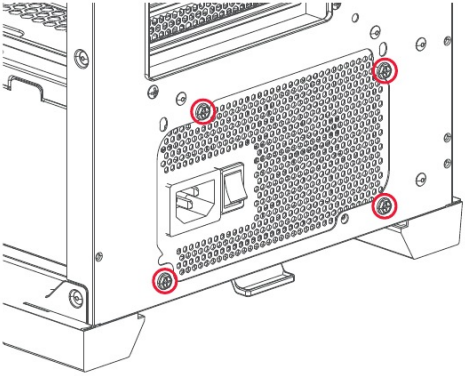

წინა პანელზე განთავსებული ვენტილატორები

წინა პანელი მხარს უჭერს 3 × 120 მმ / 3 × 140 მმ ვენტილატორების დაყენებას.

შენიშვნა: 120 მმ ვენტილატორები მაგრდება ვენტილატორების ცალკე კრონშტეინზე (შედის მიწოდების კომპლექტში).

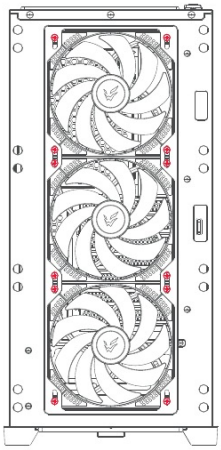

140 × 140 მმ

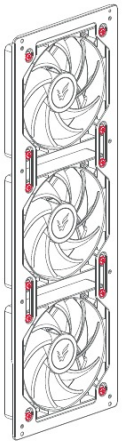

120 × 120 მმ

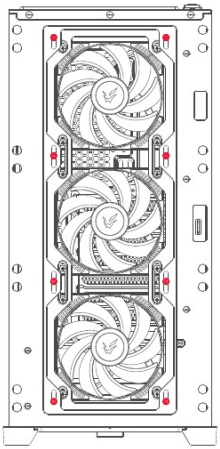

120 × 120 მმ

ზედა პანელზე განთავსებული ვენტილატორები

ზედა პანელი მხარს უჭერს 2 × 140 მმ / 3 × 120 მმ ვენტილატორების დაყენებას.

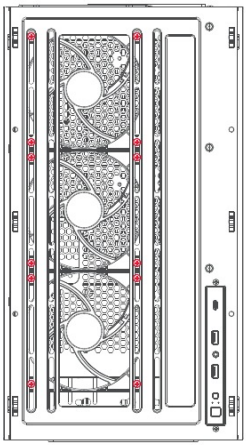

უკანა პანელზე განთავსებული ვენტილატორები

უკანა პანელი მხარს უჭერს 1 × 140 მმ / 1 × 120 მმ ვენტილატორების დაყენებას.

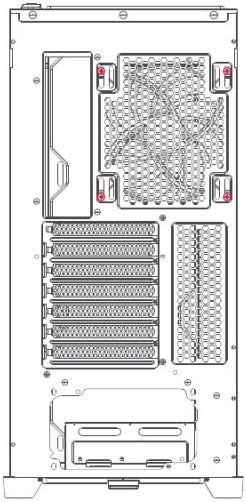

ვენტილატორები კვების ბლოკის თავზე

კვების ბლოკის თავზე არსებული პანელი მხარს უჭერს 2 × 120 მმ ვენტილატორების დაყენებას.

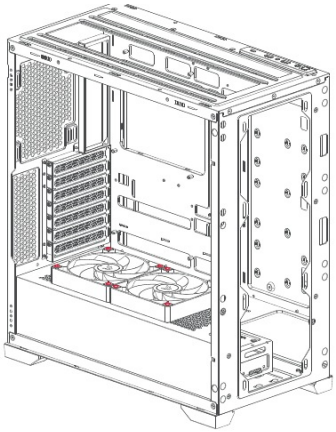

თხევადი გაგრილების სისტემა

ქეისი საშუალებას იძლევა თხევადი გაგრილების სისტემა დამონტაჟდეს ზემოდან, უკნიდან და წინიდან. დააყენეთ შესაბამისი ზომის თხევადი გაგრილების სისტემა და დააფიქსირეთ იგი ხრახნებით.

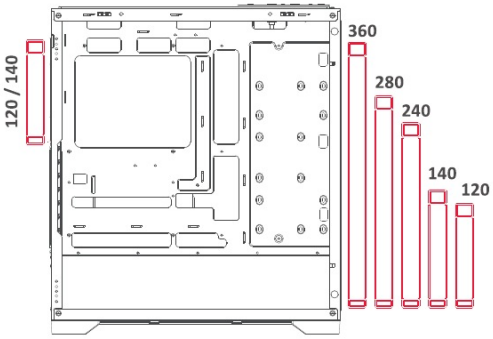

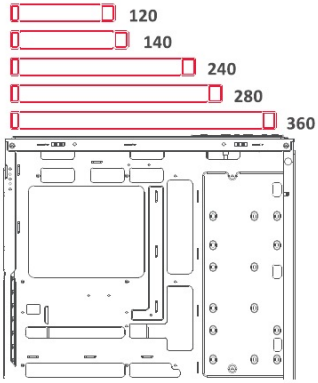

ყურადღება!

ყველა ზომა მითითებულია მილიმეტრებში.

ვიდეობარათი

ამოიღეთ PCI-სლოტის ერთი ან რამდენიმე დამცავი ფირფიტა (ვიდეობარათის მიხედვით). ჩადეთ ვიდეობარათი და საიმედოდ დააფიქსირეთ იგი ხრახნებით.

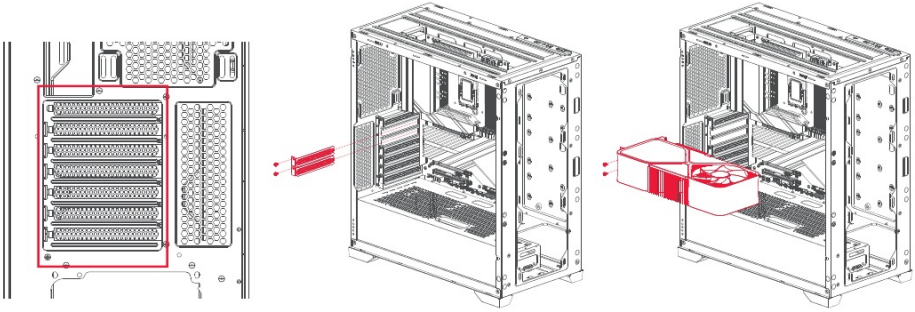

HDD-ის დაყენება გვერდით პანელზე

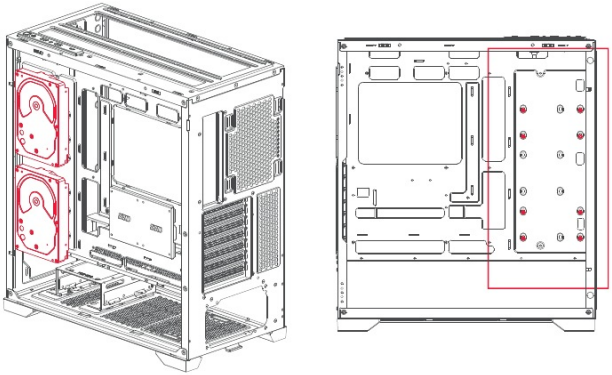

SSD-ის დაყენება გვერდით პანელზე

ვარიანტი 1

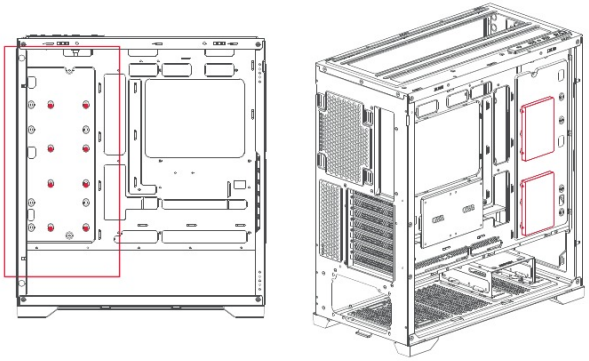

ვარიანტი 2

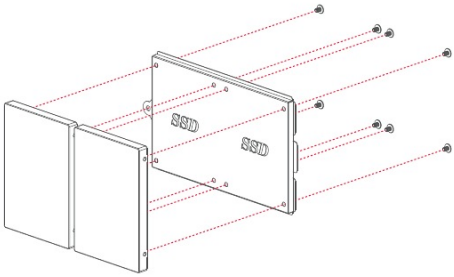

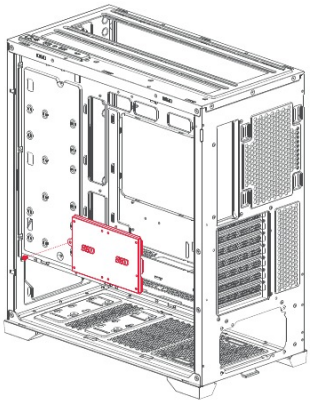

HDD და SSD დისკების დამონტაჟება სამაგრებში

1. ამოხრახნეთ ხრახნები და ამოიღეთ სამაგრები.
2. დააყენეთ SSD და HDD, როგორც ნაჩვენებია სქემაზე.
3. დააყენეთ სამაგრები უკან ქეისში და დააფიქსირეთ ისინი.

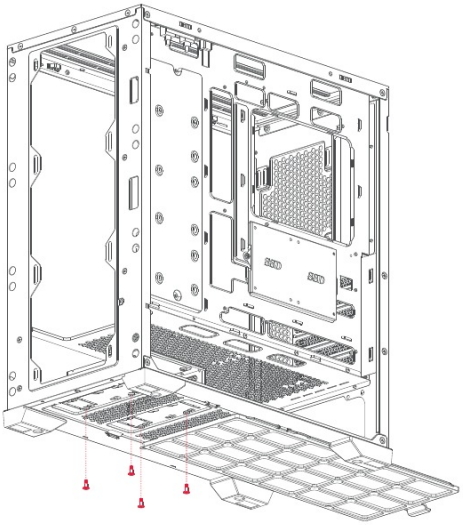

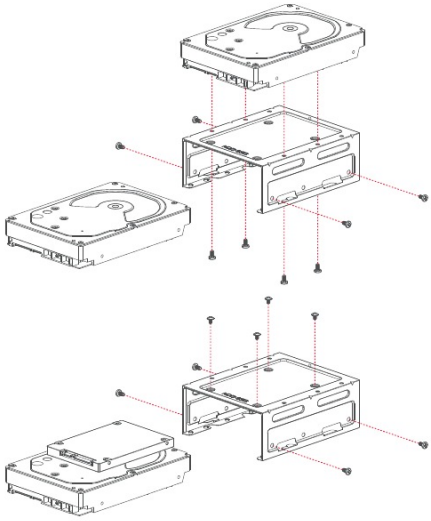

სადენების მიერთება

შეაერთეთ HDD LED (HDD-ის LED-ინდიკატორი), POWER LED (კვების LED-ინდიკატორი), RESET SW (გადატვირთვის ღილაკი) და POWER SW (კვების ღილაკი) კონექტორები დედაპლატაზე არსებულ პანელთან, მარკირების დაცვით.

შეაერთეთ Type-C, HD-AUDIO და USB 3.2 Gen 1 დედაპლატის შესაბამის კონექტორებთან.

საგარანტიო ვალდებულებები

მწარმოებელი უზრუნველყოფს ქეისის შეუფერხებელ მუშაობას მთელი საგარანტიო ვადის განმავლობაში, ასევე მასალებსა და აწყობაში დეფექტების არარსებობას. საგარანტიო ვადა აითვლება ქეისის შეძენის მომენტიდან და ვრცელდება მხოლოდ ახალ პროდუქტებზე. საგარანტიო მომსახურება მოიცავს იმ ელემენტების უფასო შეკეთებას ან შეცვლას, რომლებიც მწყობრიდან გამოვიდა მომხმარებლის ბრალის გარეშე საგარანტიო ვადის განმავლობაში, მომხმარებლის სახელმძღვანელოს შესაბამისად ქეისის ექსპლუატაციის პირობით. ელემენტების შეკეთება ან შეცვლა ხორციელდება უფლებამოსილი სერვისცენტრების ტერიტორიაზე.

საგარანტიო ვადა: 18 თვე.
ექსპლუატაციის ვადა: 24 თვე.

მონტაჟის, შენახვის, გადაზიდვის (ტრანსპორტირების), რეალიზაციისა და უტილიზაციის წესები და პირობები

- ქეისი არ საჭიროებს რაიმე მონტაჟს ან მუდმივ ფიქსაციას.
- ქეისის შენახვა უნდა განხორციელდეს შეფუთვაში, გათბობად შენობებში, მწარმოებელსა და მომხმარებელთან, ჰაერის ტემპერატურაზე 5 °C-დან 40 °C-მდე და ჰაერის ფარდობითი ტენიანობისას არაუმეტეს 80 %. შენობებში არ უნდა იყოს კოროზიის გამომწვევი აგრესიული მინარევები (მჟავა, ტუტე ორთქლი).
- ქეისის გადაზიდვა უნდა განხორციელდეს მშრალ გარემოში.
- ქეისი მოითხოვს ფრთხილ მოპყრობას; დაიცავით იგი მტვრის, ჭუჭყის, დარტყმების, ტენიანობის, ცეცხლის და ა.შ. ზემოქმედებისგან.
- ქეისის რეალიზაცია უნდა განხორციელდეს ადგილობრივი კანონმდებლობის შესაბამისად.
- ამ ქეისის უტილიზაცია უნდა განხორციელდეს ადგილობრივი ნორმებისა და ნარჩენების გადამუშავების წესების შესაბამისად. ამ ქეისის სწორი უტილიზაციის უზრუნველყოფით, თქვენ ეხმარებით თავიდან აიცილოთ პოტენციური ზიანის მიყენება გარემოსა და ადამიანის ჯანმრთელობისთვის ნარჩენების უკონტროლო გაფრქვევის შედეგად და რაციონალურად გამოიყენოთ მატერიალური რესურსები. ამ ქეისის მიღებისა და უტილიზაციის პუნქტების შესახებ უფრო დაწვრილებითი ინფორმაცია შეგიძლიათ მიიღოთ ადგილობრივ მუნიციპალურ ორგანოებში ან საყოფაცხოვრებო ნარჩენების გატანის საწარმოში.
- ქეისის გაუმართაობის აღმოჩენისას დაუყოვნებლივ მიმართეთ ავტორიზებულ სერვისცენტრს ან გააუტილიზეთ ქეისი.

დამატებითი ინფორმაცია

მწარმოებელი: გუანჩჟოუ ცილი კომპიუტერ ეკვიპმენტ მანიუფაქჩურინგ კო., ლტდ.
№2, სამხრეთ სამრეწველო გზატკეცილი, №448, ხუალინის გზატკეცილი, ჩენცხიაოს ქუჩა, ცუნხუას რაიონი, ქ. გუანჩჟოუ, გუანდუნის პროვ., ჩინეთი.

დამზადებულია ჩინეთში.

იმპორტიორი საქართველოში:
შპს არგო ელექტრონიქს ს/კ 405791674 საქართველო,
ქ. თბილისი, ვაკის რაიონი, ილია ჭავჭავაძის გამზირი, N 47, სადარბაზო 1, 1-2 სართული.
ელექტრონული ფოსტის მისამართი: info@dns-shop.ge

სპეციფიკაციები, პროდუქტის შესახებ ინფორმაცია, მისი კომპლექტაცია და ფუნქციონალი შეიძლება შეიცვალოს მომხმარებლისთვის წინასწარი შეტყობინების გარეშე.

საქონელი დამზადებულია (თვ.წწწწ): _____ V.1



გაიგეთ მეტი:

ARDOR-GAMING.COM
VK.COM/ARDOR_GAMING

