ELEMENT WL4

CASE

ARDOR GAMING

ქეისი ARDOR GAMING Element WL4

მომხმარებლის სახელმძღვანელო

ძვირფასო მომხმარებელო!

გმადლობთ ნდობისთვის!

ჩვენი გუნდი სრულად იზიარებს კომპიუტერული თამაშებისადმი თქვენს გატაცებას, სწორედ ამიტომ ვცდილობთ, რომ თქვენი სათამაშო გამოცდილება ჩვენი გეიმინგ აქსესუარებით დაუვიწყარი გახდეს. გისურვებთ ახალ გამარჯვებებს და ყველაზე ნათელ შთაბეჭდილებებს!

ნაწარმის დანიშნულება

ქეისი განკუთვნილია მასში განსათავსებელი აპარატურული უზრუნველყოფისთვის.

უსაფრთხოების ზომები

- ნუ შეიტანთ ქეისის კონსტრუქციაში რაიმე ცვლილებას.
- გაგუდვის საფრთხის თავიდან ასაცილებლად შეფუთვის ელემენტები და ქეისის დეტალები ბავშვებისთვის მიუწვდომელ ადგილას შეინახეთ. არ დატოვოთ შეფუთვის ელემენტები აკვნების, საბავშვო საწოლების, ეტლებისა და საბავშვო მანეჟების სიახლოვეს.
- ქეისი არ არის განკუთვნილი კომერციული მიზნებისთვის გამოსაყენებლად.
- ქეისი არ არის განკუთვნილი ბავშვებისა და შეზღუდული ფიზიკური, სენსორული ან გონებრივი შესაძლებლობების მქონე პირების მიერ გამოსაყენებლად, გარდა იმ შემთხვევებისა, როდესაც მათზე კონტროლს ახორციელებენ მათ უსაფრთხოებაზე პასუხისმგებელი სხვა პირები. არ მისცეთ ბავშვებს ქეისით თამაშის უფლება.

კომპლექტაცია

- ქეისი.
- სამაგრი ელემენტების ნაკრები.
- მომხმარებლის სახელმძღვანელო.

ტექნიკური მახასიათებლები

- მოდელი: Element WL4
- სავაჭრო ნიშანი: ARDOR GAMING
- ზომის ტიპი: Mid-Tower
- კვების ბლოკის ფორმ-ფაქტორი: ATX
- თავსებადი დედაპლატების ფორმ-ფაქტორი: ATX, Micro ATX, Mini ITX
- თხევადი გაგრილების სისტემის რადიატორის ზედა სამონტაჟო ზომა: 120 / 240 / 280 / 360 მმ
- ზედა ვენტილატორების მხარდაჭერა: 3 × 120 მმ, 2 × 140 მმ
- თხევადი გაგრილების სისტემის რადიატორის უკანა სამონტაჟო ზომა: 120 მმ
- მტვრის ფილტრების მხარდაჭერა: წინა, ქვედა, მარჯვენა და ზედა პანელები
- პროცესორის გამაგრილებლის მაქსიმალური სიმაღლე: 185 მმ
- ვიდეობარათის მაქსიმალური სიგრძე: 395 მმ
- წინა პანელის მასალა: ხე + ABS პლასტმასი
- ვენტილატორების ზომები (შედის კომპლექტში):
  - წინა: 3 × 140 მმ
  - უკანა: 1 × 140 მმ
- გვერდითი ვენტილატორების მხარდაჭერა: 2 × 120 მმ
- უკანა ვენტილატორების მხარდაჭერა: 1 × 120 მმ, 1 × 140 მმ
- I/O პანელის განლაგება: ზემოთ
- კვების ბლოკის განლაგება: ქეისის ქვედა ნაწილი
- კონექტორები: USB Type-C, USB 3.2 Gen 1 × 2, 3.5 მმ jack × 2
- 2.5" დისკების განყოფილებების რაოდენობა: 2
- 3.5" დისკების განყოფილებების რაოდენობა: 1
- გაფართოების სლოტების რაოდენობა: 7
- მინის სისქე: 3 მმ
- ლითონის სისქე: 0,55 მმ
- ზომები (სიგანე × სიგრძე × სიმაღლე): 230 × 489,7 × 456 მმ
- წონა ნეტო: 7,24 კგ
- გამოყენების სფერო: საყოფაცხოვრებო

ქეისის ზომები

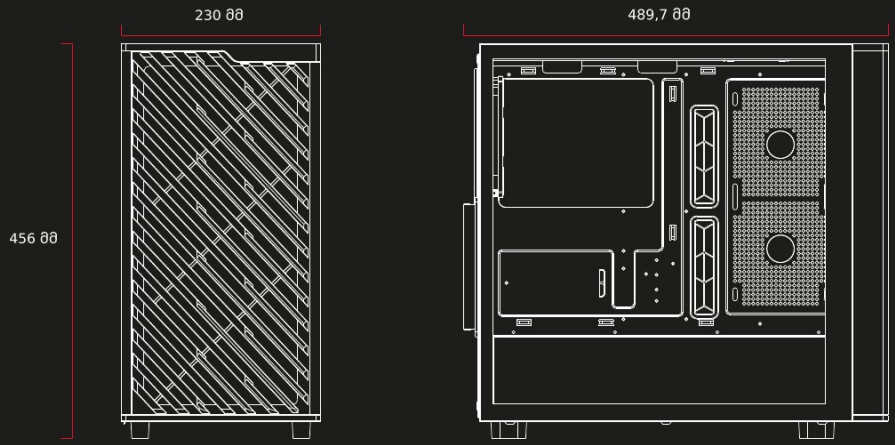

სამაგრი ელემენტების ნაკრები

 დედაპლატის სამაგრი ხრახნები	× 19	 სამაგრი კლიპსები	× 2
 კვების ბლოკის სამაგრი ხრახნები	× 6	 სამაგრი ქამრები	× 10
 დედაპლატის დგარები	× 3	 დინამიკი	× 1
 დედაპლატის დგარის მოსაჭერი ბიტი	× 1	 ხელსახოცი	× 1
 მყარი დისკის (HDD) სამაგრი ხრახნები	× 8	 ვიდეობარათის დამჭერი	× 1
 ვენტილატორების სამაგრი წაგრძელებული ხრახნები	× 12		

აწყობა

ვენტილატორების დაყენება

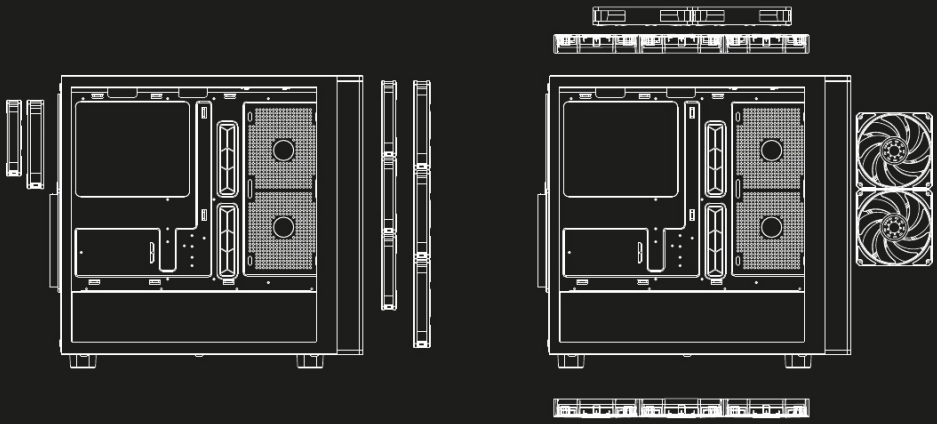

- ზედა ვენტილატორების მხარდაჭერა: 3 × 120 მმ, 2 × 140 მმ
- წინა ვენტილატორების მხარდაჭერა: 3 × 120 მმ, 3 × 140 მმ
- გვერდითი ვენტილატორების მხარდაჭერა: 2 × 120 მმ
- უკანა ვენტილატორების მხარდაჭერა: 1 × 120 მმ, 1 × 140 მმ
- ვენტილატორების მხარდაჭერა კვების ბლოკის განყოფილებაზე: 3 × 120 მმ

თხევადი გაგრილების სისტემის დაყენება

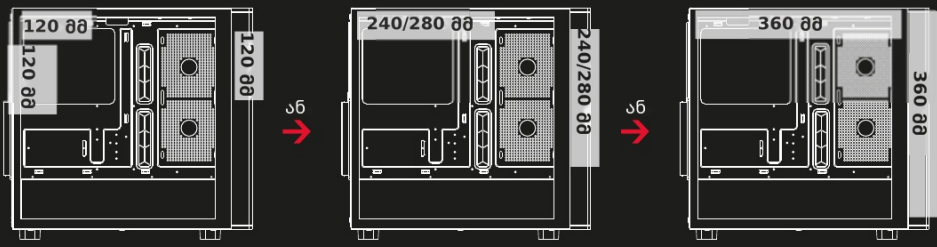

კვების ბლოკის დაყენება

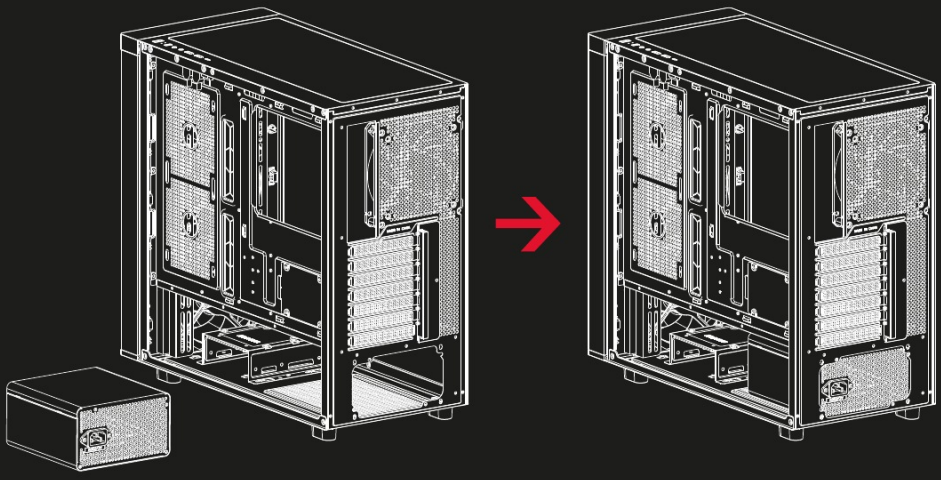

დააყენეთ კვების ბლოკი

ჩადეთ და მოუჭირეთ ხრახნები

დედაპლატის დაყენება

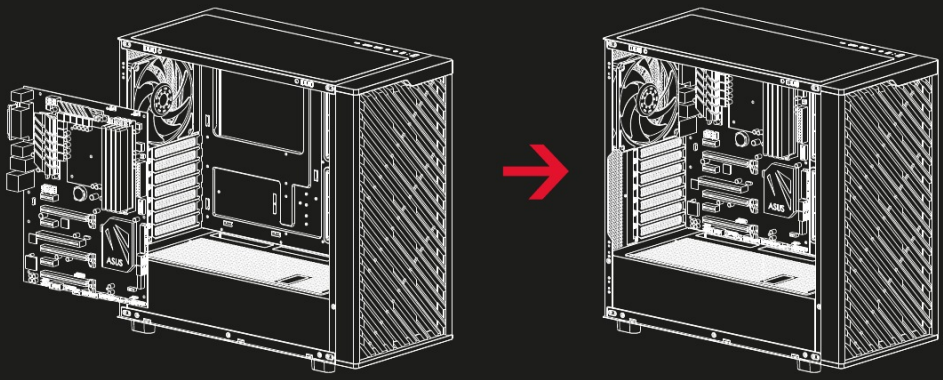

1. დააყენეთ დედაპლატის დგარები ქეისის შესაბამის ხვრელებში.
2. მოათავსეთ დედაპლატა დგარებზე.
3. დააფიქსირეთ დედაპლატა ხრახნებით.

ვიდეობარათის დაყენება

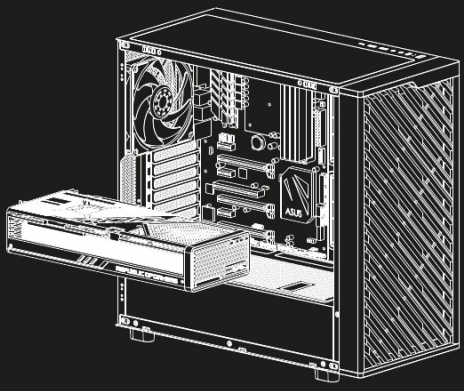

ჩადეთ ვიდეობარათი ქეისში.

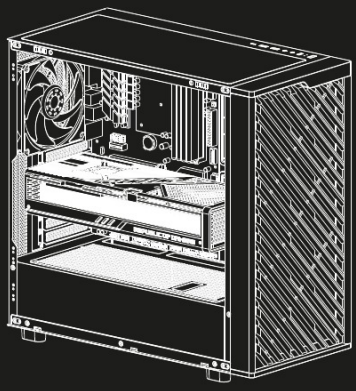

დააფიქსირეთ იგი ხრახნებით.

HDD/SSD დისკების დაყენება

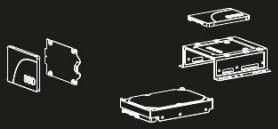

დააყენეთ 2 × SSD და 1 × HDD სამაგრებზე.

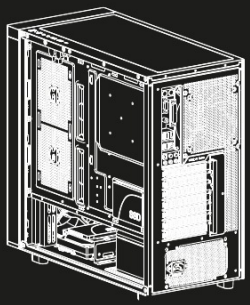

ჩადეთ სამაგრები ქეისში და დააფიქსირეთ ისინი ხრახნებით.

ან

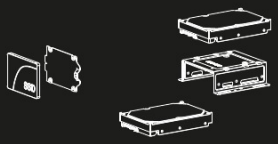

დააყენეთ 1 × SSD და 2 × HDD სამაგრებზე.

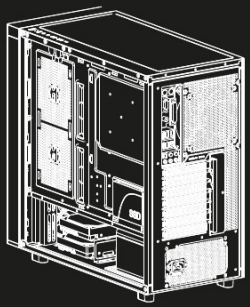

ჩადეთ სამაგრები ქეისში და დააფიქსირეთ ისინი ხრახნებით.

I/O პანელი

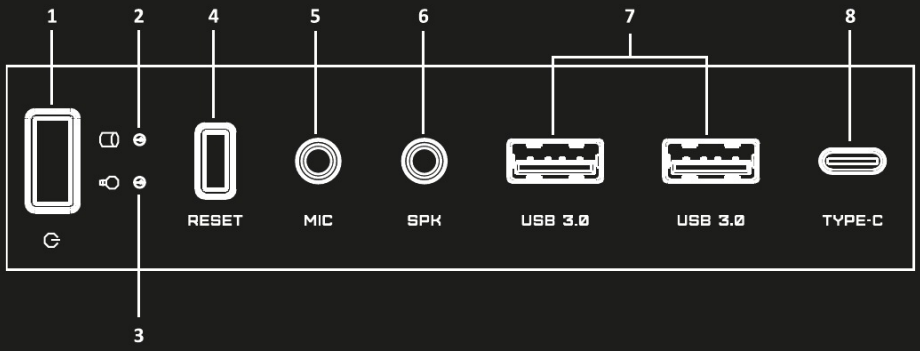

1. კვების ღილაკი
2. HDD-ის წაკითხვის/ჩაწერის ინდიკატორი
3. კვების ინდიკატორი
4. გადატვირთვის ღილაკი
5. მიკროფონის კონექტორი
6. ყურსასმენების კონექტორი
7. USB 3.2 Gen1 Type-A კონექტორები
8. USB Type-C კონექტორი

მიერთება

ყურადღება! დედაპლატის მისაერთებლად იხილეთ მისი ინსტრუქცია.

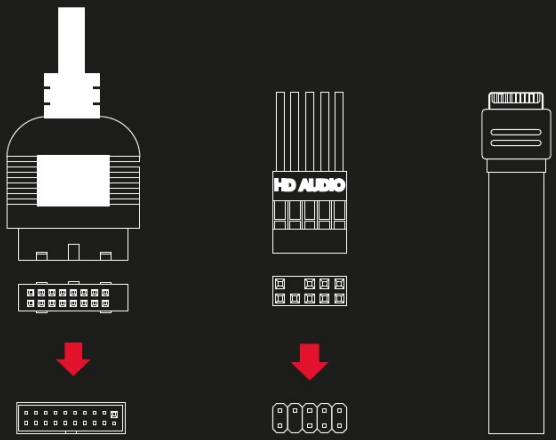

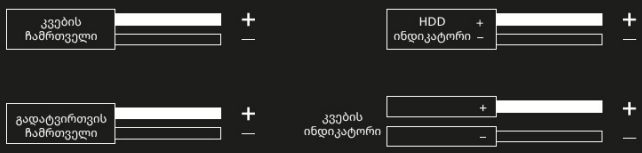

მონტაჟის, შენახვის, გადაზიდვის (ტრანსპორტირების), რეალიზაციისა და უტილიზაციის წესები და პირობები

- ქეისი არ საჭიროებს რაიმე მონტაჟს ან მუდმივ ფიქსაციას.
- ქეისის შენახვა უნდა განხორციელდეს შეფუთვაში, მწარმოებელსა და მომხმარებელთან, ჰაერის ტემპერატურაზე 5 °C-დან 40 °C-მდე და ჰაერის ფარდობითი ტენიანობისას არაუმეტეს 80 %. შენობებში არ უნდა იყოს კოროზიის გამომწვევი აგრესიული მინარევები (მჟავა, ტუტე ორთქლი).
- ქეისის გადაზიდვა უნდა განხორციელდეს მშრალ გარემოში.
- ქეისი მოითხოვს ფრთხილ მოპყრობას; დაიცავით იგი მტვრის, ჭუჭყის, დარტყმების, ტენიანობის, ცეცხლის და ა.შ. ზემოქმედებისგან.
- ქეისის რეალიზაცია უნდა განხორციელდეს ადგილობრივი კანონმდებლობის შესაბამისად.
- ამ ქეისის უტილიზაცია უნდა განხორციელდეს ადგილობრივი ნორმებისა და ნარჩენების გადამუშავების წესების შესაბამისად. ამ ქეისის სწორი უტილიზაციის უზრუნველყოფით, თქვენ ეხმარებით თავიდან აიცილოთ პოტენციური ზიანის მიყენება გარემოსა და ადამიანის ჯანმრთელობისთვის ნარჩენების უკონტროლო გაფრქვევის შედეგად და რაციონალურად გამოიყენოთ მატერიალური რესურსები. ამ ქეისის მიღებისა და უტილიზაციის პუნქტების შესახებ უფრო დაწვრილებითი ინფორმაცია შეგიძლიათ მიიღოთ ადგილობრივ მუნიციპალურ ორგანოებში ან საყოფაცხოვრებო ნარჩენების გატანის საწარმოში.
- ქეისის გაუმართაობის აღმოჩენისას დაუყოვნებლივ მიმართეთ ავტორიზებულ სერვისცენტრს ან გააუტილიზეთ ქეისი.

ინფორმაცია გარანტიის შესახებ

მწარმოებელი უზრუნველყოფს ქეისის შეუფერხებელ მუშაობას მთელი საგარანტიო ვადის განმავლობაში, ასევე მასალებსა და აწყობაში დეფექტების არარსებობას. საგარანტიო ვადა აითვლება ნაწარმის შეძენის მომენტიდან და ვრცელდება მხოლოდ ახალ პროდუქტებზე. საგარანტიო მომსახურება მოიცავს იმ ელემენტების უფასო შეკეთებას ან შეცვლას, რომლებიც მწყობრიდან გამოვიდა მომხმარებლის ბრალის გარეშე საგარანტიო ვადის განმავლობაში, მომხმარებლის სახელმძღვანელოს შესაბამისად ნაწარმის ექსპლუატაციის პირობით. ელემენტების შეკეთება ან შეცვლა ხორციელდება უფლებამოსილი სერვისცენტრების ტერიტორიაზე.

საგარანტიო ვადა: 18 თვე / ექსპლუატაციის ვადა: 24 თვე.

დამატებითი ინფორმაცია

მწარმოებელი: გუანჩჟოუ პანჩი კომპიუტე ეკვიპმენტ კო., ლტდ.
1F, №28, ჩუანის ქუჩა, ცუნხუას ეკონომიკური განვითარების ზონის მაღალტექნოლოგიური სამრეწველო პარკი, გუანდუნის პროვ., ჩინეთი.

დამზადებულია ჩინეთში.

იმპორტიორი საქართველოში:
შპს არგო ელექტრონიქს ს/კ 405791674 საქართველო,
ქ. თბილისი, ვაკის რაიონი, ილია ჭავჭავაძის გამზირი, N 47, სადარბაზო 1, 1-2 სართული.
ელექტრონული ფოსტის მისამართი: info@dns-shop.ge

ნაწარმის გარეგნული სახე და მახასიათებლები შეიძლება შეიცვალოს მომხმარებლისთვის წინასწარი შეტყობინების გარეშე ხარისხის გასაუმჯობესებლად.

მოწყობილობის რეალური ინტერფეისი შეიძლება განსხვავდებოდეს ამ სახელმძღვანელოში წარმოდგენილისგან.

საქონელი დამზადებულია (თვ.წწწწ): _____ V.1

გაიგეთ მეტი:

ARDOR-GAMING.COM

VK.COM/ARDOR_GAMING