aceline

მომხმარებლის სახელმძღვანელო

უსადენო ყურსასმენები
AH-820W

სარჩევი

მოწყობილობის დანიშნულება 4

უსაფრთხოების ზომები 4

ტექნიკური მახასიათებლები 5

მოწყობილობის სქემა 6

ექსპლუატაციის ინსტრუქცია 7

- მოწყობილობის ჩართვა/გამორთვა 7
- მოწყობილობასთან დაწყვილება 7
- ეკვალაიზერი 8
- მუსიკის მართვა 8
- ზარების მართვა 9
- დაწყვილების გაუქმება 9
- ხმოვანი ასისტენტი 9
- ანალოგური დაკავშირების რეჟიმი 9
- მოწყობილობის დატენვა 10
- მოწყობილობის მდგომარეობის ინდიკატორი 10

შესაძლო პრობლემები და მათი გადაწყვეტა 11

კომპლექტაცია 11

შენახვის, გადაზიდვის (ტრანსპორტირების), რეალიზაციისა და უტილიზაციის წესები და პირობები 12

დამატებითი ინფორმაცია 13

ძვირფასო მომხმარებელო!

მადლობას გიხდით ჩვენი პროდუქციის არჩევისთვის. სასიხარულოა შემოგთავაზოთ ნაწარმი და მოწყობილობები, რომლებიც შემუშავებული და დამზადებულია ხარისხის, ფუნქციონალურობისა და დიზაინის მაღალი მოთხოვნების შესაბამისად. ექსპლუატაციის დაწყებამდე ყურადღებით წაიკითხეთ წინამდებარე სახელმძღვანელო, რომელშიც მოცემულია მნიშვნელოვანი ინფორმაცია თქვენს უსაფრთხოებასთან დაკავშირებით, ასევე რეკომენდაციები პროდუქტის სწორად გამოყენებისა და მოვლისთვის. იზრუნეთ წინამდებარე სახელმძღვანელოს შენარჩუნებაზე და გამოიყენეთ იგი, როგორც საცნობარო მასალა ნაწარმის შემდგომი ექსპლუატაციისას.

მოწყობილობის დანიშნულება

ყურსასმენები — მოწყობილობა მუსიკის, მეტყველების ან სხვა ხმოვანი სიგნალების პერსონალური მოსმენისთვის.

უსადენო ყურსასმენები აღჭურვილია უსადენო კავშირის Bluetooth ტექნოლოგიით.

უსაფრთხოების ზომები

- ნუ შეიტანთ მოწყობილობის კონსტრუქციაში რაიმე ცვლილებას.
- მოკლე ჩართვის თავიდან ასაცილებლად არ დაუშვათ მოწყობილობის კონტაქტი რაიმე სითხესთან, არ დადოთ მის გვერდით სითხით სავსე ღია ჭურჭელი.
- არ დაუქვემდებაროთ მოწყობილობა ელექტრომაგნიტური გამოსხივების ზემოქმედებას.
- სმენის დაზიანების თავიდან ასაცილებლად გამოიყენეთ ყურსასმენები ხმის უსაფრთხო დონეზე.
- გამოიყენეთ მხოლოდ ორიგინალი დამტენი მოწყობილობა.
- ნუ დაშლით, ნუ დაწვავთ, ნუ გამოიყენებთ დაზიანების კვალის მქონე ბატარეებს.

- დაიცავით ტემპერატურული რეჟიმი. ბატარეები უნდა ინახებოდეს დამუხტულ მდგომარეობაში +15 °C-დან +35 °C-მდე ტემპერატურაზე, ჰაერის ნორმალური ტენიანობისას. ბატარეები ცუდად იტანენ ხანგრძლივ ექსპლუატაციას გარემოს ძალიან მაღალ (+40 °C-ზე მაღლა) და ძალიან დაბალ (-10 °C-ზე დაბლა) ტემპერატურაზე. ბატარეის პირდაპირ მზის სხივებზე დატოვება აკრძალულია.

ტექნიკური მახასიათებლები

- მოდელი: AH-820W.
- სავაჭრო ნიშანი: Aceline.
- კვების პარამეტრები: 5 ვ ⎓ 0,5 ა.
- Bluetooth-ის პარამეტრები:
  - სტანდარტი: IEEE 802.15.
  - სიხშირეთა დიაპაზონი: 2402–2480 მჰც.
  - გადამცემის სიმძლავრე: < 10 მვტ.
- Bluetooth-სიგნალის გადაცემის მანძილი: 10 მეტრამდე.
- ბატარეის ტევადობა: 400 mAh.
- დატენვის დრო: 2 საათი.
- ავტონომიური მუშაობის დრო: 20 საათამდე.
- ყურის ბალიშების დიამეტრი: 85 მმ.
- მემბრანის დიამეტრი: 40 მმ.
- მგრძნობელობა: 97 დბ.
- დინამიკის წინაღობა: 32 ომი.
- დატენვის პორტი: USB Type-C.
- დატენვის კაბელის სიგრძე: 50 სმ.
- მოწყობილობასთან დაკავშირების კონექტორის ტიპი: Jack 3,5 მმ.
- გამოყენების სფერო: საყოფაცხოვრებო.

მოწყობილობის სქემა

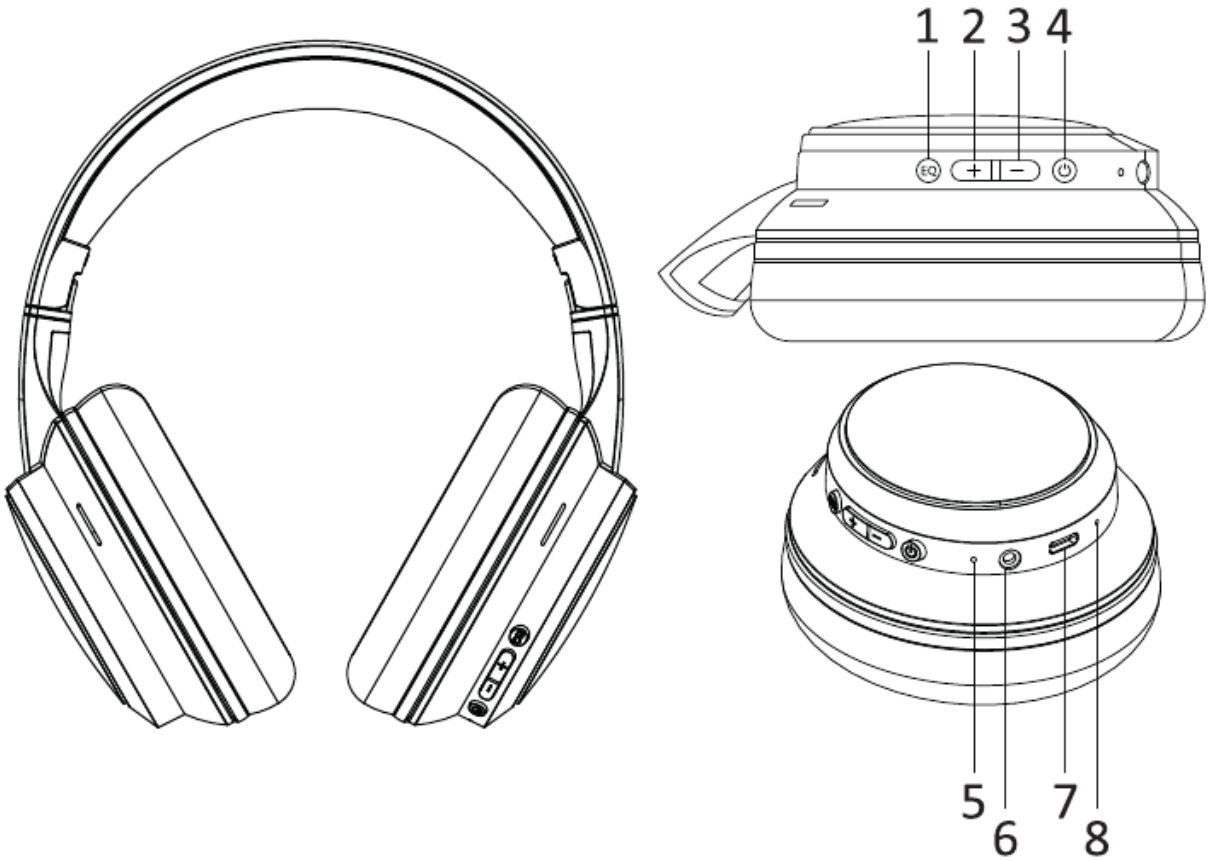

1. ეკვალაიზერი.
2. ხმის გაზრდა / შემდეგი აუდიოტრეკი.
3. ხმის შემცირება / წინა აუდიოტრეკი.
4. მრავალფუნქციური ღილაკი:
   - ჩართვა/გამორთვა.
   - მუსიკის დაკვრა/შეჩერება.
   - ზარის მიღება/დასრულება.
5. მოწყობილობის მდგომარეობის ინდიკატორი.
6. აუდიო პორტი Jack 3,5 მმ.
7. დატენვის პორტი Type-C.
8. მიკროფონი.

ექსპლუატაციის ინსტრუქცია

მოწყობილობის ჩართვა/გამორთვა

- მოწყობილობის ჩასართავად დააჭირეთ და გეჭიროთ მრავალფუნქციურ ღილაკზე 2 წამის განმავლობაში — მდგომარეობის ინდიკატორი დაიწყებს წითლად და ცისფრად ციმციმს, რაც ნიშნავს, რომ ყურსასმენები დაწყვილების რეჟიმშია.

შენიშვნა: ჩართვის შემდეგ ყურსასმენები ავტომატურად დაუკავშირდება ბოლოს გამოყენებულ მოწყობილობას.

- მოწყობილობის გამოსართავად დააჭირეთ და გეჭიროთ მრავალფუნქციურ ღილაკზე 3 წამის განმავლობაში — ინდიკატორი წითლად აინთება, რის შემდეგაც მოწყობილობა გამოირთვება.

მოწყობილობასთან დაწყვილება

1. გააქტიურეთ Bluetooth თქვენს მოწყობილობაზე.
2. ხელმისაწვდომი კავშირების სიიდან აირჩიეთ ეს ყურსასმენები.
3. წარმატებული დაკავშირების შემდეგ ინდიკატორი ყოველ 6 წამში ლურჯად აციმციმდება.

შენიშვნა: Bluetooth-კავშირის გაუმართაობის შემთხვევაში გამორთეთ Bluetooth თქვენს მოწყობილობაზე, გამორთეთ ყურსასმენები და შემდეგ ხელახლა შეასრულეთ დაწყვილება.

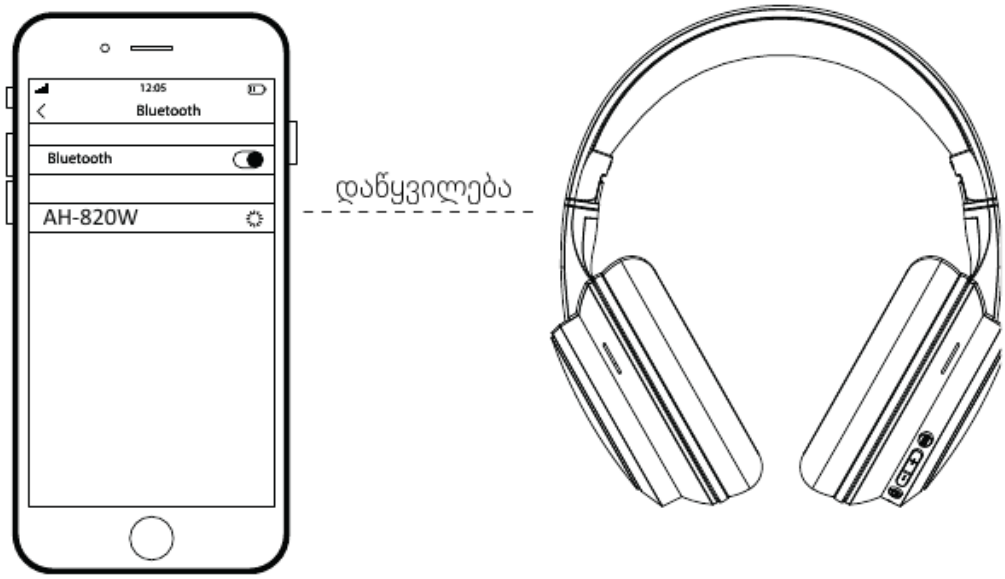

ეკვალაიზერი

სულ ხელმისაწვდომია 3 რეჟიმი:

- Bass mode (გაძლიერებული ბასი).
- Pop mode (პოპი).
- Vocal mode (ვოკალი).

სასურველი რეჟიმის ასარჩევად მუსიკის დაკვრისას დააჭირეთ შესაბამის ღილაკს.



მუსიკის მართვა

- ხმის გასაზრდელად/შესამცირებლად გამოიყენეთ შესაბამისი ღილაკები.
- შემდეგ აუდიოტრეკზე გადასასვლელად გეჭიროთ ხმის გაზრდის ღილაკი 2 წამის განმავლობაში.
- წინა აუდიოტრეკზე გადასასვლელად გეჭიროთ ხმის შემცირების ღილაკი 2 წამის განმავლობაში.
- მუსიკის დაკვრის დასაწყებად/შესაჩერებლად დააჭირეთ მრავალფუნქციურ ღილაკს.

ზარების მართვა

- შემომავალ ზარზე პასუხის გასაცემად დააჭირეთ მრავალფუნქციურ ღილაკს. ზარის დასასრულებლად კიდევ ერთხელ დააჭირეთ ღილაკს.
- შემომავალი ზარის უარსაყოფად დააჭირეთ და გეჭიროთ მრავალფუნქციურ ღილაკზე 2 წამის განმავლობაში.
- ზარების სიიდან ბოლო ნომრის ასაკრეფად ორჯერ დააჭირეთ მრავალფუნქციურ ღილაკს. ზარის გასაუქმებლად კიდევ ერთხელ დააჭირეთ მრავალფუნქციურ ღილაკს.

დაწყვილების გაუქმება

ეს ფუნქცია საშუალებას გაძლევთ გაწყვიტოთ მიმდინარე Bluetooth-კავშირი და გაათავისუფლოთ ყურსასმენები სხვა მოწყობილობასთან დასაკავშირებლად. ამისთვის ზედიზედ 5-ჯერ დააჭირეთ მრავალფუნქციურ ღილაკს — ინდიკატორი დაიწყებს წითლად და ლურჯად მონაცვლეობით ციმციმს.

ხმოვანი ასისტენტი

ხმოვანი ასისტენტის გასააქტიურებლად მოლოდინის რეჟიმში / მუსიკის დაკვრისას ორჯერ დააჭირეთ ეკვალაიზერის ღილაკს.

ანალოგური დაკავშირების რეჟიმი

1. Jack 3,5 მმ კაბელის ერთი ბოლო შეაერთეთ ყურსასმენების პორტთან.
2. კაბელის მეორე ბოლო შეაერთეთ სხვა მოწყობილობასთან.

შენიშვნა:

- თუ Jack 3,5 მმ კაბელის შეერთებისას ყურსასმენები ჩართული იყო, Bluetooth-რეჟიმი ავტომატურად გამოირთვება.
- Bluetooth-რეჟიმის ხელახლა ჩასართავად ამოიღეთ კაბელი ყურსასმენების პორტიდან.

მოწყობილობის დატენვა

დაბალი მუხტის დონის შემთხვევაში ინდიკატორი ნელა დაიწყებს წითლად ციმციმს და გაისმება ხმოვანი სიგნალი. მოწყობილობის დასატენად:

- შეაერთეთ USB Type-C კაბელი — ინდიკატორი წითლად აინთება.

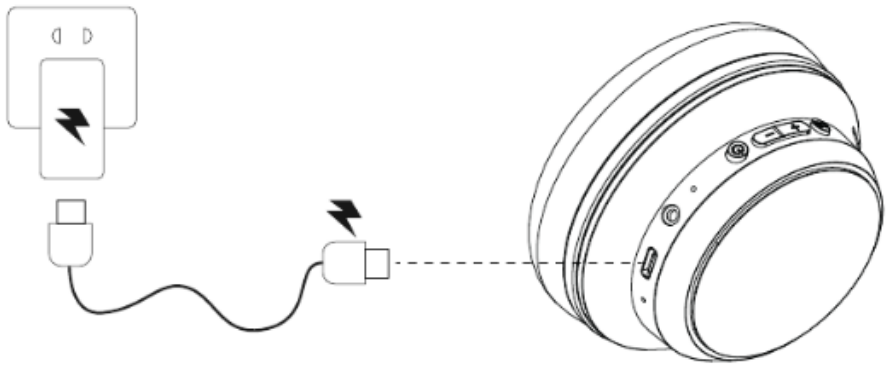

- სრული დატენვისას ინდიკატორის ფერი შეიცვლება ლურჯად.

მოწყობილობის მდგომარეობის ინდიკატორი

მოწყობილობის მდგომარეობა	ინდიკატორი
წარმატებული დაწყვილება	ინდიკატორი ლურჯად ციმციმებს ყოველ 6 წამში
მუსიკის დაკვრა	
დაწყვილების რეჟიმი	ინდიკატორი მონაცვლეობით ციმციმებს წითლად და ლურჯად
გაუქმება	
მოწყობილობა სრულად დატენილია	ინდიკატორი ლურჯად ინთება
მოწყობილობის გამორთვა	ინდიკატორი 1 წამით აინთება წითლად, რის შემდეგაც ჩაქრება
მოწყობილობის დატენვა	ინდიკატორი წითლად ინთება

შესაძლო პრობლემები და მათი გადაწყვეტა

პრობლემა	გადაწყვეტა
ყურსასმენები არ ირთვება	დარწმუნდით, რომ ბატარეა საკმარისად დამუხტულია
დაწყვილების შეცდომა	დარწმუნდით, რომ ყურსასმენები ჩართულია და დაწყვილების რეჟიმშია. მეორე მოწყობილობა უნდა იყოს ყურსასმენებიდან 1 მეტრის ფარგლებში
	სცადეთ მოწყობილობასთან დაწყვილება ხელახლა
ხმა წყდება	დარწმუნდით, რომ მოწყობილობა 10 მეტრის რადიუსშია და ყურსასმენებსა და მოწყობილობას შორის არავითარი დაბრკოლება არ არის

კომპლექტაცია

- ყურსასმენები.
- Jack 3,5 მმ კაბელი.
- USB Type-C კაბელი.
- მომხმარებლის სახელმძღვანელო.

შენახვის, გადაზიდვის (ტრანსპორტირების), რეალიზაციისა და უტილიზაციის წესები და პირობები

- მოწყობილობა არ საჭიროებს რაიმე მონტაჟს ან მუდმივ ფიქსაციას.
- მოწყობილობის შენახვა უნდა განხორციელდეს შეფუთვაში, მწარმოებელსა და მომხმარებელთან, ჰაერის ტემპერატურაზე 5 °C-დან 40 °C-მდე და ჰაერის ფარდობითი ტენიანობისას არაუმეტეს 80%. შენობებში არ უნდა იყოს კოროზიის გამომწვევი აგრესიული მინარევები (მჟავა, ტუტე ორთქლი).
- მოწყობილობის გადაზიდვა უნდა განხორციელდეს მშრალ გარემოში.
- მოწყობილობა მოითხოვს ფრთხილ მოპყრობას; დაიცავით იგი მტვრის, ჭუჭყის, დარტყმების, ტენიანობის, ცეცხლის და ა.შ. ზემოქმედებისგან.
- მოწყობილობის რეალიზაცია უნდა განხორციელდეს ადგილობრივი კანონმდებლობის შესაბამისად.
- მოწყობილობის მომსახურების ვადის ამოწურვის შემდეგ მისი გადაგდება ჩვეულებრივ საყოფაცხოვრებო ნაგავთან ერთად აკრძალულია. ამის ნაცვლად ის უნდა ჩაბარდეს ელექტრო და ელექტრონული მოწყობილობების მიღების შესაბამის პუნქტს შემდგომი გადამუშავებისა და უტილიზაციისთვის ფედერალური ან ადგილობრივი კანონმდებლობის შესაბამისად. ამ პროდუქტის სათანადოდ უტილიზაციით, თქვენ ხელს უწყობთ ბუნებრივი რესურსების შენარჩუნებას და თავიდან აცილებთ გარემოსა და ადამიანების ჯანმრთელობისთვის ზიანს, რაც შესაძლებელია არასათანადო მოპყრობისას. ამ პროდუქტის მიღებისა და უტილიზაციის პუნქტების შესახებ დამატებითი ინფორმაცია შეგიძლიათ მიიღოთ ადგილობრივ მუნიციპალურ ორგანოებში ან საყოფაცხოვრებო ნარჩენების გატანის საწარმოში.
- მოწყობილობის გაუმართაობის აღმოჩენისას დაუყოვნებლივ მიმართეთ ავტორიზებულ სერვისცენტრს ან უტილიზაცია გაუკეთეთ მოწყობილობას.

დამატებითი ინფორმაცია

Manufacturer: SHENZHEN JIUHU TECHNOLOGY CO.,LIMITED Room E401, No.10th, Huanguan South Road, Junzibu Community, Guanlan Street, Longhua District, Shenzhen, China.

მწარმოებელი: შენჯენ ჯიუჰუ ტექნოლოჯი კო., ლიმიტედ. ოთახი E401, №10, ჰუანგუანის სამხრეთი გზატკეცილი, ჯუნზიბუს თემი, გუანლანის ქუჩა, ლუნჰუას რაიონი, ქ. შენჯენი, ჩინეთი.

დამზადებულია ჩინეთში.

იმპორტიორი საქართველოში:
შპს არგო ელექტრონიქს ს/კ 405791674 საქართველო, ქ. თბილისი, ვაკის რაიონი, ილია ჭავჭავაძის გამზირი, N 47, სადარბაზო 1, 1-2 სართული.
ელექტრონული ფოსტის მისამართი: info@dns-shop.ge

ნაწარმი შეესაბამება TP TC (ЕАЭС) მოთხოვნებს.

სპეციფიკაციები, პროდუქტის შესახებ ინფორმაცია და მისი იერსახე შეიძლება შეიცვალოს მომხმარებლისთვის წინასწარი შეტყობინების გარეშე, ჩვენი პროდუქციის ხარისხის გაუმჯობესების მიზნით.



საქონელი დამზადებულია (თვ.წწწწ): _____ V.1

საგარანტიო ტალონი

SN/IMEI: _____

გარანტიაზე აყვანის თარიღი: _____

მწარმოებელი უზრუნველყოფს მოწყობილობის შეუფერხებელ მუშაობას მთელი საგარანტიო ვადის განმავლობაში, ასევე მასალებსა და აწყობაში დეფექტების არარსებობას. საგარანტიო ვადა აითვლება ნაწარმის შეძენის მომენტიდან და ვრცელდება მხოლოდ ახალ პროდუქტებზე.

საგარანტიო მომსახურება მოიცავს იმ ელემენტების უფასო შეკეთებას ან შეცვლას, რომლებიც მწყობრიდან გამოვიდა მომხმარებლის ბრალის გარეშე საგარანტიო ვადის განმავლობაში, ნაწარმის მომხმარებლის სახელმძღვანელოს შესაბამისად ექსპლუატაციის პირობით. ელემენტების შეკეთება ან შეცვლა ხორციელდება უფლებამოსილი სერვისცენტრების ტერიტორიაზე.

საგარანტიო ვადა: 12 თვე.
ექსპლუატაციის ვადა: 24 თვე.

aceline