ექსპლუატაციის სახელმძღვანელო

საკიდი LCD/LED-მონიტორისთვის
MB32-W01

DEXP

ძვირფასო მომხმარებელო!

გმადლობთ, რომ აირჩიეთ ჩვენი პროდუქცია.

სიამოვნებით გთავაზობთ ნაწარმსა და მოწყობილობებს, რომლებიც შემუშავებული და დამზადებულია ხარისხის, ფუნქციონალურობისა და დიზაინის მაღალი მოთხოვნების შესაბამისად. ექსპლუატაციის დაწყებამდე ყურადღებით წაიკითხეთ წინამდებარე სახელმძღვანელო, რომელიც შეიცავს მნიშვნელოვან ინფორმაციას თქვენი უსაფრთხოების შესახებ, ასევე რეკომენდაციებს პროდუქტის სწორად გამოყენებისა და მოვლის შესახებ. იზრუნეთ წინამდებარე სახელმძღვანელოს შენარჩუნებაზე და გამოიყენეთ იგი, როგორც საცნობარო მასალა ნაწარმის შემდგომი ექსპლუატაციისას.

ნაწარმის დანიშნულება

წინამდებარე ნაწარმი განკუთვნილია მასზე ერთი მონიტორის განსათავსებლად.

უსაფრთხოების ზომები

- მოცემული საკიდი განკუთვნილია მხოლოდ შენობის შიგნით ექსპლუატაციისთვის.
- საკიდის მონტაჟის კომპლექტში შედის მცირე ზომის დეტალები, რომლებიც ყლაპვის შემთხვევაში სუნთქვის გაძნელების საშიშროებას წარმოადგენს. ასეთი დეტალები უნდა ინახებოდეს ბავშვებისთვის მიუწვდომელ ადგილას.
- მონტაჟისას გამოიყენეთ კომპლექტში შემავალი ხრახნები. მჭიდროდ მოუჭირეთ ისინი, მაგრამ არ გადააჭარბოთ. ჭარბმა მოჭერამ შეიძლება გამოიწვიოს ელემენტების დაზიანება.
- საკიდის აწყობამდე და მასზე მონიტორის დამონტაჟებამდე მიაქციეთ ყურადღება VESA სტანდარტებს, ეკრანის დიაგონალსა და ნაწარმის მაქსიმალურად დასაშვებ დატვირთვას.

საკიდის გამოყენებამ იმ მონიტორებთან, რომელთა წონა აღემატება მითითებულ გათვლილ წონას, შეიძლება გამოიწვიოს მათი არასტაბილური მდგომარეობა და დაცემა.

- ნაწარმის აწყობა და მონტაჟი უნდა განხორციელდეს განყოფილების «მონტაჟის ინსტრუქცია» შესაბამისად. არასწორმა აწყობამ შეიძლება გამოიწვიოს დაზიანებები და ტრავმები.
- საკიდის დასამონტაჟებლად შესაძლოა საჭირო გახდეს სპეციალიზებული აღჭურვილობა: შურუპკრავი, დრელი (არ შედის კომპლექტში). რეკომენდებულია ინდივიდუალური დამცავი საშუალებების გამოყენება (არ შედის კომპლექტში). მონტაჟი უნდა შესრულდეს პროფესიონალების მიერ.
- რეგულარულად შეამოწმეთ საკიდის დამაგრების საიმედოობა (დაახლოებით 3 თვეში ერთხელ).
- არ შეიტანოთ ცვლილებები საკიდის კონსტრუქციაში.
- ნაწარმი არ არის განკუთვნილი ბავშვებისა და შეზღუდული ფიზიკური, სენსორული ან გონებრივი შესაძლებლობების მქონე პირების მიერ გამოსაყენებლად, გარდა იმ შემთხვევებისა, როდესაც მათზე ზედამხედველობას ახორციელებენ სხვა პირები, რომლებიც პასუხისმგებელნი არიან მათ უსაფრთხოებაზე. არ დაუშვათ, რომ ბავშვები ითამაშონ ნაწარმით.
- ნაწარმი არ არის განკუთვნილი კომერციული მიზნებისთვის გამოსაყენებლად.

საერთო გაბარიტები

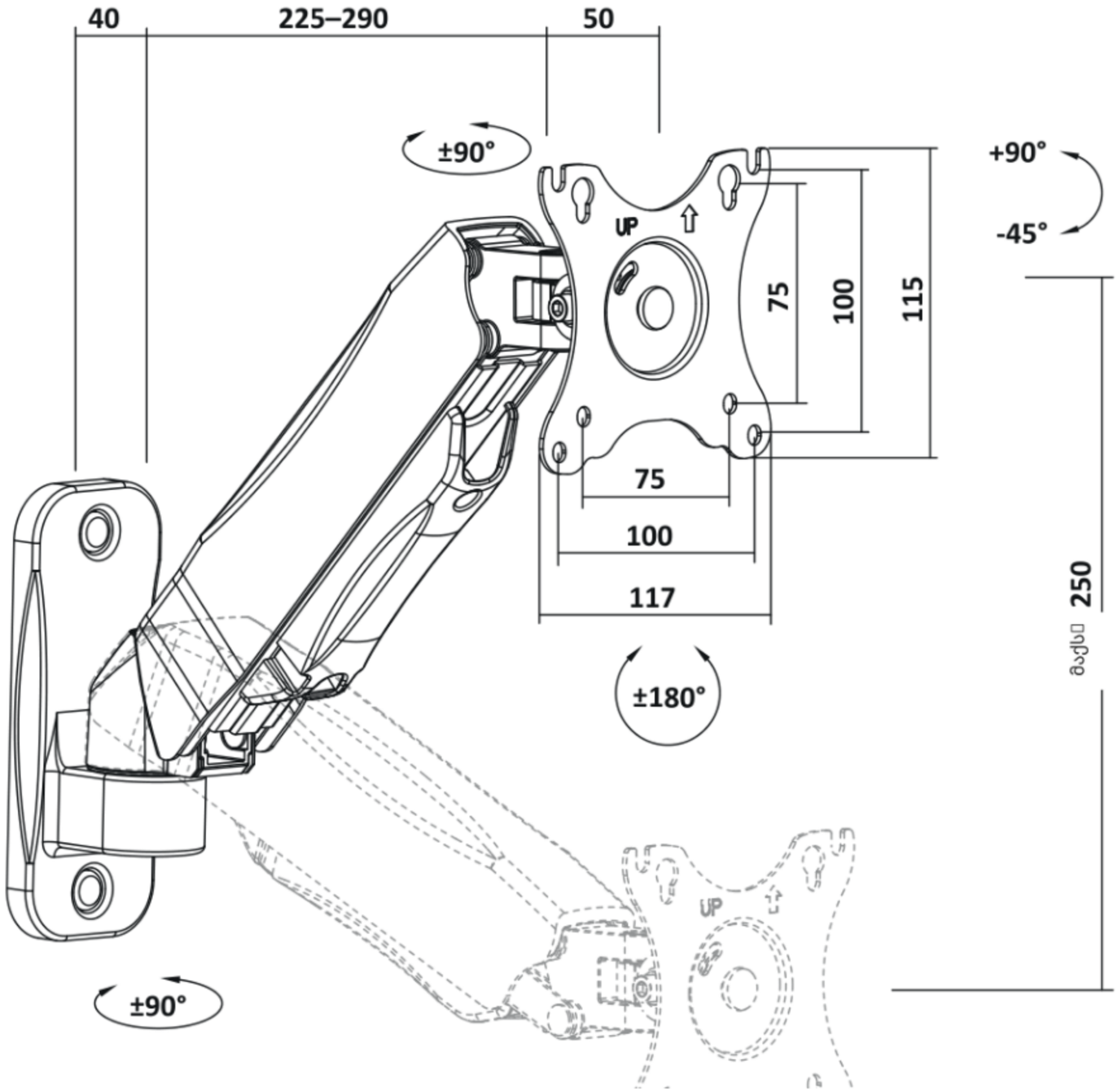

შენიშვნა: ზომები მითითებულია მილიმეტრებში.

მონტაჟის ინსტრუქცია

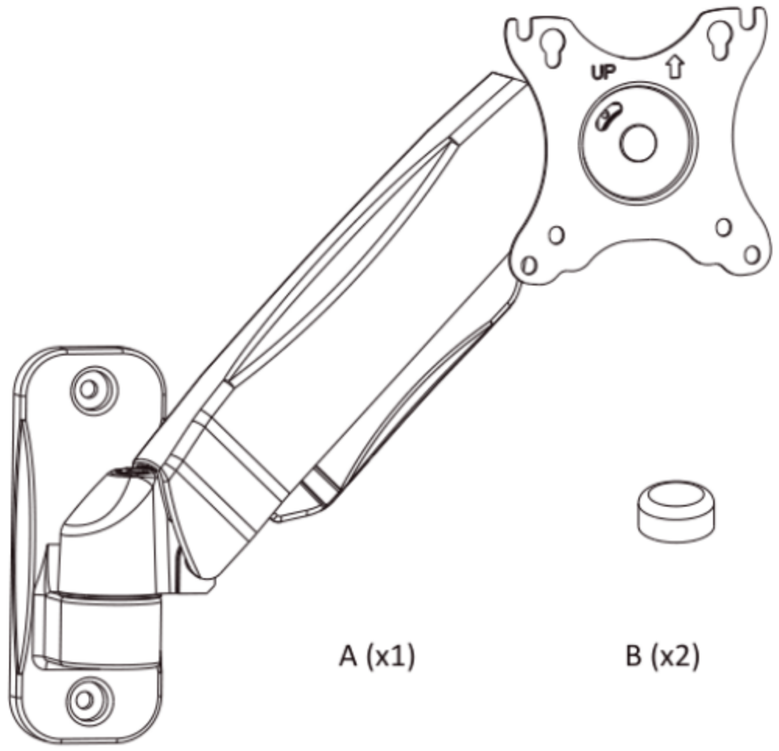

A (x1)

B (x2)



C (x1)

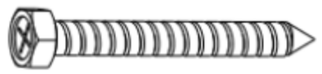

W-A (x2)
ST6.3x55



W-B (x2)
Ø10x45



W-C (x2)

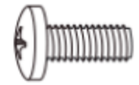

M-A (x4)
M4x12

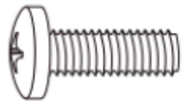

M-B (x4)
M5x12



M-C (x4)
D5

აწყობა



1

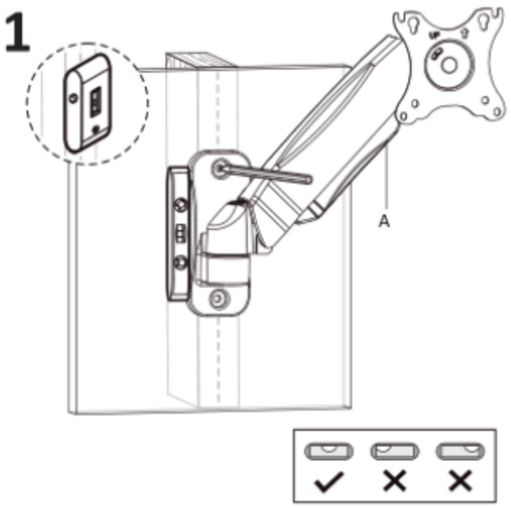

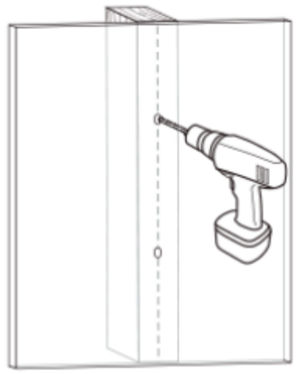

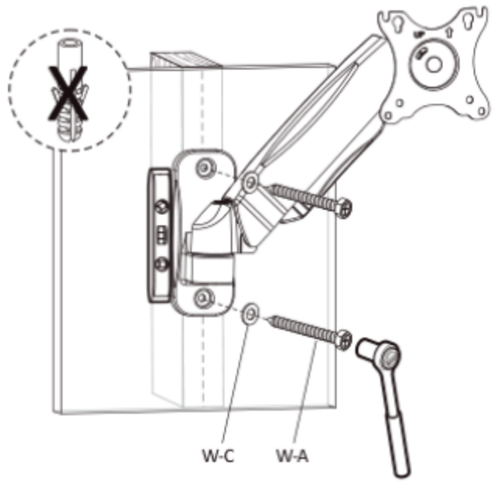

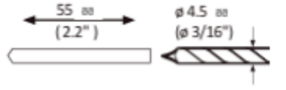

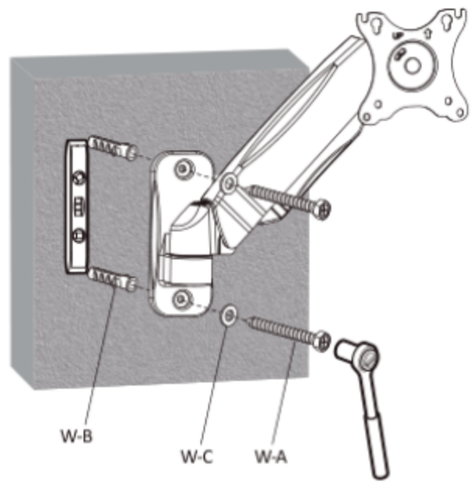

2

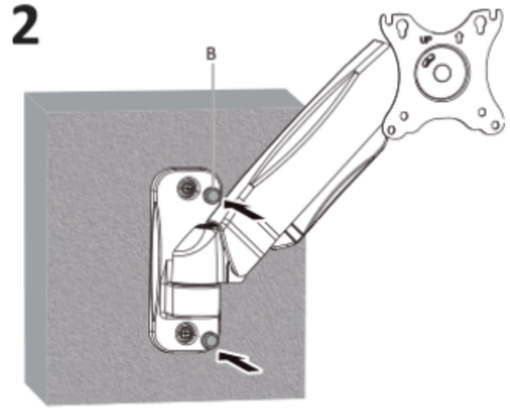

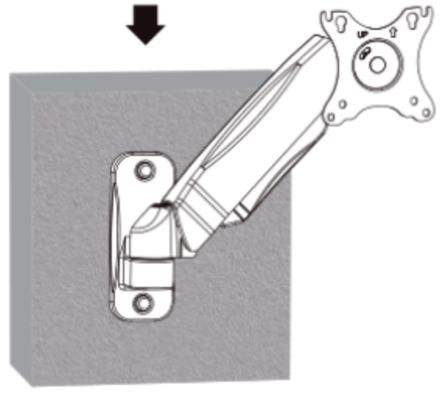

3



ძალიან გრძელი



ძალიან მოკლე

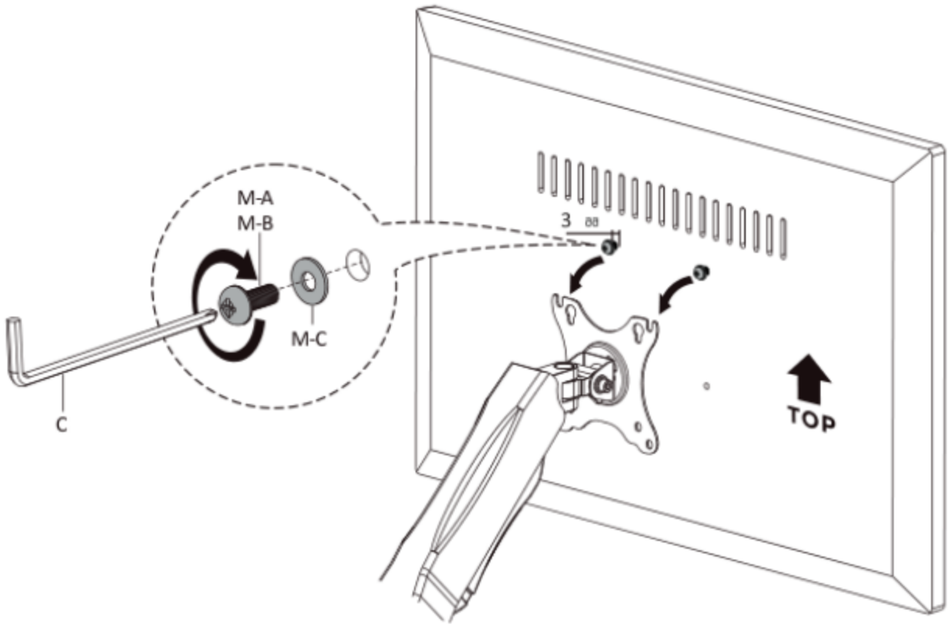

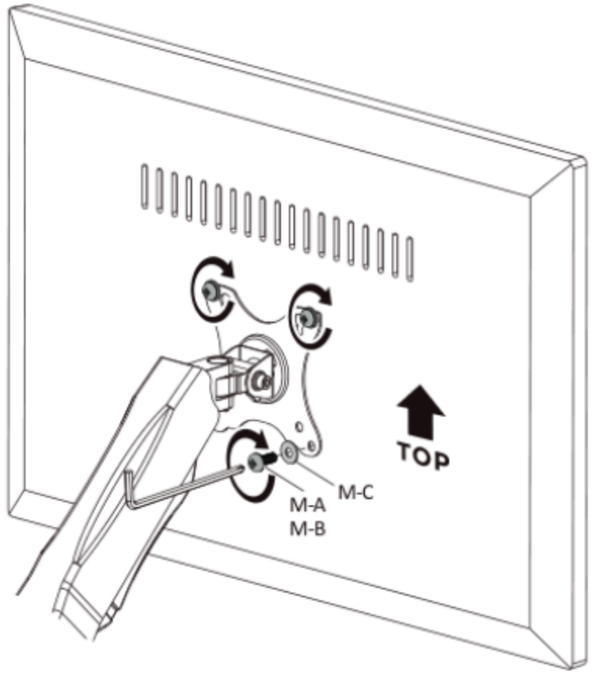

4

იმისათვის, რომ სწორად დააბალანსოთ საკიდის მკლავი, რომელზეც დამონტაჟებულია მონიტორი, დაარეგულირეთ ზამბარის დაჭიმულობა ექვსკუთხა გასაღების გამოყენებით (შედის კომპლექტში), როგორც ნაჩვენებია ქვემოთ:

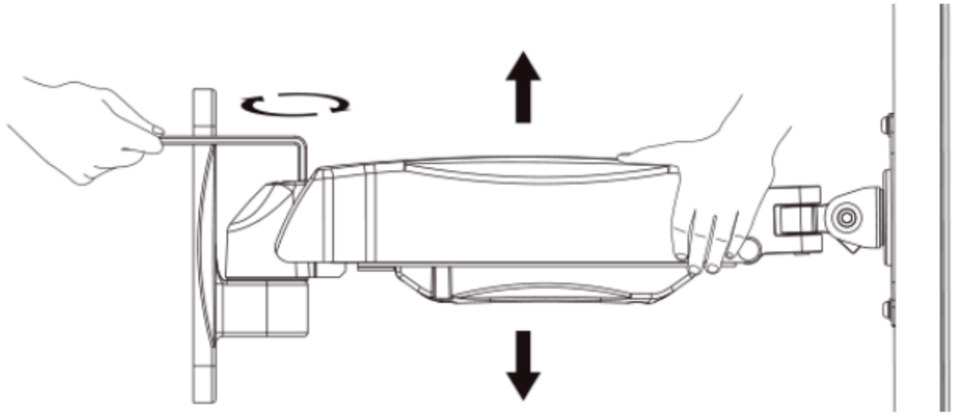

მჭიდროდ დაიჭირეთ საკიდის მკლავი ჰორიზონტალურად, როგორც ნაჩვენებია ქვემოთ მოცემულ ნახატზე. საჭიროების შემთხვევაში სთხოვეთ ვინმეს დახმარება.



საკიდის ან მონიტორის დაზიანების თავიდან ასაცილებლად, ზამბარის რეგულირებისას დაიჭირეთ საკიდის მკლავი ჰორიზონტალურად. საჭიროების შემთხვევაში სთხოვეთ ვინმეს დახმარება.



თუ საკიდის მკლავი დაშვებულია, შეაბრუნეთ სარეგულირებელი ხრახნი საათის ისრის საწინააღმდეგო მიმართულებით, სანამ მკლავი არ დაფიქსირდება ჰორიზონტალურ მდგომარეობაში.



თუ საკიდის მკლავი აგრძელებს აწევას, შეაბრუნეთ სარეგულირებელი ხრახნი საათის ისრის მიმართულებით, სანამ მკლავი არ დაფიქსირდება ჰორიზონტალურ მდგომარეობაში.



არ მოუჭიროთ ხრახნი ზედმეტად ძლიერად.

5

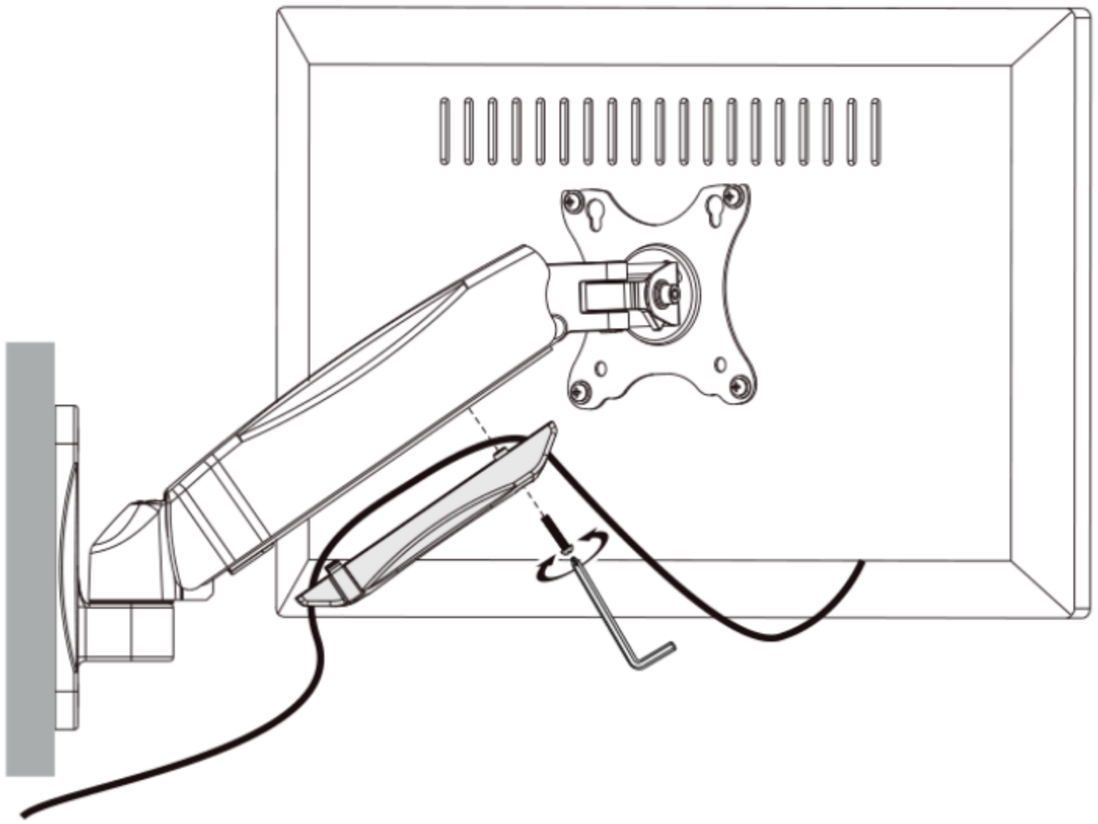

6

შენიშვნა: დააყენეთ საკიდი სასურველი კუთხით, შემდეგ მჭიდროდ მოუჭირეთ ხრახნები ექვსკუთხა გასაღებით, როგორც ნაჩვენებია სურათზე, მონაცვლეობით ატრიალეთ ხან ერთი, ხან მეორე ხრახნი.

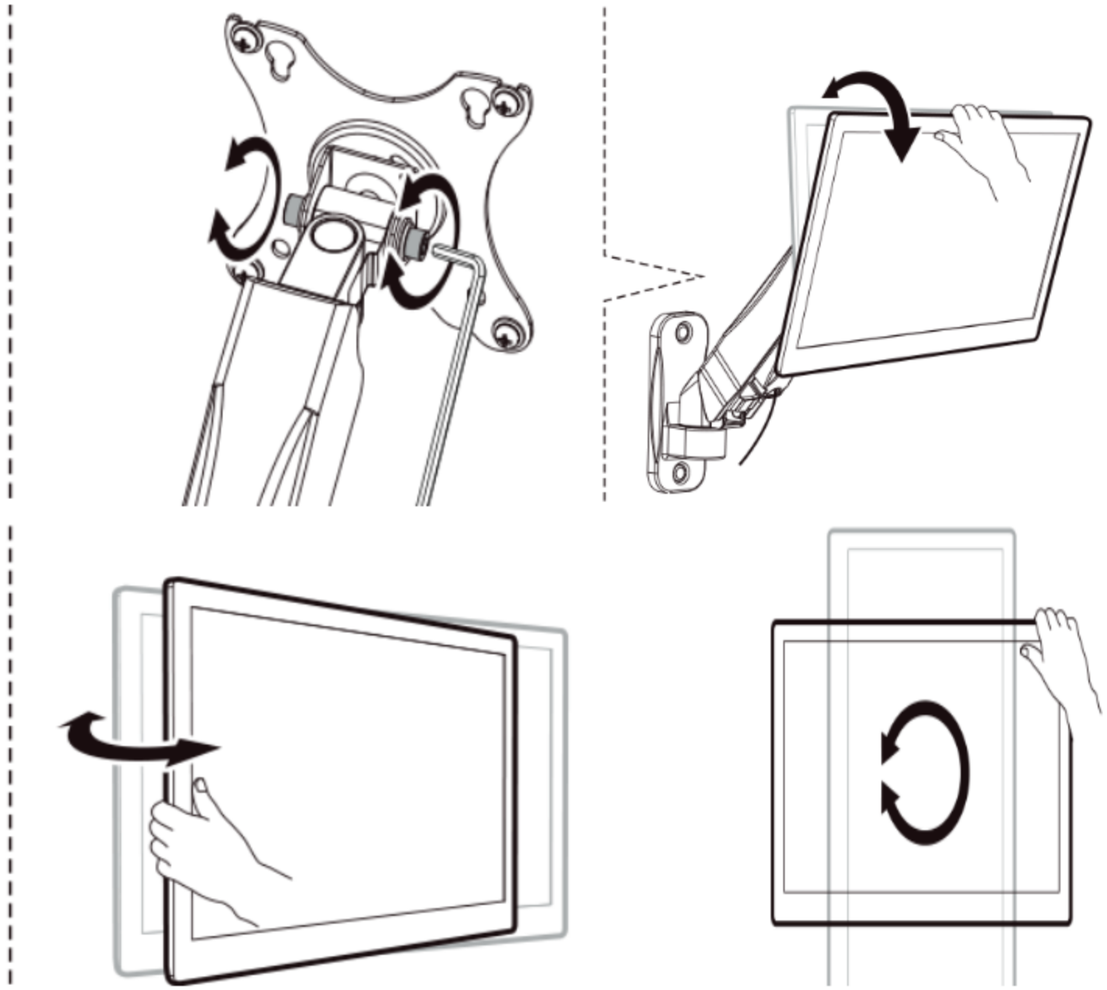

ტექნიკური მახასიათებლები

- მოდელი: MB32-W01.
- სავაჭრო ნიშანი: DEXP.
- მაქსიმალური დატვირთვა: 9 კგ.
- ტელევიზორის ეკრანის დიაგონალი: 17–32″.
- მანძილი კედლიდან: 225–290 მმ.
- დახრის კუთხე: -45°-დან 90°-მდე.
- შემობრუნების კუთხე: 180°.
- თავსებადი VESA: 75 × 75; 100 × 100.
- გამოყენების სფერო: საყოფაცხოვრებო.

კომპლექტაცია

- საკიდი.
- სამაგრების ნაკრები.
- მომხმარებლის სახელმძღვანელო.

გარანტიის შესახებ ინფორმაცია

მწარმოებელი უზრუნველყოფს ნაწარმის შეუფერხებელ მუშაობას გარანტიის მთელი ვადის განმავლობაში, ასევე მასალებსა და აწყობაში დეფექტების არარსებობას. გარანტიის ვადა აითვლება ნაწარმის შეძენის მომენტიდან და ვრცელდება მხოლოდ ახალ პროდუქტებზე. საგარანტიო მომსახურება მოიცავს იმ ელემენტების უფასო შეკეთებას ან შეცვლას, რომლებიც მწყობრიდან გამოვიდა მომხმარებლის ბრალის გარეშე საგარანტიო ვადის განმავლობაში, ნაკეთობის მომხმარებლის სახელმძღვანელოს შესაბამისად ექსპლუატაციის პირობით. ელემენტების შეკეთება ან შეცვლა ხორციელდება უფლებამოსილი სერვისცენტრების ტერიტორიაზე.

გარანტიის ვადა: 84 თვე.
ექსპლუატაციის ვადა: 84 თვე.

მონტაჟის, შენახვის, გადაზიდვის (ტრანსპორტირების), რეალიზაციისა და უტილიზაციის წესები და პირობები

- ნაწარმის მონტაჟის წესები და პირობები აღწერილია წინამდებარე სახელმძღვანელოს განყოფილებაში «მონტაჟის ინსტრუქცია».
- ნაწარმის შენახვა უნდა განხორციელდეს შეფუთვაში, მწარმოებელსა და მომხმარებელთან, ჰაერის ტემპერატურაზე 10 °C-დან 25 °C-მდე და ჰაერის ფარდობითი ტენიანობით არაუმეტეს 80%-ისა. შენობებში არ უნდა იყოს აგრესიული მინარევები (მჟავების, ტუტეების ორთქლი), რომლებიც იწვევენ კოროზიას.
- ნაწარმის გადაზიდვა უნდა განხორციელდეს მშრალ გარემოში.
- ნაწარმი მოითხოვს ფრთხილ მოპყრობას, დაიცავით იგი მტვერის, ჭუჭყის, დარტყმების, ტენის, ცეცხლის და სხვათა ზემოქმედებისგან.
- ნაწარმის რეალიზაცია უნდა განხორციელდეს ადგილობრივი კანონმდებლობის შესაბამისად.
- ნაწარმის გაუმართაობის აღმოჩენისას საჭიროა დაუყოვნებლივ მიმართოთ ავტორიზებულ სერვის ცენტრს ან გაატაროთ ნაწარმის უტილიზაცია.
- ამ ნაწარმის უტილიზაცია უნდა განხორციელდეს ადგილობრივი ნორმებისა და ნარჩენების გადამუშავების წესების შესაბამისად. ამ პროდუქტის სწორი უტილიზაციის უზრუნველყოფით, თქვენ ეხმარებით თავიდან აიცილოთ პოტენციური ზიანის მიყენება გარემოსა და ადამიანის ჯანმრთელობისთვის ნარჩენების უკონტროლო გაფრქვევის შედეგად და რაციონალურად გამოიყენოთ მატერიალური რესურსები. ამ პროდუქტის მიღებისა და უტილიზაციის პუნქტების შესახებ უფრო დაწვრილებითი ინფორმაცია შეგიძლიათ მიიღოთ ადგილობრივ მუნიციპალურ ორგანოებში ან საყოფაცხოვრებო ნარჩენების გატანის საწარმოში.

დამატებითი ინფორმაცია

მწარმოებელი: ცისი პუჟუი მეტალ პროდაქტს კო., ლტდ. სამრეწველო განვითარების ზონა, სოფ. თიანიან, ლუნშან, ქ. ცისი, ჯეჯიანის პროვ., ჩინეთი.

დამზადებულია ჩინეთში.

იმპორტიორი:
შპს არგო ელექტრონიქს
ს/კ 405791674
საქართველო, ქ. თბილისი, ვაკის რაიონი, ილია ჭავჭავაძის გამზირი, N 47, სადარბაზო 1, 1-2 სართული
ელექტრონული ფოსტის მისამართი: info@dns-shop.ge

სპეციფიკაციები, პროდუქტის შესახებ ინფორმაცია და მისი გარეგანი სახე შეიძლება შეიცვალოს მომხმარებლისთვის წინასწარი შეტყობინების გარეშე, ჩვენი პროდუქციის ხარისხის გაუმჯობესების მიზნით.

საქონელი დამზადებულია (თვ.წწწწ): _____ v.16

