მომხმარებლის სახელმძღვანელო

ტელევიზორის საკიდი
DTV-55CFTS-3-GV2

DEXP

ძვირფასო მომხმარებელო!

მადლობას გიხდით ჩვენი პროდუქციის არჩევისთვის.

სასიხარულოა შემოგთავაზოთ ნაწარმი და მოწყობილობები, რომლებიც შემუშავებული და დამზადებულია ხარისხის, ფუნქციონალურობისა და დიზაინის მაღალი მოთხოვნების შესაბამისად. ექსპლუატაციის დაწყებამდე ყურადღებით წაიკითხეთ წინამდებარე სახელმძღვანელო, რომელშიც მოცემულია მნიშვნელოვანი ინფორმაცია თქვენს უსაფრთხოებასთან დაკავშირებით, ასევე რეკომენდაციები პროდუქტის სწორად გამოყენებისა და მოვლისთვის. იზრუნეთ წინამდებარე სახელმძღვანელოს შენარჩუნებაზე და გამოიყენეთ იგი, როგორც საცნობარო მასალა ნაწარმის შემდგომი ექსპლუატაციისას.

მოწყობილობის დანიშნულება

ტელევიზორის საკიდი — ნაწარმი, განკუთვნილი ტელევიზორის კედელზე ან ჭერზე ჩამოსაკიდებლად.

უსაფრთხოების ზომები

- წინამდებარე საკიდი განკუთვნილია მხოლოდ შენობის შიგნით გამოსაყენებლად.
- საკიდის დასამონტაჟებლად განკუთვნილ კომპლექტში შედის პატარა დეტალები, რომლებიც გადაყლაპვის შემთხვევაში სუნთქვის გაძნელების საფრთხეს წარმოადგენენ. ასეთი დეტალები შეინახეთ ბავშვებისთვის მიუწვდომელ ადგილას.
- მონტაჟისას გამოიყენეთ კომპლექტში შემავალი ხრახნები. მოუჭირეთ მჭიდროდ, მაგრამ არ გადააჭარბოთ მოჭერას. გადამეტებულმა მოჭერამ შეიძლება გამოიწვიოს ელემენტების დაზიანება.
- საკიდის აწყობამდე და მასზე ტელევიზორის დამონტაჟებამდე გაითვალისწინეთ VESA სტანდარტები, ეკრანის დიაგონალი და ნაწარმის მაქსიმალურად დასაშვები დატვირთვა.

საკიდის გამოყენებამ ტელევიზორებთან, რომელთა წონა აღემატება მითითებულ წონას, შეიძლება გამოიწვიოს მათი არასტაბილური მდგომარეობა და დაცემა.

- ნაწარმის აწყობა და მონტაჟი უნდა განხორციელდეს განყოფილების «მონტაჟის ინსტრუქცია» შესაბამისად. არასწორმა აწყობამ შეიძლება გამოიწვიოს დაზიანებები და ტრავმები.
- საკიდის დასამონტაჟებლად შეიძლება საჭირო გახდეს სპეციალიზებული აღჭურვილობა: სახრახნისი, დრელი (არ შედის კომპლექტში). რეკომენდებულია ინდივიდუალური დამცავი საშუალებების გამოყენება (არ შედის კომპლექტში). მონტაჟი უნდა შესრულდეს პროფესიონალების მიერ.
- საკიდი განკუთვნილია დასამონტაჟებლად ხის კარკასულ კედლებზე, მყარ ცემენტის კედლებზე ან აგურის კედლებზე.
- ნაწარმი არ არის განკუთვნილი ბავშვებისა და შეზღუდული ფიზიკური, სენსორული ან გონებრივი შესაძლებლობების მქონე პირების მიერ გამოსაყენებლად, გარდა იმ შემთხვევებისა, როდესაც მათზე ზედამხედველობას უწევენ სხვა პირები, რომლებიც პასუხისმგებელნი არიან მათ უსაფრთხოებაზე. არ დაუშვათ ბავშვების თამაში მოწყობილობით.
- ნაწარმი არ არის განკუთვნილი კომერციული მიზნებისთვის გამოსაყენებლად.

საერთო გაბარიტები

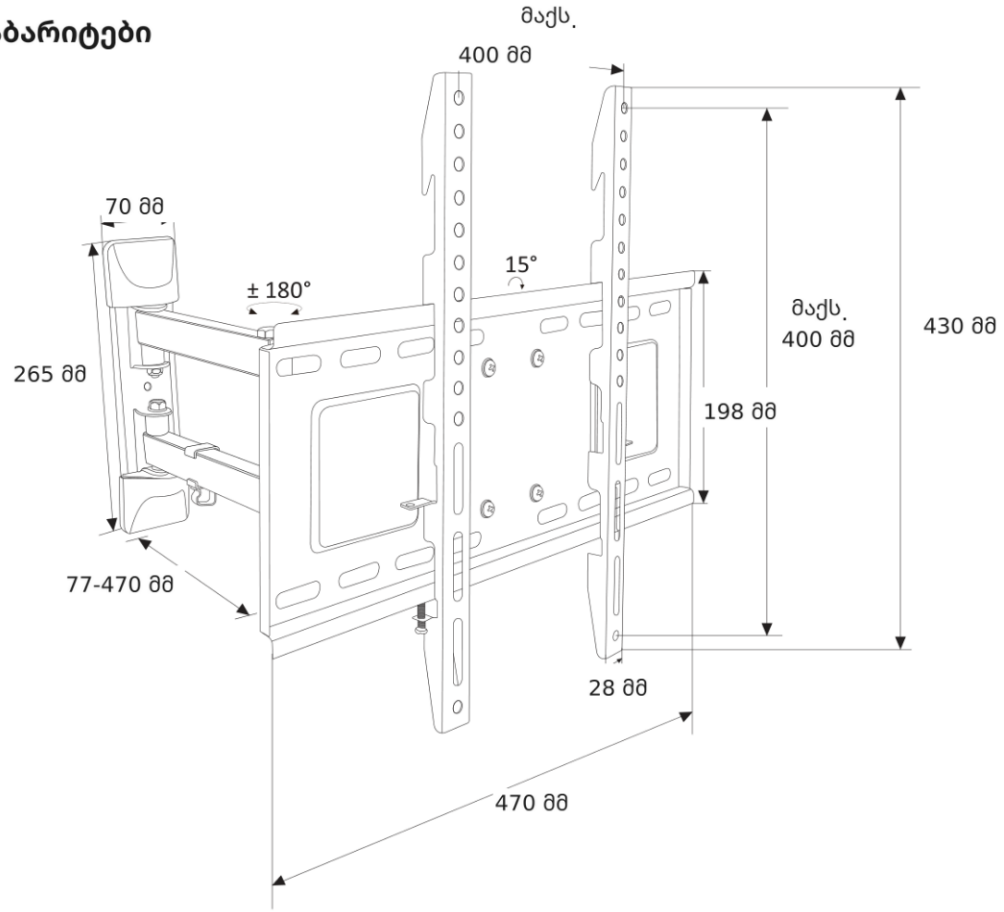

მონტაჟის ინსტრუქცია

ხელსაწყოები, რომლებიც დაგჭირდებათ



სამაგრების ნაკრები



M-A
M4 × 20 (× 4)



M-B
M5 × 20 (× 4)



M-C
M6 × 20 (× 4)

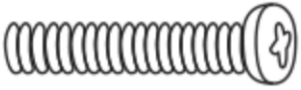

M-D
M8 × 20 (× 4)



M-E
D6 საყელური (× 4)



M-F
D8 საყელური (× 4)



M-G
მილისი (× 4)



M-H
ST6 × 50 (× 4)



M-I
დუბელი ბეტონისთვის
(× 4)

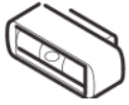

M-J
თარაზო

აწყობა

ნაბიჯი 1

ფანქრით ან მარკერით მონიშნეთ წერტილები,
სადაც გაკეთდება ხვრელები.

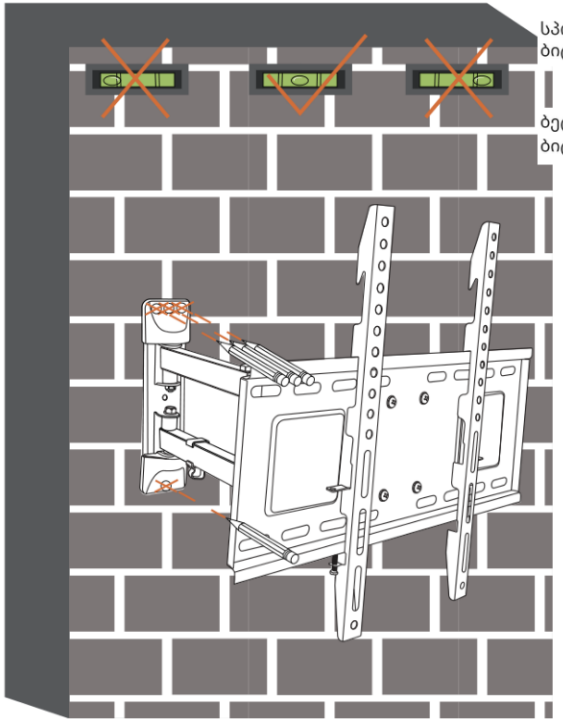

ნაბიჯი 2

ჯერ გაბურღეთ ხვრელები Ø 4 მმ ბიტით,
შემდეგ Ø 10 მმ ბიტით.

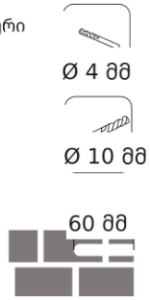

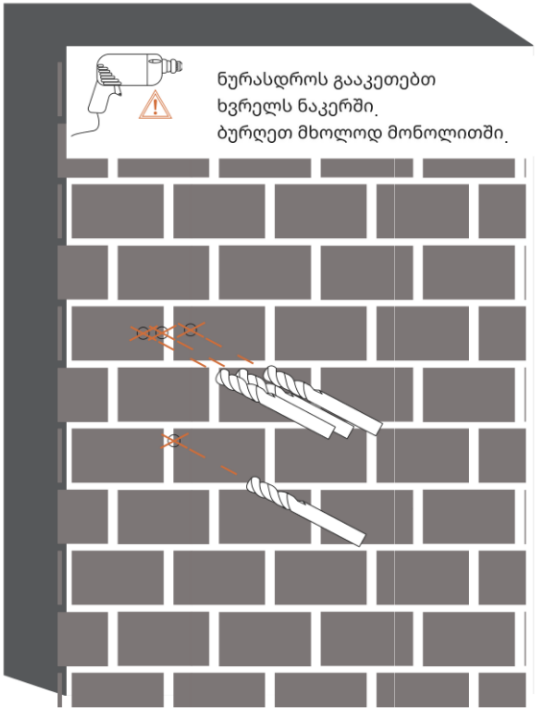

ნაბიჯი 3

ჩააჭედეთ დუბელები კედელში ჩაქუჩით.

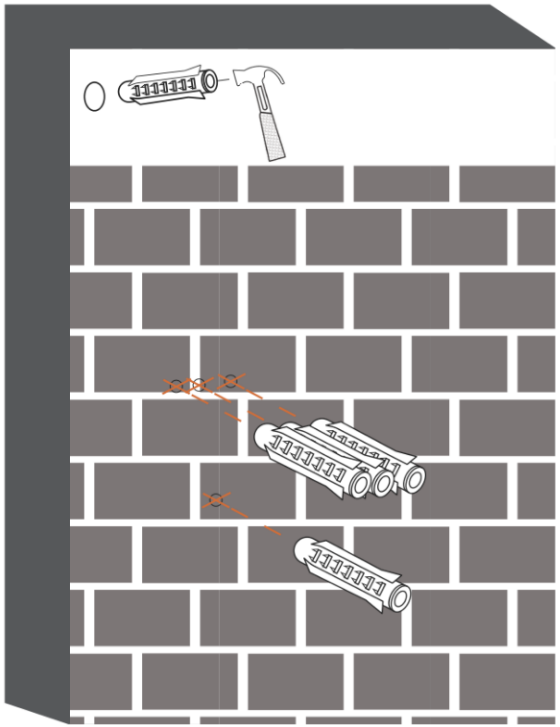

ნაბიჯი 4

სახრახნისით ჩაუხვიეთ თვითხრახნები დუბელებში.

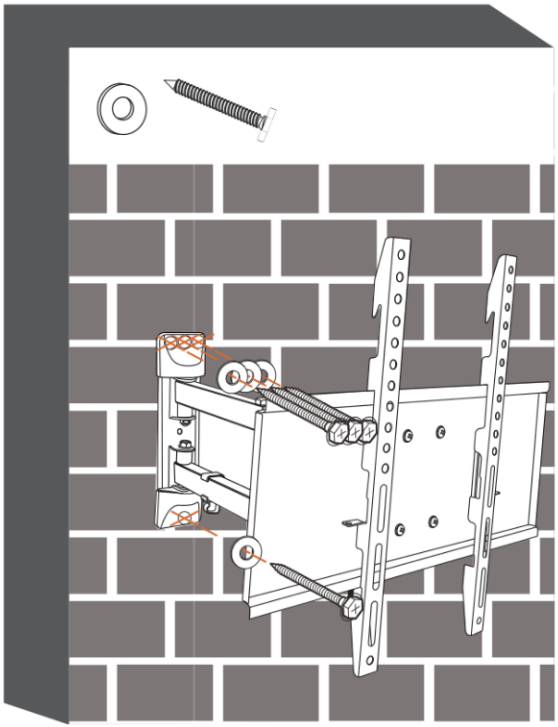

ნაბიჯი 5

ჯვარედინი სახრახნისით მიამაგრეთ საკიდის ზოლები ტელევიზორის უკანა მხარეს.

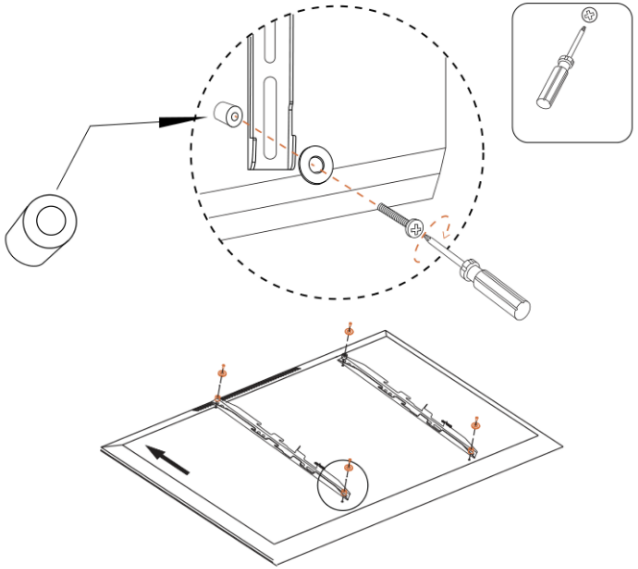

ნაბიჯი 6

ჩამოკიდეთ ტელევიზორი სამონტაჟო ფირფიტაზე და დაამაგრეთ დამცავი ხრახნები სახრახნისით.

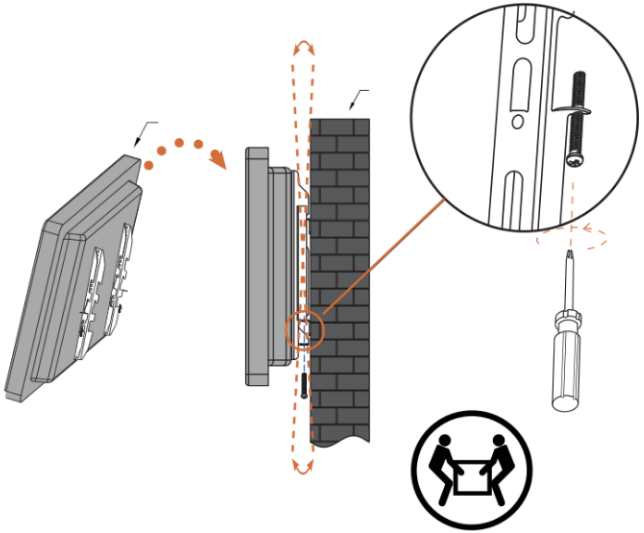

ყურადღება!

ტელევიზორის საკიდზე დასამონტაჟებლად საჭიროა მინიმუმ ორი ადამიანის მონაწილეობა.

ტექნიკური მახასიათებლები

- მოდელი: DTV-55CFTS-3-GV2.
- სავაჭრო ნიშანი: DEXP.
- მაქსიმალური დატვირთვა: 35 კგ.
- ტელევიზორის ეკრანის დიაგონალი: 23–65″.
- მინ. მანძილი კედლიდან: 77 მმ.
- მაქს. მანძილი კედლიდან: 470 მმ.
- დახრის კუთხე ზემოთ: 2°.
- დახრის კუთხე ქვემოთ: 15°.
- ბრუნვის კუთხე: 180°.
- თავსებადი VESA: 400 × 400.
- დამაგრების ტიპი: კედელზე.
- რეგულირების ტიპი: დახრა + ბრუნვა.
- გამოყენების სფერო: საყოფაცხოვრებო.

კომპლექტაცია

- საკიდი.
- სამაგრების ნაკრები.
- სამონტაჟო შაბლონი.
- თარაზო.
- მომხმარებლის სახელმძღვანელო.

გარანტიის შესახებ ინფორმაცია

მწარმოებელი უზრუნველყოფს ნაწარმის შეუფერხებელ მუშაობას გარანტიის მთელი ვადის განმავლობაში, ასევე მასალებსა და აწყობაში დეფექტების არარსებობას. გარანტიის ვადა აითვლება ნაწარმის შეძენის მომენტიდან და ვრცელდება მხოლოდ ახალ პროდუქტებზე. საგარანტიო მომსახურება მოიცავს იმ ელემენტების უფასო შეკეთებას ან შეცვლას, რომლებიც მწყობრიდან გამოვიდა მომხმარებლის ბრალის გარეშე საგარანტიო ვადის განმავლობაში, ნაკეთობის მომხმარებლის სახელმძღვანელოს შესაბამისად ექსპლუატაციის პირობით. ელემენტების შეკეთება ან შეცვლა ხორციელდება უფლებამოსილი სერვისცენტრების ტერიტორიაზე.

გარანტიის ვადა: 84 თვე.
ექსპლუატაციის ვადა: 84 თვე.

მონტაჟის, შენახვის, გადაზიდვის (ტრანსპორტირების), რეალიზაციისა და უტილიზაციის წესები და პირობები

- ნაწარმის მონტაჟის წესები და პირობები აღწერილია წინამდებარე სახელმძღვანელოს განყოფილებაში «მონტაჟის ინსტრუქცია».
- ნაწარმის შენახვა უნდა განხორციელდეს შეფუთვაში, მწარმოებელსა და მომხმარებელთან, ჰაერის ტემპერატურაზე 10 °C-დან 25 °C-მდე და ჰაერის ფარდობითი ტენიანობით არაუმეტეს 80%-ისა. შენობებში არ უნდა იყოს აგრესიული მინარევები (მჟავების, ტუტეების ორთქლი), რომლებიც იწვევენ კოროზიას.
- ნაწარმის გადაზიდვა უნდა განხორციელდეს მშრალ გარემოში.
- ნაწარმი მოითხოვს ფრთხილ მოპყრობას, დაიცავით იგი მტვერის, ჭუჭყის, დარტყმების, ტენის, ცეცხლის და სხვათა ზემოქმედებისგან.
- ნაწარმის რეალიზაცია უნდა განხორციელდეს ადგილობრივი კანონმდებლობის შესაბამისად.
- ნაწარმის გაუმართაობის აღმოჩენისას საჭიროა დაუყოვნებლივ მიმართოთ ავტორიზებულ სერვის ცენტრს ან გაატაროთ ნაწარმის უტილიზაცია.
- ამ ნაწარმის უტილიზაცია უნდა განხორციელდეს ადგილობრივი ნორმებისა და ნარჩენების გადამუშავების წესების შესაბამისად. ამ პროდუქტის სწორი უტილიზაციის უზრუნველყოფით, თქვენ ეხმარებით თავიდან აიცილოთ პოტენციური ზიანის მიყენება გარემოსა და ადამიანის ჯანმრთელობისთვის ნარჩენების უკონტროლო გაფრქვევის შედეგად და რაციონალურად გამოიყენოთ მატერიალური რესურსები. ამ პროდუქტის მიღებისა და უტილიზაციის პუნქტების შესახებ უფრო დაწვრილებითი ინფორმაცია შეგიძლიათ მიიღოთ ადგილობრივ მუნიციპალურ ორგანოებში ან საყოფაცხოვრებო ნარჩენების გატანის საწარმოში.

დამატებითი ინფორმაცია

მწარმოებელი: ცზეიან გიბონ ხარდვეა კო., ლტდ. №59, ხუნჩუვეი, სოფ. პაიბიან, პუტიან, ცზედუნის რაიონი, ქ. ცზეიან, გუანდუნის პროვ., ჩინეთი.

დამზადებულია ჩინეთში.

იმპორტიორი:
შპს არგო ელექტრონიქს
ს/კ 405791674
საქართველო, ქ. თბილისი, ვაკის რაიონი, ილია ჭავჭავაძის გამზირი, N 47, სადარბაზო 1, 1-2 სართული
ელექტრონული ფოსტის მისამართი: info@dns-shop.ge

სპეციფიკაციები, პროდუქტის შესახებ ინფორმაცია და მისი გარეგანი სახე შეიძლება შეიცვალოს მომხმარებლისთვის წინასწარი შეტყობინების გარეშე, ჩვენი პროდუქციის ხარისხის გაუმჯობესების მიზნით.

საქონელი დამზადებულია (თვ.წწწწ): _____ v.1

