Спасибо за ваш выбор!

Divoom D-Base — мощный звук и стиль в одном корпусе.
Погрузитесь в атмосферу чистого, объемного звука с Divoom D-Base — универсальной аудиосистемой, созданной для тех, кто ценит качество и стиль. Этот компактный, но мощный саундбар станет центром вашей музыкальной, игровой или рабочей зоны.

Комплектация:



Руководство пользователя

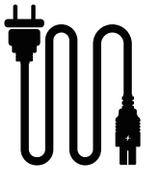

Кабель питания

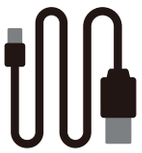

Кабель USB Type-C для подключения к ПК

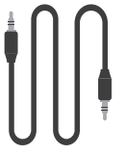

AUX-кабель

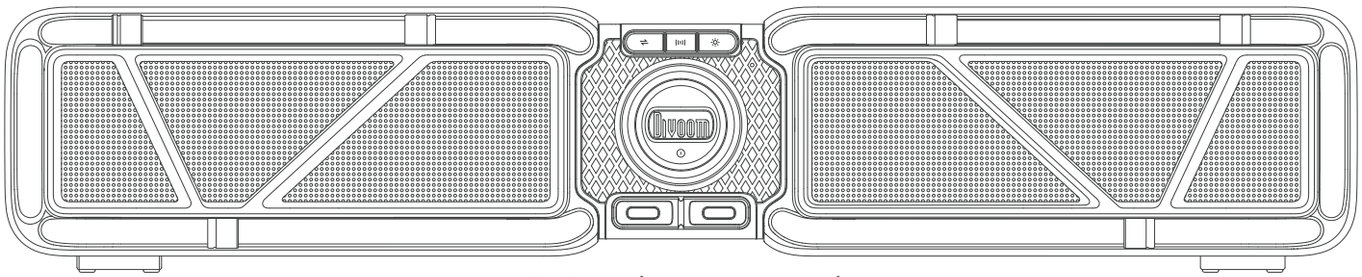

D-Base (вид спереди)

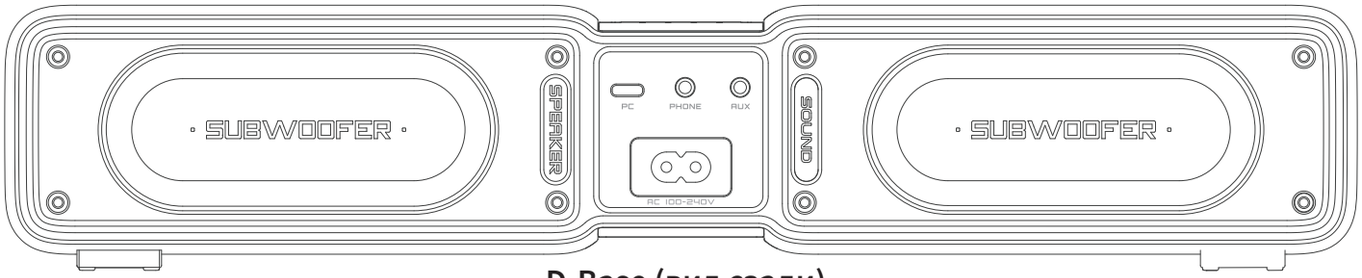

D-Base (вид сзади)

Благодарим Вас за то, что приобрели изделие Divoom! Пожалуйста, внимательно прочитайте данное руководство.
Вы также можете посетить сайт www.divoom.com, чтобы узнать больше о других наших устройствах. Благодаря постоянным технологическим изменениям информация в данном руководстве может быть отредактирована без предварительного уведомления. По любым имеющимся у Вас вопросам Вы можете обратиться в службу поддержки компании Divoom.

Кнопки и разъёмы

Передняя панель

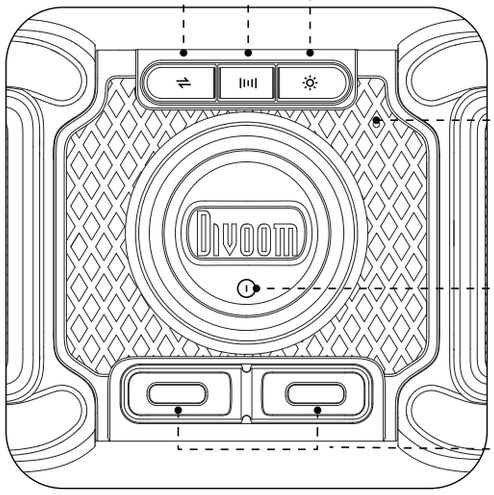

Короткое нажатие: AUX/Bluetooth/USB-подключение
Длительное нажатие: вручную отключить Bluetooth

Короткое нажатие:
- игровой режим/ музыкальный режим
- при входящем вызове ответ на звонок

Короткое нажатие: переключение световых эффектов
Длительное нажатие: вкл/выкл световых эффектов

Микрофон

Поворот влево: уменьшить громкость
Поворот вправо: увеличить громкость
Длительное нажатие (3 секунды): вкл/выкл питания
Короткое нажатие: воспроизведение/пауза/беззвучный режим

Порты зарядки
USB Type-C выходная мощность
Type-C1/C2: 5В/3А⎓9В/3А⎓12В/2,75А⎓15В/2,3А⎓20В/1,75А
(35Вт максимум)

Type-C1+C2: 18Вт + 18Вт

Верхняя панель

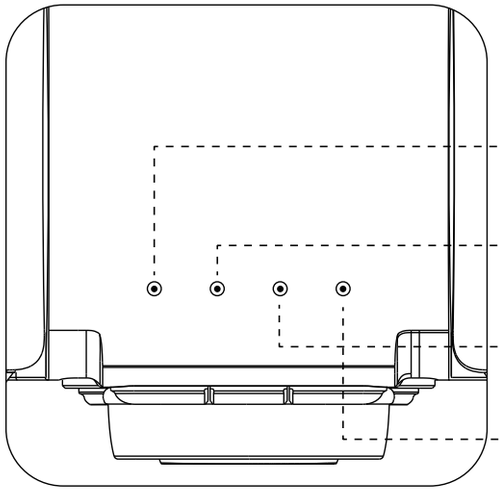

- Режим сопряжения Bluetooth: синий индикатор быстро мигает
- Bluetooth подключён: горит синий индикатор
- Другие режимы: индикатор не горит

- Режим входа AUX: горит зелёный индикатор
- Другие режимы: индикатор не горит

- USB подключен: горит белый индикатор
- Другие режимы: индикатор не горит

- Игровой режим: индикатор горит
- Музыкальный режим: индикатор не горит

Задняя панель

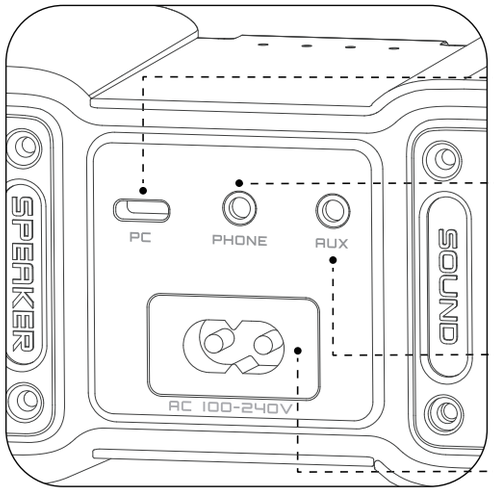

USB Type-C: подключение к ПК
(кабель в комплекте)

Mini Jack: подключение гарнитуры

Mini Jack: для подключение других устройств
по AUX-кабелю (в комплекте)

Напряжение питания: AC 100-240В

Подключение Bluetooth

❶ ❷

Удерживайте кнопку питания, пока не начнёт быстро мигать синий индикатор.

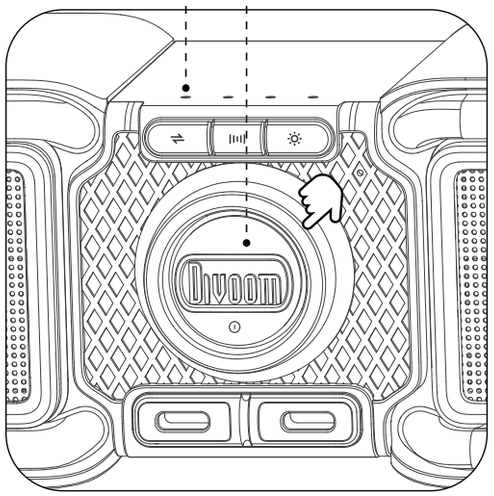



Войдите в настройки телефона >Bluetooth и подключитесь к "Divoom D-base".
Как только произойдёт подключение, начнётся воспроизведение музыки.

*Если индикатор не мигает синим после включения питания, коротко нажмите кнопку 【⇌】, чтобы переключиться в режим Bluetooth.
*Если индикатор горит синим после включения питания, устройство может быть уже подключено к другому устройству. Нажмите и удерживайте кнопку 【⇌】, чтобы отключить Bluetooth.

USB-подключение

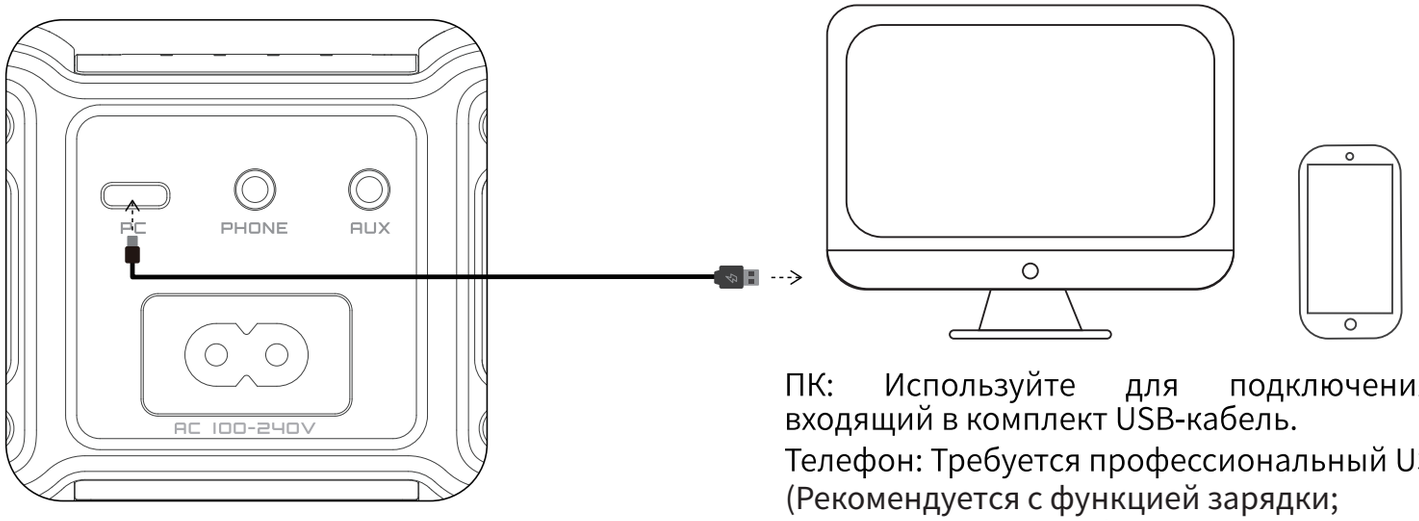

ПК: Используйте для подключения входящий в комплект USB-кабель.
Телефон: Требуется профессиональный USB-кабель (Рекомендуется с функцией зарядки; в комплект не входит).

Вставьте USB-кабель в порт ПК 【 ⬭ 】 на динамике и подключите к ПК или телефону, загорится белый индикатор.
Если этого не произошло, коротко нажмите кнопку 【 ⇌ 】, чтобы переключиться в режим USB.

Воспроизведение с помощью AUX

Используйте аудиокабель AUX для подключения к порту AUX 【 ◎ 】 на динамике и ПК или телефоне, загорится зелёный индикатор.
Если этого не произошло, коротко нажмите кнопку 【 ⇌ 】, чтобы переключиться в режим AUX.

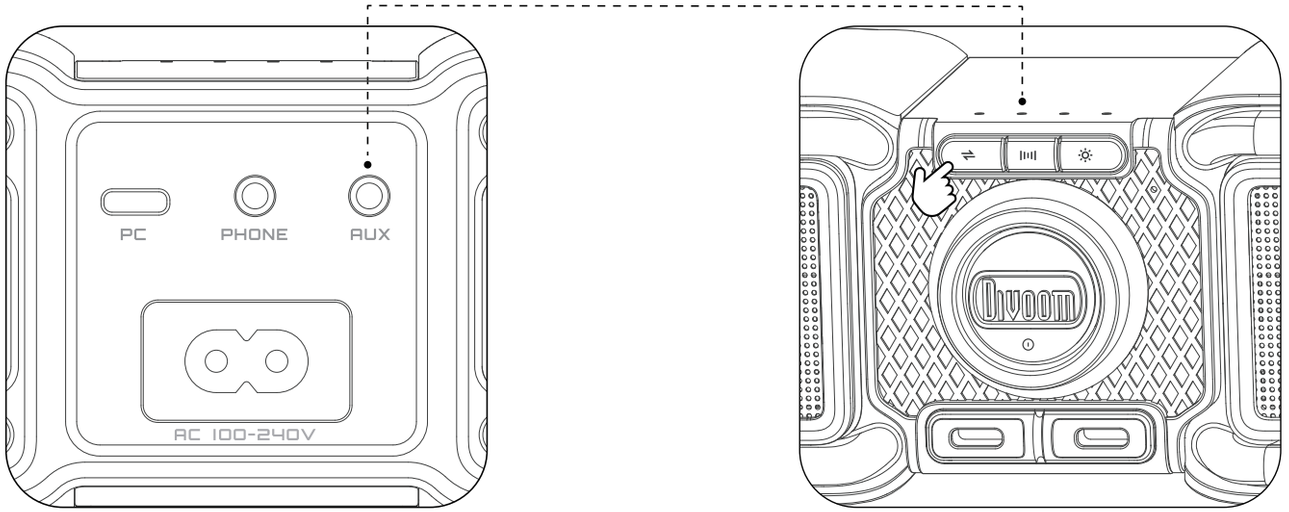

Как подключить приложение Divoom App?

Приложение Divoom - это бесплатное мобильное приложение на русском языке для управления некоторыми функциями D-Base.

1. Найдите приложение в магазине мобильных приложений или отсканируйте QR-код, чтобы загрузить его.
2. Откройте приложение > Добавить устройство > Подключитесь к "Divoom D-base" для управления подсветкой.

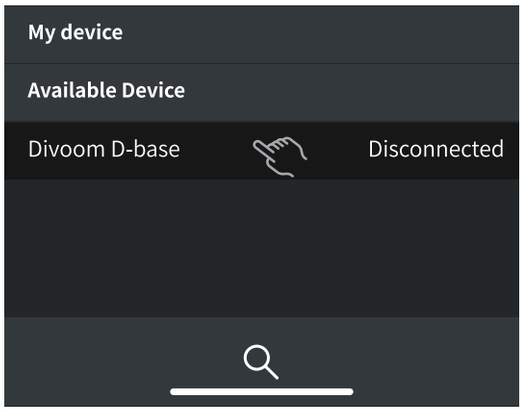

Download on the App Store

GET IT ON Google Play

Скачайте приложение Divoom из App Store или Google Play.

Технические характеристики

Внимание! Устройство работает от сети.
Выходная мощность: 30 Вт
4 динамика:
- 2 сабвуфера 44x80 мм
- 2 твитера Ø 28 мм
Частота воспроизведения: 65 Гц - 20 кГц
Соотношение сигнал/шум: ≥ 90 дБ
Bluetooth 6.0
Диапазон действия: около 10 м

Порты зарядки
USB Type-C выходная мощность
Type-C1/C2: 5В/3А⎓9В/3А⎓12В/2,75А⎓15В/2,3А⎓20В/1,75А
(35Вт максимум)
Type-C1+C2: 18Вт + 18Вт

Габариты
Размер: 380 x 81 x 74 мм
Вес: 1300 г

Меры безопасности и условия эксплуатации

Внимательно прочитайте следующую инструкцию:
- Следуйте руководству по настройке и работе с устройством.
- Всегда ставьте устройство на ровную и устойчивую поверхность.
- Берегите устройство от падений и ударов, они могут вызвать повреждения и привести к неполадкам в работе.
- Не вставляйте посторонние объекты в вентиляционные и другие отверстия устройства.
- Не прикладывайте значительных физических усилий к устройству.
- Храните устройство при комнатной температуре и влажности.
- Не ставьте устройство к источникам тепла (например, обогревателям, радиаторам отопления, печам, каминам или на прямой солнечный свет).
- Не ставьте устройство рядом с открытым огнем.
- Не пытайтесь чинить устройство самостоятельно.
- Всегда следуйте инструкциям профессионалов по ремонту и обслуживанию.
- Не ставьте устройство на влажную поверхность во избежание риска электрического замыкания.
- Это устройство не предназначено для использования детьми (до 6 лет) без присмотра взрослых. Храните устройство в недоступном для детей месте.

Условия предоставления гарантии

1. Изготовитель устанавливает на изделие гарантийный срок 1 (один) год со дня передачи Потребителю. Срок службы техники при соблюдении правил эксплуатации ее в бытовых целях составляет 2 (два) года.
2. Гарантия распространяется на изделия, использующиеся только для личных, семейных, домашних нужд, а также нужд, не связанных с осуществлением предпринимательской деятельности.
3. Сохраняйте гарантийный документ, чек на проданное изделие, а также любые другие документы, относящиеся к гарантийному или техническому обслуживанию изделия.
4. Изготовитель не несет какой-любо ответственности за любой возможный ущерб, нанесенный Потребителю, в случае несоблюдения последним требований Изготовителя, указанных в данном гарантийном документе и инструкции по эксплуатации.
5. Прежде чем возвращать устройство, внимательно прочитайте инструкцию по эксплуатации изделия. Если не удается самостоятельно устранить неисправность, обратитесь в службу технической поддержки АО «БУКА». Наши специалисты постараются найти решение. Если потребуется гарантийное обслуживание, то будет необходимо вернуть продукт тому продавцу, у которого он был приобретен. Или воспользоваться службой технической поддержки компании АО «БУКА».
Контакты службы технической поддержки АО «БУКА»:
- телефон 8-800-555-2852 (звонки на этот номер бесплатны из любой точки России) с 10.00 до 17.00 по московскому времени с понедельника по пятницу,
- форма обратной связи на сайте www.buka.ru
- почтовый ящик help@buka.ru.

Настоящая гарантия не распространяется на следующие случаи:
1. Несоблюдения требований Изготовителя, указанных в разделе "Условия предоставления гарантии";
2. Несоблюдения Потребителем правил установки, подключения, эксплуатации, хранения или транспортировки изделия, указанных в инструкции по эксплуатации;
3. Ремонта не уполномоченными на то лицами, если такой ремонт повлек за собой поломку изделия;
4. Разборки изделия, изменения конструкции и других вмешательств, непредусмотренных инструкцией по эксплуатации;
5. Неисправностей и повреждений, вызванных экстремальными условиями и действием непреодолимой силы (пожар, стихийные бедствия и т.д.);
6. Повреждений техники или нарушений ее нормальной работы, вызванных животными или насекомыми;
7. Повреждений техники или нарушений ее нормальной работы, вызванных сверхнормативными отклонениями параметров сети электроснабжения от номинальных значений;
8. Механических повреждений изделия Потребителем (царапины, трещины, сколы и т.п.);
9. Потери товарного вида вследствие воздействия на изделие химических веществ;
10. Термических и других подобных повреждений, которые возникли в процессе эксплуатации;
11. Небрежности Потребителя или какой-либо стороны, за которую несет ответственность Потребитель.
Компания АО "БУКА" ни при каких обстоятельствах не несет ответственность за какой-либо непрямой или косвенный ущерб, включая, но не ограничиваясь: ущерб для бизнеса или репутации, потерю доходов, упущенную выгоду, простои или замену оборудования и имущества, которые могут возникнуть в результате покупки данного устройства или использования продукта или любой его части.



Колонку и кабели нельзя выбрасывать с обычным бытовым мусором. Сдайте старое устройство в пункт утилизации электроники.

Изготовитель: «ШЭНЬЧЖЭНЬ ДИВУМ ТЕКНОЛОДЖИ КО., ЛТД», адрес завода изготовителя 1-й и 2-й этажи, Здание №9, Аньтоушань Хай-тек Индастриал Парк, община Шаэр, Шацзин Таун, район Баоань, Шэньчжэнь, Китай, 518000
Manufacturer: Shenzhen Divoom Technology Limited Corporation
Address: 1st & 2nd floor, Building No.9, Antuoshan High-tech Industrial Park, Shaker Community, Shajing Subdistrict, Bao'an District, Shenzhen, China 518000.

Импортер: АО «БУКА» 115230, Россия, Москва, Каширское шоссе, д. 1 (корп. 2), www.buka.ru.
Произведено в Китае.

Производитель оставляет за собой право вносить изменения в продукцию без предварительного уведомления.

EAC

Товар сертифицирован и соответствует требованиям всех необходимых нормативных документов.
Полную информацию о сертификате соответствия вы можете получить у продавца или импортера АО «БУКА», www.buka.ru.