GINZZU™

GM-508

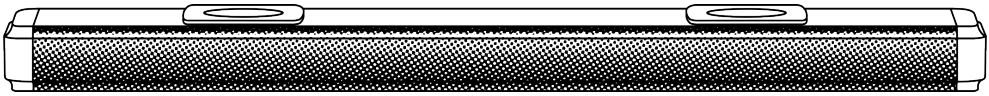

Саундбар

Акустическая система 2.2
со встроенным сабвуфером
РУКОВОДСТВО ПОЛЬЗОВАТЕЛЯ

M_640_018

Общая информация

Благодарим Вас за приобретение акустической системы 2.2 саундбар GM-508 компании GINZZU™. Пожалуйста, внимательно изучите данную инструкцию перед использованием устройства. С помощью этой акустической системы Вы можете наслаждаться динамичным звуком с видео, воспроизводимым на Вашем домашнем телевизоре. Настоящее руководство носит справочный характер. Фактический вид приобретенного Вами устройства (в том числе цвет, размер и технические характеристики) может отличаться от приведенного в данном руководстве. Все заявления, информация и рекомендации, приведенные в настоящем руководстве, не подразумевают никаких гарантий, явных или неявных. Наша компания оставляет за собой право изменять содержание данного руководства без предварительного уведомления.

Данное устройство предназначено только для личного (семейного) использования в бытовых условиях. Полное руководство, отражающее последние изменения в дизайне и технических характеристиках можно найти на сайте компании www.ginzzu.ru

Комплект поставки и распаковка

1. Распакуйте саундбар и удалите защитный материал.
2. Не подключайте устройство к электросети до проверки сетевого напряжения и до выполнения всех других подключений.
3. После открытия упаковки убедитесь, что в коробке находятся все элементы в соответствии со списком ниже. Если какие-то элементы отсутствуют, свяжитесь со своим поставщиком:

- Саундбар 1шт
- Пульт дистанционного управления 1шт
- Сетевой кабель AC power cable 1шт
- Аудиокабель DC jack 3,5 mm - RCA 1шт
- Монтажный комплект для крепления саундбара на стену 1шт
- Краткая инструкция по эксплуатации / гарантийный талон 1шт

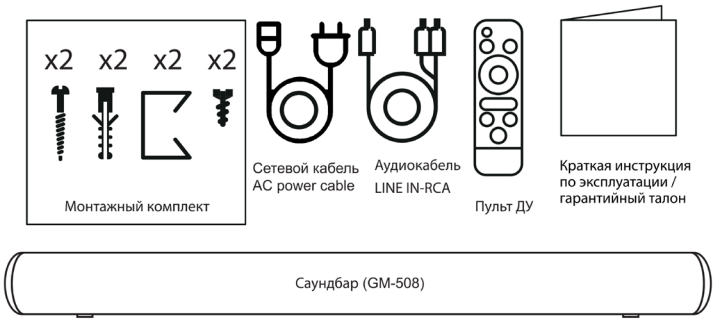

*Батарейки к пульту дистанционного управления не обязательно поставляются в комплекте и в этом случае приобретаются отдельно.

ВНИМАНИЕ: Вынимайте батарейки из пульта, если не собираетесь его использовать в течении больше чем одна неделя

ВНИМАНИЕ: При воздействии минусовых температур при перевозке устройства не рекомендуется в помещении сразу включать устройство в сеть. Рекомендуем использовать устройство только при условии нахождения его при комнатной температуре не меньше чем 3 часа.

Основные функции и режимы работы:

- Воспроизведение аудио с внешнего Блютус устройства.
- Воспроизведение аудио с внешнего аудио устройства в режиме LINE-IN
- Воспроизведение аудио с внешнего аудио устройства в режиме HDMI
- Воспроизведение аудио с внешнего аудио устройства в режиме OPTICAL
- Воспроизведение аудио с карт памяти USB-flash

Элементы управления

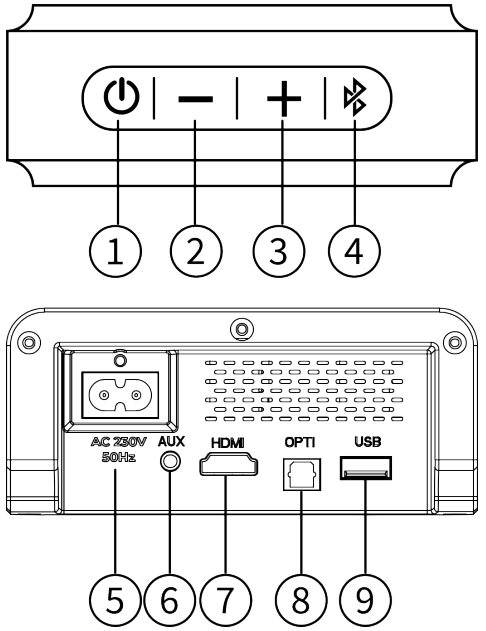

① «⏻» – включение саундбара. После включения короткое нажатие - изменение режимов работы. Длительное нажатие (3с.) - выключение саундбара
② «VOL-» – уменьшение громкости
③ «VOL +» – увеличение громкости
④ « ᛒ » короткое нажатие - PLAY / PAUSE
длинное нажатие - Выключение Блютус
⑤ Подключение шнура питания 220В
⑥ «AUX» – вход LINE IN DC-jack 3,5мм
⑦ «HDMI IN» – вход HDMI (ARC)
⑧ «OPTICAL IN» – вход OPTICAL
⑨ «USB» – разъем для USB-flash

ПДУ - пульт дистанционного управления

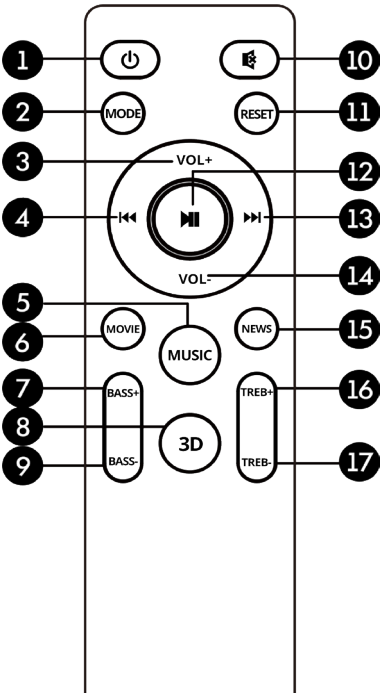

❶ « ⏻ » – Включение/выключение саундбара (режим STANDBY)
❷ « MODE » – Переключение режимов BT / AUX / OPT/ HDMI / USB
❸ « VOL + » – Увеличение громкости
❹ « ⏮ » – Переход на предыдущую песню в режиме Блютус, USB
❺ « MUSIC » – Режим эквалайзера MUSIC / МУЗЫКА
❻ « MOVIE » – Режим эквалайзера MOVIE / КИНО

❼ « BASS + » – Увеличение низких частот
❽ « 3D » – Режим эквалайзера 3D
❾ « BASS - » – Уменьшение низких частот
❿ « 🔕 » –Вкл. / Выкл. звука (MUTE)
⓫ « RESET» – Сброс на заводские настройки
⓬ « ▶■ » – короткое нажатие - воспроизведение / пауза в режимах Блютус, USB
длинное нажатие - отключение Блютус
⓭ « ▶▶| » – Переход на следующую песню в режиме Блютус, USB
⓮ « VOL - » – Уменьшение громкости
⓯ « NEWS» – Режим эквалайзера NEWS / НОВОСТИ
⓰ « TREB+ » – Увеличение высоких частот
⓱ « TREB- » – Уменьшение высоких частот

Примечание: ПДУ работает в радиусе 6 метров.

Примечание: Саундбар снова перейдет в режим ожидания, если в течение 15 мин. не будет ни каких действий.

Подключение и функционирование саундбара

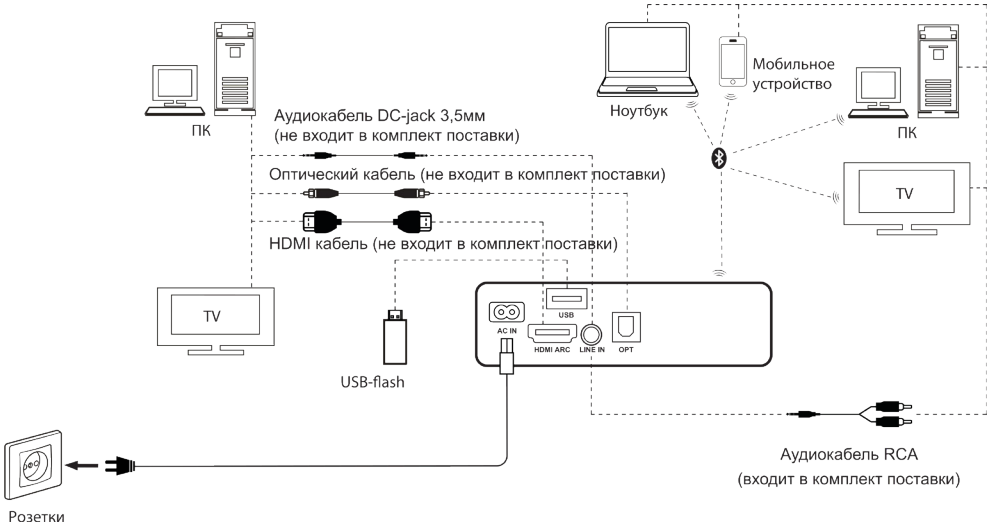

Саундбар можно подключить практически к любым источникам аудиосигнала: TV, ПК, ноутбуку, смартфону и т. п.

1. Подключите саундбар к ПК, TV, или другим аудио устройствам согласно приведенной выше схеме.
2. Подключите саундбар сетевым кабелем (входит в комплект поставки) к сети 230В~50Гц.
3. Для включения саундбара нажмите кнопку ① на панели управления или кнопку ❶ на ПДУ.
4. Чтобы выключить саундбар, нажмите (3 сек.) кнопку ① повторно.

5. Коротко нажмите кнопку ① на саундбаре или кнопку ❷ на ПДУ и выберите нужный источник сигнала или режим работы.
6. Подстройте уровень громкости системы кнопками ❸ и ⓮ на ПДУ или ②, ③ на саундбаре.
7. Выберите желаемый режим эквалайзера, нажимая на кнопки ❺, ❻, ⓯ и ❽ на ПДУ.
8. После окончания использования системы не забудьте выключить устройство кнопкой ① на ПДУ, а также вынуть сетевой кабель из розетки.
9. Все операции по подключению и отключению кабелей и шнуров AC можно производить только при полностью обесточенном саундбаре. Полностью выключайте питание системы и вынимайте вилку из розетки, если система долгое время не используется.

Первое включение

1.Подготовка пульта ДУ

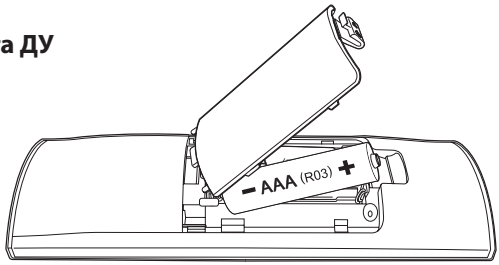

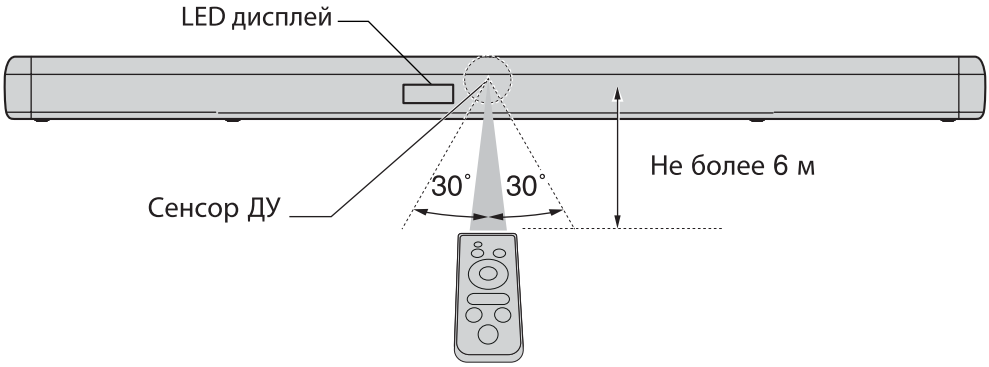

1. Перед использованием пульта ДУ вставьте батарейки.
2. Подключите саундбар к сети. В это время включается индикатор питания аппарата.
3. Включите саундбар нажав кнопку ① на панели управления или кнопку ① на пульте дистанционного управления.

2. Подключение саундбара и прослушивание аудио с внешнего Блютус устройства.

ВНИМАНИЕ: Рабочее расстояние между AC и подключаемым внешним блютус устройством должно быть не более 10 метров.

1. Включите саундбар короткким нажатием кнопки ① на боковой панели или кнопкой ❶ на ПДУ и он автоматически перейдет в режим Блютус.
2. Нажмите кнопку ④ сопряжения на боковой панели устройства. «BT» будет мигать на LED

дисплее.
3. Включите функцию Блютус на Ваших устройствах, и устройство начнет поиск звуковой панели.
4. Выберите «GM-508» из списка найденных устройств.
5. При появлении запроса введите пароль «0000» и нажмите OK.
6. Воспроизведение управляется Вашим Блютус устройством и кнопками ❹, ⓬, ⓭ на пульте дистанционного управления. Если на мобильный телефон, который является источником музыки, поступает вызов, музыка будет остановлена на время вызова. После завершения вызова устройства снова подключаются друг к другу, и воспроизведение продолжается.
7. Нажмите и удерживайте кнопку ❹ в течение 3 секунд, чтобы отключить соединение Блютус.

3. Воспроизведение аудио с внешнего аудио устройства в режиме «LINE-IN»

1. Убедитесь, что саундбар подключен к внешнему аудиоустройству с помощью аудиокабеля DC-jack 3.5 мм (не входит в комплект поставки, приобретается отдельно).
2. Нажмая кнопку ❷ на пульте дистанционного управления, выберите режим «LINE IN». Вы также можете выбрать режим «LINE IN» нажимая кратко кнопку ① на панели саундбара.
Примечание: Воспроизведение управляется кнопками ②, ③ на саундбаре, кнопками ❹, ⓬, ⓭ на пульте дистанционного управления и на внешнем аудиоустройстве.

4. Воспроизведение аудио с внешнего аудио устройства в режиме «HDMI»

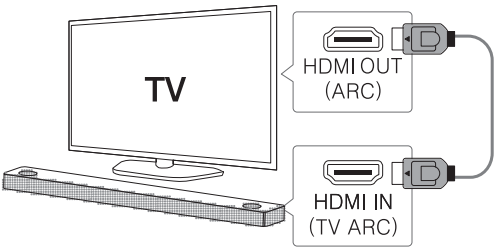

1. Убедитесь, что саундбар подключен к телевизору или другому аудиоустройству с помощью кабеля HDMI (не входит в комплект поставки, приобретается отдельно).
2. Нажмите кнопку ❷ на пульте дистанционного управления чтобы выбрать режим «HDMI». Вы также можете выбрать режим «HDMI» нажимая кратко кнопку ① на панели саундбара.
3. Выберите в Вашем меню настроек ТВ «внешний динамик (HDMI ARC)».

Примечание: Управление воспроизведением аудио синхронизируется с телевизором и управляется либо с ПДУ ТВ либо с ПДУ саундбара кнопками ❹, ⓬, ⓭.

ВНИМАНИЕ: Подключение HDMI недоступно если Ваш ТВ не поддерживает HDMI ARC

5. Воспроизведение аудио с внешнего аудиоустройства в режиме «OPTICAL»

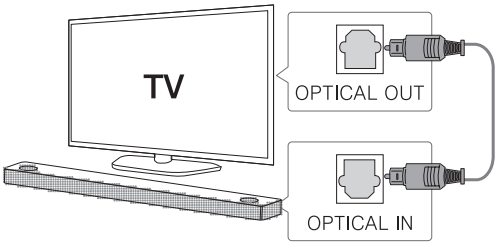

1. Убедитесь, что саундбар подключен к телевизору или другому аудиоустройству оптическим кабелем (не входит в комплект поставки, приобретается отдельно).
2. Нажмите кнопку ② на пульте дистанционного управления, чтобы перейти в режим «OPTICAL». Вы также можете выбрать режим «OPTICAL» нажимая кратко кнопку ① на панели саундбара.

Примечание: Воспроизведение управляется внешним устройством и кнопками ❹, ⓬, ⓭ на пульте дистанционного управления.

ВНИМАНИЕ: Подключение OPTICAL недоступно если Ваш ТВ не имеет оптического входа

6. Воспроизведение аудио с карт памяти USB-flash

Нажмите кнопку ①, чтобы включить саундбар, вставьте USB-flash в гнездо ⑨ для USB, и саундбар будет воспроизводить музыку на USB. Управление воспроизведением производится кнопками ❹, ⓬, ⓭ на пульте дистанционного управления саундбара.

ВНИМАНИЕ: Запрещается извлекать USB-flash в режиме воспроизведения. Перед этим необходимо переключить саундбар в другой режим кнопкой ① (на ПДУ это кнопка ❷). В противном случае возможно повреждение карты памяти или сохранённых на ней файлов.

7. Регулировка громкости и режимов эквалайзера

1. После включения саундбара в любом режиме воспроизведения Вы можете регулировать громкость кнопками ② и ③ на саундбаре и кнопками ❸ и ⓮ на ПДУ.
2. После включения саундбара в любом режиме воспроизведения выберите режим эквалайзера MUSIC, MOVIE или NEWS (кнопками на ПДУ ❺, ❻, ⓯).

8. Выключение саундбара

Когда саундбар включен, нажмите и удерживайте кнопку ① на саундбаре или кнопку ❶ на пульте дистанционного управления, чтобы выключить питание.

Технические характеристики

Модель	GM-508
Сабвуфер	встроенный
Аудиовходы	Блютус, HDMI(ARC), OPTICAL, LINE IN (3,5мм), USB card
Блютус версия	5.1
LED дисплей	есть
Пульт ДУ	есть
Частотный диапазон	50 Гц-15 кГц
Сигнал / шум	>70 дБ
Эквалайзер	MUSIC, MOVIE, NEWS
Напряжение питания	230В / 50Гц
Размеры	940 * 96 * 60 мм

ВНИМАНИЕ: Конструкция и характеристики саундбара и его компонентов могут изменяться без предварительного уведомления и не могут служить основанием для претензий. Дизайн и технические характеристики акустической системы и её компонентов могут быть изменены без предупреждения.

Устранение неисправностей

Если саундбар не работает должным образом, попытайтесь самостоятельно определить проблему в списке типичных неполадок и выполните перечисленные меры по их устранению.

Типичные неполадки и способы их устранения

1. Не включается

- Проверьте подключение к сети
- Включите выключатель

2. Нет звука

- Регулятор громкости выкрутить из минимума
- Подключите правильно источник сигнала
- Проверьте блютус соединение
- Выключите режим без звука (MUTE)

3. Нет воспроизведения с внешнего носителя

- Проверьте формат файловой системы USB-flash

4. Искажение звука

- Уменьшить величину входного сигнала регулятором громкости АС или на источнике сигнала

5. Не работает пульт ДУ

- Замените батарейки на новые

6. Невозможно установить соединение с внешними Блютус устройствами

- Для регистрации обеспечьте минимальное расстояние между саундбаром и Вашим мобильным устройством (не более 1 метра)
- Проверьте, чтобы в меню Вашего блютус устройства был активирован параметр "Видимый для других блютус устройств"
- Некоторые внешние блютус устройства после регистрации требуют отдельной операции установки блютус соединения. Для этого, из списка зарегистрированных устройств

в Вашем мобильном устройстве выберите название Вашей АС, и произведите операцию "Установка соединения".

• Если после разрыва связи, вызванного превышением рабочего расстояния 10 м или отключением блютус на внешнем мобильном устройстве, автоматического соединения не произошло, выключите и включите питание саундбара.

Если выше перечисленные действия не помогают, обратитесь к Вашему поставщику или в сервисный центр.

• Другое мобильное устройство подключилось перед использованием, и мобильное устройство не ушло, а его Блютус не выключен. При подключении Блютус этого устройства автоматически найдет устройство Блютус и подключится. Сначала отключите Блютус на подключенных устройствах Блютус, затем можно найти следующее устройство Блютус и, как правило, подключить к нему.

7. Громкость воспроизведения по Блютус невелика

• Между мобильными устройствами и устройством Блютус существует препятствие. Удалить препятствия.

Если вышеперечисленные действия не помогают, обратитесь к Вашему поставщику или в сервисный центр.

Меры предосторожности и безопасности

Устройство предназначено исключительно для использования в быту и должно быть использовано по прямому назначению.

ВНИМАНИЕ! Используется высокое напряжение 230 В 50 Гц. Для предотвращения поражения электрическим током, короткого замыкания и возгорания:

• Перед включением проверьте соответствие типа розетки, напряжения в ней; надежность и правильность всех электрических соединений; надежность заземления.

• Перед обслуживанием (чисткой) устройства обязательно отключите питание, вытянув вилку из розетки. Никогда не тяните за кабель.

• Не нарушайте изоляцию силового кабеля, не зажимайте кабель и не ставьте на него тяжелые предметы. Не используйте поврежденный кабель, штепсельную вилку, а также неисправную розетку. При повреждении кабеля отключите питание и обратитесь в АСЦ для замены кабеля.

• Не подвергайте продукт воздействию дождя или влаги. Если влага или другая жидкость попали внутрь устройства, на кабель или розетку, отключите питание и дождитесь полного высыхания. В приборе нет частей, которые должен обслуживать пользователь. Если прибор нуждается в ремонте, обращайтесь исключительно в авторизованные сервисные центры. Список адресов и телефонов Авторизованных сервисных центров можно найти на сайте www.ginzzu.ru.

Несоблюдение перечисленных требований по эксплуатации и хранению лишает вас гарантийного обслуживания.

• Производитель не несет ответственности за какие-либо повреждения, возникшие вследствие неправильного использования прибора или несоблюдения мер предосторожности и безопасности.

• Устройство сохраняет работоспособность и параметры при температуре окружающе

го воздуха от -10°С до +40°С

ЧИСТКА И УХОД

Перед тем как чистить устройство, его нужно отключить от розетки. Протирайте поверхности устройства чистой и сухой тканью. При наличии устойчивых пятен можно слегка смочить ткань. Запрещается использовать для очистки прибора спирт, бензин и другие агрессивные вещества, так как это может привести к повреждению пластика или покрытия.

ТРАНСПОРТИРОВКА И ХРАНЕНИЕ

В упакованном виде устройство может транспортироваться в крытых транспортных средствах любого вида и храниться в закрытых помещениях в соответствии с ГОСТ 15150-69 с защитой от непосредственного воздействия атмосферных осадков, солнечного излучения и механических повреждений.

БЕЗОПАСНАЯ УТИЛИЗАЦИЯ

Утилизация устройства, потерявшего потребительские свойства, осуществляется в соответствии с действующим законодательством. За более подробной информацией об утилизации обращайтесь к местным властям.

Дата производства:
смотри расшифровку серийного номера устройства на www.ginzzu.com/date

СЕРТИФИКАТ СООТВЕТСТВИЯ ЕАЭС № RU C-CN.АЖ56.В.01915/22
Орган по сертификации: ООО «Омега-Тест». 105082, РФ, г. Москва, пер. Балакиревский, д. 19, оф. 601. Соответствует требованиям: ТР ТС 004 /2011 «О безопасности низковольтного оборудования»; ТР ТС 020/2011 «Электромагнитная совместимость технических средств»; Срок действия: с 10.02.2022 по 09.02.2027

S64

ИМПОРТЕР: ООО "ГИНЗУ"
125502, Россия, г. Москва,
ул. Лавочкина, д.19, стр. 3

135

Производитель: Гинзу Технолоджи Лимитед.Китай, г. Шеньжень, Инжан, район Лонган, Кензи, Лонгтьен, Индустриальная зона А3.
Гарантия:2 года.Срок службы:3 года.

F16

GINZZU LLC
WWW.GINZZU.RU

Copyright © GINZZU LLC. All rights reserved. All brand names are registered trademarks of their respective owners. Specifications are subject to change without prior notice.

Информация о технической поддержке и
актуальная версия данного Руководства размещены на сайте www.ginzzu.ru