Приложение к руководству

Телевизор Sber

SDX-32FQ6031

Содержание

Комплект поставки 4

Технические характеристики 4

Размеры устройства 7

Внешний вид устройства
и элементы управления 8

Сертификаты соответствия 10

Энергопотребление 10

Сборщик 10

Комплект поставки

Жидкокристаллический телевизор — 1 шт. Пульт дистанционного управления — 1 шт. Батарейки, тип AAA — 2 шт. Переходник Mini-jack 3,5 мм — 3 × RCA jack (IN) — 1 шт. Опорные ножки — 2 шт. Винты для крепления опорных ножек — 1 компл. Сетевой шнур — 1 шт. Руководство по эксплуатации — 1 компл.

Технические характеристики

SDX-32FQ6031

Операционная система

Салют ТВ

Параметры изображения

Диагональ
80 см

Тип подсветки
QLED

Соотношение сторон
16:9

Угол обзора по горизонтали/вертикали
178/178°

Максимальное разрешение
1920 × 1080

Яркость
250 кд/м^2

Контрастность
4000:1

Число цветов
16,7 млн

Коммутация

HDMI — входы HDMI (3); OPTICAL — оптический цифровой аудио-выход (1); AV IN — аудиовидеовход (1); USB — порт USB 2.0 (2); CI — слот для CAM-модуля (1); гнездо для подключения наушников (1); RJ45 — вход для подключения к сети интернет (1); ANT 75 (S2) — подключение спутникового ТВ (1); ANT 75 — антенный вход (1)

Телевизионная система

Цифровое ТВ
DVB-T/T2, DVB-C (MPEG2/4), DVB-S/S2

Аналоговое ТВ (видеосистемы/аудиосистемы)
PAL, SECAM / DK, I, BG, L

Поддерживаемые разрешения

HDMI

DVI-HDMI

RGB/60 Гц: 800 × 600, 1024 × 768

HDMI-HDMI

YUV/50 Гц: 576p, 720p, 1080i
YUV/60 Гц: 480p, 720p, 1080i

Беспроводная сеть Wi-Fi, Bluetooth

Частота
2,4 и 5 ГГц

Поддерживаемые стандарты
802.11a/b/g/n/ac

Скорость
до 867 Мбит/с.

Диапазон частот
от 2,402 до 2,483 ГГц; от 5,150 до 5,825 ГГц

Версия Bluetooth
5.1

SDX-32FQ6031

Дальность передачи Bluetooth сигнала
до 10 м

Тип шнура питания
съёмный

Класс защиты от поражения электрическим током
II

Температурные требования

Эксплуатация
от 10 до 35 °C

Хранение
от 5 до 40 °C

Транспортирование
от -20 до +50 °C

Продукция должна храниться в упакованном виде в сухих, проветриваемых складских помещениях при температуре не ниже 5°C

Требования к влажности

Эксплуатация
от 5 до 75 % (нет конденсата)

Хранение и транспортирование
от 5 до 80 % (нет конденсата)

Размер для настенного крепления VESA*

100 × 100 мм
с винтами M6 × 8 мм

Вес устройства

С подставкой
3,3 кг

*Винты для крепления VESA в комплектацию не входят

Размеры устройства

SDX-32FQ6031

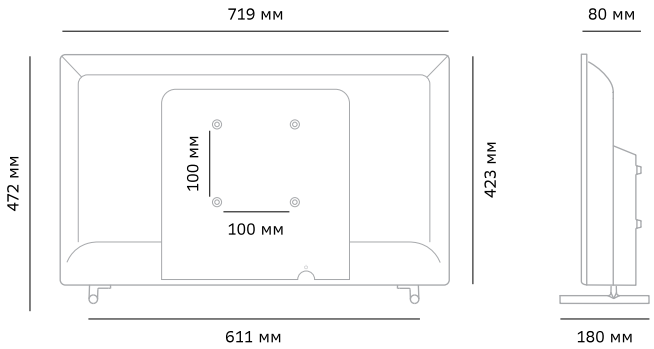

Мы постоянно улучшаем качество нашей продукции, поэтому дизайн, функциональное оснащение, алгоритмы работы, комплектация и технические характеристики изделия могут быть изменены без предварительного уведомления.

Указанные в инструкции технические характеристики LED-панели, наличие, отсутствие или количество разъёмов, размер и вес упаковки зависят от комплектации ТВ и могут быть отличными от информации на веб-сайте.

Некоторые файлы, записанные в любом из поддерживаемых форматов на любом из совместимых типов носителей, могут не воспроизводиться или воспроизводиться некорректно из-за особенностей их записи и кодирования.

Драгметаллы в изделии отсутствуют. Производитель не отвечает за совместимость телевизора со всеми моделями внешних устройств.

Внешний вид устройства и элементы управления

SDX-32FQ6031

Внешний вид телевизора и вид телевизора со стороны корпуса зависит от модели устройства. Телевизор на рисунке приведен схематически, только для обозначения местоположения панелей управления и разъёмов. Изображение панелей управления и разъёмов соответствует вашей модели и является фактическим.

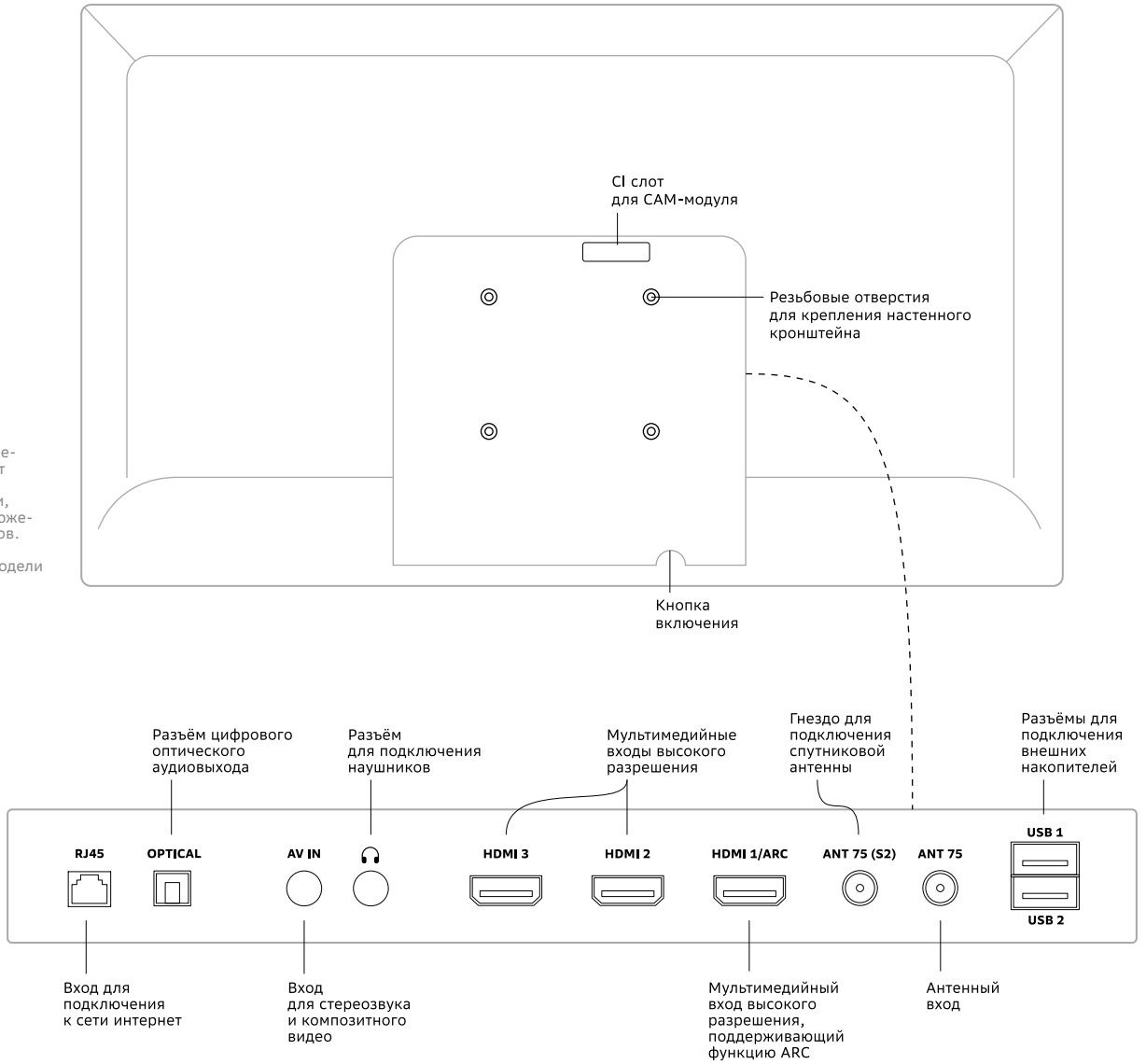

Сертификаты соответствия

Товар сертифицирован. При отсутствии копии нового сертификата в коробке, спрашивайте копию у продавца.

Товар соответствует требованиям нормативных документов: ТР ТС 004/2011 «О безопасности низковольтного оборудования»; ТР ТС 020/2011 «Электромагнитная совместимость технических средств».

Информация об обязательном подтверждении соответствия: sberdevices.ru/help/certificates

Энергопотребление

Напряжение питания: 220—240 В ~ 50 Гц

Сборщик

Горячая линия для вопросов
о прошивке телевизора:

900

бесплатно с мобильных в России

+7 495 500-55-50

из любой точки мира по тарифу
вашего оператора

Руководство
по работе с прошивкой
телевизора
sberdevices.ru/help/
sbertv-firmware

Чат поддержки
в Telegram:
@sberdevices_chat

Новости об устройствах
и сервисах Sber
в Telegram:
@sber_devices

V001