SCARLETT®

Забота начинается с меня

SC-SI30K81

РУКОВОДСТВО ПО ЭКСПЛУАТАЦИИ

ЭЛЕКТРИЧЕСКИЙ УТЮГ



scarlett.ru

★★★★★ ПОДАРОК ЗА ОТЗЫВ

1. Напиши отзыв на приобретенный товар SCARLETT на сайте магазина, где этот товар приобретался*
2. Заполни простую анкету на сайте: **https://www.scarlett.ru/promo/otzyv/**
3. Получи гарантированный подарок**

ПИШИ ОТЗЫВ - ЗАБИРАЙ КЕШБЭК!

* Если на сайте, где куплен товар, оставить отзыв невозможно, оставь отзыв на сайтах: **https://otzovik.com**, **https://irecommend.ru** или **https://market.yandex.ru**

** Гарантированный подарок **- кешбэк**, получаемый Победителем Акции посредством виртуальной банковской карты, вручаемой в рамках Акции, представляющей собой 16-значный буквенно-цифровой код, который необходимо активировать на сайте **v.prostodar.ru.** Карта вручается путем отправки буквенно-цифрового кода на электронную почту Победителя Акции**.** При активации необходимо указать номер банковской карты, на которую необходимо зачислить денежные средства**.** Получение подарка производится на банковские карты только российских банков (карты **Mastercard**, **VISA** или **МИР**)**.** Срок зачисления зависит от банка Победителя Акции**.** Срок, в течение которого необходимо активировать карту, указывается в e-mail сообщении при отправке банковской карты**.** Подробная информация об организации Акции, о правилах ее проведения, количестве подарков, сроках, месте и порядке их получения размещена на сайте: **https://www.scarlett.ru/promo/otzyv**

РУКОВОДСТВО ПО ЭКСПЛУАТАЦИИ
INSTRUCTION MANUAL
ПАЙДАЛАНУ ЖӨНІНДЕГІ НҰСҚАУЛЫҚ

RUS ЭЛЕКТРИЧЕСКИЙ УТЮГ.....3
ENG STEAM IRON.....6
KAZ ЭЛЕКТР ҮТІК.....9

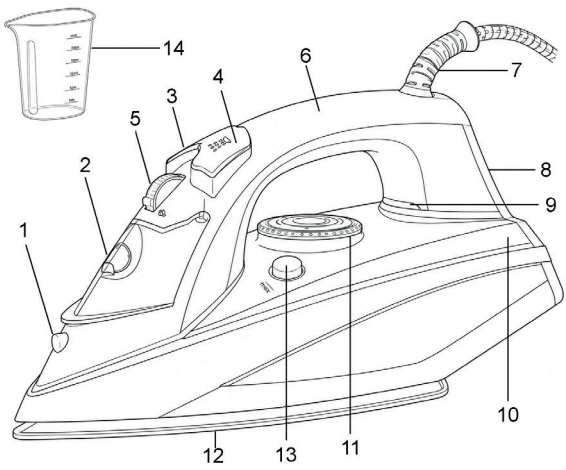

RUS УСТРОЙСТВО ИЗДЕЛИЯ

1. Разбрызгиватель
2. Отверстие для наполнения водой
3. Кнопка парового удара
4. Кнопка разбрызгивания
5. Регулятор подачи пара
6. Ручка
7. Шарнир для защиты шнура от перекручивания
8. Пятка утюга
9. Световой индикатор нагрева
10. Полупрозрачный резервуар для воды
11. Терморегулятор
12. Подошва «КерамоПро 3D»
13. Кнопка самоочистки
14. Стакан

ENG DESCRIPTION

1. Spray nozzle
2. Water filling inlet
3. Steam Blow Button
4. Spray button
5. Steam control switch
6. Handle
7. Swiveling cord protector
8. Heel rest
9. Indicator light
10. Half-transparent water tank
11. Temperature control dial
12. Soleplate «KeramoPro 3D»
13. Self cleaning button
14. Beaker

KAZ СИПАТТАМА

1. Шашыратқыш
2. Су толтыруға арналған тесік
3. Бу ағынын беретін түймешік
4. Су бүркуге арналған ноқат
5. Бу беру реттегіші
6. Тұтқа
7. Бауды оралып кетуден қорғауға арналған топса
8. Үтіктің өкшесі
9. Қызудың жарықты индикаторы
10. Суға арналған күңгірт резервуар
11. Терморетегіш
12. Керамика жабынымен ұлтан «КерамоПро 3D»
13. Өзін-өзі тазалау түймесі
14. Стақан

220-240 V ~ 50 Hz	2200-2600 W	1.15 / 1.35 kg	mm 145 124 290

RUS РУКОВОДСТВО ПО ЭКСПЛУАТАЦИИ
МЕРЫ БЕЗОПАСНОСТИ

- Внимательно прочитайте данную инструкцию перед эксплуатацией прибора во избежание поломок при использовании. Неправильное обращение может привести к поломке изделия, нанести материальный ущерб или причинить вред здоровью пользователя.
- Перед первоначальным включением проверьте, соответствуют ли технические характеристики, указанные на изделии, параметрам электросети.
- Использовать только в бытовых целях. Прибор не предназначен для промышленного применения.
- Не использовать вне помещений или в условиях повышенной влажности.
- При отключении прибора от сети питания держитесь рукой за вилку, не тяните за шнур питания.
- Следите за тем, чтобы шнур питания не касался острых кромок и горячих поверхностей.
- Всегда отключайте прибор от электросети, если он не используется, а также перед заливом или сливом воды.
- Во избежание поражения электрическим током и возгорания, не погружайте прибор или шнур питания в воду или другие жидкости. Если это произошло, НЕ БЕРИТЕСЬ за изделие, немедленно отключите его от электросети и обратитесь в Сервисный центр для проверки.
- При повреждении шнура питания его замену, во избежание опасности, должны производить изготовитель, сервисная служба или подобный квалифицированный персонал.
- Прибор не предназначен для использования лицами (включая детей) с пониженными физическими, сенсорными или умственными способностями или при отсутствии у них жизненного опыта или знаний, если они не находятся под присмотром или не проинструктированы об использовании прибора лицом, ответственным за их безопасность.
- Этот прибор может использоваться детьми в возрасте от 8 лет и старше, а также лицами с ограниченными физическими, сенсорными или умственными способностями, если они прошли контроль или инструктаж по безопасному использованию прибора и, если они понимают связанные с этим опасности. Чистка и техническое обслуживание прибора не должны производиться детьми без присмотра.
- Дети должны находиться под присмотром для недопущения игр с прибором.
- Храните утюг и его шнур в недоступном для детей в возрасте до 8 лет месте, если он находится под напряжением или остывает.
- Не пытайтесь самостоятельно ремонтировать устройство. При возникновении неполадок обращайтесь в ближайший Сервисный центр.
- Утюг не должен быть без присмотра, пока он подключен к сети питания.
- В перерывах при глажении ставьте утюг только на пятку. Не рекомендуется ставить его на металлические или шероховатые поверхности.
- Утюг следует использовать и хранить на плоской, устойчивой поверхности.
- Утюг не следует использовать, если его уронили, если присутствуют видимые следы повреждения или если он протекает.
- При помещении утюга на подставку, необходимо убедиться, что поверхность, на которой расположена подставка, является устойчивой.


Осторожно! Горячая поверхность!

- Если изделие некоторое время находилось при температуре ниже 0°С, перед включением его следует выдержать в комнатных условиях не менее 2 часов.
- Производитель оставляет за собой право без дополнительного уведомления вносить незначительные изменения в конструкцию изделия, кардинально не влияющие на его безопасность, работоспособность и функциональность.
- Дата производства указана на изделии и/или на упаковке, а также в сопроводительной документации, в формате XX.XXXX, где первые две цифры «XX» – это месяц производства, следующие четыре цифры «XXXX» – это год производства.

ПОДОШВА

- Подошва «КерамоПро 3D» - это профессиональное металлокерамическое покрытие, разработанное совместно со специалистами компании Scarlett. Покрытие обладает повышенным уровнем прочности, скольжения и 100% стойкостью к пригоранию.

ПОДГОТОВКА

- Прибор предназначен для глажения изделий из ткани.
- На некоторые детали утюга при изготовлении была нанесена смазка, поэтому при первоначальном включении утюг может немного дымить. Через некоторое время дым исчезнет.

РАБОТА

ТЕМПЕРАТУРНЫЕ РЕЖИМЫ

- Перед началом работы убедитесь, что на изделии, которое Вы собираетесь гладить, имеется ярлык с указаниями по обработке этого конкретного изделия; неукоснительно придерживайтесь их. Изделие гладить не рекомендуется при наличии на его ярлыке знака
- Установите терморегулятор в положение, соответствующее типу ткани, которую Вы собираетесь гладить:

ЗНАК	ТИП ТКАНИ
•	Синтетика, Нейлон, Акрил, Полиэстер, Вискоза
••	Шерсть, Шелк
•••	Хлопок, Лён
MAX	Максимальная температура (отпаривание)
	Минимальная температура (генерация пара выключена)
OFF (ВЫКЛ)	Выключение нагрева

- Подключите утюг к электросети. Загорится световой индикатор нагрева.
- Когда индикатор погаснет, можно начинать гладить.
- При переходе с высокой температуры на низкую дайте утюгу остыть. Когда индикатор нагрева загорится и затем снова погаснет, можно гладить.

НАПОЛНЕНИЕ РЕЗЕРВУАРА ДЛЯ ВОДЫ

- Перед заливом воды отключите утюг от электросети.
- Поставьте утюг горизонтально (на подошву).
- Аккуратно залейте воду в резервуар через отверстие для наполнения водой.
- Во избежание переполнения не наливайте воду выше отметки MAX на резервуаре. **ВНИМАНИЕ:** Утюг рассчитан на использование водопроводной воды. Однако предпочтительнее заливать очищенную воду, особенно, если водопроводная слишком жёсткая.
- Не заливайте в резервуар химически умягченную воду и не используйте ароматизирующие добавки.
- Если водопроводная вода слишком жесткая, заливайте только дистиллированную или деминерализованную воду.
- Отверстие для заполнения водой не должно быть открытым при пользовании утюгом.
- При повторном заполнении резервуара водой всегда отключайте утюг от электросети.
- В конце работы всегда необходимо полностью удалять воду из резервуара и/или устанавливать на регуляторе подачи пара режим  во избежание вытекания воды из отверстий.

РАЗБРЫЗГИВАНИЕ

- Разбрызгивание можно применять при любом режиме работы, если в резервуаре достаточно воды.
- Для этого несколько раз нажмите кнопку разбрызгивания .

ОТПАРИВАНИЕ

- Отключите утюг от электросети и налейте в резервуар воду.
- Поставьте утюг вертикально на гладильную доску и подключите к электросети.
- Установите терморегулятор в положение "•••" или MAX.
- Дождитесь, пока погаснет индикатор нагрева, т.е. будет достигнута установленная температура.
- Установите регулятор подачи пара в один из режимов подачи пара в зависимости от типа ткани:
  - Деликатный режим подачи пара 
  - Интенсивный режим подачи пара .
- После окончания работы переведите терморегулятор в положение OFF и отключите утюг от электросети.

ВНИМАНИЕ:

- Во избежание ожогов не допускайте контакта с паром, выходящим из сопел на подошве утюга.
- Если во время работы Вам необходимо применить отпаривание, а в резервуаре нет воды, отключите утюг от электросети и подождите, пока он остынет, и лишь затем заливайте воду.
- Во избежание протечки воды во время отпаривания убедитесь, что терморегулятор находится в положение MAX, световой индикатор нагрева погас, и регулятор подачи пара включен. Протекание при низкой температуре нагрева не является браком.

СУХОЕ ГЛАЖЕНИЕ

- Вы можете гладить в сухом режиме:
  - Если для сухой глажки необходим режим MAX, то установите регулятор подачи пара в положение при наличии воды в резервуаре. Если воды в резервуаре нет, то регулятор подачи пара и терморегулятор могут находиться в любом положении по желанию пользователя (кроме положения OFF для терморегулятора).
  - Если для сухой глажки необходимы режимы "•" и "••", то рекомендуем вылить воду из утюга.

ПАРОВОЙ УДАР

- Эта функция служит для дополнительной разовой подачи пара при разглаживании сильно смятых участков ткани.
  Установите регулятор подачи пара в режим интенсивной подачи пара, установите максимальную температуру на терморегуляторе, немного подождите и нажмите кнопку парового удара .

ПРИМЕЧАНИЕ: Во избежание вытекания воды из паровых отверстий, не удерживайте рычаг парового удара нажатой дольше 5 секунд.
ПРИМЕЧАНИЕ: Не нажимайте рычаг парового удара более 3 раз подряд, иначе утюг остынет.

ВЕРТИКАЛЬНОЕ ОТПАРИВАНИЕ

- Убедитесь, что в резервуаре достаточно воды.
- Подключите утюг к электросети и поставьте его вертикально.
- Установите регулятор подачи пара в один из режимов подачи пара в зависимости от типа ткани:
  - Деликатный режим подачи пара
  - Интенсивный режим подачи пара .
- Держа утюг вертикально, нажмите рычаг парового удара.

ЗАВЕРШЕНИЕ РАБОТЫ

- Установите терморегулятор в положение OFF.
- Отключите утюг от электросети.

ФУНКЦИЯ ЗАЩИТЫ ОТ ПОДТЕКАНИЯ «КАПЛЯ-СТОП»

- Функция КАПЛЯ-СТОП, помогает избежать подтекание воды и образование разводов на ткани, при работе утюга на низких температурах.

ФУНКЦИЯ «АНТИ-НАКИПЬ»

- Утюг оснащен функцией АНТИ-НАКИПЬ для защиты от образования накипи.

АВТОМАТИЧЕСКОЕ ОТКЛЮЧЕНИЕ

- Данная функция позволяет отключать утюг автоматически, если он остается неподвижным в горизонтальном положении более 30 секунд или в вертикальном положении более 8 минут. Тем самым значительно снижается риск возникновения пожара.

ОЧИСТКА И УХОД

- Перед очисткой утюга убедитесь, что он отключен от электросети и полностью остыл.
- Не используйте для очистки подошвы абразивные чистящие средства.

САМООЧИСТКА

- Нажимайте и удерживайте кнопку самоочистки только при использовании данной функции. Никогда не нажимайте кнопку в процессе глажения.
- Функция самоочистки удаляет накипь и загрязнения из прибора. Рекомендуем использовать функцию самоочистки раз в две недели. Если вода в вашем регионе очень жесткая, данную функцию следует использовать чаще.

1. Убедитесь, что ваш утюг выключен и отключен от электросети.
2. Установите регулятор подачи пара в положение и наполните утюг водой до отметки "MAX".
3. Поставьте утюг на пятку, подключите его к электросети. Установите максимальную температуру с помощью терморегулятора.
4. После нагрева утюга до максимальной температуры, отключите его от электросети сети и держите его над раковиной подошвой вниз.
5. Нажмите и удерживайте кнопку самоочистки. Горячая вода и пар будут выходить из отверстий в подошве вместе с загрязнениями.
6. Отпустите кнопку самоочистки через одну минуту, либо когда резервуар для воды опустеет.
7. Поставьте утюг на пятку, подключите его к электросети. Выберите максимальную температуру с помощью терморегулятора - дайте утюгу нагреться. Прогладьте ненужную ткань, чтобы вытекла оставшаяся вода.

ХРАНЕНИЕ

- Отключите утюг от электросети, удалите из резервуара воду и дайте ему полностью остыть.
- Намотайте шнур питания вокруг основания утюга.
- Чтобы не повредить рабочую поверхность, храните утюг вертикально.

Данный символ на изделии, упаковке и/или сопроводительной документации означает, что использованные электрические и электронные изделия не должны выбрасываться вместе с обычными бытовыми отходами. Их следует сдавать в специализированные пункты приема.
Для получения дополнительной информации о существующих системах сбора отходов обратитесь к местным органам власти.
Правильная утилизация поможет сберечь ценные ресурсы и предотвратить возможное негативное влияние на здоровье людей и состояние окружающей среды, которое может возникнуть в результате неправильного обращения с отходами.

ENG INSTRUCTION MANUAL
IMPORTANT SAFEGUARDS

- Please read the instruction manual before use and save it for future references.
- Before the first switching on check that voltage indicated on the rating label corresponds to the mains voltage in your home.
- For home use only. Do not use for industrial purposes. Use the steam iron only for its intended use.
- Do not use outdoors or in damp area.
- Never pull the cord while disconnecting from the power outlet; instead, grasp the plug only and pull to disconnect.
- Do not allow the cord to touch sharp edges and hot surfaces.
- Always unplug the steam iron from the power supply when filling with water or emptying and when not in use.
- To prevent risk of electric shock and fire, do not immerse the appliance in water or any other liquids. If it has happened DO NOT TOUCH the appliance, unplug it immediately and check in a service center.
- In case of power cord is damaged, its replacement should be done by the manufacture or service department or the other high-skill person to avoid any danger.
- The appliance is not intended for use for physically, sensory or mental disabled person (including children) or for person with lack of life experience or knowledge, if only they are under supervision or have been instructed about the use of the unit by responsible person.
- This appliance can be used by children aged from 8 years and above and persons with reduced physical, sensory or mental capabilities or lack of experience and knowledge if they have been given supervision or instruction concerning use of the appliance in a safe way and understand the hazards involved. Cleaning and user maintenance shall not be made by children without supervision.
- Children must be under control in order not to be allowed to play with the appliance.
- Keep the iron and its cord out of reach of children less than 8 years of age when it is energized or cooling down.
- Do not attempt to repair, adjust or replace any parts of the appliance. Check and repair the malfunctioning appliance in the nearest service center only.
- Do not leave the iron unattended while hot or connected or on an ironing board.
- If ironing is interrupted, stand the iron on heel rest only, do not place the steam iron on metal or rough surfaces.
- Iron should be used and stored on a flat, stable surface.
- Iron should not be used if it is dropped, if there visible signs of damage or if it leaks.
- When placing the iron on its stand, ensure that the surface on which the stand is placed is stable.

 Warning! Hot surface!

- If the product has been exposed to temperatures below 0°C for some time it should be kept at room temperature for at least 2 hours before turning it on.
- The manufacturer reserves the right to introduce minor changes into the product design without prior notice, unless such changes influence significantly the product safety, performance, and functions.
- Manufacturing date is indicated on the unit and/or on packing as well as in accompanying documents in the following format XX.XXXX where first two figures XX is the month of production, and following four figures XXXX is the year of production.

IRON SOLEPLATE

- The "KeramoPro 3D" soleplates are coated with the professional metal-ceramic coating developed in collaboration with Scarlett specialists. The coating is characterized by an enhanced level of strength, glide and 100% resistance to burning.

BEFORE THE FIRST USE

- The device is designed for Ironing clothes and other fabric products.
- Some parts of the steam iron have been slightly greased and as a result the iron may slightly smoke when switched on for the first time. After a short time this will cease.

HOW TO USE

SETTING TEMPERATURE

- Always check whether a label with ironing instructions is attached to an article to be ironed. Follow these instructions in all cases.
- Turn the temperature control dial round to set the appropriate temperature indicated in ironing instructions or on fabric label. The item is not recommended for ironing if ☒ is present on the label.

LABEL	TYPE OF TEXTILE
•	Synthetics, Nylon, Acrylics, Polyester, Rayon
••	Wool, Silk
•••	Cotton, Linen
MAX	Maximum temperature (Steam)
	Minimum temperature (no steam generation)
OFF	Heat is off

- Insert the mains plug into the wall socket. The indicator light will turn on.
- When the indicator light goes out you may start ironing
- When switching from high to low temperature, allow the iron to cool down. Once the temperature indicator lights up and then goes out again, you're ready to iron.

WATER TANK FILLING
- Unplug the iron before filling the water tank.
- Hold the steam iron in horizontal position.
- Slowly pour water through the water inlet.
- Do not fill higher than mark MAX on the water tank, in order to avoid water spilling.
  NOTE: Your steam iron is designed to use tap water. However, if the water is very hard, it is advisable to use distilled water.
- The opening which is used for pouring water should be closed when the iron is in use.
- Always unplug the iron from the power socket when refilling the water reservoir.
- Do not use chemically de-limed or perfumed water.
- If you have too hard water,it is advisable to use only distilled or demineralized water.
- When re-filling the tank with water, always disconnect the iron from the mains.
- In the end, it is always necessary to completely remove the water from the reservoir and/ or set the steam control switch to  to avoid water leakage from holes.
  NOTE: After draining water from the cooled iron, set it upright (on the heel) and turn on for 2 minutes at maximum heat, then remove the iron from the mains.

SPRAYING
- As long as there is enough water in the water tank, you may use the spray button at any temperature setting during steam or dry ironing.
- Press the spray button several times to activate the pump while you are ironing ().

STEAM IRONING
- With the unit unplugged, fill the steam iron with water.
- Stand the steam iron on its heel rest in an upright position on an iron-safe surface and plug in.
- Set the temperature control dial to the "•••" or MAX position.
- When the indicator light is off, the steam iron has reached desired temperature.
- Set the steam control to one of the steam settings depending on the fabric type:

  - Gentle steam setting 
  - Intensive steam setting .
- After finishing ironing, turn the thermostat to the OFF position and unplug the iron.

CAUTION:
- To avoid burns, avoid contact with steam escaping from the soleplate nozzles.
- If you need to steam while using the iron and there is no water in the tank, unplug the iron and wait until it cools down before adding water.
- To avoid water leakage during steaming, ensure the thermostat is set to MAX, the heating indicator light is off, and the steam control is turned on.
Leakage at low temperatures is not a defect.

DRY IRONING
- You can iron in dry mode:
  - If you require the MAX setting for dry ironing, set the steam control switch to position  with water in the tank. If there is no water in the tank, the steam control and temperature control can be set to any position you prefer (except the OFF position of the temperature control).
  - If you require the "•" and "••" settings for dry ironing, we recommend emptying the water from the iron.

BURST OF STEAM
- The burst of steam feature provides additional steam for removing stubborn wrinkles.

- Set the steam control switch to maximum steam, set the maximum temperature on the controller, wait a moment and click the steam blow .
  NOTE: To prevent water leakage from the soleplate, do not keep the powerful steam button pressed for more than 5 seconds.
  NOTE: For the best steam quality, do not use more than three successive bursts each time, because the iron will cool.

VERTICAL STEAM

- Ensure that there is enough water in the water tank.
- Stand the steam iron on its heel rest on an iron-safe surface and plug it.
- Set the steam control to one of the steam settings depending on the fabric type:

  - Gentle steam setting
  - Intensive steam setting .
- Hold the iron vertically and press the steam burst button, an intense steam will be ejected from the soleplate.

WHEN YOU FINISHED IRONING

- Set the temperature dial to the OFF position.
- Remove the mains plug from the wall socket.

«КАПЛЯ-СТОП» FUNCTION

- This function prevents water spills and helps avoid the blotches on the fabric which may appear when the iron works at low temperatures.

«АНТИ-НАКИПЬ» FUNCTION

- Your steam iron has anti-calc function that protects your appliance from scale.

AUTOMATIC TURN-OFF

- This function turns the iron off automatically if the iron remains in horizontal position for more than 30 seconds or if the iron stands vertically for more than 8 minutes. This function completely eliminates the risk of fire.

CARE AND CLEANING

- Before cleaning the steam iron ensure it is unplugged from the power supply and has completely cooled down.
- Do not use abrasive cleaners.

SELF-CLEANING

- Only press and hold the self-clean button when you want to active the self-cleaning system. Never press the button when ironing.
- The self-clean function removes scale and impurities. Use the self-clean function once every two weeks. If the water in your area is very hard, the self-clean function should be used more frequently.

1. Ensure your iron is switched off and unplugged from the mains supply socket.
2. Set the steam control to the position and fill your iron with water to MAX level.
3. Stand your iron on its heel rest, plug in and switch on at the mains supply. And select the MAX temperature.
4. Unplug your iron and hold it over a sink with the soleplate facing downwards when the temperature reached max.
5. Press and hold the self-clean button. Hot water and steam will be ejected from the holes in the soleplate along with any impurities.
6. Release the steam control dial after one minute or when the water tank is empty.
7. Stand your iron on its heel rest, plug it in to the mains supply socket and switch on. Select the MAX temperature, allow your iron to heat up. Iron an old piece of cloth to allow any remaining water to escape.

STORAGE

- Unplug the appliance from the power supply, empty the water tank (do it after each use) and allow the steam iron to cool down completely.
- Wrap the cord around the heel rest.
- To protect the soleplate, place the steam iron in an upright position on its heel rest.

The symbol on the unit, packing materials and/or documentations means used electrical and electronic units should not be toss in the garbage with ordinary household garbage. These units should be pass to special receiving point.
For additional information about actual system of the garbage collection address to the local authority.
Valid utilization will help to save valuable resources and avoid negative work on the public health and environment which happens with incorrect using garbage.

KAZ ПАЙДАЛАНУ ЖӨНІНДЕГІ НҰСҚАУЛЫҚ

- Құрметті сатып алушы! SCARLETT сауда таңбасының өнімін сатып алғаныңыз үшін және біздің компанияға сенім артқаныңыз үшін Сізге алғыс айтамыз. Іске пайдалану нұсқаулығында суреттелген техникалық талаптар орындалған жағдайда, SCARLETT компаниясы өзінің өнімдерінің жоғары сапасы мен сенімді жұмысына кепілдік береді.
- SCARLETT сауда таңбасының бұйымын тұрмыстық мұқтаждар шеңберінде пайдаланған және іске пайдалану нұсқаулығында келтірілген пайдалану ережелерін ұстанған кезде, бұйымның қызмет мерзімі бұйым тұтынушыға табыс етілген күннен бастап 2 (екі) жылды құрайды. Аталған шарттар орындалған жағдайда, бұйымның қызмет мерзімі өндіруші көрсеткен мерзімнен айтарлықтай асуы мүмкін екеніне өндіруші тұтынушылардың назарын аударады.

ҚАУІПСІЗДІК ШАРАЛАРЫ

- Қолдану нұсқауын ықыласпен оқып шығыңыз және оны анықтамалық материал ретінде сақтаңыз. Дұрыс қолданбау бұйымның бұзылуына әкелуі, материалдық не қолданушының денсаулығына зиян келтіруі мүмкін.
- Алғашқы қосудың алдында бұйымның техникалық сипаттамасының жапсырмада көрсетілген электр жүйесінің параметрлеріне сәйкестігін тексеріңіз.
- Тек қана тұрмыстық мақсаттарда қолданылады. Құрал өнеркәсіптік қолдануға арналмаған.
- Жайдан тыс не жоғары дымқылды жағдайда қолданылмайды.
- Құралды қоректену жүйесінен сөндіргенде қолмен шаңышқыны ұстаңыз, қоректену бауынан тартпаңыз.
- Қоректену бауының өткір жиектер және ыстық үстілерге тимеуін қадағалаңыз.
- Егер құрал қолданылмаса, сонымен қатар оған су құйыю не ағызу алдында электр жүйесінен әрқашан сөндіріп тастаңыз.
- Электр тоғының ұруына және жануға тап болмау үшін, құралды суға немесе басқа сұйықтықтарға батырмаңыз. Егер бұл жағдай болса, бұйымды ҰСТАМАҢЫЗ, оны электр жүйесінен дереу сөндіріп тастаңыз және сервис орталығына тексертіңіз.
- Қуат бауы бүлінген жағдайда, қатерден аулақ болу үшін оны ауыстыруды өндіруші, сервистік қызмет немесе соған ұқсас білікті қызметкерлер іске асыруға тиіс.
- Дене, жүйке не болмаса ақыл-ой кемістігі бар, немесе осы құрылғыны қауіпсіз пайдалану үшін тәжірибесі мен білімі жеткіліксіз адамдардың (соның ішінде балалардың) қауіпсіздігі үшін жауап беретін адам қадағаламаса немесе аспапты пайдалану бойынша нұсқау бермесе, олардың бұл аспапты қолдануына болмайды.
- Бұл құрылғыны 8 жастан асқан балалар, сондай-ақ физикалық, сенсорлық немесе ақыл-ой қабілеттері шектеулі немесе тәжірибе мен білімі жоқ адамдар, егер олар құрылғыны қауіпсіз пайдалану туралы нұсқау алса және онымен байланысты қауіптерді түсінсе, қолдана алады. Балалар құрылғыны тазалау мен қызмет көрсетуді қараусыз жүргізбеуі тиіс.
- Балалар аспаппен ойнамауы үшін оларды үнемі қадағалап отыру керек.
- Үтікті мен оның сымын қуатталған немесе салқындаған кезде 8 жасқа дейінгі балалардың қолы жетпейтін жерде сақтаңыз.
- Құрылғыны өз бетіңізше жөндеуге талпынбаңыз. Олқылықтар пайда болса жақын арадағы сервис орталығына апарыңыз.
- Қосылған не ыстық үтікті қараусыз қалдырмаңыз, әсіресе үтіктеуіш тақтайда.
- Үтіктеуден үзілістерде үтікті тек қана өкшеге қойыңыз. Оны металл не кедір-бұдырлы үстіге қою ұсынылмайды.
- Үтікті жайпақ, орнықты беткі қабатта пайдалану және сақтау керек.
- Егер үтікті жерге құлатып алса, егер бүлінгенінің көз байқалатын іздері болса немесе одан су ақса, оны пайдалануға болмайды.
- Үтікті тірекке қою кезінде тіреуіш орналасқан беттің тұрақты екендігіне көз жеткізу қажет.



Абайлаңыз! Беткі қабаты ыстық!

- Егер бұйым біршама уақыт 0°С-тан төмен температурада тұрса, іске қосар алдында оны кем дегенде 2 сағат бөлме температурасында ұстау керек.
- Өндіруші бұйымның қауіпсіздігіне, жұмыс өнімділігі мен жұмыс мүмкіндіктеріне түбегейлі әсер етпейтін болмашы өзгерістерді оның құрылмасына қосымша ескертпестен енгізу құқығын өзінде қалдырады.
- Жасап шығарылған күні бұйымда және (немесе) қаптамада, сондай-ақ ілеспе құжаттамада, ХХ.ХХХХ пішімінде көрсетілген, мұндағы алғашқы екі сан «ХХ» – жасап шығарылған айы, келесі төрт сан «ХХХХ» – жасап шығарылған жылы.

ТАБАН

- «КерамоПро 3D» табаны – бұл Scarlett компаниясының мамандарымен бірге әзірленген кәсіптік металл-керамикалық жабын. Жабын қабатының беріктілік, сырғанау деңгейі жоғары және түбінің күйіп кетуіне төзімділігі 100%.

ДАЙЫНДАУ

- Аспап киімді және матадан тігілген басқа бұйымдарды үтіктеуге арналған.
- Үтіктің кейбір бөлшектеріне жасалу кезінде май жағылады, сондықтан алғашқы қосу барысында үтік аздап түтіндейді. Біраз уақыттан кейін түтін жоғалады.

ЖҰМЫС

ТЕМПЕРАТУРАЛЫҚ ТӘРТІПТЕР

- Жұмысты бастар алдында, сіз үтіктемекші болған бұйымда осы нақты бұйымды өңдеу нұсқауларының ярлығінің барына көз жеткізіңіз; оларды бұлжытпай ұстаныңыз. Өнімнің жапсырмасында ☒ белгісі болса, оны үтіктеу ұсынылмайды.
- Термо реттегішті Сіз үтіктемекші болған мата үлгісіне лайықты күйге орнатыңыз:

БЕЛГІШЕ	МАТА ҮЛГІСІ
•	Синтетика, Нейлон, Акрил, Полиэстер, Вискоза
••	Жүн, Жібек
•••	Мақта, Зығыр
MAX	Макс температура (бумен пісіру)
	Ең төменгі температура (бу шығару өшірілген)
OFF	Жылытуды өшіріңіз

- ҮтіктіэЭлектр жүйесіне қосыңыз. Қызудың жарықты индикаторы жанады.
- Индикатор өшкенде, үтіктеуді бастауға болады.
- Жоғары температурадан төмен температураға ауысқан кезде, үтіктің суығанын күтіңіз. Температура индикаторы жанып, қайта сөнгеннен кейін, сіз үтіктеуге дайынсыз.

СУҒА АРНАЛҒАН РЕЗЕРВУАР ТОЛТЫРУ

- Су құймас бұрын үтікті қуат көзінен ажыратыңыз.
- Су толтыру қақпағын ашып, абайлап су құйыңыз.
- Шамадан тыс толтыруды болдырмау үшін суды резервуардағы MAX белгісінен жоғары толтырмаңыз.
  НАЗАР: үтік құбырдағы суды қолдануға есептелген. Бірақ тазаланған суды құю жақсырақ, әсіресе, егер құбырдың суы өте қатты болса.
- Су құятын ыдысқа химиялық түрде жұмсартылған су құймаңыз және хош иістендіретін үстемелер пайдаланбаңыз.
- Егер су құбырындағы су тым кермек болса, тек тазартылған немесе минералсыздандырылған су құйыңыз.
- Жұмыс соңында резервуардан суды әрқашан толық кетіру қажет.
- Жұмыс соңында әрқашан толық жоюға суды резервуардан және/ немесе орнатуға регуляторе дәрежелі булап үтіктеу режимін болдырмау үшін, су ағу саңылауларының.

ШАШЫРАТУ

- Шашыратуды, егер резервуарда су жеткілікті болса, жұмыстың кез келген тәртібінде қолдануға болады.
- Бұл үшін шашырату ноқатын бірнеше рет басыңыз ( ).

БУЛАУ

- Үтікті электр жүйесінен сөндіріңіз де резервуарға су құйыңыз.
- Үтікті үйітеуіш тақтайға тік қойыңыз және электр жүйесіне қосыңыз.
- Термо реттегішті "•••" немесе MAX орнатыңыз.
- Қызу индикаторы өшкенше күтіңіз, қойылған температураға жеткен кезде.
- Бу реттегішін мата түріне байланысты бу параметрлерінің біріне қойыңыз:
  - Баяу бу параметрі .
  - Қарқынды бу параметрі .
- Үтіктеуді аяқтағаннан кейін термостатты OFF күйіне бұрап, үтікті розеткадан суырыңыз.
  НАЗАР:
  - Күйіп қалмас үшін үтіктің табанындағы саптамалардан шығатын бумен жанасуына жол бермеңіз.
  - Жұмыс кезінде бумен пісіруді пайдалану қажет болса және резервуарда су болмаса, үтікті қуат көзінен ажыратып, суды қоспас бұрын суығанша күтіңіз.
  - Бумен пісіру кезінде судың ағып кетуін болдырмау үшін термостаттың MAX күйінде, қыздыру индикатор шамы өшірулі және бу реттегіші қосулы екеніне көз жеткізіңіз. Төмен қыздыру температурасында ағып кету ақаулық емес.

ҚҰРҒАҚ ҮТІКТЕУ

- Құрғақ режимде үтіктеуге болады:
  - Құрғақ үтіктеу үшін сізге MAX режимі қажет болса, бу беру реттегішін күйге қойыңыз. Резервуарда су жоқ болса, бу беру реттегіші мен термостат пайдаланушының қалауы бойынша кез келген күйде болуы мүмкін (термостаттың OFF күйінен басқа).
  - Құрғақ үтіктеу үшін «•» және «••» режимдері қажет болса, үтіктегі суды төгіп тастауды ұсынамыз.

БУЛЫ СОККЫ

- Бұл функция матаның қатты ұйпалақталған учаскелерін үтіктеу үшін қосымша бір рет бу беру қызметін атқарыды.
- Орнату реттеушісі дәрежелі булап үтіктеу барынша көп бу беруді орнатыңыз максималды температураны регуляторе, сәл күте тұрыңыз түймешігін басыңыз бумен соққы.
  ЕСКЕРТУ: Бу тесіктерінен судың ақпауы үшін, булау ноқатын 5 секундтан ұзақ емес басып ұстап тұрыңыз.
  ЕСКЕРІМ: Булау батырмасын қатарынан 3 реттен артық баспаңыз, әйтпесе үтік жылдам суып кетеді.

ТІК БУЛАУ

- Резервуарда су жеткілікті екеніне көз жеткізіңіз.
- Үтікті электр жүйесіне қосыңыз және оны тік қойыңыз.
- Бу реттегішін мата түріне байланысты бу параметрлерінің біріне қойыңыз:

  - Баяу бу параметрі
  - Қарқынды бу параметрі .
- Үтікті тігінен ұстап тұрып, бу шығару тұтқасын басыңыз.

ЖҰМЫСТЫ АЯҚТАУ

- Термостатты OFF күйіне қойыңыз.
- Үтікті электр жүйесінен ажыратып тастаңыз.

«КАПЛЯ-СТОП» ФУНКЦИЯСЫНЫҢ АҒЫУЫНАН ҚОРҒАНЫШ

- КАПЛЯ-СТОП функциясы үтік төмен температураларда жұмыс істеген кезде судың ағып кетуіне және матада таңдақтар қалуына жол бермеуге көмектеседі.

«АНТИ-НАКИПЬ» ФУНКЦИЯСЫ

- Үтік қаспақтан қорғауға арналған АНТИ-НАКИПЬ функциясымен жабдықталған.

АВТОМАТТЫ ӨШІРУ

- Бұл функция үтікті көлденең күйде 30 секундтан астам немесе тік күйде 8 минуттан астам қозғалмайтын болса, автоматты түрде сөндіреді. Бұл өрт қаупін айтарлықтай азайтады.

ТАЗАЛАУ ЖӘНЕ КҮТІМ

- Үтікті тазалаудың алдында оның электр жүйесінен сөндірілгеніне және толық суығанына көз жеткізіңіз.
- Ұлтанды тазалау үшін абразивті тазалау заттарын қолданбаңыз.

ӨЗІН-ӨЗІ ТАЗАЛАУ

- Өзін-өзі тазалау түймесін тек осы функцияны пайдаланған кезде басып тұрыңыз. Үтіктеп жатқанда ешқашан түймені баспаңыз.
- Өзін-өзі тазарту функциясы құрылғыдағы қақ пен кірді кетіреді. Екі аптада бір рет өзін-өзі тазарту функциясын қолдануды ұсынамыз. Егер сіздің аймағыңыздағы су өте қатты болса, бұл функцияны жиі қолдану керек.

1. Үтіктің өшірілгеніне және электр желісінен ажыратылғанына көз жеткізіңіз.
2. Бу беру реттегішін орнына қойып , үтікті "MAX" белгісіне дейін сумен толтырыңыз.
3. Үтікті өкшеге қойыңыз, оны электр желісіне қосыңыз. Термостаттың көмегімен максималды температураны орнатыңыз.
4. Үтікті максималды температураға дейін қыздырғаннан кейін оны электр желісінен ажыратып, раковинаның үстінен табанын төмен қаратып ұстаңыз.
5. Өзін-өзі тазалау түймесін басып тұрыңыз. Ыстық су мен бу ластанумен бірге табандағы тесіктерден шығады.
6. Бір минуттан кейін немесе су ыдысы босаған кезде өзін-өзі тазалау түймесін босатыңыз.
7. Үтікті өкшеге қойыңыз, оны электр желісіне қосыңыз. Реттегішпен максималды температураны таңдаңыз-үтікті қыздырыңыз. Қалған су ағып кетуі үшін қажет емес матаны үтіктеңіз.

САҚТАУ

- Үтікті электр жүйесінен ажыратыз, резервуардан суды ағызыңыз және оған толық суытыңыз.
- Қоректену бауын үтіктің тұғырын айналдыра ораңыз.
  Жұмысшы үстіне зақым келтірмеу үшін, үтікті тік сақтаңыз.

Өнімдегі, қораптағы және/немесе қосымша құжаттағы осындай белгі қолданылған электрлік және электрондық бұйымдар кәдімгі тұрмыстық қалдықтармен бірге шығарылмауы керек дегенді білдіреді. Оларды арнайы қабылдау бөлімшелеріне өткізу қажет.

Қалдықтарды жинау жүйелері туралы қосымша мәліметтер алу үшін жергілікті басқару органдарына хабарласыңыз.

Қалдықтарды дұрыс кәдеге жарату бағалы ресурстарды сақтауға және қалдықтарды дұрыс шығармау салдарынан адамның денсаулығына және қоршаған ортаға келетін теріс әсерлердің алдын алуға көмектеседі.

SCARLETT®

Забота начинается с меня

EAC