Schaub Lorenz

KZ

КІРІКТІРІЛГЕН ТОҢАЗЫТҚЫШ

Мұздату және тоңазыту камерасы

4803899

SLUS445W3M

МАЗМҰНЫ

ТОҢАЗЫТҚЫШТЫ ҚОСАР АЛДЫНДА 3

Жалпы сипаттағы ескертулер 3
Кәдеге жарату бойынша ұсыныстар 5
Қауіпсіз пайдаланудың ережелері мен шарттары 6
Тоңазытқышты орнату және пайдалану 6
Тоңазытқышты пайдалану бастағанға дейін 7

ҚҰРЫЛҒЫНЫ ҚАЛАЙ ПАЙДАЛАНУ КЕРЕК 8

Термостатты реттеу 8
Температура теңшеулеріне қатысты ескертулер 8
Аксессуарлар 9

ӨНІМДЕРДІ ТОҢАЗЫТҚЫШТА САҚТАУ 10

Тоңазыту бөлімшесі 10
Мұздату бөлімшесі 10

ТАЗАРТУ ЖӘНЕ КҮТІМ ЖАСАУ 11

Еріту 12
Тоңазытқыштың ішкі шамын ауыстыру 13
Жарықдиодты жарықтандыруды ауыстыру 13

ТАСЫМАЛДАУ ЖӘНЕ ОРНАТУ ОРНЫН ӨЗГЕРТУ 14

Тасымалдау және орнату орнын өзгерту 14

СЕРВИС ҚЫЗМЕТІНЕ ҚОҢЫРАУ ШАЛУДЫҢ АЛДЫНДА 14

Энергияны үнемдеу бойынша кеңестер 15

ҚҰРЫЛҒЫНЫҢ БӨЛШЕКТЕРІ МЕН ОРНАЛАСТЫРУ 16

Орнату бойынша нұсқаулық 17
Есіктің ашу бағытын өзгерту 21

Осы пайдалану жөніндегі нұсқаулықтар бірнеше үлгілерге қолданылады. Сол себептен, бірқатар айырмашылықтар болуы мүмкін.

1-БӨЛІМ. ТОҢАЗЫТҚЫШТЫ ҚОСАР АЛДЫНДА

Жалпы сипаттағы ескертулер

ЕСКЕРТУ: Аспапты желдетілетін жерде, құрылғыны пайдалану кезінде жылу шығару мүмкіндігімен орнату керек.
ЕСКЕРТУ: Еріту процесін тездету үшін өндірушімен ұсынылмаған механикалық құрылғыларды, қыздыру құралдарын, немесе басқа техникалық құралдарды пайдаланбаңыз.
ЕСКЕРТУ: Электр құралдарын өндірушімен ұсынылмаған өнімдерді сақтау бөлігінің ішінде қолдануға болмайды.
ЕСКЕРТУ: Салқындатқыш агенттің айналым жүйесін бұзбаңыз.
ЕСКЕРТУ: Аспапты бұзылмауы үшін, сондай-ақ пайдалану кезінде орын алуы ықтимал жарақат алу қаупін болдырмау үшін аспапты тегіс жерге орнатыңыз, оны нұсқаулыққа сәйкес бекітіңіз.

- Егер құрылғыда R600a салқындатқыш агенті пайдаланылса, онда тиісті ақпарат компрессордағы ақпараттық таңбалауда көрсетілген. Компрессорға зақым келтірмеу үшін тасымалдау және орнату кезінде абай болыңыз. R600a экологиялық таза және қауіпсіз табиғи салқындатқыш агент болып табылады. Дегенмен, құралды ашық жалын немесе қатты жылу көздерінен алыс орнату керек. Жарылыстың және/немесе тұтанудың алдын алу үшін, салқындатқыш агент ағып кеткен жағдайда ашық жалынның барлық көздерін жауып, орынжайды желдету үшін терезелерді бірнеше минутқа ашыңыз.
- Тоңазытқышты тасымалдау және орнату кезінде айналудың салқындату жүйесінің зақымдалуына жол бермеңіз.
- Ешқандай жағдайда жарылу қаупі бар заттарды, оның ішінде тез тұтанатын сұйықтығы бар аэрозоль баллондарын құралда немесе оған тікелей жақын жерде сақтамаңыз.
- Құрал тек тұрмыста пайдалануға және төмендегі жағдайларда пайдалануға арналған:
  – дүкендердегі, кеңселердегі және басқа да осындай жұмыс аймақтарындағы аспаз қызметшілері.
  – саяжай үйлерінде, коттедждерде, клиенттердің қонақ үй

нөмірлерінде, мотельдерде немесе басқа да осыған ұқсас орындарда пайдалануы үшін.
  – «жартылай пансион» түріндегі қонақ үйлерде.
  – қоғамдық тамақтану орындарында және бөлшек саудамен байланысты емес ұқсас мекемелерде.
- Егер құралдың штепсельді розеткасы құрылымы бойынша сіздің розеткамен сәйкес келмесе, көмек алу үшін авторизацияланған сервис орталығының білікті маманына хабарласыңыз. Құралды құралда көрсетілген кернеуі бар желіге қосыңыз.
- Бұл құрал дене, сенсорлық немесе ақыл-ой мүмкіндіктері шектеулі немесе тәжірибесі мен білімі жоқ адамдардың (балаларды қоса алғанда) құрылғыны олардың қауіпсіздігіне жауапты тұлға тарапынан қадағалау немесе пайдалану жөніндегі нұсқаулықтар болмаған кезде пайдалануына арналмаған. Тоңазытқышпен ойнауының алдын алу мақсатында балаларды байқау керек.
- Тоңазытқыштың қуаттау баусымында арнайы жерге тұйықталған штепсель ашасы қолданылады. Осы штепсельді 16 амперге арналған арнайы жерге тұйықталған розеткамен ғана пайдалануға болады. Егер сіздің үйіңізде мұндай розетка болмаса, оны орнату үшін тек білікті электршіге хабарласыңыз.
- Осы нұсқаулықтарда көрсетілмеген кез келген басқа мақсатсыз пайдалануға тыйым салынады. Құрылғыны шамамен 8 жастан асқан балалардың ересектердің бақылауымен қолдануына болады, егер олар құрылғыны қолдана алатын болса және құралды қолданумен байланысты қауіптермен туралы ескертілсе. Құрал және құралдың желілік кәбілін 8 жасқа толмаған балалардың қолы жетпейтін жерге орналастыру керек. Балалардың құралмен ойнауына жол бермеңіз.
- Зақымдалған электр сымы немесе штепсель ашасы бар құралды пайдаланбаңыз. Аспапты өзіңіз жөндеуге талпынбаңыз. Электр сымы мен штепсель ашасын ауыстыру тек қана уәкілетті сервис орталығында жүргізілуі тиіс.
- Бұл құралды теңіз деңгейінен 2000 м биіктікте пайдалануға болмайды.

Кәдеге жарату бойынша ұсыныстар

- Лақтырып тастаудың алдында, ескі тоңазытқыштан немесе мұздатқыштан барлық есіктерді шешіп алыңыз. Олай болмаған жағдайда, балалар немесе жануарлар ішіне кіріп, тұншығып қалуы мүмкін.
- Бұл тоңазытқышта құрамында жанғыш газдары бар оқшаулағыш материалдар қолданылады. Бұл құрылғыны кәдеге жарату кезінде барлық сақтық шараларын сақтаңыз.
- Бұйымды қайта пайдалану, қайта өңдеу, қалпына келтіру және кәдеге жарату үшін жергілікті басқару органдарына жүгіну қажет.

Ескертпе:

- Тоңазытқышты орнатудың және пайдаланудың алдында пайдалану бойынша нұсқаулықпен мұқият танысып шығыңыз. Құрылғыны дұрыс пайдаланбауға байланысты зақым келген жағдайда біз жауап бермейміз.
- Пайдалану жөніндегі нұсқаулықтың барлық нұсқауларын орындаңыз және болашақта туындауы мүмкін мәселелерді шешу үшін оны қауіпсіз жерде сақтаңыз.

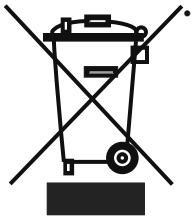

- Бұл құрылғы тек тұрмыста пайдалануға арналған және тек осы мақсаттар үшін қолданыла алады. Ол коммерциялық және басқа мақсаттарда пайдалануға жарамсыз. Құралды басқа жағдайларда пайдалану кепілдікті міндеттемелердің жойылуына әкеледі.
- Бұл құрылғы орынжайлардың ішінде тұрмыстық жағдайда пайдалануға арналған және тек тамақ өнімдерін салқындату/ сақтау үшін жарамды. Ол коммерциялық және басқа мақсаттарда пайдалануға немесе өнімдерді қоспағанда, кез-келген материалдарды сақтауға жарамайды. Олай болмаған жағдайда, біздің компания ықтимал шығындар үшін жауап бермейді.

Қауіпсіз пайдаланудың ережелері мен шарттары



- Тармақталған штепсель розеткасын немесе ұзартқышты пайдаланбаңыз.
- Зақымдалған, тозған немесе ескі штепсельдерді розеткаға салмаңыз.
- Қуат баусымын жұлмаңыз, майыстырмаңыз және зақымдамаңыз.
- Кәбілдерді бұрамаңыз немесе майыстырмаңыз, сонымен қатар оларды ыстық беттерден жеткілікті алшақ жерде ұстаңыз.
- Орнатқаннан кейін қуат баусымының деформацияланбағанына және тоңазытқыштың астына қысылмағанына көз жеткізіңіз.

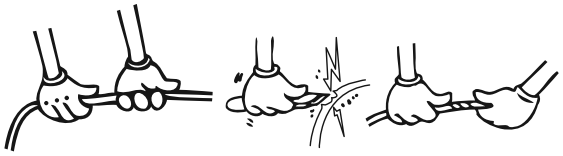

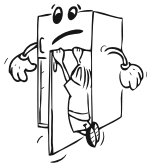







- Аспап балалар ойынына арналмаған, балалардың есіктерге асылып тұруына жол бермеңіз, кішкентай балаларды қараусыз қалдырмаңыз.
- Электрмен жарақаттанудың алдын алу үшін штепсельді дымқыл қолмен розеткадан суырмаңыз.
- Мұздату камерасында шыны бөтелкелерді, алкогольсіз сусындар құйылған құтыларды сақтамаңыз. Құтылар немесе қаңылтыр құтылар жарылып кетуі мүмкін.
- Қауіпсіздік мақсатында жарылғыш немесе тез тұтанатын материалды тоңазытқышта сақтамаңыз. Құрамында жоғары мөлшерде алкоголь бар сусындарды мұздату камерасында құтыны тығыздап жауып, тік күйінде сақтаңыз.
- Мұздату камерасында мұздатылған мұзды шығарған кезде оған қол тигізбеңіз, өйткені мұзбен үсік шалуға және/немесе кесіп алуға болады.
- Мұздатылған өнімдерге ылғалды қол тигізбеңіз! Мұздату камерасынан шығарғаннан кейін балмұздақ пен мұз текшелерін дереу жеуге болмайды!
- Ерітілген өнімдерді қайта қатырмаңыз. Бұл сіздің денсаулығыңыз үшін қауіпті болуы мүмкін, өйткені тамақтан уланууға әкелуі мүмкін.
- Тоңазытқыштың корпусын немесе жоғарғы жағын өрнектеп жаппаңыз. Бұл тоңазытқыш жұмысының сапасына теріс әсерін тигізеді.
- Тоңазыту немесе мұздату камерасының ішінде қандай да бір электр аспаптарын пайдаланбаңыз.
- Тоңазытқышты тасымалдаған кезде зақымдап алмау үшін аксессуарларын бекітіңіз.

Тоңазытқышты орнату және пайдалану

Тоңазытқышты қолданар алдында келесі сұрақтарға назар аударыңыз:

- Тоңазытқыштың жұмыс кернеуі 50 Гц жиілікте 220-240 В құрайды.
- Құрылғыны орнатқаннан кейін электр розеткасына еркін кіруді қамтамасыз етіңіз.

- Тоңазытқышты бірінші рет қосқан кезде өзіндік иіс пайда болуы мүмкін. Салқындату процесі басталғаннан кейін иіс жоқ болып кетеді.
- Электр қуатының кәбілін қоспас бұрын, техникалық сипаттамалары бар тақтайшада көрсетілген кернеудің мәні үйіңіздің электр желісінің кернеуіне сәйкес келетініне көз жеткізіңіз.
- Тиісті жерге қосылысы бар штепсельді розеткаға салыңыз. Егер электр розеткасының жерге тұйықтау сымы болмаса немесе штепсель розеткаға қосу үшін сәйкес келмейтін болса, сізге білікті электршінің көмегіне жүгінуді ұсынамыз.
- Құрылғы тиісті түрде орнатылған сақтандырғыш розеткасы бар желіге қосылуы тиіс. Қуат көзі (айнымалы тоқ) және жұмыс нүктесіндегі кернеу құрылғының зауыттық тақтайшасында көрсетілуі керек (зауыттық тақтайша тоңазытқыштың ішінде сол жақта орналасқан).
- Біз тоңазытқышты жерге қоспай пайдалану нәтижесінде келтірілген зиян үшін жауап бермейміз.
- Тоңазытқышты күн сәулесінің тікелей түсуіне жол бермейтін жерге қойыңыз.
- Тоңазытқышты ешқандай жағдайда ашық ауада қолдануға немесе жаңбырда қалдыруға болмайды.
- Тоңазытқыш ас үй плиталарынан, пештерден және жылытқыштардың шиыршықтарынан кемінде 50 см, сондай-ақ электр пештерінен кемінде 5 см қашықтықта болуы керек.
- Тоңазытқыш терең мұздатуға арналған мұздатқыштың жанында болған кезде



- , сыртқы бетінде ылғалдың кетуіне жол бермеу үшін олардың арасындағы қашықтық кемінде 2 см болуы тиіс.
- Тоңазытқышқа ауыр заттарды салмаңыз.
- Қолданар алдында құрылғыны мұқият тазалаңыз, әсіресе ішінде («Тазалау және техникалық қызмет көрсету» бөлімін қараңыз).
- Ас үйге орнату процедурасы «Орнату» бөлімінде берілген - 45-бетті қараңыз. Өнім талаптарға сәйкес келетін ас үйге орнатылған кезде ғана пайдалануға арналған.
- Тоңазытқышты қолданар алдында оның барлық бөліктерін бір шай қасық сода қосылған жылы сумен сүртіңіз, содан кейін таза сумен шайып, құрғатыңыз. Тазалаудан кейін барлық бөлшектерді орнына қойыңыз.

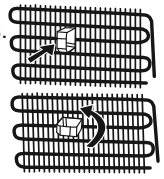

- Конденсатордың қабырғаға тиіп кетуіне жол бермеу үшін оны 90° бұрап, қашықтықты реттейтін пластикалық құрылғыны (артқы жағындағы ақ қалақшалары бар бөлік) орнатыңыз.
- Тоңазытқыштан қабырғаға дейінгі қашықтық 75 мм-ден аспауы керек.

Тоңазытқышты пайдалану бастағанға дейін

- Тоңазытқышты бірінші рет қолданған кезде немесе оны тасымалдағаннан кейін тиімді жұмысқа қол жеткізу үшін тоңазытқышты 3 сағатқа тік күйінде қойыңыз, содан кейін қуат көзін қосыңыз. Әйтпесе, компрессор зақымдалуы мүмкін.

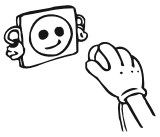

- Алғаш рет қолданған кезде тоңазытқыштың иісі болуы мүмкін; салқындату басталғаннан кейін иіс жоқ болып кетеді.

2-БӨЛІМ. ҚҰРЫЛҒЫНЫ ҚАЛАЙ ПАЙДАЛАНУ КЕРЕК

Термостатты реттеу

Тоңазытқыштың тоңазыту және мұздату камерасындағы температураны автоматты түрде теңшеуді қамтамасыз етеді. Реттеу 1-ден 5-ке дейінгі ауқымда жүргізіледі. Термостат тұтқасын 1-ден 5-ке бұрған кезде салқындату күшейеді.

Маңызды ескерту: тұтқаны 1 жайғасымынан жоғары теңшеуге тырыспаңыз, өйткені бұл жағдайда құрылғы өшіріледі.

Тоңазыту камерасы термостатының тұтқасы;

4 - 5 : Қарқынды салқындату үшін.

2 - 3 : Қалыпты пайдалану үшін.

1 : Төмен қарқынды салқындату үшін.

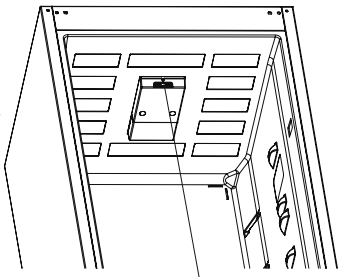

Термостат тұтқасы

Температура теңшеулеріне қатысты ескертулер

- Максималды тиімділікке қол жеткізу үшін тоңазытқыштың 10°C-тан төмен емес ауа температурасында жұмыс істеуі ұсынылады.
- Температураны теңшеуді есіктің ашылу жиілігіне және тоңазытқышта сақталатын өнімдердің санына байланысты жасау керек.
- Толық салқындату жұмыс режиміне кіру үшін сыртқы ауа температурасына байланысты қосылғаннан кейін 24 сағат ішінде құрылғыны үздіксіз жұмыс істету ұсынылады. Тоңазытқыштың есігін жиі ашпаңыз немесе ішіне тым көп өнімдер салмаңыз.
- 5 минуттық кідіріс функциясы тоңазытқыштың компрессорын розеткадан ажыратып, содан кейін қайтадан іске қосылғанда немесе электр қуаты өшірілгенде компрессорға зақым келтірмеу үшін қолданылады. Тоңазытқыш 5 минуттан кейін қосылады.
- Сіздің тоңазытқышыңыз ақпараттық заттаңбада көрсетілген климаттық жағдайлар класына сәйкес техникалық шарттарда белгіленген қоршаған орта температурасының аралығы кезінде жұмыс істеуге арналған. Егер сыртқы температура белгіленген температура шегіне сәйкес келмесе, тоңазытқышты пайдалануға кеңес бермейміз, өйткені бұл құрылғының салқындату қабілетіне әсер етуі мүмкін.
- Бұл жабдық 16°C - 38°C сыртқы температура ауқымында жұмыс істеуге арналған.

Климаттық жағдайлар класы	Сыртқы ауа температурасы
T	16 бастап 43 °C дейін
ST	16 бастап 38 °C дейін
N	16 бастап 32 °C дейін
SN	10 бастап 32 °C дейін

Аксессуарлар

Мұзға арналған пішін

Мұзға арналған пішінді сумен толтырып, мұздату камерасына салыңыз.

Су толығымен қатып қалғаннан кейін, мұз текшені шығарып алу үшін пішінді төменде көрсетілгендей аударуға болады.

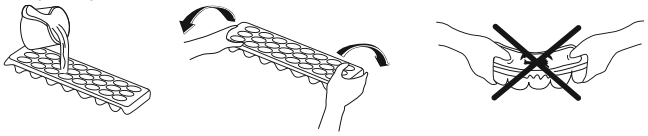

Құты ұстағыш (опционалды, кейбір үлгілерде)

Құтылардың құлап кетуіне немесе сырғып кетуіне жол бермеу үшін құты ұстағышты пайдалану ұсынылады. Сондай-ақ, құты ұстағышты пайдалану есікті ашқан немесе жапқан кезде пайда болатын шуды болдырмайды.

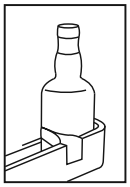

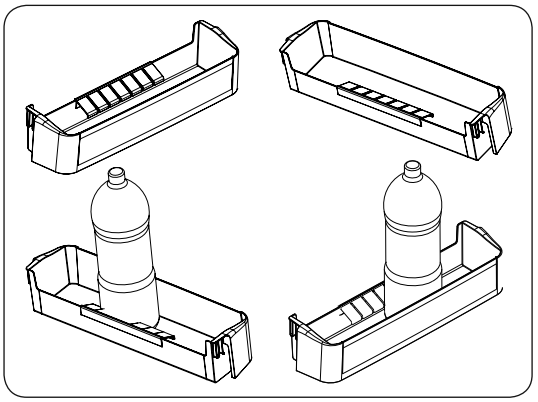

Аксессуарлардың сыртқы түрі мен мәтіндік сипаттамасы тоңазытқыш үлгісіне байланысты өзгеруі мүмкін.

3-БӨЛІМ. ӨНІМДЕРДІ ТОҢАЗЫТҚЫШТА САҚТАУ

Тоңазыту бөлімшесі

Тоңазыту бөлімшесі балғын тағамды бірнеше күн бойы сақтау үшін қолданылады.

- Балғын өнімдердің тікелей тоңазыту бөлімшесінің артқы қабырғасына тигізбеуге тырысыңыз. Ауа айналымы үшін кішкене бос орын қалдырыңыз.
- Ыстық тамақты немесе бу шығаратын сұйықтықты тоңазытқышқа салмаңыз.
- Өнімдерді жабық контейнерлерде немесе қаптамада сақтаңыз.
- Шамадан тыс ылғалдылық пен қыраудың пайда болуын болдырмас үшін ашық контейнерлердегі сұйықтықты тоңазытқышқа салмаңыз.
- Қаптамаға оралған кез-келген етті ауа салқын болатын көкөністерге арналған жәшіктің үстіндегі шыны сөреде сақтау ұсынылады.
- Жемістер мен көкөністерді жемістерге арналған жылжымалы жәшікте қаптамасыз сақтауға болады.
- Суық ауаның ағып кетуіне жол бермеу үшін есікті жиі ашпауға тырысыңыз, оны ұзақ уақыт ашық қалдырмаңыз.

Мұздату бөлімшесі

Мұздату бөлімшесі балғын өнімдерді мұздату және мұздатылған тағамдарды пакетте көрсетілген мерзімге сақтау үшін, сондай-ақ мұз текшелерін дайындау үшін қолданылады.

- Балғын өнімдерді мұздату үшін: өнімдерді мұқият және саңылаусыз ораңыз. Мұздатуға арналған арнайы пакеттер, алюминий жұқалтыр (берік, қажет болған жағдайда қосарлы), полиэтилен пакеттер мен пластмасса контейнерлері тамаша шешім болады.
- Мұздатылатын өнімдердің мұздатылған өнімдермен тікелей жанасуына жол бермеңіз.
- Қаптамаға күнді және пакеттің ішіндегісін жазып алуды ұмытпаңыз және рұқсат етілген жарамдылық мерзімін асырмаңыз.
- Кездейсоқ өшкен кезде немесе бұзылған жағдайда, мұздату бөлімшесі біраз уақыт төмен температураны ұстап тұра алады. Осы кезеңде төмен температураны ұстап тұру үшін мұздатқыштың есігін ашпауға тырысыңыз.
- Мұздатқышқа салуға болатын балғын өнімдердің максималды мөлшері ақпарат тақтасында көрсетілген (Freezer capacity қар.).
- Ешбір жағдайда ыстық тамақты мұздатқышқа салмаңыз.
- Егер сіз өнімдерді мұздатылған күйінде сатып алсаңыз: қаптаманың зақымдалмағанына көз жеткізіңіз.
- Мұздатылған өнімдерді сақтау мерзімі мен ұсынылатын температурасы олардың қаптамасында көрсетілген. Өнімнің қаптамасындағы сақтау және пайдалану туралы нұсқауларды орындаңыз. Егер мұндай нұсқаулар болмаса, тамақ өнімдерінің максималды сақтау мерзімі - 3 айды құрайды.
- Тоңазытылған тамақ өнімдерін сатып алғаннан кейін мұздатқышқа мүмкіндігінше тез салыңыз.
- Егер өнімдер еріген болса, оларды қайтадан мұздатуға болмайды; оларды мүмкіндігінше тез дайындап, жеп немесе пісіргеннен кейін мұздату керек.
- Мұз текшелерін дайындау үшін пішінге суды толтырып, мұздатқышқа салыңыз. Су толығымен мұзға айналғаннан кейін, жоғарыдағы суретте көрсетілгендей пішінді төңкеру арқылы текшелерді алуға болады.

4-БӨЛІМ. ТАЗАРТУ ЖӘНЕ КҮТІМ ЖАСАУ



- Тазаламас бұрын тоңазытқышты желіден ажыратқаныңызға көз жеткізіңіз.

- Тоңазытқышты жуу кезінде оған су құймаңыз.

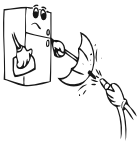

- Ішкі және сыртқы жағын жылы сабынды сумен жұмсақ шүберекпен немесе ысқышпен сүртуге болады.

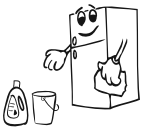

- Әр бөлікті сабынды сумен бөлек тазарту керек. Ыдыс жуғыш машинада тазалауға болмайды.

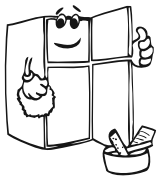



- Тоңазытқышты тазалау үшін коррозияны тудыратын жанғыш, жарылғыш немесе агрессивті материалды, мысалы, еріткіштерді, газдарды, қышқылдарды ешқашан пайдаланбаңыз.

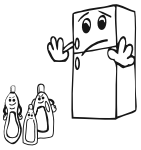

- Электр қуатын үнемдеу және жұмыс көрсеткіштерін жақсарту үшін буландырғышты жылына кемінде бір рет щеткамен тазарту қажет.

Тоңазытқышты тазалаған кезде оны желіден өшіргеніңізге көз жеткізіңіз.

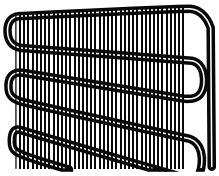

Еріту

Тоңазыту камерасы

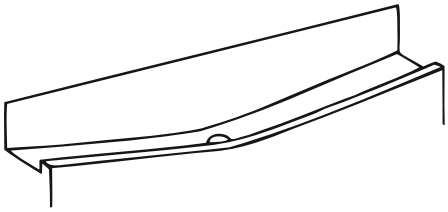

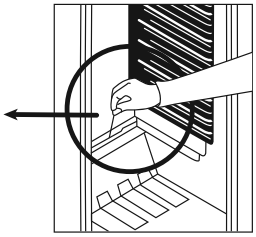

- Тоңазыту бөлімшесін еріту жұмыс кезінде автоматты түрде жүреді; еріген су булану науасына жиналып, өздігінен буланады.
- Буландыратын науа мен еріген су ағызу түтігін тоңазытқыштың түбінде судың жиналуын болдырмас үшін мезгіл-мезгіл инемен тазалап отыру керек.
- Су ағызу түтігін жуу үшін оған жарты стақан таза су құюға болады.

Мұздату камерасы

- Сөрелерінде жиналған мұзды мезгіл-мезгіл алып тастау керек.
- Бұл операция үшін өткір металл заттарды пайдаланбаңыз. Олар тоңазытқыштың салқындату контурын тесіп, құрылғыны зақымдауы мүмкін. Арнайы пластикалық қырғышты қолданыңыз.
- Сөрелердегі мұздың қалыңдығы 5 мм-ден асқан кезде тоңазытқышты еріту керек.
- Мұздатылған тағамдарды газет парақшаларына орап, салқын жерге қойыңыз, олар салқындалған күйіне барынша ұзақ уақыт сақталуы үшін.
- Еріту процесін тездету үшін мұздату камерасына бір немесе бірнеше жылы су құйылған ыдысты қоюға болады.
- Құрылғының ішін ысқышпен немесе таза шүберекпен сүртіңіз.
- Еріту процесі аяқталғаннан кейін бірден мұздатылған салқындатылған өнімдерді газеттерден шығарып, мұздату камерасына салыңыз. Оларды жақын арада пайдалану ұсынылады.

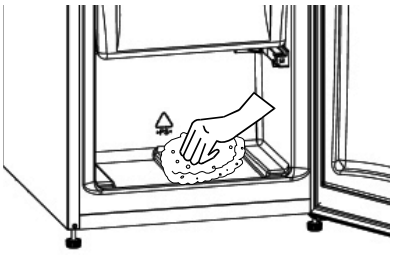

Тоңазытқыштың ішкі шамын ауыстыру

1. Жарықтандыру шамын ауыстыру
2. Тоңазытқышты электр желісінен ажыратыңыз;
3. Плафонның екі жағында орналасқан ілмектерді басу арқылы плафонды шешіп алыңыз. (A)
4. Орнатылған шамды 15 Вт-тан аспайтын жаңа шамға ауыстырыңыз. (B)
5. Плафонды орнына қойып, аппаратты қосыңыз. (C)

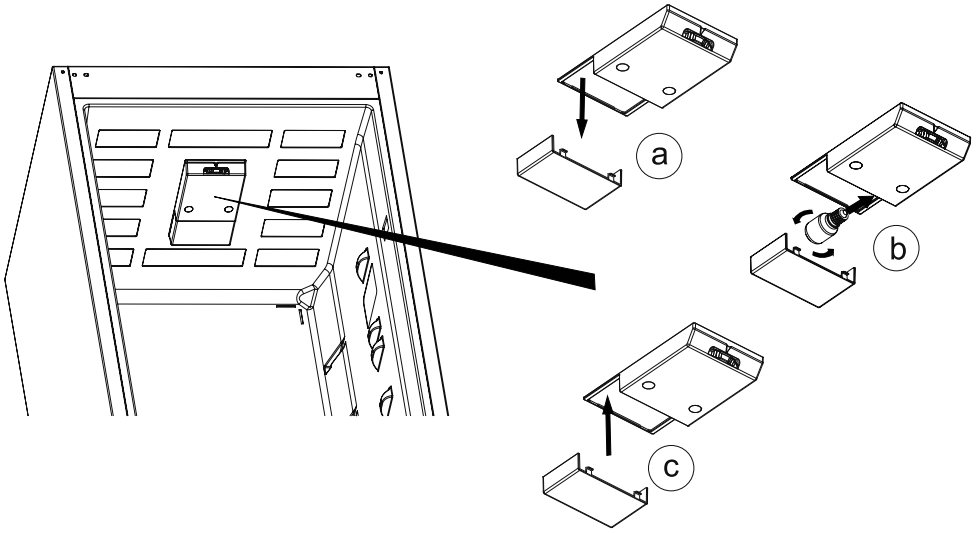

Жарықдиодты жарықтандыруды ауыстыру

Егер сіздің тоңазытқышыңыз жарықдиодты жарықтандырумен жабдықталған болса, техникалық қызметке хабарласыңыз, себебі оны тек уәкілетті маман ғана ауыстыра алады.

5-БӨЛІМ. ТАСЫМАЛДАУ ЖӘНЕ ОРНАТУ ОРНЫН ӨЗГЕРТУ

Тасымалдау және орнату орнын өзгерту

- Қайта тасымалдау үшін түпнұсқалық қаптаманы және пенопластты сақтап қою ұсынылады.
- Жылжымалы бөлшектерді (сөрелер, қосалқы керек-жарақтар, көкөністерге арналған контейнерлер және т.б.) алып тастау немесе соққыны болдырмау үшін жолақтың көмегімен тасымалдау немесе қайта орнату кезінде оларды бекіту керек.
- Тоңазытқышты қалың қаптамаға салып, жолақпен және берік арқанмен орап, қаптамада тасымалдау нұсқауларын орындаңыз.
- Тоңазытқышты тік күйінде тасымалдаңыз.

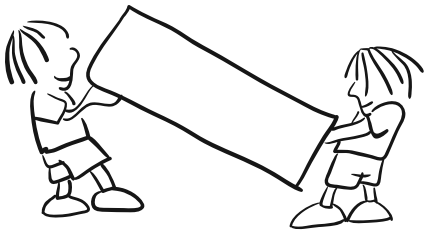

6-БӨЛІМ. СЕРВИС ҚЫЗМЕТІНЕ ҚОҢЫРАУ ШАЛУДЫҢ АЛДЫНДА

Егер Сіздің тоңазытқышыңыз дұрыс жұмыс істемесе, мәселе болмашы болуы мүмкін. Сондықтан мамандарға хабарласпас бұрын, ақша мен уақытты үнемдеу үшін мыналарды тексеріңіз:

Құрылғы жұмыс істемейді. Келесілерді тексеріңіз (ықтимал себептер):

- Желіде қуат көзі жоқ немесе аша розеткаға тығыздап салынбаған;
- Сіздің үйіңіздегі жалпы қуат қосқышы өшірілген;
- Термостаттың тұтқасы «1» күйінде тұр (бұл жағдайда термостаттың тұтқасын жоғары күйіне қойыңыз);
- Розетка ақаулы болуы мүмкін. Мұны тексеру үшін осы розеткаға анық жұмыс істейтін электр құралын қосыңыз.

Тоңазытқыш тиімсіз жұмыс істейді, келесіні тексеріңіз:

- Тоңазытқыш шамадан артық жүктелуі мүмкін,
- Есігі тығыздап жабылған ба,
- Желдету жеткілікті ме, жоқ па - артқы қабырға мен ас үй шкафының қабырғасы арасындағы қашықтықты тексеріңіз.

Шу естіледі:

Тоңазыту контурындағы салқындатқыш газ компрессор жұмыс істемей тұрған кезде де аздап шу шығаруы мүмкін (бүлкілдеу). Алаңдамаңыз, бұл қалыпты жағдай. Егер шу басқаша болса, келесіні тексеріңіз:

- Тоңазытқыш тегіс жерге орнатылған ба (орнату нұсқаулығын қараңыз);
- Тоңазытқыш ішіндегі заттар дірілдейді ме.

Егер тоңазытқыштың төменгі жағында су жиналса, келсіні тексеріңіз:

ерген суға арналған су ағызу түтігі бітелген бе (түтікті тазарту үшін инені қолданыңыз).

Ұсыныстар

- Тоңазытқыштың салқындату блогы артқы қабырғаға жасырылған. Яғни, тоңазытқыштың ішінде (артқы бетінде) су тамшылары немесе мұз пайда болуы мүмкін, өйткені компрессор белгілі бір уақыт аралығында жұмыс істейді. Бұл қалыпты жағдай. Егер мұз мөлшері тым көп болмаса, еріту қажет емес.
- Егер тоңазытқыш ұзақ уақыт қолданылмаса (мысалы, жазғы демалыс кезінде), тоңазытқышты өшіріп, ашасын розеткадан суырып тастаңыз. Еріткеннен кейін тоңазытқышты тазалап, ылғал мен иістің алдын алу үшін есігін ашық күйінде қалдырыңыз.
- Егер жоғарыда аталған барлық нұсқауларды орындағаннан кейін мәселе шешілмесе, ең жақын орналасқан сервис қызметімен кеңесіңіз.
- Сіз сатып алған тоңазытқыш тек тұрмыста пайдалануға арналған және оны тек үй ішінде көрсетілген мақсатта пайдалануға болады. Құрылғы коммерциялық және басқа мақсаттарда пайдалануға жарамсыз. Егер тұтынушы осы құрылғыны осы шарттарға сәйкес пайдаланбаса, өндіруші мен сатушы кепілдік мерзімі ішінде жөндеу және істен шығу үшін жауап бермейтініне назар аударамыз.

Энергияны үнемдеу бойынша кеңестер

1. Құрылғыны салқын, күн сәулесі тікелей түспейтін, жылу көздерінен алшақ (жылыту батареялары, плиталар және т.б.), жақсы желдетілетін бөлмеде орнатыңыз. Олай болмаған жағдайда, оқшаулағыш панельді пайдалану керек.
2. Тоңазытқышқа салудың алдында жылытылған өнімдер және сусындарды салқындатып алыңыз.
3. Мұздатылған өнімдердің еріту кезінде оларды тоңазыту камерасына салыңыз. Еріту кезінде мұздатылған өнімдердің төмен температурасы тоңазыту камерасының ішіндегі төмен температураны ұстап тұруға көмектеседі. Осылайша, оңтайлы энергия үнемдеу қамтамасыз етіледі.
4. Сусындар мен сұйық өнімдерді салу кезінде оларды жабық күйде сақтау керек, әйтпесе тоңазытқыш ішіндегі ылғалдылық жоғарылайды және салқындату уақыты артады. Сондай-ақ, сусындар мен сұйық өнімдерді жабық түрде сақтау олардың иісі мен дәмін сақтауға көмектеседі.
5. Тағамдар мен сусындарды орналастырған кезде есікті минималды ашу керек.
6. Әр түрлі температурадағы тоңазытқыштың бөліктері (мысалы, жемістер мен көкөністерге арналған бөлік) жабық тұрғанына көз жеткізіңіз.
7. Есіктің тығыздағышы таза және икемді болуы керек. Төсемдер тозған жағдайда оларды ауыстыру қажет

7-БӨЛІМ. ҚҰРЫЛҒЫНЫҢ БӨЛШЕКТЕРІ МЕН ОРНАЛАСТЫРУ

2750

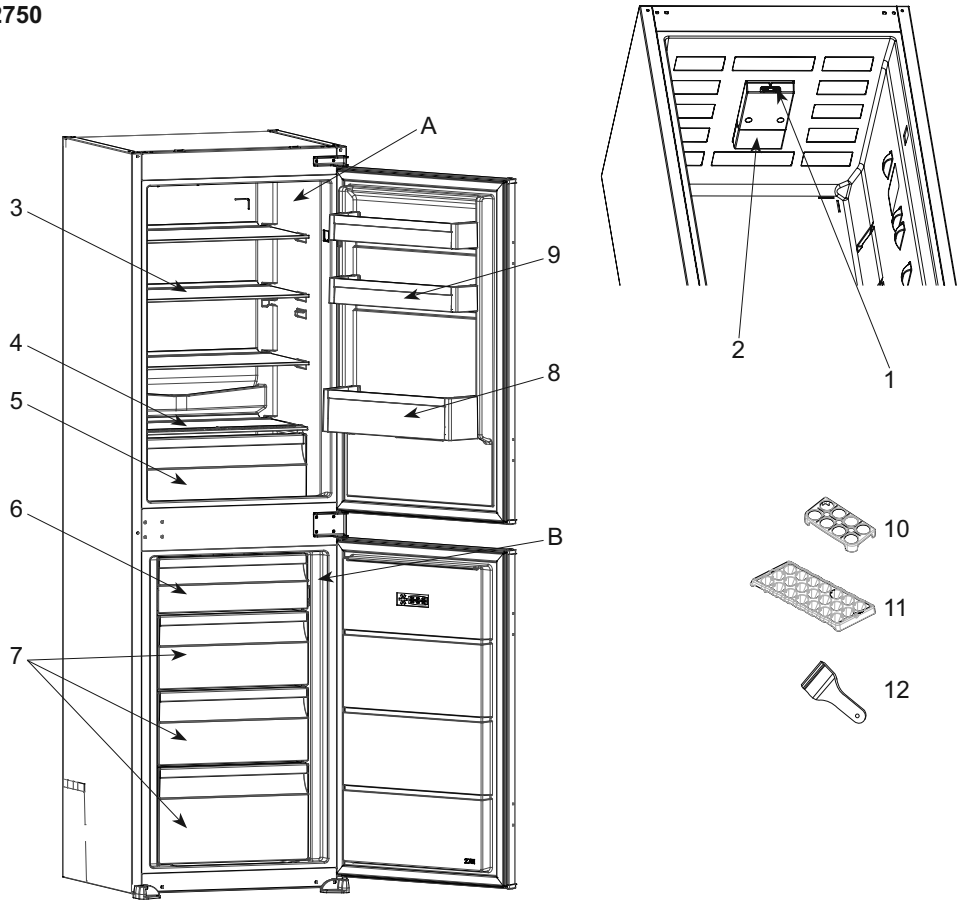

Бұл құжаттың мақсаты тек құрылғының компоненттері туралы ақпарат беру болып табылады.
Компоненттері құрылғының үлгісіне байланысты болады.

A) Тоңазыту камерасы
B) Мұздату камерасы
1. Термостат тұтқасы
2. Тоңазытқыштың шамы және плафон
3. Тоңазытқыштың сөрелері
4. Жемістер мен көкөністерге арналған жәшіктің қақпағы
5. Жемістер мен көкөністерге арналған жәшіктер
6. Мұздату бөлімшесінің қақпағы
7. Мұздау камерасының себеті
8. Құтыларға арналған сөре
9. Есіктің сөрелері
10. Жұмыртқа салғыш
11. Мұзға арналған пішіндер
12. Мұзға арналған пластмасса қырғыш

* кейбір үлгілерде

Орнату бойынша нұсқаулық

! Бұл құрылғыны орнатуды уәкілетті білікті персонал жүргізгені дұрыс.

! Орнатпас бұрын осы нұсқауларды мұқият оқып шығыңыз.

! Тоңазытқышты/мұздатқышты ас үй жиһазының осыған арналған орнына орнатыңыз.

! Қажет болса, нұсқауларға сәйкес есіктің ашылу бағытын өзгертіңіз.

1. Қажетті бекіту элементтері A суретінде көрсетілген.
2. Қаптамасын ашыңыз. Төсемді[9] алып, оны D суретте көрсетілгендей үш бөлікке бөліңіз. Ортаңғы бөлігі — бұл есіктің бағыттауышы[10]. Қалған екі бөлігі есіктің төсемдері[11] ретінде қызмет етеді (D сур.).
3. Ұяшыққа декоративті қақпақты [1] салыңыз және бұрандармен[6] бектіңіз (E сур.).
4. Қуат кәбілін желдету шахтасы арқылы өткізіп, оны орнатқаннан кейін құрылғыны оңай қосуға болатындай етіп орналастырыңыз (B сур. - C сур.).
5. Декоративті қақпақты[4] ойықтың биіктігі бойынша кесіп алып, оны құрылғы есігінің ілмектерінің артына жабыстырыңыз (E сур.).
6. Құрылғыны көтеріп, оны ас үй жиһазындағы оған арналған орынға орнатыңыз.
7. Құрылғыны ас үй жиһазына ілмектерді көмегімен орнатыңыз және алдыңғы аяқтарын ас үй жиһазының алдыңғы бетіне параллель етіп туралаңыз (F сур.).
8. Құрылғының есігін ашып, алдыңғы аяқтарын бұрандалармен[7] бекітіңіз (G сур.).
9. Ас үй жиһазына декоративті қақпақты[1] бұрандалармен[7] бекітіңіз (G сур.).
10. Ас үй жиһазына есіктің ілмектерін бұрандалармен[7] бекітіңіз (G сур.).
11. Құрылғының есікшелерін жабыңыз. Сомындарды[14], тығырықтарды[13] және реттеу бұрандамаларын[12] құрылғының жоғарғы есігінен[19] бұрап, шығарыңыз (H сур.).
12. Есіктер бекітілетін бағыттауыштардағы[10] жабысқақ таспалардан қорғаныс қабығын шешіп алыңыз. Құрылғының жоғарғы есігіне[19] есіктің бағыттауыштарын[10], құрылғының жоғарғы есігінің[19] саңылауларына шығыңқы жерлерін сала отырып және есіктің бағыттауыштарының алдыңғы беттерін[10] және құрылғының есігін параллель орнатыңыз. Бағыттауыштарды[10] құрылғының жоғарғы есігіне бекіту керек[19] (H сур.).
13. Есік кронштейнін[2] бағыттауыштарға[10] орнатыңыз (J сур. — K сур.).
14. Есік кронштейнінің[2] алдыңғы жағындағы жабысқақ жолақтардан қабықтарды алыңыз.
15. Есік тығыздағышының төсемдеріндегі жабысқақ жолақтарынан[11] қабықтарды алыңыз, төсемдерді жоғары есікке[15], жоғарғы бұрыштарға жақын бекітіңіз (K сур.).
16. Есікті[15] есік кронштейніне[2] орнатыңыз, ол үшін сол жақ оң жақ және жоғарғы шеттеріндегі есіктің төсемдерін [11] жиһаз элементтерінің жақтарымен немесе жиһаздың жақын орналасқан жоғарғы секцияларының есіктерімен үйлестіріңіз (K сур.).
17. Жоғарғы есіктің[15] есік кронштейніне[2] тығыз жанасатынына көз жеткізіңіз. Жоғарғы есікті[15], есіктің кронштейніне[2] бағыттауыштардан[10] ажырауына мүмкіндік бере отырып тартыңыз. Есіктің кронштейні 2 бұрынғыдай жоғарғы есікке[15] жанасатынына көз жеткізіңіз (L сур.).
18. Жоғарғы есікті[15] еденге қойып, есіктің кронштейнін[2] жоғарғы есікке[15] бұрандамалардың[7] көмегімен бекітіңіз (L сур.).

19. Аздаған саңылауларды алып тастау үшін, пластикалық төсемдер[A] қарастырылған, олар есіктің кронштейніне[2] жапсырылған. Пластикалық төсемдерді [A] алып тастаңыз (M сур.).
20. Бағыттауыштарды[10] құрылғының жоғарғы есігінен[19] бөлшектеп алыңыз. Реттегіш бұрамаларын[12] құрылғының жоғарғы есігінің саңылауларына[19] бекітіңіз, тығыздағыш үшін қажетті кеңістік қалдырыңыз[11] (N сур.).
21. Құрылғының жоғарғы есігін ашыңыз[19]. Жоғарғы есікті[15] құрылғының есігіне орналастырыңыз, ол үшін реттегіш бұрамаларды[12] есік кронштейнінің[2] ұяшығына салыңыз (N сур.).
22. Тығырықтарды[13] орнатып, сомындарды[14] реттегіш бұрамаларға[12] қатайтыңыз (N сур.).
23. Блоктың өзі мен есіктің арасындағы 1–2 мм саңылау құрылғының дұрыс жұмыс істеуінде маңызы зор. Есікті жабыңыз және жоғарғы есікті[15] тік реттеу үшін реттегіш бұрамалардың[12] көмегімен мұқият реттеңіз, сонымен қатар есік кронштейнінің[2] ұяшықтарының көмегімен басқа бағыттарды реттеңіз (P1 сур.).
24. Есіктің төменгі бекітуін[5] құрылғының жоғарғы есігінің төменгі бөлігіне[19] құрылғының жоғарғы есігі[19] мен жоғарғы есіктің[15] арасында орнатыңыз. Есіктің төменгі бекіткіштерін[15] бұрандалардың[6] көмегімен бекітіңіз (O сур.).
25. Есіктің төменгі бекіткіштерін[5] жоғарғы есікке[15] бұрандалардың[7] көмегімен бекітіңіз (O сур.).
26. Жоғарғы есік[15] пен блоктың өзінің арасындағы кеңістікті реттеу үшін бұрандаларды[6] босатып, содан кейін құрылғының жоғарғы есігі[19] мен төменгі есігінің[15] арасындағы саңылауды есіктің төменгі бекіткішінің серіппесінің көмегімен[5], бір уақытта бұрандаларды[6] кері бұрай отырып реттеуге болады.
27. Қақпақты[3] есік кронштейніне[2] орнатыңыз (P2 сур.).
28. Осы әрекеттерді төменгі есік үшін де қайталаңыз.

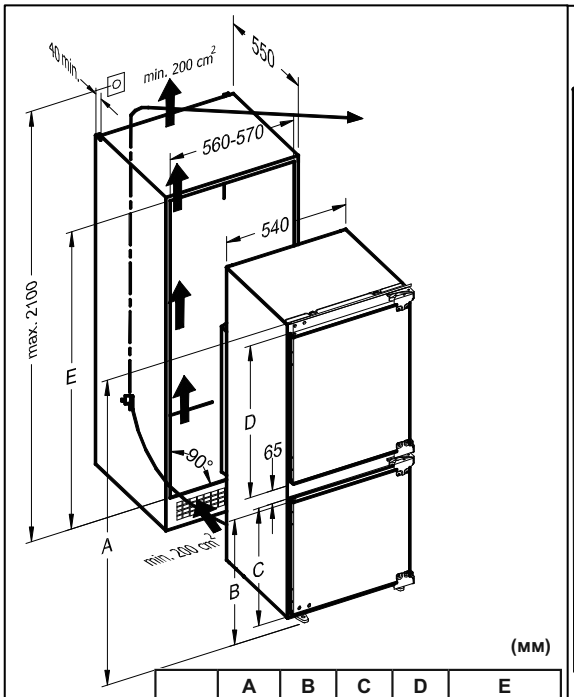

(мм)

	A	B	C	D	E
2750	1770	660	622	997	1770-1790
2760	1770	840	802	817	1770-1790

C сур.

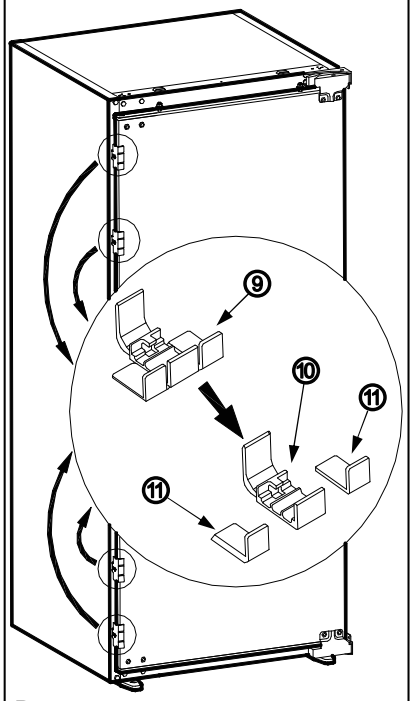

D сур.

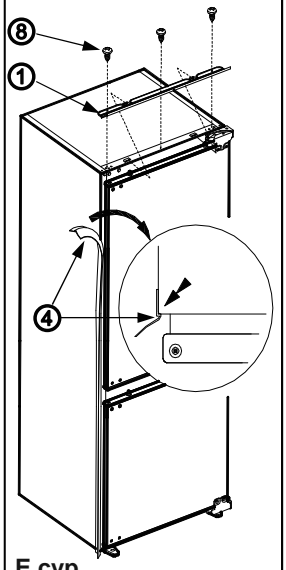

E сур.

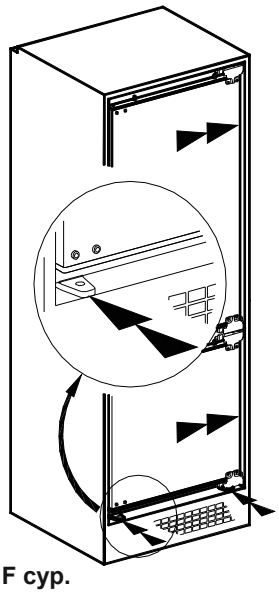

F сур.

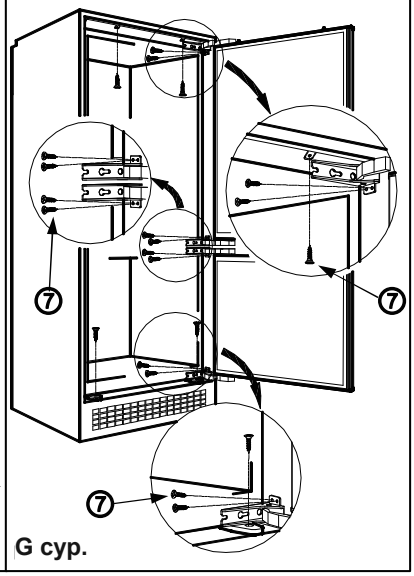

G сур.

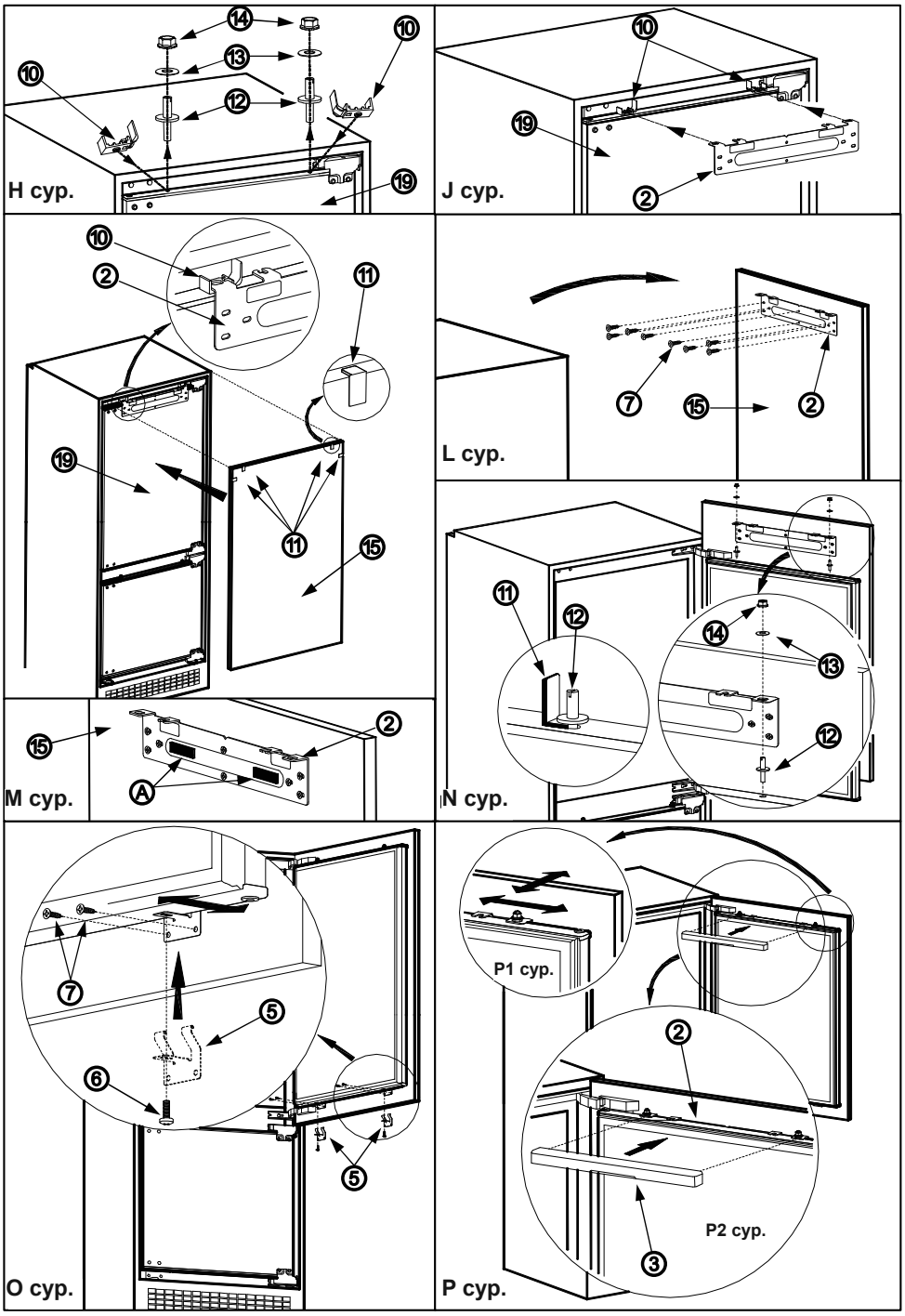
H cyp.
J cyp.
L cyp.
M cyp.
N cyp.
O cyp.
P cyp.
P1 cyp.
P2 cyp.

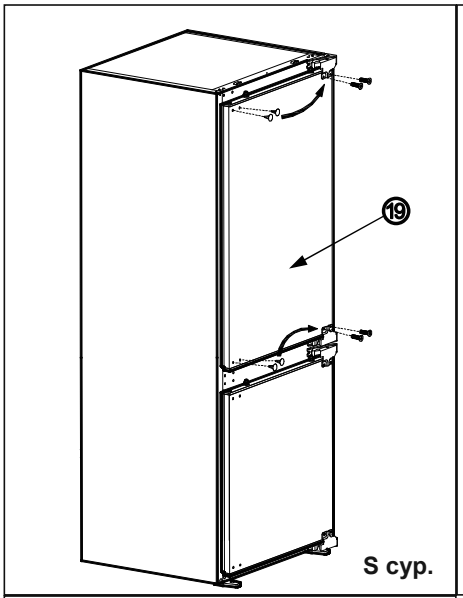

S сур.

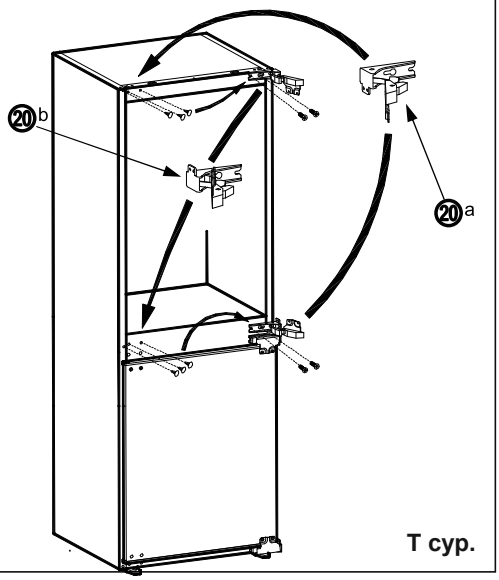

Т сур.

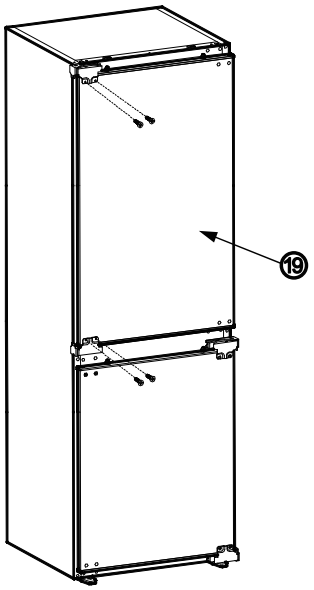

U сур.

Есіктің ашу бағытын өзгерту

! Ілмектермен саусақтарды қысып алу қауіпі бар, абай болыңыз (жоғарғы есіктің ілмегі [20-a] және төменгі есіктің ілмегі [20-b]).

1. Құрылғының жоғарғы есігінің [19] беткі жағындағы бұрандамаларды бұрап шығарыңыз. Құрылғының жоғарғы есігін [19] қауіпсіз жерге орналастырыңыз (S сур.).
2. Құрылғының жоғарғы есігінің саңылауларына [19] беткі жағына, сонымен қатар кері бетіне бітеуіштерді орнатыңыз (S сур.).
3. Жоғарғы есіктің ілмектерін [20-a] және төменгі есіктің ілмектерін [20-b] ашыңыз (S сур.) және оларды бөлшектеңіз (Т сур.).
4. Қарама-қарсы жақтағы саңылауларда бітеуіштерді алыңыз (Т сур.).
5. Жоғарғы есіктің ілмектерін [20-a] және төменгі есіктің ілмектерін [20-b] қарама-қарсы бұрышқа құрастырыңыз (Т сур.).
6. Құрылғының жоғарғы есігін ашыңыз [19] құрастырыңыз (U сур.).
7. Осы әрекеттерді төменгі есік үшін де қайталаңыз.

Импорттаушы: «Вестел - СНГ» ЖШҚ
601655, Александров қ., Владимир обл.,
Гагарин к-сі, 16-үй
Тел: (495) 980 50 43 Факс: (49244) 6 91 68

Түркияда өндірілген, «Вестель Беяз Ешья Санайи
Болгеси, Ве Тиджарет А.Ш.»
Мекенжайы: Организе Санайи Болгеси 45030
Маниса/Түркия
Тел: (+90) 236 226 30 00 Факс (+90) 236 226 32 15

Өндірілген күні құрылғыдағы заттаңбада көрсетілген.

52221708