gorenje

RU RU

ИНСТРУКЦИЯ ПО ЭКСПЛУАТАЦИИ

ХОЛОДИЛЬНО-МОРОЗИЛЬНОГО ШКАФА

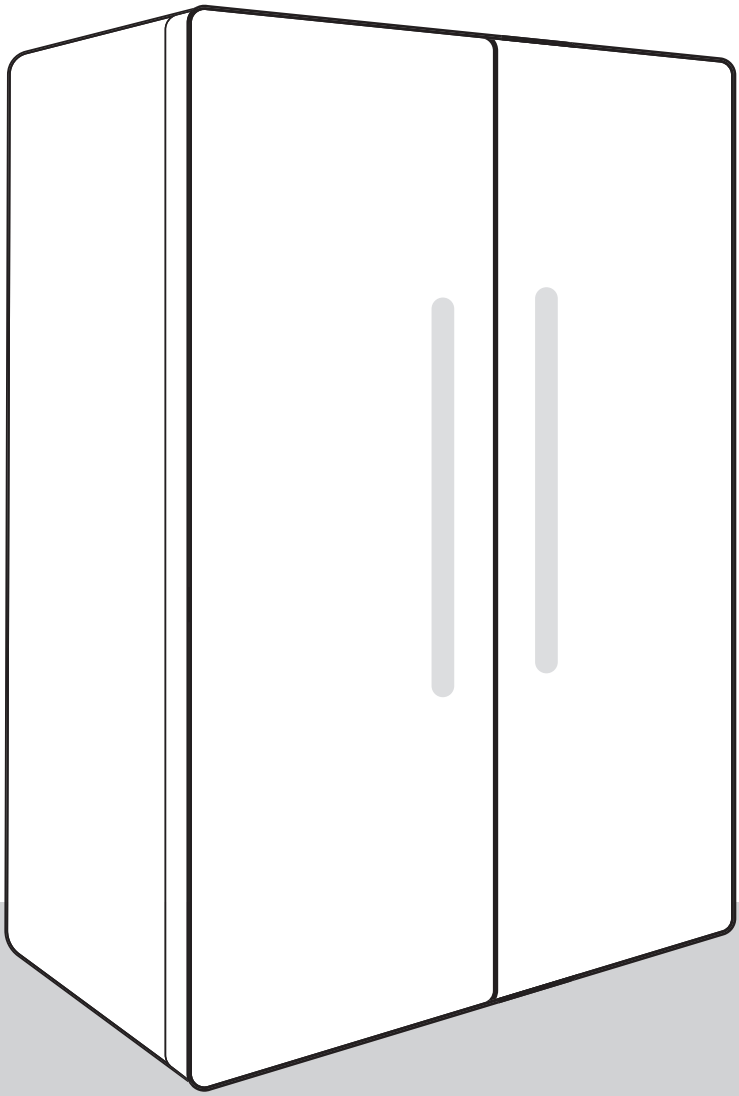

Содержание

Информация о безопасности и предупреждения 1
Установка нового прибора 7
Описание прибора 9
Панели управления 11
Использование вашего прибора 13
Очистка и уход 15
Полезные советы и рекомендации 17
Устранение неисправностей 19
Утилизация прибора 21
Рекомендации по использованию прибора 23

Благодарим, что выбираете Hisense. Мы надеемся, что использование вашего нового прибора будет приносить вам удовольствие. Однако перед использованием прибора, мы рекомендуем внимательно прочитать инструкцию, которая подробно описывает установку и использование прибора. Сохраните это руководство для дальнейшего использования.

Информация о безопасности и предупреждения

Для вашей безопасности и правильного использования внимательно прочитайте это руководство пользователя, включая советы и предупреждения, перед установкой и первым использованием прибора. Чтобы избежать ненужных ошибок и несчастных случаев, важно убедиться, что все пользователи устройства хорошо знакомы с принципами его работы и особенностями безопасности. Сохраните эти инструкции и убедитесь, что они остаются с устройством при его перемещении или продаже, чтобы любой пользователь на протяжении всего срока службы был должным образом проинформирован о правилах использования и мерах безопасности.

Для безопасности жизни и имущества соблюдайте меры предосторожности, указанные в этих инструкциях, так как производитель не несет ответственности за ущерб, вызванный их несоблюдением.

⚠ Безопасность для детей и других уязвимых лиц

Согласно стандарту EN

Данным прибором могут пользоваться дети в возрасте от 8 лет и старше, а также лица с ограниченными физическими, сенсорными или умственными способностями или с недостаточным опытом и знаниями только под надзором или если они получили инструктаж по безопасному использованию прибора и понимают связанные с ним опасности.

Детям не разрешается играть с этим прибором.

Чистка и обслуживание прибора не должны производиться детьми без присмотра.

Детям в возрасте от 3 до 8 лет разрешается загружать и выгружать продукты из холодильных устройств.

В соответствии со стандартом IEC

Этот прибор не предназначен для использования лицами (включая детей) с ограниченными физическими, сенсорными или умственными возможностями, а также лицами, не имеющими достаточного опыта и знаний, если только они не находятся под присмотром или не получили инструкцию по использованию прибора от лица, ответственного за их безопасность.

Дети должны находиться под присмотром, чтобы они не играли с прибором.

Держите всю упаковку вдали от детей, так как существует риск удушья.

Если вы выбрасываете прибор, выньте вилку из розетки, перережьте соединительный кабель (как можно ближе к прибору) и снимите дверь, чтобы дети не получили электрический удар или не закрылись внутри.

Если этот прибор с магнитными уплотнителями дверцы предназначен для замены старого прибора с пружинным замком (защелкой) на дверце или крышке, обязательно выведите пружинный замок из строя, прежде чем выбрасывать старый прибор. Это предотвратит превращение этого в смертельную ловушку для ребенка.

⚠ Общая безопасность

Этот прибор предназначен для использования в домашнем хозяйстве или аналогичных обстоятельствах, например

1. кухонные зоны для персонала в магазинах, офисах и других рабочих помещениях;

2. фермерские дома и гостиницы, мотели и другие жилые помещения;

3. гостиницы типа «постель и завтрак»;

4. кейтеринг и аналогичные нерозничные приложения.

⚠ ОСТОРОЖНО

Не храните в этом приборе взрывоопасные вещества, такие как аэрозольные баллончики с легковоспламеняющимся пропеллентом.

⚠ ОСТОРОЖНО

Если шнур питания поврежден, во избежание опасности он должен быть заменен производителем, обслуживающим агентом или аналогичными квалифицированными специалистами.

⚠ ОСТОРОЖНО

Следите за тем, чтобы вентиляционные отверстия в корпусе прибора или во встроенной конструкции не были загромождены.

⚠ ОСТОРОЖНО

Не используйте механические устройства или другие средства для ускорения процесса разморозки, кроме рекомендованных производителем.

⚠ ОСТОРОЖНО

Не повреждайте контур хладагента.

⚠ ОСТОРОЖНО

Не используйте электроприборы внутри отсеков для хранения продуктов, кроме тех, которые рекомендованы производителем.

⚠ ОСТОРОЖНО

Хладагент и продувочный газ через изоляцию легко воспламеняются. При утилизации прибора сдавайте его только в специализированный пункт приема отходов. Не подвергайте воздействию открытого огня.

⚠ ОСТОРОЖНО

При размещении устройства убедитесь, что шнур питания не защемлен и не поврежден.

⚠ ОСТОРОЖНО

Не размещайте несколько переносных розеток или переносных источников питания на задней панели устройства.

⚠ Замена осветительных ламп

⚠ ОСТОРОЖНО

Лампы подсветки не должны заменяться пользователем! Если осветительные лампы повреждены, обратитесь на горячую линию поддержки клиентов за помощью. Это предупреждение касается только приборов, оснащенных внутренними лампами.

Хладагент

Хладагент, используемый в контуре циркуляции хладагента прибора, — изобутан (R600a), природный газ с высокой экологической совместимостью; однако он является горючим. Во время транспортировки и установки прибора убедитесь, что ни один из компонентов холодильного контура не поврежден.

Хладагент (R600a) является легковоспламеняющимся.

ОСТОРОЖНО

Этот прибор содержит хладагент и газы внутри изоляции. Хладагент и газы должны утилизироваться профессионально, так как они могут вызвать повреждения глаз или воспламенение. Перед надлежащей утилизацией убедитесь, что трубки контура хладагента не повреждены.



ПРЕДУПРЕЖДЕНИЕ
Риск возгорания/
легковоспламеняющиеся материалы

Если контур хладагента поврежден:

1. Избегайте открытого огня и источников воспламенения.
2. Тщательно проветрите помещение, в котором находится прибор.

Опасно изменять технические характеристики или каким-либо образом модифицировать этот продукт.

Любое повреждение шнура может привести к короткому замыканию, возгоранию и/или поражению электрическим током.

Электробезопасность

1. Шнур питания нельзя удлинять.
2. Убедитесь, что сетевой штекер не поврежден и не деформирован. Раздавленная или поврежденная вилка питания может перегреться и стать причиной пожара.
3. Убедитесь, что у вас есть доступ к сетевой вилке прибора.
4. Не тяните за основной кабель.
5. Если розетка разболталась, не вставляйте вилку питания. Существует риск поражения электрическим током или возгорания.
6. Нельзя использовать прибор без крышки лампы внутреннего освещения.
7. Холодильник используется только с питанием однофазным переменным током 220~240 V/50 Hz. Если перепады напряжения в районе пользователя настолько велики, что напряжение превышает указанные пределы, для безопасности обязательно используйте автоматический стабилизатор переменного напряжения мощностью не менее 350 W для холодильника. Для холодильника необходимо использовать отдельную розетку, а не общую с другими электроприборами. Его штекер должен соответствовать розетке с заземляющим проводом.
8. Холодильник подключается к однофазной сети переменного тока 220~240 V/50, 60 Hz. Если перепады напряжения в районе пользователя настолько велики, что напряжение превышает указанные пределы, для безопасности обязательно

используйте автоматический стабилизатор переменного напряжения мощностью не менее 350 W для холодильника. Для холодильника необходимо использовать отдельную розетку, а не общую с другими электроприборами. Его штекер должен соответствовать розетке с заземляющим проводом.

Ежедневное использование

- Не храните в приборе легковоспламеняющиеся газы или жидкости, существует опасность взрыва.
- Не используйте внутри холодильника электроприборы, такие как мороженицы или миксеры.
- При отключении от сети всегда тяните за вилку из розетки. Не тяните за кабель.
- Не размещайте горячие предметы рядом с пластиковыми компонентами этого прибора.
- Данное холодильное устройство не предназначено для встраивания.
- Не размещайте продукты питания вплотную к воздухоотводу на задней стенке.
- Храните предварительно упакованные замороженные продукты в соответствии с инструкциями производителей замороженных продуктов.
- Рекомендации производителей бытовой техники по хранению должны строго соблюдаться. См. соответствующие инструкции по хранению.
- Не кладите газированные напитки в морозильное отделение, так как они создают давление на контейнер, что может привести к его взрыву и повреждению прибора.
- Замороженные продукты могут вызвать ожоги от холода, если употреблять их сразу из морозильной камеры.
- Не размещайте прибор под прямыми солнечными лучами.
- Держите горящие свечи, лампы и другие предметы с открытым пламенем подальше от прибора, чтобы избежать возгорания.
- Прибор предназначен для хранения продуктов питания и/или напитков в обычном домашнем хозяйстве, как описано в данной инструкции по эксплуатации. Будьте осторожны при перемещении, так как прибор тяжёлый.
- Не трогайте и не извлекайте замороженные предметы из морозильного отсека влажными или мокрыми руками, так как это может привести к повреждениям кожи или обморожениям.
- Никогда не используйте основание, ящики, дверцы и т. д. в качестве подставки или опоры.
- Замороженные продукты нельзя замораживать повторно после размораживания.
- Не ешьте ледяные эскимо или кубики льда прямо из морозильной камеры, так как это может вызвать ожоги рта и губ.
- Чтобы предотвратить падение предметов и повреждение прибора или травмы, не перегружайте дверные полки и ящики для овощей.
- Заворачивайте продукты в пакеты перед помещением их в прибор. Жидкости следует хранить в бутылках или контейнерах с закрытыми крышками, чтобы избежать их разлива, поскольку конструкцию изделия сложно чистить.
- Никогда не накрывайте и не перекрывайте вентиляционные планки прибора.

- Чтобы измерять температуру и влажность вблизи прибора и улучшить его работу, установите датчик температуры и влажности снаружи корпуса прибора.
- Прибор также оснащен датчиком приближения.
- Модуль Wi-Fi установлен в блоке управления в верхней части прибора. Во избежание помех и слабого сигнала, рекомендуем убрать металлические изделия большой площади или напитки, содержащие воду, находящиеся возле верней части прибора.

ВНИМАНИЕ

Уход и чистка

- Перед обслуживанием выключите прибор и отсоедините сетевой штепсель от розетки.
- Не очищайте прибор металлическими предметами, пароочистителем, эфирными маслами, органическими растворителями или абразивными чистящими средствами.
- Не используйте острые предметы для удаления инея с прибора. Используйте пластиковый скребок.
- Очистка диспенсера для воды (для моделей с диспенсерами): Если бак для воды не использовался более 48 часов, очистите его перед использованием. Промойте водяную систему, подключенную к водоснабжению, если она не использовалась более 5 дней.

Установка важно

- Для подключения к электросети внимательно следуйте инструкциям, приведенным в этом руководстве.
- Распакуйте прибор и проверьте, нет ли на нём повреждений.
- Не подключайте прибор, если он поврежден. Немедленно сообщите о возможных повреждениях в место покупки. В этом случае сохраните упаковку.
- Рекомендуется подождать не менее четырех часов перед подключением прибора, чтобы масло вернулось в компрессор.
- Вокруг прибора должна быть обеспечена достаточная циркуляция воздуха, иначе может произойти перегрев. Для обеспечения достаточной вентиляции соблюдайте инструкции, относящиеся к установке.
- По возможности задняя часть продукта не должна располагаться слишком близко к стене, чтобы избежать касания или захвата теплых частей (компрессора, конденсатора) и предотвращения риска возгорания, следуйте инструкциям, относящимся к установке.
- Прибор не следует располагать рядом с радиаторами или плитами.
- Убедитесь, что после установки прибора сетевой штепсель остается доступным.
- Полоса(ы) частот передачи и максимально допустимая мощность передачи в полосе(-ах) рабочих частот: 2400-2483,5 MHz, меньше или равно 20 dBm.
- Полоса(ы) частот передачи и максимально допустимая мощность передачи в полосе(-ах) рабочих частот:

  2400~2483,5 MHz, не более 20 dBm;

  5150~5350 MHz, не более 23 dBm;

5745~5825 MHz, не более 33 dBm.

- Данное оборудование следует устанавливать и эксплуатировать на расстоянии не менее 20 см между излучателем и вашим телом.

Сервис

- Любые электротехнические работы, необходимые для обслуживания прибора, должны выполняться квалифицированным электриком или компетентным специалистом.
- Этот продукт должен обслуживаться в авторизованном сервисном центре, и должны использоваться только оригинальные запасные части:
  1. Если на приборе нет инея.
  2. Если в приборе есть морозильная камера.
- Примечания по обслуживанию в Квинсленде: В Квинсленде авторизованный сервисный персонал должен иметь разрешение на выполнение газовых работ с углеводородными хладагентами для проведения обслуживания или ремонтов, связанных с снятием крышек.

В случае неисправности

Если в приборе произошел сбой, сначала обратитесь к разделу «Поиск и устранение неисправностей» в этом руководстве. Если информация, приведённая там, не помогла, пожалуйста, не выполняйте дальнейший ремонт самостоятельно. Ни при каких обстоятельствах не пытайтесь отремонтировать прибор самостоятельно. Ремонт, выполненный лицами без должного опыта, может привести к травмам или серьёзным неисправностям.

Снимите транспортную упаковку

Прибор и внутренние детали защищены для транспортировки. Снимите скотч с левой и правой стороны двери. Остатки клея можно удалить уайт-спиритом. Удалите весь скотч и детали упаковки из прибора.

Установка нового прибора

Перед первым использованием прибора вам следует ознакомиться со следующими советами.

Вентиляция прибора

Чтобы повысить эффективность системы охлаждения и сэкономить энергию, необходимо обеспечить хорошую вентиляцию вокруг устройства для рассеивания тепла. Обеспечьте достаточное пространство вокруг прибора.

Предложение:

Соблюдайте минимальные расстояния: 50-70 mm от задней панели до стены, 100 mm от верхней части и 100 mm с каждой стороны. Обеспечьте достаточное пространство спереди, чтобы двери морозильника могли открываться до 150° и двери холодильника —до 135°, как показано на следующих схемах.

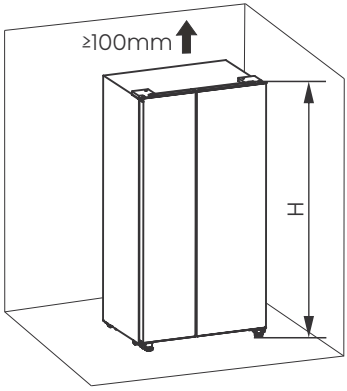

Соответствующая информация (mm)

W	D	H	W1	D1
908	600	1786	417,5	1142,5

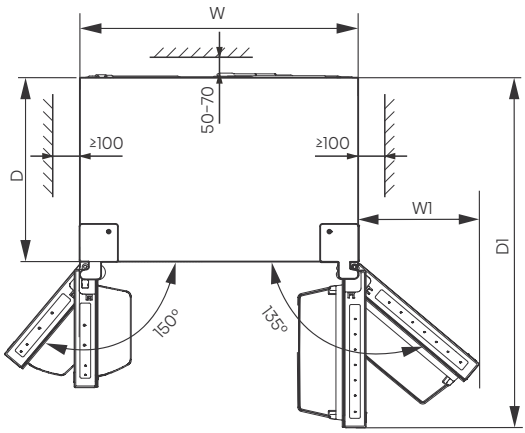

ПРИМЕЧАНИЕ:

Этот прибор эффективно работает в климатическом классе от SN до T, указанном в таблице ниже. Может работать некорректно, если длительное время находится при температуре выше или ниже указанного диапазона.

Климатический класс	Температура окружающей среды
SN	+10 °C до +32 °C
N	+16 °C до +32 °C
ST	+16 °C до +38 °C
T	+16 °C до +43 °C

- Размещайте прибор в сухом месте, чтобы избежать повышенной влажности.
- Держите прибор вдали от прямых солнечных лучей, дождя и мороза. Установите прибор вдали от источников тепла, таких как плиты, огонь или обогреватели.

Выставление прибора по уровню (если необходимо)

- Для обеспечения достаточного выравнивания и циркуляции воздуха в

нижней задней части устройства может потребоваться регулировка нижних опор. Вы можете отрегулировать их вручную или с помощью подходящего инструмента.

- Чтобы обеспечить самозакрывание дверей, поверните регулируемые ножки, чтобы прибор был с наклоном назад.
- Всякий раз, когда вы захотите передвинуть прибор, не забудьте снова поднять ножки, чтобы прибор мог свободно катиться. При перемещении установите прибор на место.

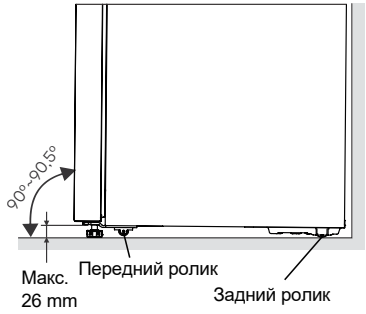

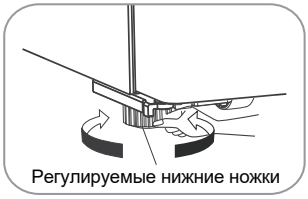

⚠ ОСТОРОЖНО

- Для правильной установки прибор должен быть размещен на твердой, ровной поверхности, на уровне с окружающим покрытием пола. Поверхность должна быть достаточно прочной, чтобы выдержать полностью загруженный прибор.
- Колеса не являются роликовыми, и их следует использовать только для перемещения вперед или назад. Перемещение прибора вбок может повредить пол и ролики.
- Рекомендуется отрегулировать нижние ножки так, чтобы они касались пола после установки прибора.



Описание прибора

Вид прибора



01. Светодиодная лампа морозильника

02. Полка морозильника

03. Дверь морозильника

04. Воздушный канал морозильника

05. Стеклянная полка морозильника

06. Ёмкость для льда (опционально)

07. Верхний выдвижной ящик морозильной камеры

08. Нижний ящик морозильной камеры

09. Левые регулируемые нижние ножки

10. Светодиодная лампа холодильника

11. Воздушный канал холодильника

12. Антибактериальная очистка (опционально)

13. Лоток для яиц (внутри)

14. Стеклянная полка холодильника

15. Полка холодильника

16. Дверь холодильника

17. Верхний ящик для свежих продуктов

18. Нижний ящик для свежих продуктов

19. Правые регулируемые нижние ножки

ПРИМЕЧАНИЕ:

- В связи с непрерывным развитием продукта, ваш прибор может немного отличаться от изображений в данном руководстве, но его функции и использование остаются прежними.

- Для обеспечения наилучшей энергоэффективности, пожалуйста, оставьте все полки и ящики в их оригинальных позициях, как показано выше.

Панели управления

Ваш прибор имеет несколько функций и режимов, как показано на схеме панели управления ниже. Используйте прибор в соответствии с приведенными инструкциями. Панель управления может отличаться в зависимости от модели. Пожалуйста, обратитесь к реальному прибору.

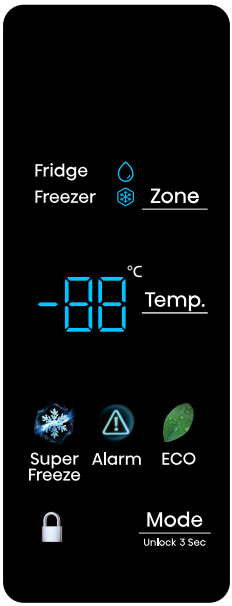

ПРИМЕЧАНИЕ:

- Когда прибор включен, все значки на панели дисплея загорятся на 2 секунды.
- Дисплей панели управления погаснет в течение одной минуты, если не нажата ни одна кнопка и закрыты все двери.
- Панель управления загорится, когда дверца будет открыта или вы нажмете любую кнопку.

ВНИМАНИЕ

Температура представляет собой среднюю температуру всего корпуса прибора. Фактические температуры внутри каждого отсека могут отличаться от отображаемых значений, в зависимости от количества хранимых продуктов и расположения прибора. Кроме того, фактическая температура в верхнем и нижнем отделениях будет отличаться.

ПРИМЕЧАНИЕ:

Работа прибора при высокой температуре ускоряет разложение продуктов. Для оптимального сохранения продуктов мы рекомендуем установить температуру в холодильнике на 5°C, а в морозильнике — на -18°C при первом использовании прибора.

Разблокировать

При включении прибора в первый раз, значки на панели дисплея загорятся. Если кнопки не нажимаются и двери закрыты, подсветка выключится через 60 секунд. Все кнопки будут заблокированы, если загорится значок « 🔒 ». Нажмите кнопку «Разблокировать» на 3 секунды, чтобы разблокировать их. Кнопки автоматически

заблокируются через 20 секунд, если не будет нажата ни одна кнопка.

Дверная сигнализация

Если дверь холодильника или морозильника остается открытой более одной минуты, сработает сигнализация незакрытой двери. Значок « ⚠ » загорится, и зумер будет звучать 3 раза в минуту. После закрытия всех дверей значок « ⚠ » погаснет, и звук зумера прекратится. Сигнализация двери автоматически остановится через 10 минут.

Настройка температуры холодильника

Нажмите кнопку «Zone», чтобы выбрать настройку температуры холодильника. Значок « 💧 » загорится. Затем многократно нажимайте кнопку «Темп.», чтобы переключаться между доступными настройками температуры:

5°C – 4°C – 3°C – 2°C – OF
6°C – 7°C – 8°C

Настройка температуры морозильника

Нажмите кнопку «Зона», чтобы выбрать настройку температуры морозильника. Значок « ❄ » загорится. Затем многократно нажимайте кнопку «Темп.», чтобы переключаться между доступными настройками температуры:

-14°C – -15°C – -16°C – ···
-24°C – -23°C – -22°C

Настройка режима

Каждый раз, когда вы нажимаете кнопку «Mode», прибор переключается между двумя режимами — Суперзаморозка и Эко — поочередно. Если ни один режим не активен, начинается с Суперзаморозки. Соответствующий значок загорится, а на дисплее температуры отобразится установленная температура для выбранного режима. Выйдите из режима настройки после того, как настройки температуры для холодильника и морозильника будут настроены.

Суперзаморозка

Используйте этот режим для быстрого замораживания продуктов, только что помещенных в морозильник.

ПРИМЕЧАНИЕ:

Чтобы использовать номинальную замораживающую способность прибора, включите режим Суперзаморозка как минимум за 24 часа до того, как поместите свежие продукты в морозильный отсек. В режиме Суперзаморозки температура морозильника устанавливается на -24°C, а холодильный отсек продолжает работать на ранее установленной температуре. Режим Суперзаморозка автоматически завершится после определенного времени работы.

Суперохлаждение

Используйте этот режим, когда нужно быстро охладить продукты, только что помещенные в холодильник.

ПРИМЕЧАНИЕ:

В режиме Суперохлаждения температура в холодильном отсеке устанавливается на 2°C. Морозильный отсек продолжит работать при ранее установленной температуре. Режим автоматически завершится после определенного времени работы. Режим Суперохлаждения можно активировать или деактивировать только после подключения холодильника к приложению ConnectLife.

Функция ЭКО

В режиме энергосбережения температура холодильного отсека устанавливается на 6°C, а температура морозильного отсека — на -17°C.

Использование вашего прибора

В этом разделе рассказывается, как использовать большинство полезных функций. Мы рекомендуем вам внимательно прочитать их перед использованием прибора.

Отрегулируйте положение двери

Если двери не выровнены, используйте отвертку для регулировки двери холодильника. Регулировать можно только дверцу холодильника.

Если дверь морозильника выше двери холодильника. Используйте гаечный ключ, чтобы повернуть болт против часовой стрелки на нижней петле и поднять дверь холодильника. Как только дверь будет в правильном положении, используйте гаечный ключ, чтобы закрепить гайку.

Если дверь морозильника ниже двери холодильника. Используйте гаечный ключ, чтобы повернуть болт по часовой стрелке и опустить дверь холодильника. Как только дверь займет нужное положение, надежно зафиксируйте гайку.

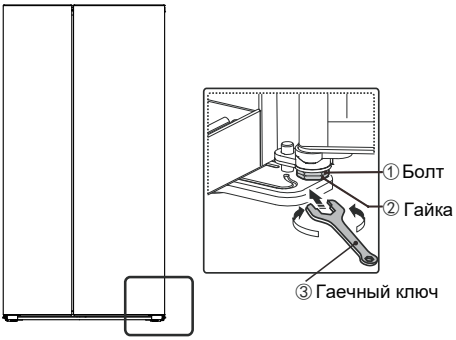

Использование холодильного отделения

Холодильный отсек подходит для хранения овощей и фруктов. Продукты, находящиеся внутри, должны быть упакованы для хранения, чтобы избежать потери влаги или проникновения запаха в другие продукты.

ВНИМАНИЕ

Никогда не закрывайте дверь, пока полки, ящик для овощей-фруктов и/или телескопические направляющие выдвинуты. Это может повредить как полки, так и сам прибор.

Стеклянные полки и дверные стойки

Холодильное отделение оснащено несколькими стеклянными полками и несколькими различными дверными стеллажами, которые подходят для хранения яиц, жидких консервов, напитков в бутылках и упакованных продуктов. Их можно разместить на разной высоте в соответствии с вашими потребностями. Избегайте размещения слишком тяжелых предметов на полках. Прежде чем поднимать дверную полку вертикально, пожалуйста, выньте продукты.

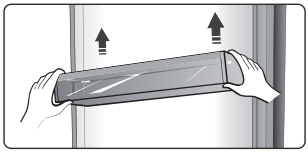

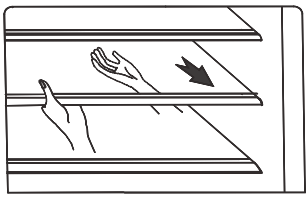

ПРИМЕЧАНИЕ:

- Дверные контейнеры и полки можно снять для чистки.
- Чтобы снять полки, аккуратно потяните их вперед, пока они не выйдут из направляющих полок. При возврате полок убедитесь, что за ними нет препятствий, и аккуратно вставьте полку на место.

Ящики

Эти полки подходят для хранения фруктов и овощей и могут быть вынуты для чистки.

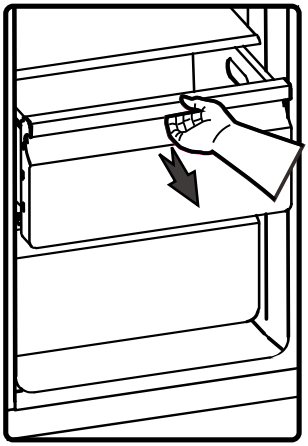

Использование морозильного отделения

Морозильный отсек предназначен для хранения замороженных продуктов, таких как мясо, рыба, мороженое и другие скоропортящиеся товары.

ВНИМАНИЕ

Следите за тем, чтобы бутылки не оставались в морозильном отделении дольше необходимого, так как замораживание может привести к их разрыву. Жидкость в бутылках или консервах может взорваться из-за расширения объема, поэтому ее не следует хранить в морозильном отделении.

Очистка и уход

В целях гигиены прибор (включая внешние и внутренние аксессуары) следует регулярно чистить (как минимум каждые два месяца).

⚠ ОСТОРОЖНО

Во время чистки прибор нельзя подключать к электросети. Опасность поражения электрическим током! Перед очисткой выключите прибор и извлеките вилку из розетки.

Чистка внешних поверхностей

- Чтобы сохранить хороший внешний вид прибора, необходимо регулярно его чистить.
- Протрите панель управления чистой мягкой тканью.
- Распылите воду на салфетку вместо того, чтобы распылять ее непосредственно на поверхность прибора. Это помогает обеспечить равномерное распределение влаги по поверхности.
- Очистите дверцы, ручки и поверхности корпуса мягким моющим средством, а затем вытрите насухо мягкой тканью.

❗ ВНИМАНИЕ

- Не используйте острые предметы, так как они могут поцарапать поверхность.
- Для очистки не используйте растворители, автомобильные моющие средства, Clorox, эфирные масла, абразивные чистящие средства или органические растворители, такие как бензол. Они могут повредить поверхность прибора и привести к возгоранию.

Внутренняя чистка

- Необходимо регулярно очищать внутреннюю часть прибора. Холодильник легче мыть при небольших запасах пищи.
- Протрите внутреннюю часть холодильника морозильной камеры слабым раствором пищевой соды, затем ополосните теплой водой, используя хорошо отжатую губку или тряпку. Перед установкой полок и корзин тщательно высушите поверхности.
- Тщательно высушите все поверхности и съёмные детали, прежде чем устанавливать их на место.
- Хотя этот прибор размораживается автоматически, на внутренних стенках морозильного отсека может образоваться слой инея, если дверь морозильного отсека часто открывают или держат открытой слишком долго.
- При слишком толстом слое инея выберите время, когда морозильная камера почти пуста, и действуйте следующим образом:
  1. Удалите все корзины для продуктов и аксессуаров, отключите прибор от электросети и оставьте двери открытыми. Тщательно проветрите помещение, чтобы ускорить процесс.
  2. После завершения размораживания очистите морозильник, как указано выше.

❗ ВНИМАНИЕ

- Не используйте острые предметы для удаления инея из морозильной камеры.
- Включать прибор и подключать его к сети можно только после полного высыхания внутренней части.

Чистка уплотнителей двери

Следите за чистотой уплотнителей дверей. Липкая еда и напитки могут привести к тому, что уплотнители прилипнут к корпусу и порвутся при открытии двери. Промойте уплотнитель мягким моющим средством и теплой

водой. Тщательно промойте и высушите после чистки.

ВНИМАНИЕ

Включать прибор следует только после полного высыхания уплотнителей двери.

Замена светодиодной лампы

ОСТОРОЖНО

Пользователь не должен менять светодиодную лампу. Если светодиодный индикатор поврежден, обратитесь в службу поддержки клиентов за помощью.

ПРИМЕЧАНИЕ: Этот продукт содержит источник света, имеющий класс энергоэффективности F в холодильнике.

ПРИМЕЧАНИЕ: Этот продукт содержит источник света, имеющий класс энергоэффективности G в холодильнике.

ПРИМЕЧАНИЕ: Этот продукт содержит источник света, имеющий класс энергоэффективности F.

ПРИМЕЧАНИЕ: Этот продукт содержит источник света, имеющий класс энергоэффективности G.

Полезные советы и рекомендации

Советы по энергосбережению

- Мы рекомендуем вам следовать советам по экономии энергии.
- Старайтесь не оставлять дверцу открытой в течение длительного времени в целях экономии энергии.
- Убедитесь, что прибор находится вдали от любых источников тепла (прямой солнечный свет, электрическая духовка или плита и т. д.)
- Не устанавливайте температуру ниже необходимого уровня.
- Не помещайте в холодильник теплые продукты питания или испаряющуюся жидкость.
- Поместите прибор в хорошо проветриваемом, сухом помещении. См. главу Установка нового прибора.
- В описании схемы прибора показано правильное сочетание выдвижных ящиков, сушилки для овощей и полок, не меняйте комбинацию, поскольку это наиболее энергоэффективная конфигурация.

Рекомендации по хранению свежих продуктов в холодильнике

- Избегайте помещения горячей пищи непосредственно в холодильник или морозильник. Это повысит внутреннюю температуру, заставляя компрессор работать интенсивнее и потреблять больше энергии.
- Накрывайте или заворачивайте продукты, особенно если они имеют сильный запах.
- Размещайте продукты надлежащим образом, чтобы вокруг них свободно циркулировал воздух.

Рекомендации по хранению замороженных продуктов

- Убедитесь, что замороженные продукты хранились правильно у продавца.
- После размораживания пища быстро портится и не должна замораживаться повторно.
- Не превышайте срок хранения, указанный производителем продукта.

Рекомендации по охлаждению

- Мясо (все виды) Заверните в пищевой полиэтилен: Заверните и положите на стеклянную полку над ящиком для овощей. Всегда соблюдайте сроки хранения продуктов и даты использования, рекомендуемые производителями.
- Приготовленные продукты, холодные блюда и др.: Их следует накрыть, и они могут быть размещены на любой полке.
- Фрукты и овощи: Их следует хранить в специально предназначенном ящике.
- Масло и сыр: Следует завернуть в герметичную фольгу или пластиковую пленку.
- Бутылки с молоком: Должен иметь крышку и храниться на дверных полках.

Советы по предотвращению замерзания

- При первом включении или после длительного простоя дайте прибору поработать не менее 2 часов на высоких настройках перед тем, как помещать продукты в отсек.
- Готовьте продукты небольшими порциями, чтобы их можно было быстро и полностью заморозить, а затем разморозить только необходимое количество.

- Заверните продукты в пищевую пленку или алюминиевую фольгу, которые герметичны.
- Не допускайте соприкосновения свежих, размороженных продуктов с уже замороженными, чтобы избежать преждевременного размораживания.
- Рекомендуется маркировать и указывать дату на каждом замороженном пакете, чтобы отслеживать срок хранения.

Выключение вашего прибора

Если прибор необходимо выключить на длительное время, необходимо предпринять следующие шаги, чтобы предотвратить попадание плесени на прибор.

1. Удалить всю еду.
2. Отключите шнур питания от сетевой розетки.
3. Тщательно очистите и высушите внутреннюю часть.
4. Убедитесь, что все двери немного приоткрыты, чтобы обеспечить циркуляцию воздуха.

Устранение неисправностей

Если у вас возникла проблема с прибором или вы считаете, что он работает неправильно, вы можете провести простую проверку перед обращением в сервисную службу. Подробнее см. ниже.

⚠ ОСТОРОЖНО

Запрещается ремонтировать устройство самостоятельно. Если проблема сохраняется после выполнения указанных ниже проверок, обратитесь к квалифицированному электрику, авторизованному сервисному инженеру или в магазин, где вы приобрели устройство.

Проблема	Возможная причина и решение
Устройство работает некорректно	Проверьте, правильно ли шнур питания подключен к розетке.
	Проверьте предохранитель или цепь вашего источника питания, при необходимости замените их.
	Температура окружающей среды слишком низкая. Попробуйте установить более низкую температуру в камере, чтобы решить эту проблему.
	Это нормально, когда прибор приостанавливает работу во время автоматического цикла оттаивания или сразу после включения, поскольку это защищает компрессор.
Запахи из отсеков	Внутреннюю часть нужно почистить.
	Некоторая пища, контейнеры или упаковка могут вызывать появление запахов.
Шум от прибора	Звуки, приведённые ниже, вполне нормальные: • Шумы при работе компрессора. • Звук движения воздуха, идущий от двигателя малого вентилятора в морозильном отсеке или других отсеках. • Булькающий звук, похожий на кипение воды. • Потрескивающий звук во время автоматической разморозки. • Щелкающий звук перед запуском компрессора.
	Если вы слышите другие необычные звуки, проверьте следующие возможные проблемы и решения: • Корпус установлен не горизонтально. • Задняя часть прибора соприкасается со стеной. • Падение или перекатывание бутылок или контейнеров.

Проблема	Возможная причина и решение
Двигатель работает непрерывно	Это нормально, если вы часто слышите звук работы мотора, в следующих случаях ему потребуется работать интенсивнее: • Установлена более низкая температура, чем необходимо. • Недавно в прибор было помещено большое количество теплой пищи. • Температура вне прибора слишком высокая. • Двери остаются открытыми слишком долго или слишком часто. • После установки прибора или если он долгое время был выключен.
В отсеке образуется слой инея	• Убедитесь, что вентиляционные отверстия не заблокированы пищевыми продуктами, и убедитесь, что продукты расположены внутри прибора так, чтобы обеспечить достаточную вентиляцию. • Убедитесь, что дверь можно полностью закрыть. Информацию об удалении инея приведены в разделе «Чистка и уход».
В помещении слишком тепло	Возможно, вы оставляли двери открытыми слишком долго или слишком часто; либо двери удерживаются открытыми каким-либо препятствием; либо прибор установлен с недостаточным зазором по бокам, сзади и сверху.
Внутри слишком холодно	Для повышения температуры обратитесь к разделу «Панель управления».
Дверцы не закрываются легко	Убедитесь, что верхняя часть прибора наклонена назад, чтобы двери могли закрываться самостоятельно. Также проверьте, чтобы ничего внутри не препятствовало закрытию дверей.
Вода капает на пол	Поддон для воды (расположенный в задней нижней части шкафа) может быть выровнен неправильно, или сливной патрубок (расположен под верхней частью компрессорного отсека) может быть неправильно расположен для подачи воды в этот поддон; либо жёлоб для воды заблокирован или трубка для подачи воды вставлена в разъем не до конца. • Возможно, вам нужно будет отодвинуть прибор от стены, чтобы проверить поддон для слива и трубку. • Если прибор был выключен на длительный период, лёд в ведре для льда может растаять, вызывая утечку воды на пол.
Свет не работает	• Возможно, светодиодная лампа повреждена. Для инструкций по замене светодиодов обратитесь к разделу «чистка и уход». • Система управления отключила освещение из-за того, что дверь оставалась открытой слишком долго. Закройте и снова откройте дверь, чтобы включить освещение.
Шум воды в приборе	Это нормально. Шум пузырьков вызывает циркуляция хладагента через систему.

Утилизация прибора

Запрещено выбрасывать это устройство вместе с бытовым мусором.

Упаковочные материалы

Упаковочные материалы с символом переработки пригодны для вторичной переработки. Утилизируйте упаковку, выбросив ее в соответствующий контейнер для сбора отходов, чтобы она могла быть переработана.

Перед утилизацией прибора

1. Отсоедините вилку питания от розетки.
2. Отрежьте шнур питания и выбросьте сетевую вилку.

⚠ Опасно

Риск зажатия ребенка. Прежде чем выбрасывать свой старый холодильник или морозильную камеру:

- Снимите двери.
- Оставьте полки на месте, чтобы детям было трудно забраться внутрь.

	Диапазон частот	Максимальная выходная мощность
Wi-Fi	2400-2483,5 MHz	≤20 dBm
Bluetooth	2402-2480 MHz	≤20 dBm

	Диапазон частот	Максимальная выходная мощность
Wi-Fi	2400-2483,5 MHz	≤20 dBm
Bluetooth	2400-2483,5 MHz	≤20 dBm

	Диапазон частот	Максимальная выходная мощность
2,4G Wi-Fi	2400-2483,5 MHz	≤20 dBm
5G Wi-Fi	5150~5350 MHz	≤23 dBm
5G Wi-Fi	5745~5825 MHz	≤33 dBm
Bluetooth	2400~2483,5 MHz	≤20 dBm

	Диапазон частот	Максимальная выходная мощность
2,4G Wi-Fi	2400-2483,5 MHz	≤20 dBm (@15,54 dBm)
5G Wi-Fi	5150-5875 MHz	≤20 dBm (@14,71 dBm)
Bluetooth	2400-2483,05 MHz	≤20 dBm (@5,33 dBm)

	Диапазон частот	Максимальная выходная мощность
24G датчик приближения	24,00-24,25 GHz	≤20 dBm (11,55 dBm Макс. ЭИРП)

Компания Hisense Ronshen (Guangdong) Refrigerator Co., Ltd. настоящим заявляет, что это радиооборудование соответствует Директиве 2014/53/ЕС. Полный текст Декларации соответствия ЕС доступен по адресу: https://auid.connectlife.io.

⚠ ОСТОРОЖНО

Этот прибор содержит хладагент и газы внутри изоляции. Хладагент и газы должны утилизироваться профессионально, так как они могут вызвать повреждения глаз или воспламенение. Перед надлежащей утилизацией убедитесь, что трубки контура хладагента не повреждены.

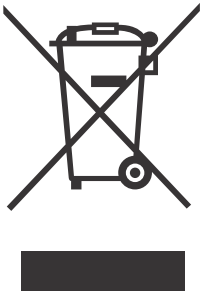

Правильная утилизация данного продукта

Эта маркировка означает, что данное изделие не предназначено для утилизации вместе с другими бытовыми отходами на территории ЕС. Чтобы предотвратить возможный вред окружающей среде или здоровью людей от неконтролируемой утилизации отходов, ответственно утилизируйте его, чтобы способствовать повторному использованию материальных ресурсов. Чтобы вернуть использованное устройство, воспользуйтесь системами возврата и сбора отходов или обратитесь к продавцу, у которого было приобретено изделие. Этот продукт можно утилизировать экологически безопасным способом.

Рекомендации по использованию прибора

Во избежание загрязнения пищевых продуктов соблюдайте следующие инструкции.

- Открытие дверцы на длительное время может привести к значительному повышению температуры в камерах прибора.
- Регулярно очищайте поверхности, которые могут соприкасаться с пищевыми продуктами, и доступные дренажные системы.
- Храните сырое мясо и рыбу в подходящих контейнерах в холодильнике, чтобы они не соприкасались с другими продуктами и не капали на них.
- Двухзвездочные отсеки для замороженных продуктов подходят для хранения предварительно замороженных продуктов, хранения или приготовления мороженого и приготовления кубиков льда.
- Одно-, двух- и трехзвездочные камеры не подходят для замораживания свежих продуктов.

Товар	Тип отделений	Целевая температура хранения [°C]	Подходящие продукты питания
1	Холодильник	+2~+8	Яйца, приготовленная пища, упакованная пища, фрукты и овощи, молочные продукты, пирожные, напитки и другие продукты не подходят для замораживания.
2	(***)*- Морозильник	≤-18	Морепродукты (рыба, креветки, моллюски), пресноводная рыба и мясные продукты (рекомендована заморозка в течение 3 месяцев – пищевая ценность и вкус ухудшаются со временем) – свежие продукты, которые можно замораживать.
3	***- Морозильник	≤-18	Морепродукты (рыба, креветки, моллюски), пресноводные водные продукты и мясные продукты (рекомендуемый срок хранения — 3 месяца; со временем питательная ценность и вкус снижаются). Свежие продукты, непригодные для заморозки.
4	**-Морозильник	≤-12	Морепродукты (рыба, креветки, моллюски), пресноводные водные продукты и мясные продукты (рекомендуемый срок хранения — 2 месяца; со временем питательная ценность и вкус снижаются). Свежие продукты, непригодные для заморозки.

Товар	Тип отделений	Целевая температура хранения [°C]	Подходящие продукты питания
5	*-Морозильник	≤-6	Морепродукты (рыба, креветки, моллюски), пресноводные водные продукты и мясные изделия (рекомендуемый срок хранения — 1 месяц, со временем питательная ценность и вкус уменьшаются). Свежие продукты, непригодные для заморозки.
6	0 звезд	-6~0	Свежая свинина, говядина, рыба, курица, некоторые упакованные продукты переработки и т.д. (Рекомендуется употребить в течение того же дня, желательно не позднее 3 дней). Частично упакованные/завернутые инкапсулированные обработанные продукты питания (не предназначенные для заморозки)
7	Охлаждение	-2~+3	Свежая/замороженная свинина, говядина, курица, пресноводные водные продукты и т. д. (при температуре ниже 0°C — срок хранения 7 дней; при температуре выше 0°C рекомендуется употребить в тот же день, желательно не хранить более 2 дней). Морепродукты (менее 0°C в течение 15 дней, не рекомендуется хранить при температуре выше 0°C).
7	Охлаждение	-3~+3	Свежая/замороженная свинина, говядина, курица, пресноводные водные продукты и т. д. (при температуре ниже 0°C — срок хранения 7 дней; при температуре выше 0°C рекомендуется употребить в тот же день, желательно не хранить более 2 дней). Морепродукты (менее 0°C в течение 15 дней, не рекомендуется хранить при температуре выше 0°C).
8	Свежие продукты	0~+4	Свежая свинина, говядина, рыба, курица, готовая пища и т. д. (Рекомендуется употребить в течение того же дня, желательно не позже трёх дней).
9	Вино	+5~+20	Красное вино, белое вино, игристое вино и т. д.

ПРИМЕЧАНИЕ:

- Пожалуйста, храните разные продукты в соответствии с отсеками или целевой температурой хранения купленных вами продуктов.
- Если холодильный прибор долгое время остается пустым, выключите его, разморозьте, очистите, высушите и оставьте дверцу открытой во избежание образования плесени внутри прибора.

gorenje

ООО «Горенье БТ»: 119180, Москва, Якиманская набережная,
д.4, стр.1, этаж 3, пом. I, ком. 55