simfer

Пайдалану жөніндегі нұсқаулық KZ

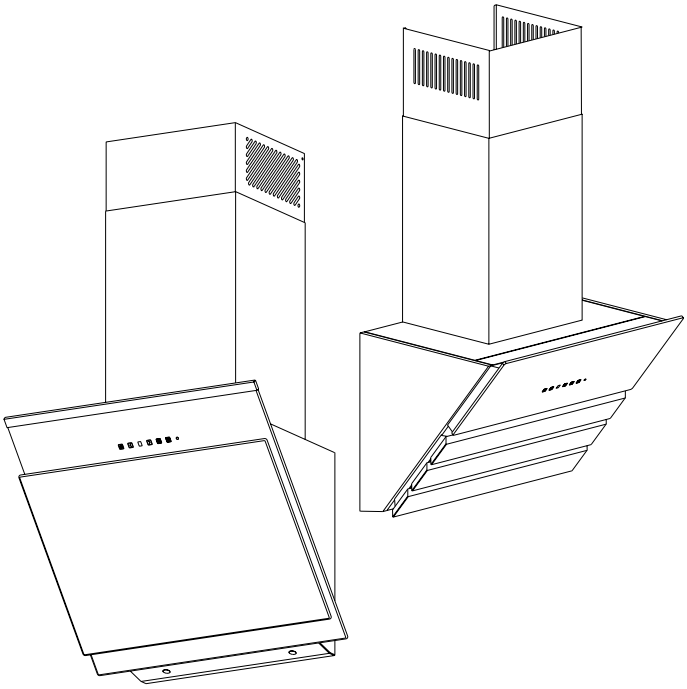

СӘНДІК АУА СОРҒЫШТАР

Құрметті Сатып алушылар,

Біз Сізге Simfer өнімін таңдағаныңыз үшін алғыс айтамыз. Біздің мақсатымыз заманауи зауыттарда тиісінше жұмыс жағдайында, табиғатқа залалын тигізбей және сапаның барлық талабына сай шығарылған өніміміздің жоғары өнімділігін қамтамасыз етуден тұрады.

Өзіңіз сатып алған Simfer фирмасының ауа сорғышы оны алғаш орнатқан күндегі сияқты жоғары жұмыс тиімділігімен ұзақ уақыт қызмет көрсетуі үшін, біз ауа сорғышты орнатпас бұрын пайдалану жөніндегі нұсқаулықты мұқият оқып шығуға және оны одан ары пайдалану үшін сақтап қоюға ұсыныс береміз.

ЕСКЕРТУ:

Пайдалану жөніндегі осы нұсқаулық жабдықтың түрлі үлгісіне қолдануға жарамды. Сіздің жабдығыңызда Пайдалану жөніндегі нұсқаулықта көрсетілген кейбір сипаттамалардың болмауы мүмкін.

Ондай сипаттамалар * таңбасымен белгіленген.

Бұл жабдық үйде пайдалануға арналған. Жабдықты коммерциялық кәсіпорындарда пайдалануға болмайды.

“БҰЛ ЖАБДЫҚТЫ ОРНАТАРДЫҢ ЖӘНЕ ПАЙДАЛАНАРДЫҢ АЛДЫНДА БАРЛЫҚ НҰСҚАУДЫ ОҚЫП ШЫҒЫҢЫЗ”.

Бұл жабдық заманауи зауытта қоршаған ортаға залал келтірмей жасалып шығарылды.

“ЭЭЖҚ нормативіне сай”

МАЗМҰНЫ

1. Техника қауіпсіздігі жөніндегі нұсқаулар 4
2. Ауа сорғыштың сипаттамасы мен техникалық суреті 6
3. Ауа сорғышты орнату 7
3.1. Ауа сорғыштың орналасуы 7
3.2. Ауа сорғыштың бекіткіш бөлшектерін орнату 7
3.3. Бекіткіш бөлшектерді қабырғаға орнату 7
3.4. Ішкі құбырдың бекіткіш бөлшектерін орнату 8
4. Ауа сорғышты қабырғаға орнату 8
4.1. Ауа сорғышты жерге параллель орналастыру 8
4.2. Алюминийден жасалған құбырды орнату 8
5. Ауа сорғыштың қызметтері 9
5.1. Бақылау панелі және ауа сорғыштың қызметтері 9
5.2. Қызметтер белгісі 9
5.3. Төрт батырманың көмегімен басқару 10
5.4. Экрансыз сенсорлық пульт 11
6. Ауа сорғышты пайдалану 12
6.1. Ауа сорғышты құбырымен бірге пайдалану 12
6.2. Дөңгелек көмір сүзгісі 12
6.3. Көмір сүзгісінің қолданылуы 12
6.4. Көмір сүзгісін орнату 12
6.5. Алюминийден жасалған жиектемелі сүзгінің қолданылуы 13
7. Шамды ауыстыру 13
8. Техникалық қызмет көрсету және тазалау 15
9. Егер ауа сорғыш жұмыс істемесе 15
10. Экологиялық талаптарды есепке алып кәдеге жарату 16
11. Қаптама жайындағы ақпарат 17

1. ТЕХНИКА ҚАУІПСІЗДІГІ ЖӨНІНДЕГІ НҰСҚАУЛАР

1. Бұл жабдық үйде пайдалануға арналған.

2. Жұмыс кернеуі және ауа сору жиілігі 220- 240 В, 50 Гц.

3. Жабдықтың желілік кабелі жерге қосылған. Желілік кабель тек жермен тұйықталған розеткіге жалғануға тиіс.

4. Электрлік орнату жұмыстарының барлығын тек білікті электрик орындауға тиіс.

5. Жабдықты біліксіз тұлғалардың орнатуы жабдық өнімділігінің төмендеуіне, оның зақымдалуына және жазатайым жағдайдың туындауына ұшыратуы мүмкін.

6. Жабдықты орнату кезінде қуат көзінің баусымы қысылып не басылып қалмауын қадағалау қажет. Желілік баусым қызып, өрт туындауын болдырмау үшін, плита мен сол сияқты құралдардың жанында орналастырылмауға тиіс.

7. Жабдық орнатылып болмайынша, қорек көзінің баусымын розеткіге қосуға болмайды.

8. Қандай да бір қауіпті жағдай туындаған жағдайда жабдықты тез арада электрлік қуат көзінен ажырату үшін розеткіге кедергісіз қолжеткізілуін қамтамасыз ету қажет.

9. Егер жабдықтың шамы ұзақ уақыт бойы жанып тұрған болса, оған жанаспаңыз. Қызып тұрған шамға жанасудан денеңіз күйіп қалуы мүмкін.

10. Асүйдің ауа сорғыштары үйде үйреншікті тамақ түрлерін дайындау кезінде пайдалануға арналған. Жабдықты басқа мақсатта пайдалану оның бұзылу қаупін тудырады да, кепілдіктің күші жойылады.

11. Шығару құбырына қатысты жергілікті органдардың сәйкес нормативтері қолданылады (құбырсыз ауа сорғыштарға қолданылмайды).

12. Ауа сорғыштың астында ыстық тамақтар жасауға болмайды.

13. Жабдықты қосар алдында плитаның үстіне қазан, таба немесе өзге де ыдысты қою қажет. Әйтпесе, жоғары температура жабдықтың қайсыбір бөлшектерінің пішіні өзгеруіне әкеп соқтыруы мүмкін.

14. Плитаның үстінен қазан, таба немесе өзге ыдысты алмас бұрын плитаны өшіріңіз.

15. Плита үстінде қызған майды қалдырмаңыз. Ыдыстағы қызған май

жалындап жануы мүмкін.

16. Қызған майда ас әзірлеген кезде абай болыңыздар, өйткені май жалындап жанып, содан маңайындағы перде немесе өзге де заттар өртенуі мүмкін.

17. Сүзгілердің көрсетілген мерзім ішінде ауыстырылуын қадағалаңыз.Уақытылы ауыстырылмаған сүзгілерде май жиналып, содан өрт қаупі туындауы мүмкін.

18. Сүзгілердің орнына қандай да бір тез жанғыш сүзгі материалдарды пайдаланбаңыз.

19. Қаптама материалдарды балалардан аулақ ұстаңыз.

20. Жабдық сүзгісіз жұмыс істемеуге тиіс; жабдық жұмыс істеп тұрғанда сүзгіні алуға болмайды.

21. Өртену болған жағдайда ауа сорғыш пен плитаны электрдің қорек көзінен ажыратыңыз (қорек көзінің баусымын резеткіден суырып, электр қорек көзін ажыратыңыз). Жалынды дымқыл шүберекпен немесе дымқыл сүлгімен жабыңыз.

22. Отты сөндіру үшін ешбір жағдайда суды пайдаланбаңыз.

23. Жабдықты дүркін-дүркін тазалап тұрмаса, ол өрт шығуына себепші болуы мүмкін.

24. Жабдықты тазалар алдында оны электрдің қорек көзінен ажыратыңыз (қорек көзінің баусымын резеткіден суырып, электр қорек көзін ажыратыңыз).

25. Құбырды жабдыққа қосу кезінде диаметрі 150 мм немесе 120 мм құбырларды пайдаланыңыз. Жалғанатын құбыр мейлінше қысқа әрі иілімдері мүмкіндігінше аз болуға тиіс.

26. Балалардың жабдықпен ойнамауын қадағалаңыз. Кішкене балалардың жабдықты пайдалануына жол бермеңіз.

27. Қорек көзінің баусымы зақымдалған жағдайда қауіпті жағдайды болдырмас үшін жабдықты шығарушы, қызмет көрсету агенттігі немесе тиісті біліктілігі бар қызметкер баусымды жаңасына ауыстыруға тиіс.

28. Қауіпсіздікті сақтау мақсатында ауа сорғыштарға қатысты "MAX 6A" сақтандыруын пайдаланыңыз.

2. АУА СОРҒЫШТЫҢ СИПАТТАМАСЫ МЕН ТЕХНИКАЛЫҚ СУРЕТІ

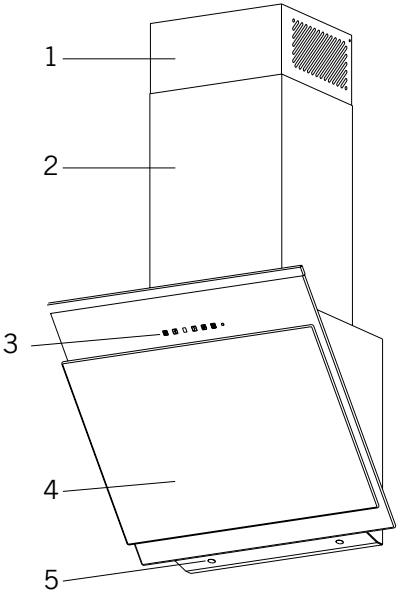

1. Ішкі құбыр
2. Сыртқы құбыр
3. Бақылау панелі
4. Сүзгі
5. Жарықтандыру

A	285 мм
B	308 мм
C	350 мм
D	400 мм
E	472 мм
F	596-896 мм
G	460 мм

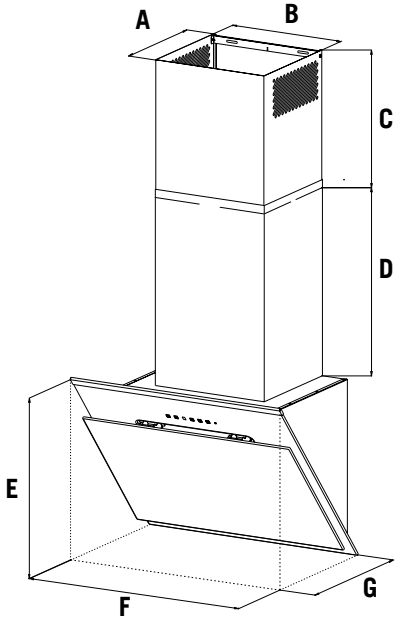

3. АУА СОРҒЫШТЫ ОРНАТУ

3.1. Ауа сорғыштың орналасуы

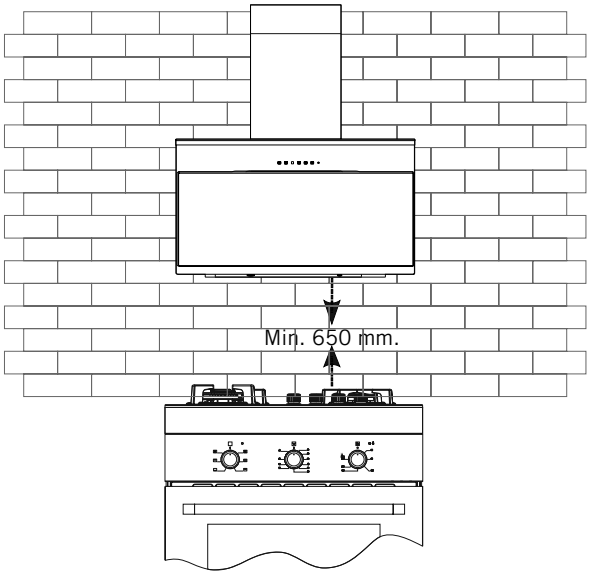

3.2. Ауа сорғыштың бекіткіш бөлшектерін орнату

Орнатуға қажет керек-жарақтар жиынтығынан 2 (екі) бекіткіш бөлшекті алыңыз да, оларды **1-суретте** көрсетілгендей, 1 бекітпе бұрандамамен бұрап бекітіңіз. Бекіткіш бөлшектер сәйкес ұяшықтарға бұралып бекітілгеніне көзіңізді жеткізіңіз.

3.3. Бекіткіш бөлшектерді қабырғаға орнату

Орнатудың дайын үлгісінде көрсетілген тесіктерге (A, B, C, D) диаметрі 8 мм дюбелдер қағып кіргізіледі. Бекіткіш бөлшектер **2-суретте** көрсетілгендей, қабырғаға 2 бұрандама көмегімен бекітіледі.

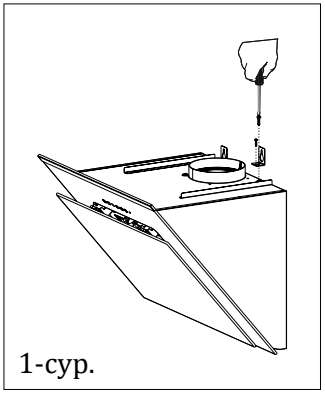
1-сур.

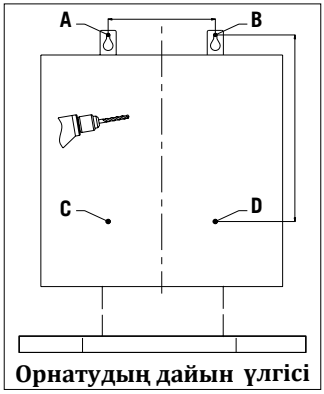

Орнатудың дайын үлгісі

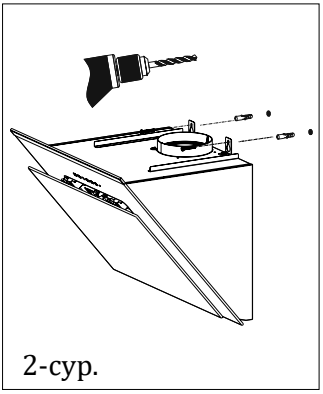
2-сур.

3.4. Ішкі құбырдың бекіткіш бөлшектерін орнату

Ішкі құбырдың бекіткіш бөлшектерін қабырғаға орнату үшін, сәйкес биіктікте және сәйкес нүктелерде Ø 6 mm бұрғының көмегімен екі тесік тесіп алу қажет. Сол тесіктерге диаметрі6 мм дюбелдер қағылады да, сосын оларға бекіткіш бөлшектер орнатылады. Ауа сорғышты орнатып болған соң, сәйкес бекіткіш бөлшектердің көмегімен ішкі құбыр орнатылады.

4. АУА СОРҒЫШТЫ ҚАБЫРҒАҒА ОРНАТУ

Ауа сорғыштың тұрқын көтеріп, бекіткіш бөлшектерді қабырғадағы дюбелдерге **3-суретте** көрсетілгендей етіп бұрап бекітіңіз**.**

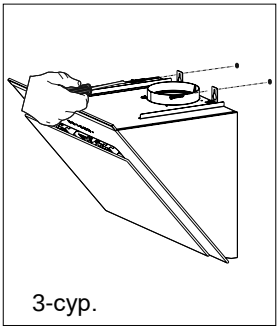

3-сур.

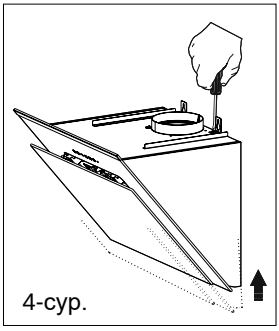

4-сур.

4.1. Ауа сорғышты жерге параллель орналастыру

Егер ауа сорғыш жерге параллель орналаспаса, онда **4-суретте** көрсетілген бұрандалар көмегімен ауа сорғыштың орналасуын жерге параллель тұратындай қылып түзетіңіз. Ауа сорғышты түзетіп, **5-суретте** көрсетілген бұрандаларды қатты бұраңыз. Ауа сорғыш орнатылып болған соң, ауа сорғыштың тұрқын ол қозғалмай, орнықты тұратындай етіп екі бұрандамамен тесікке бекітіңіз.

4.2. Алюминийден жасалған құбырды орнату

Алюминийден жасалған иілгіш құбырды пластик құбырға кіргізіңіз. Құбырдың екінші ұшын асүйдегі құбырға арналған сәйкес тесікке бекітіңіз **(6-сурет)**.

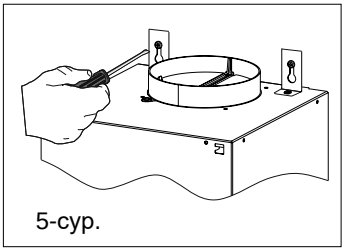

5-сур.

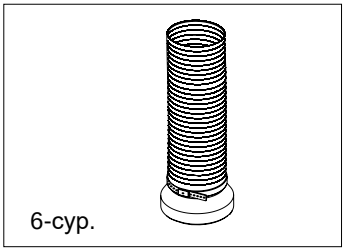

6-сур.

Алюминийден жасалған құбырдың иілген жері ауаның сорылу қуатын азайтатын болғандықтан, ондай бүгілістер мен бұрыштар санын барынша азайту қажет **(7-8 суреттер)**. Сыртқы және ішкі құбырларды ауа сорғышқа мұқият бекітіңіз. Ішкі құбырды екі бұрандаманың көмегімен бекіткіш бөлшектерге бекітіңіз **(9-сурет)**.

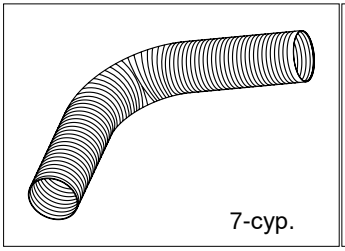
7-сур.

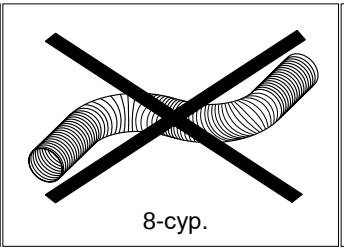
8-сур.

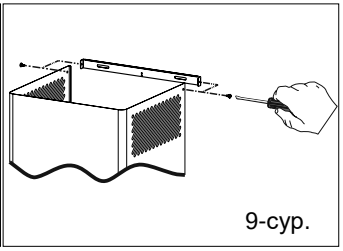
9-сур.

5. АУА СОРҒЫШТЫҢ ҚЫЗМЕТТЕРІ

5.1. Бақылау панелі және ауа сорғыштың қызметтері

Сенсорлық басқару: Бар болғаны әйнек беткей бетіндегі белгілерді басу қажет (белгілерді ұзақ басып тұрғанда басқа қызметтер қосылуы мүмкін).

Сандық басқару: Бар болғаны сәйкес батырмалардағы белгілерді басу қажет (бір батырманың өзі ауа сорғыштың қозғалтқышын қосу/өшіру және уақытты баптау қызметтерін орындайды; 1 секунд басқан кезде қосу/өшіру қызметіне көшеді. 3 секунд бойы басып ұстаған кезде 15 минутқа уақытты баптау іске қосылады.

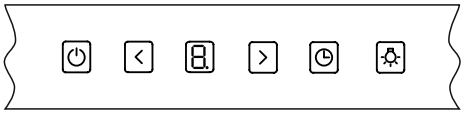

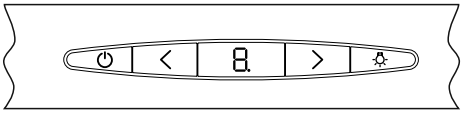

5.2. Қызметтер белгісі

	Қозғалтқышты қосу / өшіру		Қозғалтқыштың жұмысы кезінде айналымды көбейту
	Қозғалтқыштың жұмысы кезінде айналымды азайту.		Осы белгіні басқан кезде қозғалтқыш 15 минуттан соң автоматты түрде өшеді.
	Жай-күйін анықтау.		Тек жарықтандыру жүйесінің қосылуы мен өшірілуі

Ескерту: Жабдықты пайдаланудың белгілі бір мерзімінен соң жабдық ластанады да, сандық панель бетінде “C” (Clean) белгісі пайда болады. Бұл сүзгіні тазалау қажет дегенді білдіреді. “C” белгісін өшіру үшін айналымды азайту батырмасын басып, 5 секунд ұстап тұру қажет.

НАЗАР АУДАРЫҢЫЗ: 3 секунд бойы таймер (белгі) батырмасын басқанда, сандық дисплейде айналу белгісі пайда болады. Бұл ауа сорғыштың желдеткіш жүйесі іске қосылғандығын білдіреді. Ауа сорғыш 1 күн бойы сағатына 10 минуттан ең төмен айналымда жұмыс істейтін болады. Сосын жүйе өздігінен (автоматты түрде) өшеді.

5.3. **Төрт батырманың көмегімен басқару ***

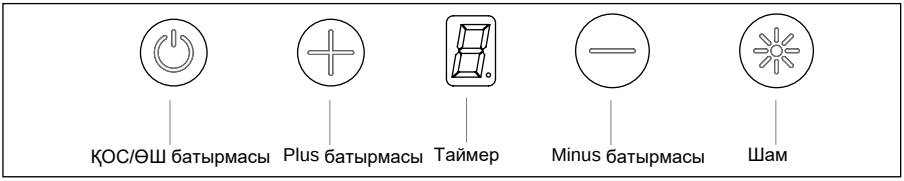

- **ҚОС/ӨШ:** Моторды жүргізу.
- **Жылдамдық +:** Мотор жылдамдығын арттыру. Макс. 3 жылдамдық.
- **Жылдамдық -:** Мотор жылдамдығын кеміту. Макс.1 жылдамдық.
- **Шам:** Шамды жағу. Шамы жанып тұрғанда экранда нүкте бейнеленеді.
- **Таймер:** Шам батырмасын 3 секунд бойы басқан кезде, қондырғы сәйкес жылдамдықпен жыпылықтай бастайды. 15 минуттан соң қондырғы өшеді.
- **Ауаны тазарту:** Қашықтықтан басқару пультіндегі ауаны тазарту батырмасын басқан кезде функция іске қосылады. Мотор 10 минут бойы 1-жылдамдықпен жұмыс істейді, сосын 50 минутке күту тәртібіне көшеді. Бұл қызмет күшінде тұрғанда экрандағы сегменттер айнала бастайды. Сосын жүйе өздігінен өшеді. Айналу тек 24 сағат ішінде ғана жүреді.
- **Сүзгінің жай-күйі туралы ескерту:** 100 сағат өткеннен кейін экран бетінде «C» ескертуі көрінеді. Бұл ескертуді жылдамдық батырмасын 5 секунд бойы басу арқылы алып тастауға болады, экранда «E» көрінеді, ескерту жоғалады да, таймер ауысады. Бұл ескерту қосу/өшіру батырмасын басқан кезде 2 секундқа көрінеді. Айналу өзгерген кезде бұл ескерту көрінбейді.
- **Автоматты түрде өшу:** Қауіпсіздік мақсатында мотордың монтаждау тақшасы барынша ұзақ 5 сағаттық жарықтандыруға және 10 сағаттық үздіксіз жұмысты қамтамасыз етуге бағдарламаланған. Ауаны тазарту қызметі күшінде тұрғанда, мотордың сөну қызметі тоқтайды.

5.4. **Экрансыз сенсорлық пульт**

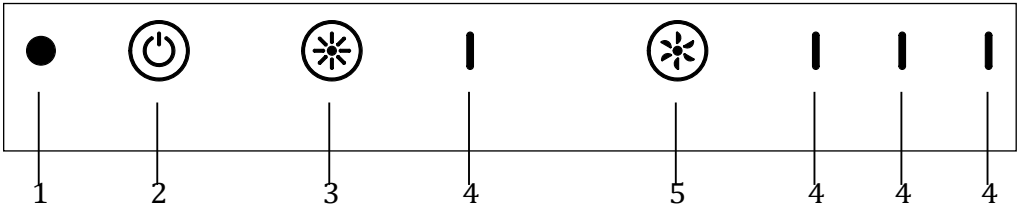

1. Қабылдағыш
2. ҚОС/ӨШ батырмасы
3. Шам
4. Жарықдиод
5. Айналымды баптауға арналған батырма

- **ҚОС/ӨШ батырмасы (ON&OFF):** Қозғалтқышты іске қосады.
- **Таймер:** Қозғалтқыш ҚОС/ӨШ батырмасын басып, 3 секунд ұстаған кезде қосылады. Ол ағымдағы айналым кезінде 15 минут бойы жұмыс істейді. Осы уақыт біткеннен кейін сөнеді. Жұмыс істеп тұрған кезде белсенді қозғалтқыштың жарықдиоды жыпылықтап тұрады.
- **Ауаны тазарту:** Қашықтықтан басқару пультіндегі ауаны тазарту батырмасын басқан кезде функция іске қосылады. Қозғалтқыш 10 минут бойы 1-жылдамдықпен жұмыс істейді, сосын 50 минут бойы күту тәртібінде қалады. Бұл цикл 24 сағат бойына созылады. Осы функция күшінде тұрғанда, қозғалтқыштың қосу/өшіру батырмасының жарықдиоды ғана жыпылықтайды. Сосын жүйе автоматты түрде өшеді. Цикл тек 24 сағат қана әрекет етеді.
- **Жарықтың ҚОС/ӨШ батырмасы:** Шамды жағады және сөндіреді. Шам жанып тұрғанда, бірінші қатардағы жарықдиод жанады.
- **Бір минуттағы айналымдарды баптауға арналған батырма:** Қозғалтқыш жұмыс істеп тұрғанда айналымды көбейтеді. Қозғалтқыш ең жоғары айналымда тұрғанда басқан кезде, қозғалтқыш айналымның бірінші деңгейіне қайта оралады.

Айналымның жарықдиодтары:

2. Жарықдиод: Қозғалтқыш айналымның 1-деңгейінде жұмыс

істегенде жанады.

3. Жарықдиод: Қозғалтқыш айналымның 2-деңгейінде жұмыс істегенде жанады.

4. Жарықдиод: Қозғалтқыш айналымның 3-деңгейінде жұмыс істегенде жанады.

6. АУА СОРҒЫШТЫ ПАЙДАЛАНУ

Ауа сорғыш асүйлерде ауа сорғыштың құбырымен және құбырынсыз пайдаланылуы мүмкін.

6.1. Ауа сорғышты құбырымен бірге пайдалану

Ауа сорғышты құбырымен бірге пайдаланған кезде ауа сорғышты ауаны сыртқа шығаратын құбырға жалғау керек. Ауа сорғыштың өнімділігі жақсы болуы үшін құбырлар жүйесі барынша қысқа болуын қамтамасыз ету қажет. Жабдық ауа сорғыштың құбырымен де, құбырынсыз да пайдалануға жарамды.

6.2. Дөңгелек көмір сүзгісі

Ауа сорғышты құбырсыз қолданған кезде ауаны тазалауға және оны қайта беруге арналған дөңгелек көмір сүзгілерін пайдалану қажет. Дөңгелек көмір сүзгіні қызмет көрсету орталығынан немесе жабдықты сатушыдан сатып алуыңызға болады.

6.3. Көмір сүзгісінің қолданылуы

- Жабдықты көмірден жасалған сүзгілермен пайдалануға болады.
- Көмір сүзгілер қолданылған-қолданылмағанына қарамастан, жабдыққа әрдайым май сүзгілері орнатылуға тиіс. Май сүзгісі жоқ жабдықты пайдаланбаңыз.
- Көмір сүзгілерді пайдалану жөніндегі нұсқау төменде көрсетілген.
- Көмір сүзгіні ауыстырар алдында жабдықты электр қуатынан ажыратыңыз.
- Көмір сүзгілер асүйлерде ауа сорғыштың құбырынсыз пайдаланылатындықтан, ауа сорғышты пайдалану жиілігіне қарай оларды әр 3-5 айда бір ауыстырып отыру қажет.
- Көмір сүзгіні еш жағдайда жумау керек.

6.4. Көмір сүзгісін орнату

- Көмір сүзгі асүйлерде ауа сорғыштың құбырынсыз пайдаланылады.
- Көмір сүзгілер желдеткіштің қос қапталына орнатылып, **10-суретте** көрсетілгендей, сағат бағытымен 10 градустай бұрау арқылы сол жерге бекітіледі.
- Сүзгіні шығарып алу үшін осының бәрін кері ретпен орындау қажет.

6.5. Алюминийден жасалған жиектемелі сүзгінің қолданылуы

Алюминийден жасалған жиектемелі сүзгі шаң мен майды ұстайды. Ауа сорғыш еш жағдайда алюминийден жасалған жиектемелі сүзгісіз пайдаланылмауға тиіс **(11-сурет)**.

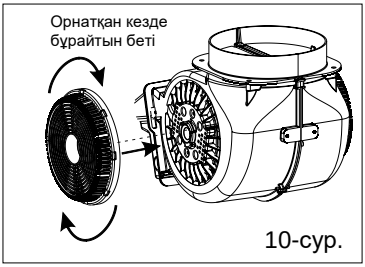

10-сур.

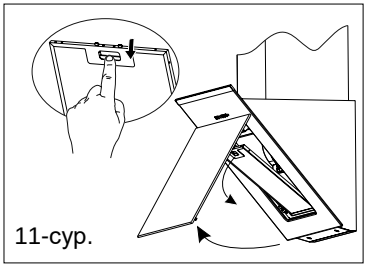
11-сур.

7. ШАМДЫ АУЫСТЫРУ

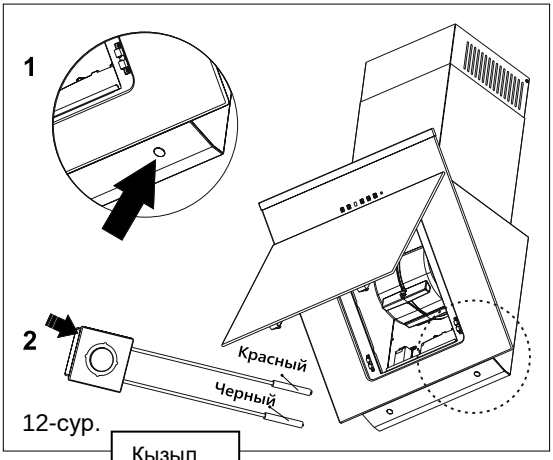

12-сур.

Қызыл
Қара

Алдымен ауа сорғышты электрдің қуат көзінен ажыратыңыз.
Жұмыс істемейтін жарықдиодты шамдар суретте көрсетілгендей етіп алынады **(12-сур. қара.)**
Алынған жарықдиодты шамдарды ауа сорғыштың ішінен абайлап шығару қажет.
Алынған жарықдиодты шамды сервистік қызмет көрсету орнынан сатып алынған сондай шаммен ауыстыру қажет.

Қорек көзінің баусымы ашалы резеткіні пайдалана отырып қосу үшін жасалған. Қосылу сәйкесінше орындалады.

Шамдардың жұмыс немесе жұмыссыздық күйі жарықтандыруды қосу/өшіру батырмасын басу арқылы тексеріледі.

Ескерту: Жарықдиодты шамның желімді таспасындағы жұқалтырды **12.2-суретте** көрсетілгендей етіп шығарып алыңыз. Шығарып алынған жарықдиодты шамның орнына, **12.1-сурет**, жаңа жарықдиодты шамды желімдеңіз.

8. ТЕХНИКАЛЫҚ ҚЫЗМЕТ КӨРСЕТУ ЖӘНЕ ТАЗАЛАУ

- Ауа сорғышқа техникалық қызмет көрсету мен тазалаудың алдында қорек көзінің баусымын электр жүйесінен суырып алу немесе ажыратқышты басу қажет.
- Металл сүзгіні айына бір рет сабынды сумен немесе мүмкіндігінше ыдыс жуатын машинада (60 °C) жуу қажет.
- Сүзгінің үш жағында орналасқан серіппелі ысырмаларды басып тұрып, алюминийден жасалған жиектемелі сүзгіні шығарып алыңыз. Сүзгіні тазалағаннан кейін кеппей тұрып оны орнына қайта салмаңыз.
- Ауа сорғыштың сыртқы бетін сабынды суға немесе спиртке батырып дымқылданған шүберекпен сүрту қажет.
- Электр бөлшектерге су немесе сол сияқты өзге де нәрселер тимеуін қадағалаңыз.
- Inox жабдығын тазалау үшін Сіз арнайы inox тазалау құралдарын сатып алуыңызға болады, бұл жабдығыңыздың әлдеқайда ұзақ мерзім қызмет етуін қамтамасыз етеді.
- Алюминий сүзгілерді ыдыс жуатын машина ішінде жууға болады. Бірнеше рет жуғаннан кейін алюминийден жасалған сүзгінің түсі өзгеруі мүмкін. Бұл қалыпты құбылыс және сүзгіні ауыстыруды қажет етпейді.

ЕСКЕРТУ: Ауа сорғышты ауа мен жанармай пайдаланылатын өзге жабдық (жылытқыш, су қыздырғыш және газбен, дизельді отынмен, көмірмен немесе ағашпен жұмыс істейтін өзге де жабдық) жұмыс істейтін бөлмеде пайдаланған кезде абай болыңыздар. Өйткені ауа сорғыш ауаны сора отырып және сыртқа шығара отырып, қыздыруға теріс әсерін тигізуі мүмкін. Бұл ескертудің құбырсыз ауа сорғыштарға қатысы жоқ.

Ауа сорғыштың тиімді жұмыс істеуі үшін:

- Ауа сорғыштың құбырын орнату кезінде диаметрі 150/120 мм құбырды пайдаланыңыз, сондай-ақ құбырдың иілімі мейлінше аз болуын қамтамасыз етуге тырысыңыз.
- Металл сүзгілерді тазалайтын және көмірден жасалған сүзгілерді ауыстыратын мерзімді мұқият қадағалаңыз.
- Егер сорудың көп қуаты қажет болмаса, жабдықты орташа қуатпен пайдаланыңыз.
- Дұрыс желдетілу үшін асүйдің терезелері жабық болуы қажет.

9. ЕГЕР АУА СОРҒЫШ ЖҰМЫС ІСТЕМЕСЕ:

Сервистік орталыққа хабарласпас бұрын қорек көзінің баусымы электр желісіне қосылғандығын, сондай-ақ бөлмедегі электр желісінің жай-күйін тексеріңіз; жабдықты зақымдауы мүмкін ешбір әрекет жасамаңыз.

Сервистік қызмет көрсету және қосалқы бөлшектер

- Сіз сервистік орталыққа өтінішпен барып, жабдықты ақысыз орнаттыра аласыз.
- Жабдықтың қосалқы бөлшектерін Сіз сатушыдан немесе өкілетті сервистік орталықтан сатып алуыңызға болады.
- Ауа сорғыштың қорабы ішінен өкілетті сервистік орталықтардың тізімін таба аласыз.
- Жабдықтың қосалқы бөлшектерін өз сатушыңыздан немесе сервистік орталықтан сатып алу үшін, жабдықтың затбелгісінде көрсетілген моделі мен атауын көрсетіңіз. Алюминийден жасалған жиектемелі сүзгіні алған соң, Сіз жабдықтың затбелгісін көресіз.
- Сервистік орталыққа хабарласпас бұрын ауа сорғышты кестеге сай тексеріңіз.
- Егер ақаулық жойылмаса, сатушыға немесе өкілетті сервистік орталыққа өтінішпен барыңыз.

	Электрлік жалғауды тексеріңіз (желінің кернеуі 220-240 В болуға тиіс, ауа сорғышты	Қозғалтқыштың ажыратқышын тексеріңіз (қозғалтқышты	Шамның ажыратқышын тексеріңіз (шамның	Алюминийден жасалған сүзгіні тексеріңіз (қалыпты жағдайда жиектемелі	Шамдарды тексеріңіз (шамдар бүтін болуға тиіс)	Ауа сору құбырын тексеріңіз (ауа сору	Көмірден жасалған сүзгіні тексеріңіз (көмір сүзгімен жұмыс істейтін ауа
Ауа сорғыш жұмыс істемейді	✓	✓					
Жарықтандыру жұмыс істемейді	✓		✓		✓		
Ауаның сорылуы тым әлсіз				✓		✓	✓
Ауа шығарылмайды (құбырсыз ауа сорғышта)				✓			✓

10. ЭКОЛОГИЯЛЫҚ ТАЛАПТАРДЫ ЕСЕПКЕ АЛЫП КӘДЕГЕ ЖАРАТУ

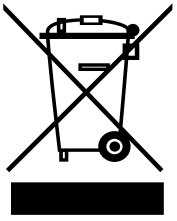

Қаптаманы қоршаған ортаны қорғау талаптарын есепке ала отырып кәдеге жаратыңыз.
Бұл қондырғы ЕО Директивасының 2012/19/EU пайдаланылған электрлік және электронды қондырғыларды кәдеге жарату жөніндегі талаптарына сай маркаланған (электрлік және электронды қондырғыларды кәдеге жарату – WEEE). Онда пайдаланылған қондырғыларды қайтару және қайта өңдеу жөніндегі Еуропалық Одақтың барлық елінде қолданылатын талаптар көрсетілген.

11. ҚАПТАМА ЖАЙЫНДАҒЫ АҚПАРАТ

Ауа сорғыштың қаптама материалдары жергілікті нормативтер мен қоршаған ортаны қорғауға қатысты ережелерге сәйкес екінші мәрте өңдеуге жарамды материалдардан әзірленген. Қаптама материалдарын тұрмыстық немесе басқа да қалдықтармен бірге кәдеге жаратпаңыз. Оларды жергілікті билік бекіткен қаптама материалдарын жинау пунктіне тапсырыңыз.

Шығарған ел –Түркия
Өндіруші:

«СЕРСИМ ДАЙАНЫКЛЫ ТЮКЕТИМ МАЛЛАРЫ САНАЙИ ВЕ ТАДЖАРЕТ КОЛЛЕКТИФ ШИРКЕТИ ИБРАХИМ ВЕ МУСТАФА УСТАОГОЛУ»,

Заңды мекен-жайы: Кайсери Сербест Бёлгеси Анбар SB Махаллеси 12 Джадде Серсим ситеси KSR-125/130, Апатрман №17, Меликгази, Кайсери, Түркия

Өндіріс мекен-жайы: Сербест Бёлге, 12 Джадде №18, Меликгази, Кайсери, Түркия

Сатып алушылардан шағымдар қабылдауға құзіретті импорттаушы / ұйым:
ЖШС «Foreign Trade company»
БСН 190940025588
Заңды / нақты мекен-жайы: Қазақстан Республикасы Алматы, Сатпаев көшесі, 29 Д-үй, Б-корп., 313- кеңсе

Кепілдік жағдай туындаған болса, авторландырылған қызмет көрсету орталықтарына жүгіну қажет.
Сіздің қаладағы авторландырылған қызмет көрсету орталықтарының тізімі осы пайдалану нұсқаулығында көрсетілген. Егер Сіздің қалада авторландырылған қызмет көрсету орталығы болмаса, тауарды сатып алған дүкенге жүгінуіңіз керек. Сіздің қаладағы қызмет көрсету туралы ақпаратты келесі телефон нөмірлері арқылы біле аласыз:
8 (701) 712 1013

Жарамдылық мерзімі – 12 ай
Қызмет мерзімі – 10 жыл
Тегін кепілдік қызмет - Кепілдік мерзімі аяқталған күннен бастап 4 жыл
Дайындалған күні – өнімде нұсқалған

EAC