ЭЛЕКТРЛІК КІРІСТІРІЛГЕН ТҰМШАПЕШ ШКАФЫ

60 см

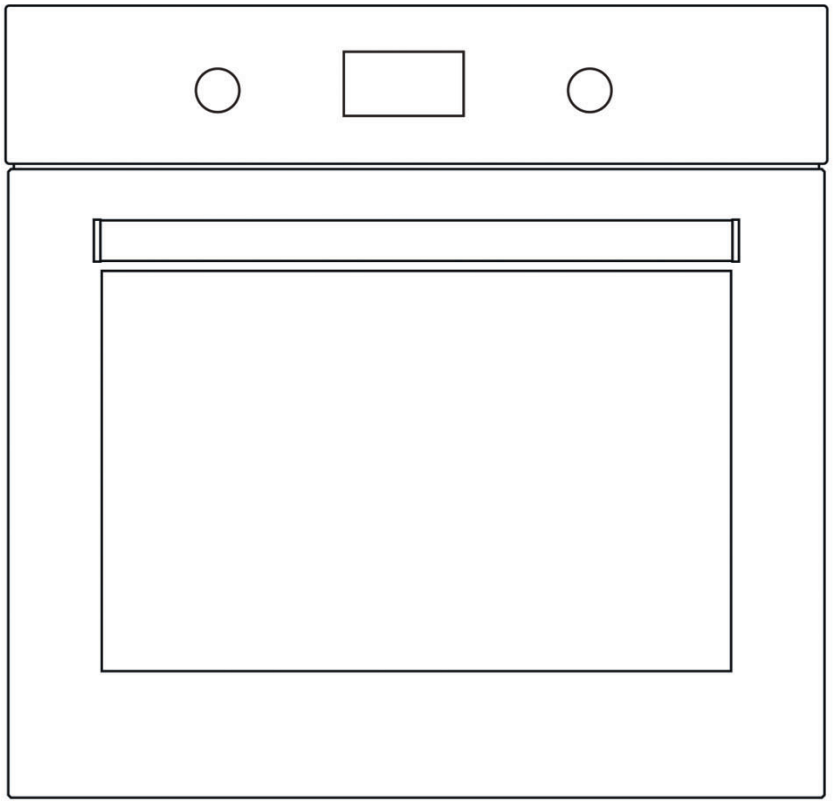

ПАЙДАЛАНУШЫНЫҢ НҰСҚАУЛЫҒЫ ҚАЗ

ҚҰРМЕТТІ САТЫП АЛУШЫ!

Simfer тұрмыстық техникасын таңдағаныңызға алғыс білдіреміз!

Simfer – бұл сапа, сенімділік және сатып алушылардың тұтынушылығына деген ілтипатты қатынас. Сізге біздің компанияның өнімі ұнайтындығына және болашақта сіз НІ техникасын тағы да таңдайтыныңызға үміт артамыз.

Осы бұйым қоршаған ортаға зиян келтірмей, заманауи жабдықта жасалған.

Электрлік және электрондық жабдықтардың қалдығы туралы ЕК директивасының (WEEE) ережелерінің талаптарына сәйкес келеді.

ЕСКЕРТПЕ

Осы пайдалануға беру жөніндегі нұсқаулық бірнеше модельдерге арналған, бар тәртіптері мен функциялары ерекшеленуі мүмкін. Суреттердің барлығы схемалық түрде берілген. «*» белгісімен белгіленген функциялар мен жинақ бөлімдері қосымша опция болып табылады және сіздің бұйымыңызда болмауы мүмкін.

Нұсқаулықпен мұқият танысып шығу керек, нұсқаулықта қауіпсіз орнатуға, пайдалануға беру мен техникалық қызмет көрсетуге қатысты маңызды нұсқаулар беріледі. Пайдалануға беру жөніндегі нұсқаулықты ары қарай пайдалану үшін оның сақтылығын қамтамасыз етіңіз. Осы құралды жаңа иесіне берген кезде барлық құжаттарды бірге беруді ұмытпаңыз.

Мазмұны

Маңызды ескертулер 4
Электрлік қосылыс (қосу) 9
Аспаптың сипаттамасы 11
Аксессуарлары 12
Техникалық сипаттамасы 13
Аспапты орнату 14
Басқару панелі 18
Батырмалы ауыстырғыштарды пайдалану 18
Пайдалануға беру 18
Грильді пайдалану 19
Шанышқыны пайдалану 20
Ас дайындау тәртіптері 20
Ас дайындауға қатысты кеңестер 21
Ас дайындау кестесі 21
Пицца пісіруге арналған тасты пайдалану 22
Күтім көрсету және тазалау 23
Бумен тазалау 23
Есіктерді тазалау және орнату 24
Әйнекті тазалау 25
Каталитикалық қабырғалар 25
Бағыттаушылардың күйі 25
Шамды ауыстыру 26
Бұзылыстарды іздеу және жою 26
Тасымалдау ережелері 27
Энергияны үнемдеуге қатысты кеңестер 28
Экологиялық қауіпсіз кәдеге асыру 28
Қаптама туралы ақпарат 29

МАҢЫЗДЫ ЕСКЕРТУЛЕР

1. Құралды орнату мен жөндеуді **АВТОРЛАНДЫРЫЛҒАН СЕРВИС ОРТАЛЫҒЫ** жасауы керек. Өндіруші ресми емес сервистер жүзеге асырған жұмыстар үшін жауапкершілікте болмайды.
2. Осы пайдалануға беру жөніндегі нұсқауларды ұқият оқып шығыңыз. Сол арқылы сіз аспапты қауіпсіз және дұрыс пайдалана аласыз.
3. Тұмшапеш шкафын пайдалануға беру жөніндегі нұсқауларға сәйкес пайдалану керек.
4. Жасы 8 төмен балалардың мен үй жануарларының аспап жұмыс істеп тұрған кезде жақындауына жол бермеңіз.
5. Кейбір бөліктері пайдалану кезінде ыстық болуы мүмкін. Кішкентай балалардың пешке жақындауына жол бермеңіз.
6. ЕСКЕРТУ! Өртке қауіпті: қандай да бір заттарды тұмшапеш шкафында сақтауға болмайды.
7. ЕСКЕРТУ! Жұмыс істеген кезде тұмшапеш қызады. Тұмшапештің ішкі элементтерін қорғау құралдарысыз ұстауға болмайды.
8. Осы аспаптың сипаттамасы зауыттық кестеде көрсетілген.
9. Грильді пайдаланған кезде беттер ыстық болуы мүмкін. Кішкентай балалардың пешке жақындауына жол бермеңіз.
10. ЕСКЕРТУ: Бұл аспап тамақ дайындауға арналған. Оны бөлмені жылыту сияқты басқа мақсаттарда пайдалануға болмайды.
11. Бумен тазалағыштарды аспапты тазалау үшін пайдалануға болмайды.
12. Тамақты тұмшапешке салғаннан кейін тұмшапештің есіктерінің толық жабық екендігіне көз жеткізіңіз.
13. ЕШҚАШАН отты сумен өшіруге талпыныс жасамаңыз. Бірінші аспаптың қуаттануын өшіріңіз, артынан жалынды қақпақпен немесе өрт көрпешесімен жабыңыз.
14. ЕСКЕРТУ! Егер 8 жасқа дейінгі балаларға тұрақты бақылау болмаса, онда олар қашықтықта болуы керек.
15. Қыздыратын элементтермен байланысқа жол бермеу керек.

16. НАЗАР АУДАРЫҢЫЗ: Ас дайындау үдерісін қараусыз қалдыруға болмайды.

17. Осы құралды, егер көрсетілген тұлғалар қауіптілік дәрежесін түсінетін болса, 8 жастан бастап және одан үлкен балалар, сонымен қатар дене, сенсорлық немесе жадылық қабілеттіліктері шектеулі тұлғалар немесе тәжірибе мен білім жоқ болса бақылау арқылы, немесе аспапты пайдалану жөнінде нұсқау алған кезде пайдалана алады. Балалардың аспаппен ойнауына болмайды. Ересектердің бақылауысыз балалар аспапты тазаламауы немесе қызмет көрсетпеуі керек.

18. Осы аспап тек тұрмыстық жағдайда пайдалану үшін әзірленген.

19. Аспап пен қуаттандыру бауын 8 жастан төмен жастағы балалар үшін қолжетімсіз жерде сақтау керек.

20. Аспапты пайдалануды бастамас бұрын перде, тюль, қағаз немесе кез-келген тұтанатын (тұтануы мүмкін) материалды қауіпсіз қашықтыққа алып қойыңыз. Тұтанатын немесе оңай тұтанатын материалдарды аспапқа немесе оның ішіне қоюға болмайды.

21. Желдеткіш арналарын ашық ұстаңыз.

22. Аспап сыртқы таймері немесе дистанциондық басқарудың жеке жүйесімен пайдалануға беруге жарамайды.

23. Консервілер мен шыны құтыларды қыздыруға болмайды. Қысым құтының жарылуына әкелуі мүмкін.

24. Тұмшапеш шкафының тұтқасы сүлгі кептіргіш болып табылмайды. Тұмшапештің тұтқасына сүлгілерді ж.с.с. ілуге болмайды.

25. Қаңылтыр табаны, плитаны немесе тұмшапешке арналған алюминий жұқалтырды тікелей тұмшапештің төменгі бөлігіне орналастыруға болмайды. Жиналып қалған жылу пештің негізін бұзуы мүмкін.

26. Тамақ азықтарын тұмшапешке салған немесе оның ішінен тамақты шығарған кезде үнемі термотұрақты қолғапты пайдалаңыз.

27. Аспапты өзіңіздің жады қызметіңізге немесе координацияңызға ықпал етуі мүмкін жағдайда, мысалы, дәрінің және/немесе алкогольдің әсерімен, пайдалануға болмайды.

28. Алкогольді тамақпен араластырған кезде сақ болыңыз. Алкоголь жоғары температура кезінде буланады және ыстық беттермен жанасқан кезде өрт шығуы мүмкін.

29. Әрбір пайдаланғаннан кейін аспаптың өшірулі екендігін тексеріңіз.
30. Егер аспап бұзылған немесе көзге көрінетін бқзылыстары бар болса, онда оны пайдалануға болмайды.
31. Штепсельдік айырды дымқыл қолмен ұстауға болмайды. Аспапты электрлік қуаттандыру желісінен өшіру үшін қуаттандыру бауынан тартуға болмайды: үнемі айырды қолыңызбен ұстаңыз.
32. Егер есіктің әйнегі жоқ немесе сынған болса, онда аспапты пайдалануға болмайды.
33. Ас пісіруге арналған қағазды тамақпен бірге алдын-ала қыздырылған тұмшапешке салыңыз, оны тұмшапешке немесе тұмшапешке арналған аксессуарға (қаңылтыр таба, сымды тор ж.с.с.) төмеу керек.
34. Аспапқа балалар үшін қолжетімді болуы мүмкін заттарды салуға болмайды.
35. Тор мен қаңылтыр табаны бағыттаушыға дұрыс орнату маңызды.
Торды немесе қаңылтыр табаны екі бағыттаушының ортасына орнатыңыз және оған тамақ қоярдың алдында оның сенімді ұсталынып тұрғанына көз жеткізіңіз.
36. Тұмшапештің қыздыратын элементтеріне қол тигізу қаупінің алдын алу үшін пісіруге арналған қағаздың шетінен шығып тұруы мүмкін артық бөліктерін алып тастаңыз.
37. Тұмшапешті ешқашан өзіңіздің пісіруге арналған қағазыңызда көрсетілген максималдық температурадан жоғары температура кезінде пайдалануға болмайды. Пісіруге арналған қағазды тұмшапештің түбіне орналастыруға болмайды. Тұмшапештің қыздыратын элементтеріне қол тигізу қаупі үшін пісіруге арналған қағаздың шетке шығып тұрған артық бөліктерін алып тастаңыз.
38. Ауыр заттарды ашық есікке қоюға және есікке балалардың отыруына жол бермеңіз. Бұл пештің ауып кетуіне немесе есіктің ілмегінің бұзылуына әкелуі мүмкін.
39. Қаптамалық материалдар балалар үшін қауіп тудырады. Қаптамалық материалдарды балалар үшін қолжетімсіз жерде сақтаңыз.
40. Әйнекті тазалау үшін абразивтік тазалайтын құралдарды немесе үшкір металл қырғыштарды пайдалануға болмайды, себебі, есік әйнегінің бетінде пайда болуы мүмкін сызаттар әйнектің сынуына әкелуі мүмкін.

41. Пайдаланушы пешті өздігінен жөндемеуі керек.
42. Пайдаланған кезде тұмшапештің ішкі және сыртқа беттері ыстық болады. Тұмшапештің есіін ашқан кезде, ішінен шығатын ыстық буға ұрылмау үшін артқа қарай шегініңіз. Күйіп қалу қаупі бар.
43. Аспапты пайдаланған кезде оны дымқыл қолыңызбен ұстамаңыз.
44. Тазалаған кезде аспапты қосуға болмайды. Бұл электр тогының ұруына әкелуі мүмкін.
45. Тұмшапештің қуатын үйде құрылыс жұмыстары болған кезде өшіру керек. Жұмыстар аяқталғаннан кейін тұмшапешті электрлік желіге қосуды авторландырылған сервис орындауы керек.
46. Қызуға жол бермеу үшін аспапты декоративтік жабынның артына орнатуға болмайды.
47. Хромдалған бағыттаушыларды шешудің алдында аспапты өшіріңіз. Тазалап болғаннан кейін бағыттаушыларды кері тәртіпте орнатыңыз.
48. Шоғырсымды бекітудің нүктелері қорғалуы керек.
49. Тамақты тікелей қаңылтыр табада немесе торда дайындауға болмайды. Тамақты тұмшапешке салардың алдында оны тиісті ыдысқа салыңыз.

Электрлік қауіпсіздік

1. Құралды техникалық сипаттаманың кестесінде берілген мәндерге сәйкес келетін сақтандырғышпен қорғалған тұйықтандырылған розеткаға қосыңыз.
2. Тұйықтандыру жабдығын реттеуді білікті электрик орындауы керек. Біздің компания жергілікті ережелерге сәйкес тұйықтандырылмаған аспапты пайдалануға беру нәтижесінде тууы мүмкін шығын үшін жауапкершілікте болмайды.
3. Аспапты қосқан кезде автоматты түрде өшіргіштерді, аққан токтан қорғайтын автоматтарды пайдалану керек.
4. Қуаттандыру бауы (штепсельдік айыры бар бау) аспаптың ыстық бөліктерімен жанаспауы керек.
5. Егер қуаттандыру бауы (штепсельдік айыры бар бау) бұзылған болса, онда қауіпке жол бермеу үшін ондай бауды өндіруші немесе оның техникалық қызмет жөніндегі диоері немесе білікті қызметкер ауыстыруы керек.

6. Аспапты ешқашан оған су шашу немесе құю арқылы жууға болмайды. Электрлік тогының соғу қаупі бар.
7. ЕСКЕРТУ: Электрлік тогының соғуына жол бермеу үшін шамды ауыстырардың алдында аспаптың қуаты өшірулі екендігіне көз жеткізіңіз.
8. ЕСКЕРТУ: Қызмет көрсету алдында тізбектің барлық байланыстарын электрлік қуаттан ажырату керек.
9. Үзілген немесе бұзылған бауларды немесе ұзартқыштарды пайдалануға болмайды; тек түпнұсқалық бауды пайдалану керек.
10. Штепсельдік айырды розеткаға қосқан кезде розеткада сұйықтықтың немесе ылғалдың жоқ екендігіне көз жеткізіңіз.
11. Тұмшапештің артқы панелі де пайдалануға беру кезінде қызады. Электрлік қосылыстар артқы панельмен жанаспауы керек, кері жағдайда қосылыстар бұзылуы мүмкін.
12. Қосатын шоғырсымдарды тұмшапештің есігіне бекітуге және шоғырсымдарды ыстық бет арқылы төсеуге болмайды. Егер бау еріп кетсе, бұл тұмшапештің қысқаша тұйықталуына, тіпті өртке әкеп соғуы мүмкін.
13. Орнату, техникалық қызмет көрсету, тазалау және жөндеу үшін аспапты электрлік қуаттандыру желісінен өшіріңіз.
14. Қуаттандыру бауы бұзылған жағдайда, қауіпті жағдайларға жол бермеу үшін оны ұқсас бауға алмастыру үшін өндірушіге, авторландырылған сервистік орталыққа немесе кез-келген білікті маманға жүгіну керек.
15. Ұшқынға жол бермеу үшін штепсельдік айырдың розеткаға тығыз салынғанына көз жеткізіңіз.
16. Аспапты тазалаған кезде бумен тазалағыштарды пайдалануға болмайды, кері жағдайда бұл электрлік тогының соғуына әкелуі мүмкін.
17. Аспап барлық байланыстарды желіден ажыратуға мүмкіндік беретін ажыратқыш құрал арқылы электрлік желіге қосылуы керек.
18. Аспап «Y» типті қуаттандыру бауымен жасақтандырылған.
19. Жылжымайтын қосылыстар көп полюстік өшіруді қамтамасыз ететін қуаттандыру көзіне қосылуы керек. Артық күш жұмсаудан қорғанысы III санаттан төмен аспаптар үшін өшіру құралы сымның кодына сәйкес келетін бекітілген кернеуі бар қуаттандыру көзіне қосылуы керек.

Мақсатты пайдалану

1. Осы құрал тұрмыстық жағдайларда пайдалануға арналған. Аспапты коммерциялық пайдалануға жол берілмейді.

2. Осы аспап тамақ дайындауға арналған. Оны бөлмені жылыту сияқты басқа мақсаттарда пайдалануға болмайды.

3. Осы аспапты оларды қыздыру үшін жылыту жолы арқылы киімді, сүлгілерді кептіру үшін пайдалануға болмайды.

4. Өндіруші құралды дұрыс емес пайдалану немесе жұмыс істеу нәтижесінде туған қандай да бір бұзылыстар үшін жауапкершілікте болмайды.

5. Аспапты азықты еріту, қуырып пісіру, қуыру және грильде дайындау үшін пайдалануға болады.

6. Сіз сатып алған аспаптың қызмет ету мерзімі 5 жылды құрайды. Осы кезең ішінде осы аспаптың жұмысына қажетті қосалқы бөлшектерді өндіруші ұсынатын болады.

ЭЛЕКТРЛІК ҚОСЫЛЫС

Осы пешті орнату мен қосуды уәкілетті сервис және өндіруші көрсеткен нұсқауларға сәйкес орындалуы керек. Аспапты жақсы желдетуді қамтамасыз ететін пешке арналған бөлек орынға орнату керек.

Аспапты электрлік желімен қосуды тұйықтандырудың тиісті жүйесі бар розетка арқылы ғана орындау керек. Егер аспапты орныту орнында тұйықтандыру жүйесі бар розетка жоқ болса, онда уәкілетті қызметкерге хабарласыңыз. Өндіруші қуаттандырудың тұйықтандырылмаған жүйесіне аспапты қосу нәтижесінде туған шығын үшін жауапкершілікте болмайды. Сіздің тұмшапешіңіздің айыры тұйықтандырумен жарақтандырылған, қосуға арналған розетка да тұйықтандырылғанына көз жеткізіңіз. Асапты орнатқаннан кейін розетка оғай қол жететін жерде орналасуы керек.

Сіздің пешіңіз 220-240 V 50/60 Hz электрлік қуаттандыруға сәйкес дайындалған. Және AC қуаттылығы 16 Amp сақтандырғышын ортануды талап етеді. Егер сіздің желі көрсетілген мәндерден ерекшеленетін болса, онда уәкілетті сервиспен немесе кәсіби электрикпен хабарласыңыз.

Электрлік сақтандырғышты ауыстыру қажет болған жағдайда, электрлік қосылыс келесі жолмен орындалғанына көз жеткізіңіз:

- қоңыр шоғырсым фазаға (жұмыс байланысы);
- көк шоғырсым бейтарап байланысқа;
- сары-жасыл шоғырсым тұйықтандыру байланысына қосылған.

Қуаттандыру тізбегінің ажыратқыштары пайдаланушы үшін қолжетімді жерде орналасуы керек.

Қуаттандыру шоғырсымы (айыры бар шоғырсым) аспаптың қызатын беттерімен байланыспауы керек.

Қуаттандыру шоғырсымы (айыры бар шоғырсым) бұзылған жағдайда, қауіпті жағдайлар туудың алдын алу мақсатында оны дайындаушы немесе оның сервистік агенттілігі немесе кәсіпкер ауыстыруы керек.

АСПАПТЫҢ СИПАТТАМАСЫ

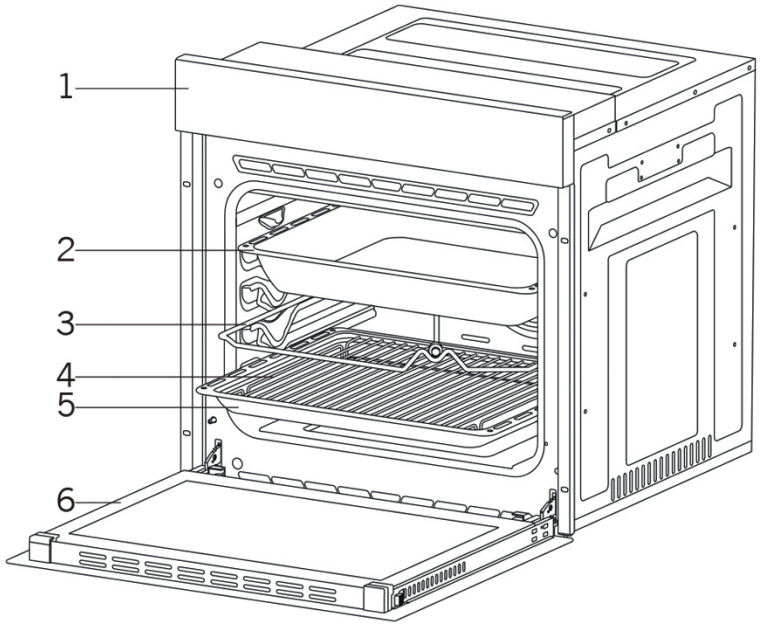

1. Басқару панелі
2. Терең қаңылтыр таба*
3. Шанышқы*
4. Қаңылтыр таба арналған тор*
5. Стандарттық қаңылтыр таба
6. Тұмшапештің есігі

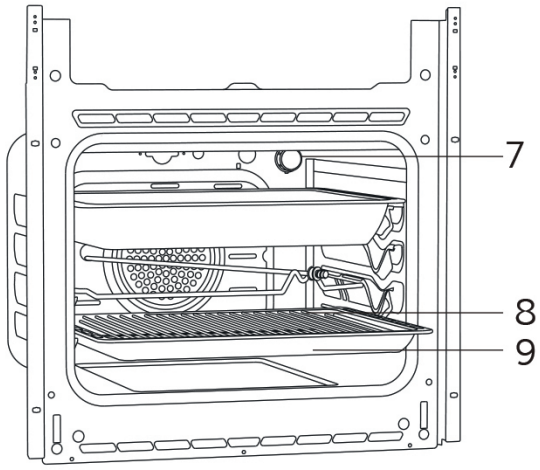

7. Лампа

** моделіне байланысты*

Аксессуарлары (таңдамалы түрде, қосымша опциялар)

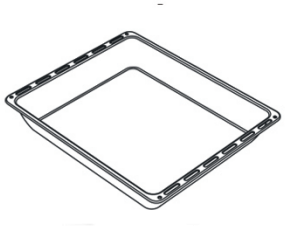	**Терең қаңылтыр таба*** Нан-бөлішке өнімдерін пісіру, үлкен пісірме, сұйық тамақтар дайындау үшін қолданылады. Кекстер пісіру үшін, сонымен қатар ет тамақтарын пісірген немесе мұздатылған азықтарды грильде ертікен жағдайда май жинауға арналған жинағыш ретінде пайдаланылады.
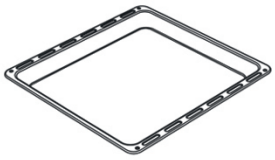	**Қаңылтыр таба/Әйнекті қаңылтыр таба*** Нан-бөлішке өнімдерін (печенье, бисквиттер ж.т.б.) пісіру, азықтарды еріту үшін пайдаланылады.
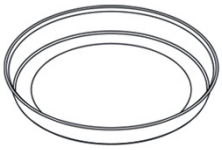	**Дөңгелек таба*** Нан-бөлішке өнімдерін пісіру, азықтарды еріту үшін пайдаланылады.
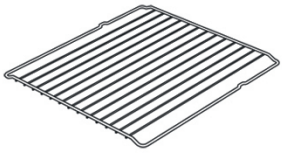	**Тор (гриль)** Қуырып пісіру үшін, сонымен қатар азықтарды пісіруге орналастыру, қажетті дәрежеде қуырып пісіру немесе еріту үшін пайдаланылады.
	**Телескопиялық бағыттаушылар*** Телескопиялық бағыттаушылардың арқасында жайпақ табақтар немесе торлар оңай орнатылып, шешіледі.
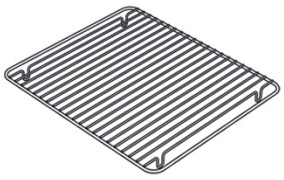	**Қаңылтыр табаға арналған тор*** Қуырып пісіру кезінде күйіп кетуі мүмкін жаншылған тамақ сияқты азықтар жайпақ табаның ішіне торға салынады. Осылайша, азықтың жайпақ табаққа жабысуына және күйіп кетуіне жол берілмейді.
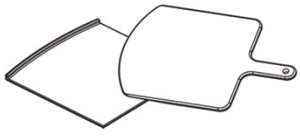	**Пицаға арналған тас және тақта*** Олар пицца, нан, құймақ пісіру және пісірілген тамақты тұмшапештен шығару үшін пайдаланылады.
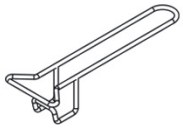	**Қаңылтыр табаның тұтқасы*** Ыстық қаңылтыр табаларды ұстау үшін пайдаланылады.

Техникалық сипаттамасы*

Сипаттамасы	Кірістірілген тұмшапеш 60 см (6 функцияға дейін)			
Шамның қуаттылығы	15-25 Вт			
Термостат	40-240 / Max °C			
Төменгі қыздырғыш	1200 Вт			
Жоғары қыздырғыш	1000 Вт			
Турбо қыздырғыш	1800 Вт			
Грильдің қыздырғышы	Кіші гриль	1200 Вт	Үлкен гриль	2400 Вт
Кернеуі	220-240 В 50/60 Гц			

Сипаттамасы	Кірістірілген тұмшапеш 60 см (8 функцияға дейін)			
Шамның қуаттылығы	15-25 Вт			
Термостат	40-240 / Max °C			
Төменгі қыздырғыш	1200 Вт			
Жоғары қыздырғыш	1000 Вт			
Турбо қыздырғыш	1800 Вт			
Грильдің қыздырғышы	Кіші гриль	1000 Вт	Үлкен гриль	2000 Вт
Кернеуі	220-240 В 50/60 Гц			

Аспаптың техникалық сипаттамасын жақсарту мақсатында алдын-ала ескертусіз аспапқа өзгерістер енгізілуі мүмкін.

Бұйымның белгілерінде берілген немесе бұйыммен бірге жеткізілген қосымша баспа құжаттамада декларацияланатын мәндер белгіленген стандарттарға сәйкес зертханалық жағдайларда алынған мәндер болып табылады. Бұл мәндер бұйымды пайдалану амалына және оны пайдалануға беру шарттарына байланысты ауысуы мүмкін.

Нұсқаулықта берілген суреттер схемалық болып табылады және өнімнің шынайы түрін көрсете бермейді.

АСПАПТЫ ОРНАТУ

Аспаптың құмысқа қабілеттілігін қамтамасыз ету мақсатында электрлік жабдықтың талаптарға сәйкес келетіндігіне көз жеткізіңіз. Сәйкессіздік жағдайында тиісті түзетуді жасау үшін кәсіби электрикті немесе жөндеушіні шақырыңыз. Өндіруші операцияларды уәкілетті емес тұлғалар орындаудың нәтижесінде туған зиян үшін жауапкершілікте болмайды, бұл кепілдеме әрекетінің тоқтауына әкеледі.

ЕСКЕРТУ: Сатып алушы аспап пен электрлік жабдықты орналастыратын орынды дайындау үшін жауапкершілікте болады.

ЕСКЕРТУ: Бұйымды монтаждау кезінде жергілікті стандарттар электрлік жұмыстар бөлігінде белгілеген ережелерді сақтау керек.

ЕСКЕРТУ: Аспапты орнату алдында оны қандай да бір бұзылыстардың бар-жоқтығына тексеріңіз. Егер аспап бұзылған болса, онда оны орнатуға болмайды. Бұзылған аспаптар сіздің қауіпсіздігіңіз үшін қауіп тудырады.

Орнатуға қатысты маңызды ескертулер:

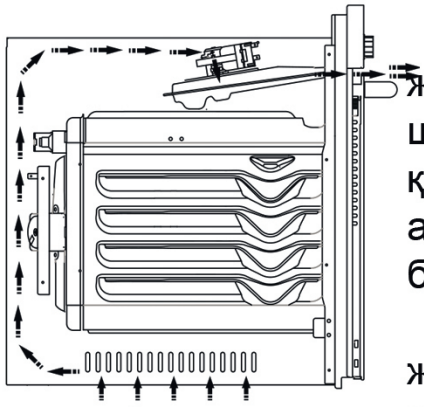

1-сурет

Пеш жұмыс істеген кезде суытатын желдеткіш артық буды сыртқа қарай шығаратын және аспаптың сыртқы беттерінің қатты қызуының алдын алатын болады. Бұл аспаптың дұрыс жұмыс істеуіне және тамақты бірқалыпты дайындау үшін керек.

Тамақ пісіру аяқталғаннан кейін желдеткіш жұмыс істеуін жалғастырады. Суыту аяқталған кезде желдеткіш автоматты түрде өзі өшеді.

Аспапты орнатуға арналған жердің артқы жағында аспаптың сапалы және дұрыс жұмысына арналған кеңістікті қарастыру керек.

Бұл кеңістікті жабуға болмайды, себебі, ол аспаптың желдету жүйесінің дұрыс жұмысына қажетті.

Монтаждауға арналған дұрыс орын

Бұйымның дизайны нарықта қолжетімді үстелдің үстіңгі тақтайына сәйкес әзірленген. Аспап пен ас үйдің қабырғаларының немесе жиһаздың арасында қауіпсіз арақашықтық қалдыру керек. Тиісті арақашықтық үшін келесі бетте ұсынылған диаграмманы қараңыз (мәндер мм берілген).

• Пайдаланатын материалдар, синтетикалық ламинат және желімденетін материалдар ыстыққа төзімді (кемінде 100°C) болуы керек.

• Ас үй шкафтары аспаппен бір деңгейде болуы және бекітілген болуы керек.

• Егер пештің астында жылжымалы жәшік болса, онда пеш пен жәшіктің арасында панель орнату керек.

ЕСКЕРТУ: Аспапты тоңазытқыштарға немесе суытатын аспаптарға жақын орнатуға болмайды. Аспаптан шығатын ыстық суытатын аспаптардың энергияны тұтынушылығын арттыруы мүмкін.

ЕСКЕРТУ: Аспапты жылжыту үшін есікті немесе есіктің тұтқасын пайдалануға болмайды.

Кірістірмелі тұмшапешті орнату

Орнату алдында аспапты пайдаланатын орынды анықтау алу керек.

Аспапты ауаның қатты ағындары бар жерлерге орнатуға болмайды.

Аспапты кем дегенде екі адам жылжытуы керек. Еден жабынының бұзылысына жол бермеу үшін аспапты сүйретуге болмайды.

Аспаптың сыртындағы және ішіндегі барлық тасымалдау материалдарын алып тастаңыз. Аспаптан барлық материалдар мен құжаттаманы алыңыз.

Үстелдің үстіңгі тақтайына сай орнату

Бөлек орын 2-суретте көрсетілген өлшемге сәйкес келуі керек.

Бөлек орынның артқы бөлігінде қажетті желдетуді қамтамасыз ету мақсатында суретте көрсетілгендей кеңістікті қамтамасыз ету керек.

Орнатқаннан кейін қалуы керек үстелдің үстіңгі тақтайы мен аспаптың жоғары бөлігінің арасындағы кеңістік 5-суретте «A» әрпімен белгіленген. Бұл кеңістік желдету үшін керекті және жабылмауы керек.

Шкафқа орнату

Бөлек орын 4-суретте көрсетілген өлшемдерге сәйкес келуі керек.

Бөлек орынның артқы бөлігінде, төменгі жоғары бөліктерде қажетті желдетуді қамтамасыз ету мақсатында суретте көрсетілгендей кеңістікті қамтамасыз ету керек.

Орнату шарттары

Аспаптың өлшемдері 3-суретте берілген.

Жиһаздың беті мен орнату үшін пайдаланатын монтаждық

Аспаптың төңкеріліп кетуіне жол бермеу үшін орнатуға арналған бөлек орын бекітілуі, ал негіз жазық болуы керек.

Бөлек орынның негізі 60 кг минималдық жүктемені көтеруі керек.

Пешті орнату және бекіту

Пешті бөлек орынға бір немесе одан да көп адамның көмегімен орнатыңыз.

Аспаптың жиектемесі мен жиһаздың алдыңғы бөлігі теңдестірілгеніне көз жеткізіңіз.

Қуаттандыру бауы пештің астында қалмауы, пеш пен жиһаздың арасында қысылып қалмауы және майысып қалмауы керек.

Тқмшапешті жиһазға аспаппен бірге берілетін бұрандалы шегенің көмегімен бекітіңіз. Бұрандалы шегені 5-суретте көрсетілгендей оларды аспаптың жиектемесіне орнатылған пластик бекіткіштерге кигізіп, бұрау керек. Бұрандалы шегелерді тым қатты бұраудың керегі жоқ. Кері жағдайда бұранда бұзылып, пластик бүлінуі мүмкін.

Орнатқаннан кейін тұмшапегтің берік бекітілгендігіне көз жеткізіңіз.

Егер тұмшапеш нашар бекітілген болса, онда оны пайдалану кезінде түсіп кету қаупі бар.

Желіге қосу

Тұмшапешті қосатын орын тиісті розеткамен жабдықталуы керек.

Желінің кернеуі аспаптың типтік этикеткасында көрсетілген мәндерге сәйкес келуі керек.

Аспапты қосу электрлік желінің жергілікті және ұлттық стандарттарына сәйкес орындалуы керек.

Аспапты орнатуды бастаудың алдында желідегі қуатты өшіріңіз.

Орнату үдерісі аяқталғанға дейін аспапты желіге қоспаңыз.

Монтаждау



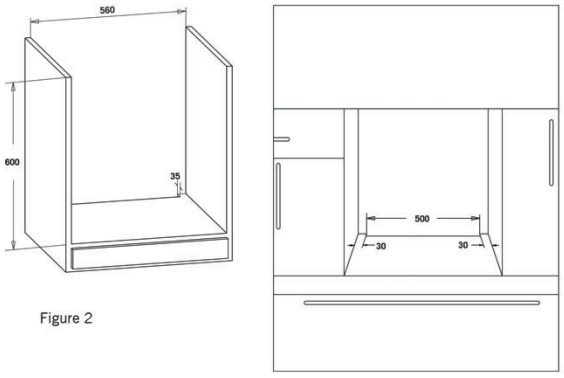

Figure 2

2-сурет

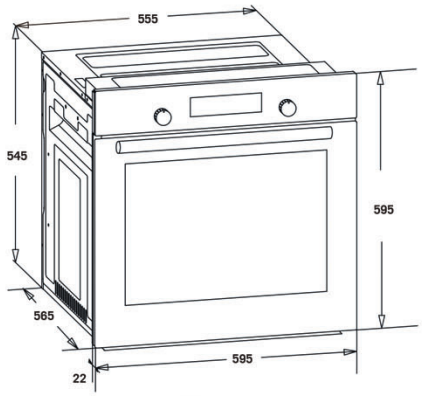

3-сурет



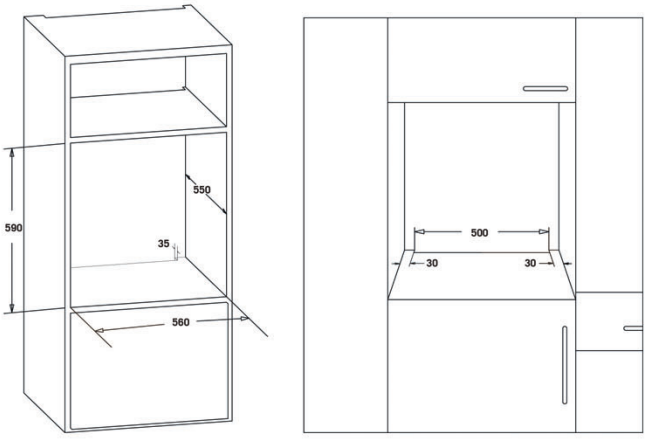

4-сурет

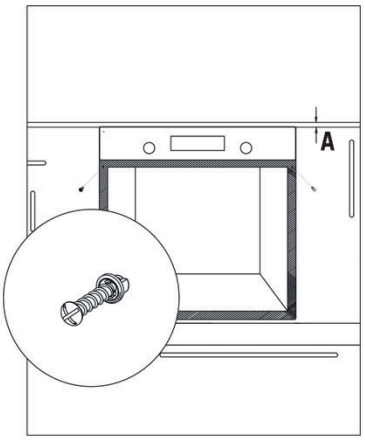

5-сурет

БАСҚАРУ ПАНЕЛІ

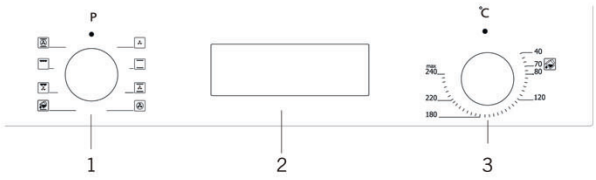

1. Тұмшапеш тәртіптерін ауыстырғыш
2. Механикалық немесе сандық таймер (жоқ болуы мүмкін)
3. Термостат*

* модельге байланысты

ЕСКЕРТУ: Басқарудың көрсетілген панелі мысал ретінде ғана берілген. Өзіңіздің аспабыңызда орнатылған басқару панеліне бейімделіңіз.

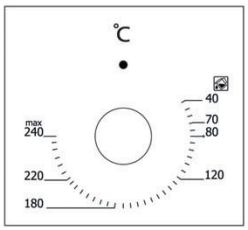

Термостат: пеште тамақ дайындаудың температурасын белгілеу үшін қолданылады. Тамақты пешке салғаннан кейін релені аударыңыз және қажетті температураны белгілеңіз. Әртүрлі тамақтарды дайындау температурасын білу үшін тамақ дайындау кестесін қараңыз.

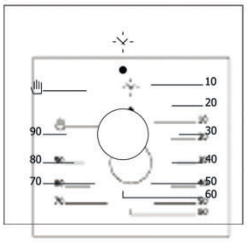

Механикалық таймер*: тамақ дайындаудың уақытын белгілеу үшін қолданылады. Тамақ дайындаудың белгіленген уақыты аяқталған кезде таймер қыздыратын элементтерді өшіреді және сипатты дыбыс беріледі. Әртүрлі тамақтар дайындау туралы ақпаратты тамақ дайындау кестесінен қараңыз.

Батырмалы ауыстырғыштарды пайдалану

Жылжитын ауыстырғыштары бар модельдерде баптауды тұтқа жылжытылған кезде ғана жүзеге асыруға болады.

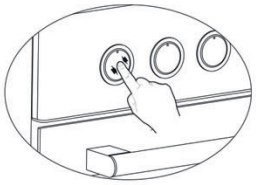

Сол жақтағы суретте көрсетілгенде, тұтқа жылжу үшін тұтқаны басып, қоя беріңіз.

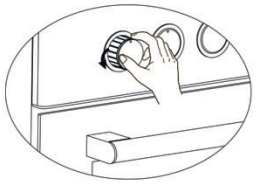

Тұтқа алға қарай жылжытылған кезде тұтқаны оңға емесе солға бұзаудың қажетті ауыстырғыштарын жүзеге ауыстыруға болады.

ПАЙДАЛАНУҒА БЕРУ

Алғаш рет пайдалану

Аспапты нұсқаулыққа сәйкес орнатуға қатысты жұмыстарды орындап болғаннан кейін келесі әрекеттерді жасау керек:

1. Тұмшапештің ішінде тұрған барлық этикеткалар мен аксессуарларды шығарыңыз және аспаптың сыртқы жағындағы қорғаныс үлдірін алып тастаңыз.
2. Аспаптың ішкі бөлігін шаңнан және қаптаманың бөліктерін дымқыл матамен сүртіңіз. Пештің іші бос болуы керек. Құралдың айырын розеткаға салыңыз.
3. Термостаттың релесін максималдық температураға (240 Мак. °С) қойыңыз және пешке жабық есікпен 30 минут жұмыс істетіңіз. Бұл жерде жеңіл түтін мен иіс пайда болады, бұл – қалыпты жағдай.
4. Осы үдерістен кейін пештің сууын күтіңіз, ішкі бөлігін жылы сабынды сумен жуып, таза құрғақ орамалмен сүрте аласыз. Сіз енді өз пешіңізді қолдана аласыз.

Пешті стандартты пайдалануға беру

1. Тамақ дайындауды бастамас бұрын термостат релесін азықтарға сәйкес қажетті температураның күйіне белгілеп қойыңыз.
2. Механикалық таймері бар модельдерде, сіз таймер реленің көмегі арқылы тамақ дайындаудың қажетті уақытын белгілей аласыз. Белгіленген уақыт өткеннен кейін таймер қыздырғыштарды өзгертеді және сипатты дыбыс шығарады.
3. Сандық таймері бар модельдерде белгіленген мәліметтерге сәйкес тамақ пісіру уақыты аяқталғаннан кейін таймер қыздырғыштарды өшіреді және сипатты дыбыс беріледі.
4. Тамақ дайындау үдерісі аяқталғаннан кейін аспаптың суыту жүйесі жұмысын жалғастырады. Аспап осы тәртіпте толық суығанға дейін аспаптың қуатын өшіруге болмайды. Суыту аяқталғаннан кейін жүйе автоматты түрде өшеді.

Гриль* тәртібін пайдалану

1. Сіз азықтарды жоғарғы деңгейге салған кезде, олар грильдің қыздыратын элементімен жанаспауы керек.
2. Тұмшапешті гриль тәртібіне 5 минут ішінде қыздыруға кеңес беріледі.
3. Ауаның жақсы циркуляциясын қамтамасыз ету үшін тамақ тұмшапештің орасында болуы керек.

Грильді қосу үшін:

1. Гриль тәртібін таңдаңыз;
2. Артынан оны керекті температураға орнатыңыз.

Грильді өшіру:
Функцияны таңдауды ауыстырғышты «Өшірулі» күйіне келтіріңіз.
ЕСКЕРТУ: Грильде тамақ дайындаған кезде есікті жабық ұстаңыз.

Шанышқыны пайдалану

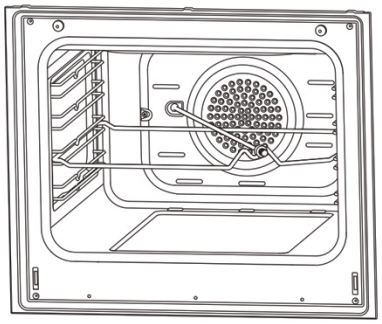

6-сурет
* модельге байланысты

Шанышқыны жиектемеге орнатыңыз. Шанышқысы бар жиектемені керекті деңгейге жылжытыңыз. Май жинауға арналған табаны төменгі бөлікке орналастырыңыз. Келесі тазалауды жеңілдету үшін оның ішіне су құйып қойыңыз, шанышқыдан пластик тұтқаны шешуді ұмытпаңыз. Грильде тамақ дайындап болғаннан кейін пластик тұтқаны шанышқыға орнатып, дайын тамақты тқмшапештен шығарыңыз.

Ас дайындау тәртіптері

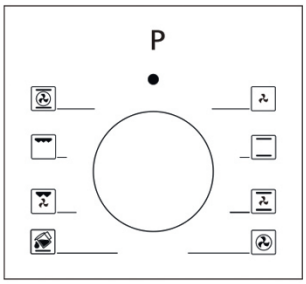

Тұмшапеш тәртіптерін ауыстырғыш:
Тәртіптердің саны тұмшапеш моделіне байланысты болады.

Ас дайындау тәртіптердің түрлері* мен оларға берілетін түсініктер төмнеде ұсынылған.

	Төменгі және жоғары қыздыру элементтері		Төменгі және жоғары қыздыру элементтері
	Төменгі қыздыру элементі және желдеткіш		Төменгі қыздыру элементі және желдеткіш
	Гриль мен шанышқы		Гриль мен шанышқы
	Жоғары қыздыру элементі және желдеткіш		Жоғары қыздыру элементі және желдеткіш
	Мульти-функционалдық тамақ дайындау (3D)		Мульти-функционалдық тамақ дайындау (3D)
	Төменгі қыздыру элементі		Төменгі қыздыру элементі
	Шағын гриль және желдеткіш		Шағын гриль және желдеткіш

Төменгі қыздыру элементі: Бәліштерді қытырлақ негізбен пісіру. Жоғары қыздыру элементі: Нанды қызарта түсу, тамақ дайындауды аяқтау.

Төменгі және жоғары қыздыру элементі: Азықтарды тұмшапеш шкафының бір деңгейінде дайындау.

Төменгі қыздыру элементі және желдеткіш: Салмасы бап пісірмені дайындау үшін қолданылады.

Төменгі және жоғары қыздыру элементтері және желдеткіш: Ет тағамдары мен лазанья дайындауға арналған.

* модельге байланысты

Тор (гриль): Тор бифштекс, сосиска және балық сияқты тамақтарды грильде дайындау үшін қолданылады. Тамақты грильде дайындау кезінде тордың астына аздаған мөлшерлі суы бар қаңылтыр табаны орнату керек.

Турбо қыздырғыш және желдеткіш: Тамақты дайындау, қуыру және кептіруге арналған. Тәртіптегіге қарағанда 20-40 градус төмен температураны (жоғарғы және төменгі қыздыру) орнатыңыз.

Гриль және желдеткіш: Ет тағамдарын дайындауға арналған. Тамақты грильде дайындау кезінде тордың астына аздаған мөлшерлі суы бар қаңылтыр табаны орнату керек.

Мульти-функционалдық тәртіп (3D): Тұмшапеш шкафын ыстық ауаның ағысымен жылдам қыздыру үшін керек, сонымен қатар жоғары және төменгі қыздыратын элементтер де істейді. Қарқынды қыздыруды талап ететін тамақтарды қаңылтыр табада дайындауға арналған.

АС ДАЙЫНДАУҒА ҚАТЫСТЫ КЕҢЕСТЕР

Біз өзіміздің зертханаларда тестілеуден өткізген тамақтарды дайындауға қатысты кеңестер төменде кестеде берілген. Тамақ дайындау уақыты желінің кернеуіне, азықтардың ерекшеліктеріне, мөлшері мен тепмературасына байланысты өзгеруі мүмкін.

Төменде ұсынылған кестені қолдану арқылы дайындалған тамақтар сіздің талғамыңызға сай келмеуі мүмкін. Сіз өздігіңізден өзіңізге сай келетін дайындау тәртіптерін таба аласыз.

ЕСКЕРТУ: Азықтарды тұмшапешке орналастырардың алдында оны алдын-ала 7-10 минут қыздырып алу керек.

Ас дайындау кестесі (6 функцияға дейін)

Тамақ	Дайындау функциясы	Температура (°C)	Сөре	Уақыты (мин.)
Торт	төменгі+жоғары қызд.элемент/желдеткіш	170-180	2-3	35-45
Тәтті бәліш	төменгі+жоғары қызд.элемент/турбожелдеткіш	170-180	2	25-30
Бәліштер	төменгі+жоғары қызд.элемент/желдеткіш	180-200	2	35-45
Печенье	төменгі+жоғары қызд.элемент	170-180	2	20-25
Шарлотка	төменгі+жоғары қызд.элемент/турбожелдеткіш	180-190	1	50-70
Бисквит	төменгі+жоғары қызд.элемент	200/150*	2	20-25
Пицца	төменгі+жоғары қызд.элемент+желдеткіш	180-200	3	20-30
Лазанья	төменгі+жоғары қызд.элемент	180-200	2-3	25-40
Меренг (безе)	төменгі+жоғары қызд.элемент	100	2	50
Грильдегі тауық**	Гриль+желдеткіш	200-220	3	25-35
Қуырылған балық**	Гриль+желдеткіш	200-220	3	25-35
Сүйегі жоқ стейк**	Гриль+желдеткіш	Max	4	15-20
Фрикадельки**	Гриль+желдеткіш	Max	4	20-25

*алдын-ала қыздырусыз. Тамақ дайындау уақытының алғашқы жартысы 200°C, қалған уақыты – 150°C температура кезінде.
**Тамақ дайындаудың ұзақтығының ортасында азықты аудару керек.

(8 функцияға дейін)

Тамақ	Дайындау функциясы	Температура (°C)	Сөре	Уақыты (мин.)
Торт	төменгі+жоғары қызд.элемент/желдеткіш	170-180	2-3	30-35
Тәтті бәліш	төменгі+жоғары қызд.элемент/турбожелдеткіш	170-180	2-3	25-30
Бәліштер	төменгі+жоғары қызд.элемент/турбожелдеткіш	180-200	2-3	30-35
Печенье	төменгі+жоғары қызд.элемент/тербожелдеткіш	170-180	2-3	20-30
Шарлотка	төменгі+жоғары қызд.элемент/турбожелдеткіш	180-190	2-3	40-50
Бисквит	төменгі+жоғары қызд.элемент	200/150*	2-3	25-30
Пицца	төменгі+жоғары қызд.элемент+желдеткіш	180-200	3	20-30
Лазанья	төменгі+жоғары қызд.элемент	180-200	2-3	20-25
Меренг (безе)	төменгі+жоғары қызд.элемент+желдеткіш	100	2-3	60-70
Грильдегі тауық**	Гриль/төменгі-жоғары+желдеткіш	200-220	2-3	25-30
Қуырылған балық**	Гриль	190-200-220	3-4	20-25
Сүйегі жоқ стейк**	Гриль	230	5	25-30
Фрикадельки**	Гриль	230	5	20-35

*алдын-ала қыздырусыз. Тамақ дайындау уақытының алғашқы жартысы 200°C, қалған уақыты – 150°C температура кезінде.
**Тамақ дайындаудың ұзақтығының ортасында азықты аудару керек.

Пицца пісіруге арналған тасты пайдалану

Пицца пісіруге арналған тасты пайдаланған кезде тасты ордың үстіне қойыңыз және тұмшапешті пицца тәртібінде (турбо + төменгі қыздыру) 30 минут ішінде 230°C кезінде алдын-ала қыздырып алыңыз. Алдын-ала қыздырып алғаннан кейін пицца пісіруге арналған тасты алмай, пиццаны күрекшенің көмегімен тастың үстіне қойыңыз (қатырылған пиццаны салуға болмайды) және 20-25 минут ішінде 180° С температурада пісіріңіз. Пісіріп болғаннан кейін күрекшені пайдаланып, піскен пиццаны тұмшапегтен шығарыңыз.

ЕСКЕРТУ: Пицца пісіруге арналған тасты алдын-ала қыздырылған тұмшапешке салуға бомайды.

ЕСКЕРТУ: Пісіру аяқталғаннан кейін пицца пісіруге арналған тасты ыстық күйінде шығаруға және оны суық беттерге орналастыруға болмайды. Кері жағдайда пицца пісіруге арналған таста сызат пайда болуы мүмкін.

ЕСКЕРТУ: Пицца пісіруге арналған тасты ылғалдың әсеріне ұшыратуға болмайды.

КҮТІМ КӨРСЕТУ ЖӘНЕ ТАЗАЛАУ

1. Қуаттандыру айырын розеткадан ажыратыңыз.
2. Тұмшапештің ішкі бөліктерін, панелін, қаңылтыр табаларын және басқа бөліктерін тазалау үшін қатты қылшақты, металл қылшақтарды немесе пышақтарды пайдалануға болмайды. Абразивтік, тырнайтын материалдар мен күйдіретін жуатын құралдарды пайдалануға болмайды.
3. Тұмшапештің бөліктерін сабынды ерітіндімен сүртіңіз, сумен жуып, артынан жұмсақ матамен құрғатып сүртіп алыңыз.
4. Әйнек беттерді әйнек тазалауға арналған арнайы құралдармен тазалаңыз.
5. Аспапты тазалау үшін бу-генераторлық тазартқыштарды пайдалануға болмайды.
6. Тұмшапешті тазалау үшін ешқашан қышқылды, еріткіштерді, керосин және басқа жанатын заттарды пайдалануға болмайды.
7. Тұмшапештің қандай да бір бөліктерін ыдыс жуатын машинада жууға болмайды.
8. Дақтар мен кірді кетіру үшін жұмсақ жуатын құралдарды пайдалану керек.

Бумен тазалау

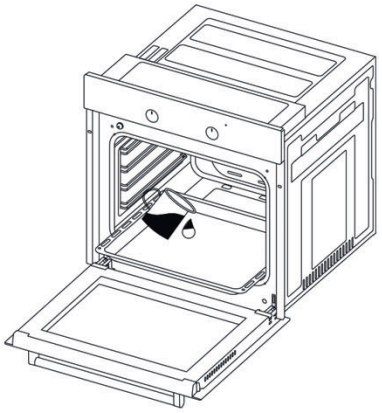

7-сурет

Кірді жібітетін су буының арқасында тұмшапешті оңай жууға көмектеседі.

1. Барлық аксессуарларды тұмшапештен алып тастаңыз.
2. Жарты литр суды қаңылтыр табаға құйыңыз және оны тұмшапеш шкафының төменгі бөлігіне орналастырыңыз.
3. Ауыстырғышты бумен тазалау тәртібіне орнатыңыз.
4. Термостатты 70°C градусқа қойыңыз және пешті 30 минутқа қосыңыз.
5. Тұмшапеш 30 минут жұмыс істегеннен кейін есікті ашыңыз және ішкі бетті ылғалды орамалмен сүртіп алыңыз.
6. Қатты кірді жуу үшін ыдыс жууға арналған сұйықтықты, жылы су мен орамалды пайдаланыңыз, артынан тазартылған кеңістікті құрғатып сүртіп алыңыз.

*моделіне байланысты

Есіктерді тазалау және орнату

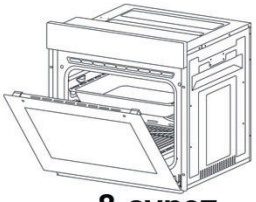

8-сурет

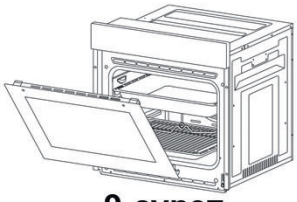

9-сурет

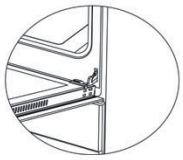

8.1-сурет



8.2-сурет



9.1-сурет



9.2-сурет

Пештің есігін өзіңізге қарай тартып, оны шегіне дейін ашыңыз. Артынан ілмектің құлпын бұрағыштың көмегімен тартыңыз және **8.1-суретте** көрсетілгендей құлыпты ашу үдерісін орындаңыз.

Ілмектің құлпын **8.2-суретте** көрсетілгендей максималдық ашық күйге келтіріңіз. Есікті пешке қосып тұрған екі ілмекті де бірдей күйге келтіріңіз.

Одан кейін **9.1-суретте** көрсетілгендей есікті ілмектің құлпына тірелгенге дейін есікті ашыңыз.

Есікті шешу үшін **9.2-суретте** көрсетілгендей оны жабық күйге келтіріп, екі қолыңызбен жоғары қарай тартыңыз.

Есіктерді орнына орнату үшін шешу үшін сипатталған әрекеттердің бәрін кері тәртіпте жасап шығыңыз.

Әйнекті тазалау

Есіктің сол және оң жағындағы пластик қысқыштарды 10-суретте көрсетілгендей басыңыз және планканы өзіңізге қарай тартыңыз (11-сурет).

Бейінді шешкеннен кейін әйнекті ақырын өзіңізге қарай тартыңыз (12-сурет). Сыртқы әйнек пештің есігінің бейінінде бекітілген.

Әйнектерді шешкеннен кейін сіз оларды оңай тазарта аласыз. Тазалау және күту үдерістерін аяқтағаннан кейін үдерісті кері тәртіпте орындап, әйнекті орнына орнатыңыз. Бейіннің өз орнына берік орнатылғанына көз жеткізіңіз.

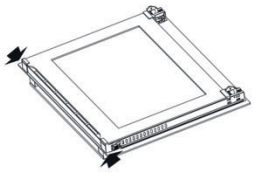

10-сурет

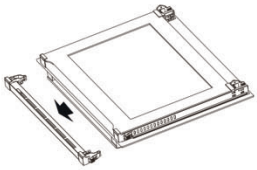

11-сурет

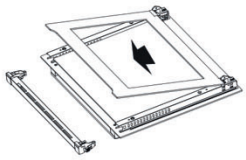

12-сурет

Каталитикалық экрандар*

Каталикалық экрандар бағыттаушылардың астында оң және сол жақтан камерада орналасқан.

Каталикалық экрандар майдық қалдықтарын сіңіреді және тұмшапеш жұмыс істеген кезде оны тазартады.

Каталикалық экрандарды шешу

Каталикалық экрандарды шешу үшін бағыттаушыларды шығарыңыз. Олар осыдан кейін оңай шығады. Оларды 2-3 жылдан кейін ауыстыру керек.

*моделіне байланысты

Қаңылтыр табаның шешілмелі бағыттаушылары

4-деңгей
3-деңгей
2-деңгей
1-деңгей

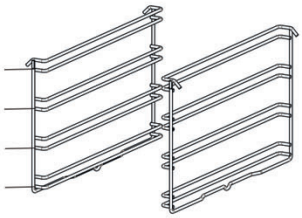

Тұмшапештің ішінде бағыттаушыларды орнатудың дұрыстығын сақтаңыз.
Бағыттаушылардың күйі суретте көрсетілген

Бағыттаушыларды орнату және шеші

Бағыттаушыларды шешу үшін суретте бағдар арқылы көрсетілгендей қысқышты төмен қарай басыңыз. Бағыттаушыларды орнату үшін үдерісті кері тәртіпте орындаңыз.

Шамды ауыстыру

ЕСКЕРТУ: Электрлік ток соғуға жол бермеу үшін шамды ауыстырардың алдында аспаптың электрлік қуаттан өшірілгендігіне көз жеткізіңіз. Тұмшапештің суығанын тексеріңіз.

Әйнек плафонды 13, 14-суретте көрсетілгендей (шамның типіне байланысты) бұрып, шешіңіз.

Плафонды бұрған кезде қиындық туса, қолғапты қолдану керек. Артынан ескі шамды шешіп алып, сондай сипаттамасы бар жаңа шамды орнатыңыз.

Плафонды орнына орнатыңыз, қуаттандыру шоғырсымын розеткаға қосыңыз және шамды ауыстыру үдерісін аяқтаңыз. Енді тұмшапешті пайдалануға болады.

*моделіне байланысты

G9 типті шам

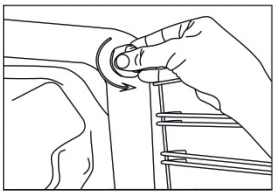

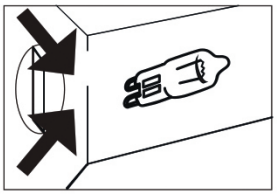

220-240 V, AC
15-25 W

Figure 13

E14 типті шам

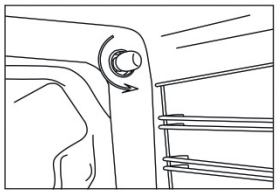

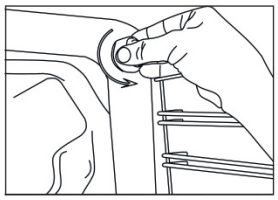

220-240 V, AC
15 W

Figure 14

БҰЗЫЛЫСТАРДЫ ІЗДЕУ ЖӘНЕ ЖОЮ

Егер тұмшапешке қатысты мәселе туған болса, онда төменде берілген кестені пайдалана отырып, бұзылысты жоюға тырысыңыз.

Ықтимал бұзылыстар

Бұзылыс	Ықтимал себебі	Жоюға қатысты кеңестер
Тұмшапеш жұмыс істемейді	Қуаттандыру көзі қолжетмсіз	Электрлік қуаттың бар-жоқтығын тексеріңіз
Тұмшапеш тамақ дайындау кезінде тоқтап қалады	Айыр розеткадан шығып кетуі мүмкін	Штепсельдік айырды розеткаға салыңыз
Тұмшапеш тамақ дайындау кезінде өшіп қалады	Тым ұзақ уақыт ішінде үздіксіз жұмыс жасалған	Тамақ дайындаудың ұзақ циклінен кейін тұмшапешті суыту керек
	Салқындататын желдеткіш жұмыс істемейді	Салқындататын желдеткіштің дыбысын тыңдаңыз
	Тұмшапеш нашар желдетілетін жерге орнатылған	Пайдалануға беру жөніндегі нұсқаулықта көрсетілген тесіктердің барлығы сақталғанына көз жеткізіңіз
	Бір розеткаға бірнеше құралдар қосылған	Розеткаға бір ғана аспапты қосыңыз
Аспаптың сыртқы беті жұмыс кезінде қызады	Тұмшапеш нашар желдетілетін жерге орнатылған	Пайдалануға беру жөніндегі нұсқаулықта көрсетілген тесіктердің барлығы сақталғанына көз жеткізіңіз
Тұмшапештің есіктері дұрыс ашылмайды	Ілмектер мен тығыздағыштар кірленген	Тұмшапешті тазалап, есікті қайта ашып көріңіз
Ішкі жарық күңгірт немесе қосымайды	Плафон кірленген	Плафонды тазалаңыз
	Шамның бұзылуы мүмкін	Сондай сипаттамасы бар жаңа шамды орнатыңыз
Тұмшапешке қол тиген кезде электрлік тогы соғады	Тұйықтандыру тиісті жолмен орындалмаған	Аспаптың тұйықтандыруы бар розеткаға қосылғандығына көз жеткізіңіз
	Тұйықтандыруы жоқ розетка қолданылуда	
Тұмшапештің тесіктерінен бу шығады Тұмшапеште су бар	Су немесе бу дайындалатын тамаққа байланысты анықталған жағдайларда пайда болуы мүмкін. Бұл аспаптың бұзылысы болып табылмайды.	Тұмшапешті суытып, матамен сүртіп алыңыз.
Суытатын желдеткіш тамақ дайындап болғаннан кейін жұмыс істеуді жалғастыруда	Желдеткіш тұмшапештің ішкі кеңістігін желдету үшін уақыттың нақты кезеңінде жұмыс істейді	Бұл аспаптың бұзылысы болып табылмайды, қам жеуге себеп жоқ
Тұмшапеш қызбайды	Тұмшапештің есігі ашық	Есікті жауып, тұмшапешті қайтадан қосыңыз
	Тұмшапештің тәртібі дұрыс емес орнатылған	Тұмшапештің жұмысына қатысты бөлімді оқыңыз (таймерді орнатуды тексеріңіз)*
	Автоматты түрдегі өшіргіш қосылған	Автоматты түрде өшіргішті қосыңыз. Егер қшіргіш қайта қосылса, онда электрик шақырыңыз
Жұмыс істеген кезде түтін шықты	Тұмшапешті алғаш рет қосқанда	Қыздырғыштар күйеді. Бұл бұзылыс болып табылмайды
	Қыздырғышта тамақтың қалдықтары бар	Тұмшапешті қыздырып, тұмшапештің түбіндегі және үстіңгі қыздырғыштың бетіндегі тамақтың қалдықтарын тазалаңыз
Тұмшапеш жұмыс істеген кезде күйгеннің немесе пластиктің иісі шығады	Тұмшапеште пластик немесе термотұрақсыз ыдыс қолданылуда	Жоғары температураға арналған ыдысты қолданыңыз
Тұмшапеш дұрыс тамақ пісірмейді	Тұмшапештің есігі тамақ дайындаған кезде жи ашылады	Егер сіз дайындап жатқан тамақ аударуды талап етпейтін болса, онда тұмшапештің есігін жиі ашпаңыз. Егер сіз есікті жиі ашатын болсаңыз, онда ішкі температура құлайды, бұл тамақ дайындаудың нәтижесіне әсер ететін болады

Тасымалдау ережелері

1. Аспапты тасыған немесе тасымалдаған кезде тұмшапештің есігін және/немесе тұтқасын қолдануға болмайды.
2. Аспапты түпнұсқалық қаптамада тасу және тасымалдау керек.
3. Аспапты жүктегенде, жүктен түсіргенде өте сақ болу керек.

4. Тасу және тасымалдау алдында қаптаманың берік жабық екендігіне көз жеткізіңіз.
5. Аспапты қаптаманы бұзуы мүмкін сыртқы факторлардың (мысалы, ылғал, су ж.т.б.) әсерінен қорғау керек.
6. Тасу және тасымалдау кезінде аспапты соққыдан сақтау керек.

ЭНЕРГИЯНЫ ҮНЕМДЕУГЕ ҚАТЫСТЫ КЕҢЕСТЕР

Берілген кейбір кеңестер сізге аспапты ыңғайлы пайдалануға беруге және электр энергиясын үнемдеуге көмектеседі.
1. Жылу өткізгіштігі жоғары қара және эмальданған ыдыстарды пайдаланыңыз.
2. Егер ол рецептте көрсетілген болса, тұмшапешті алдын-ала қыздырып алыңыз.
3. Тамақ дайындаған кезде тұмшапегтің есігін ашпаңыз.
4. Сіз екінші тамақты басқа деңгейге қойып, бір уақытта бірнеше тамақ пісіре аласыз.
5. Тамақты бірінің артынан бірін дайындаңыз. Тұмшапеш жылуын жоғалтпайды.
6. Тамақ дайындау уақыты аяқталғанға дейін тұмшапешті бірнеше минутқа өшіріңіз. Бұл жағдайда тұмшапештің есігін ашпаңыз.
7. Тамақ дайындаудың алдында қатырылған тамақ азықтарын ерітіп алыңыз.

ЭКОЛОГИЯЛЫҚ ҚАУІПСІЗ КӘДЕГЕ АСЫРУ

1. Осы бұйымның құрамында қауіпті және тыйым салынған заттар жоқ. Электрлік және электрондық жабдықтардың қалдығы туралы ЕК директивасының (WEEE) ережелерінің талаптарына сәйкес келеді.
2. Осы бұйым қайта өңделіп, екінші рет пайдаланыла алатын жоғары сапалы бөлшектер мен материалдардан жасалған.
3. Өз бұйымыңызды оның қызмет ету мерзімі аяқталғаннан кейін басқа тұрмыстық қалдықтармен тастауға болмайды. Оны электрлік және электрондық жабдықтардың қалдықтарын қайта өңдеуге арналған жинақ орнына өткізу керек.

Жұмыс жасап болған бұйымдарды қайта өңдеу жолы арқылы қоршаған орта мен табиғи көздерді қорғауға көмектесуді сұраймыз.

Тасымалдау ережелері

1. Аспапты тасыған немесе тасымалдаған кезде тұмшапештің есігін және/немесе тұтқасын қолдануға болмайды.
2. Аспапты түпнұсқалық қаптамада тасу және тасымалдау керек.
3. Аспапты жүктегенде, жүктен түсіргенде өте сақ болу керек.



Шығарған ел –Түркия
Өндіруші:

«СЕРСИМ ДАЙАНЫКЛЫ ТЮКЕТИМ МАЛЛАРЫ САНАЙИ ВЕ ТАДЖАРЕТ КОЛЛЕКТИФ ШИРКЕТИ ИБРАХИМ ВЕ МУСТАФА УСТАОГОЛУ»,

Заңды мекен-жайы: Кайсери Сербест Бёлгеси Анбар SB Махаллеси 12 Джадде Серсим ситеси KSR-125/130, Апатрман №17, Меликгази, Кайсери, Түркия

Өндіріс мекен-жайы: Сербест Бёлге, 12 Джадде №18, Меликгази, Кайсери, Түркия

Сатып алушылардан шағымдар қабылдауға құзіретті импорттаушы / ұйым:
ЖШС «Foreign Trade company»
БСН 190940025588
Заңды / нақты мекен-жайы: Қазақстан Республикасы Алматы, Сатпаев көшесі, 29 Д-үй, Б-корп., 313- кеңсе

Кепілдік жағдай туындаған болса, авторландырылған қызмет көрсету орталықтарына жүгіну қажет.
Сіздің қаладағы авторландырылған қызмет көрсету орталықтарының тізімі осы пайдалану нұсқаулығында көрсетілген. Егер Сіздің қалада авторландырылған қызмет көрсету орталығы болмаса, тауарды сатып алған дүкенге жүгінуіңіз керек. Сіздің қаладағы қызмет көрсету туралы ақпаратты келесі телефон нөмірлері арқылы біле аласыз:
8 (701) 712 1013

Жарамдылық мерзімі – 12 ай
Қызмет мерзімі – 10 жыл
Тегін кепілдік қызмет - Кепілдік мерзімі аяқталған күннен бастап 4 жыл
Дайындалған күні – өнімде нұсқалған

EAC