FREE STANDING OVEN

50x55 / 50x60 / 60x60 Electrical oven

Электр тұмшапештер




H10-20-180-125 Rev 006

ПАЙДАЛАНУШЫ НҰСҚАУЛЫҒЫ KZ

**Құрметті сатып алушы,**

Біз сіздерге өзіміздің заманауи өндіріс орындарымызда ұқыпты жұмыс жағдайын қамтамасыз ете отырып, жалпы сапаны бақылау тұжырымдамасы аясында шығарылатын осы өнімнің максималды өнімділігін ұсынуға ұмтыламыз.

Сондықтан өнімді қолданар алдында нұсқаулықты мұқият оқып, оны әрдайым қолжетімді жерде ұстауға кеңес береміз.

**Ескертпе:** Бұл пайдаланушы нұсқаулығы бірнеше үлгілер үшін жасалған. Нұсқаулықта көрсетілген кейбір функциялар сіздің өніміңізде болмауы мүмкін.

Аспаптарымыздың барлығы коммерциялық мақсатта емес, тек тұрмыстық жағдайда пайдалануға арналған.

(*) белгісімен таңбаланған өнімдер қосымша болып табылады (жинаққа кірмейді).

**«ЕО электр және электрондық жабдықтар қалдықтары туралы директивасының (WEEE) талаптарына сәйкес келеді.»**

**Мазмұны**

Маңызды ескертулер ..... 38
Пісіру бетінің керамикалық шынысын қорғау әдістері
..... 49
Электрлік қосылыс ..... 50
Бұйымның сипаттамасы ..... 51
Керек-жарақтар ..... 52
Тұмшапештің техникалық сипаттамалары ..... 53
Тұмшапешті орнату ..... 54
Шынжырмен бекіту суреті ..... 55
Басқару панелі ..... 56
Тұмшапешті пайдалану ..... 57
Грильді қолдану ..... 58
Тауық қуыру үшін пайдалану ..... 58
Ас пісіру бетін пайдалану ..... 59
Бағдарламалар түрлері ..... 61
Дайындау кестесі ..... 62
Қызмет көрсету және күтіп ұстау ..... 63
Плита есігін монтаждау ..... 64
Тазалау және техникалық қызмет көрсету
Тұмшапештің шыныдан жасалған алдыңғы есігі ..... 65
Каталитикалық қабырғалар ..... 65
Сөрелер күйі ..... 66
Шамды ауыстыру ..... 66
Грильдің шағылыстыратын табағын пайдалану ..... 67
Ақауларды іздеу және жою ..... 68
Қолдану ережелері ..... 70
Қуат үнемдеу жөніндегі кеңестер ..... 70
Экологиялық талаптарды есепке алумен кәдеге жарату ..... 71
Қаптама туралы ақпарат ..... 71

**МАҢЫЗДЫ ЕСКЕРТУЛЕР**

**1.** Аспапты орнату және жөндеу жұмыстарын **«УӘКІЛЕТТІ СЕРВИС ОРТАЛЫҒЫ»** іске асыру керек. Рұқсаты жоқ тұлғалар орындаған жұмыстар үшін өндіруші жауапкершілік алмайды.

2. Осы пайдалану бойынша нұсқауларды мұқият оқып шығыңыз. Тек осылай ғана аспапты қауіпсіз әрі дұрыс пайдалануға болады.

3. Тұмшапешті пайдалану нұсқаулығына сәйкес пайдаланыңыз.

4. Аспап жұмыс істеп тұрғанда, оның маңайына 8 жасқа толмаған балалар мен үй жануарларын жолатпаңыз.

**5. ЕСКЕРТУ: Грильді пайдаланған кезде, қолжетімді бөліктер ыстық болуы мүмкін. Балалардың қолы жетпейтін жерде сақтаңыз.**

**6. ЕСКЕРТУ: Өрт қатері: пісіру бетінде материалдар сақтауға болмайды.**

**7. ЕСКЕРТУ: Пайдалану кезінде осы құрылғы мен оның бөлшектері қызады.**

8. Аспапты реттеу шарттары зауыттық тақтайшада берілген. (Немесе өндіруші тақтайшасында)

9. Грильді пайдаланған кезде, қолжетімді бөліктер ыстық болуы мүмкін. Пешке жас балаларды жақындатпаңыз.

**10. ЕСКЕРТУ: Осы аспап тек тамақ пісіруге арналған.** Оны бөлмені жылыту сияқты басқа мақсаттарда пайдалануға болмайды.

11. Аспапты тазарту үшін бу тазартқыштарды пайдаланбаңыз.

12. Тамақты тұмшапешке салған соң, оның есігі мұқият жабылғанын тексеріңіз.

13. ЕШҚАШАН отты сумен өшіруге тырыспаңыз. Аспапты қуат көзінен ажыратыңыз да, алауды қақпақпен не өртке төзімді жабынмен жабыңыз.

14. 8 жасқа толмаған балалар үнемі қадағалауда болмаса, оларды аспапқа жақындатуға болмайды.

15. Тұмшапештің ішіндегі қыздыру элементтеріне қол тигізуден аулақ болыңыз.

**16. НАЗАР АУДАРЫҢЫЗ: Тамақ пісіру кезінде аспапты қараусыз қалдыруға болмайды. Ас әзірлеу барысында аспапты қараусыз қалдырмаған жөн.**

17. Егер 8 жастан асқан балалар, физикалық, сенсорлық немесе ақыл-ес мүмкіндігі шектеулі тұлғалар немесе білімі мен тәжірибесі жеткіліксіз тұлғалар бұл аспапты пайдалануы үшін, олар үнемі қадағаланып отыру керек немесе тиісті қауіп-қатерлер туралы хабардар болу керек.

18. Осы аспап тек тұрмыстық жағдайда пайдалануға арнап жасалған.

19. Балалар құрылғымен ойнамауы тиіс. Егер балалар 8 жасқа толмаған болса және ересектердің бақылауында болмаса, оларға аспапты тазалауға және оған күтім жасауға рұқсат етілмейді.

20. Аспап пен қуат сымын 8 жасқа толмаған балалардың қолы жетпейтін жерде сақтаңыз.

21. Аспапты қолдана бастар алдында, перде, шымылдық, қағаз немесе басқа да оңай тұтанатын материалдарды аспаптан алыс қойыңыз. Тұтанғыш немесе оңай жанатын материалдарды аспаптың үстіне не ішіне қоюға болмайды.

22. Желдету арналары ашық болу керек.

23. Аспапты сыртқы таймер немесе бөлек қашықтан басқару жүйесімен пайдалануға болмайды.

24. Консервілер мен шыны банкаларды қыздырмаңыз. Қысымның артуы банкалардың жарылуына себеп болуы мүмкін.

25. Тұмшапештің тұтқасы орамал кептіргіш болып табылмайды. Тұмшапештің тұтқасына сүлгі, т. б. іліп қоюға болмайды.

26. Табалар, плиталар немесе тұмшапешке арналған алюминий жұқалтырды тұмшапештің ең астына салуға болмайды. Жиналған жылу пештің негізін зақымдауы мүмкін.

27. Азық-түлікті тұмшапешке салғанда және тағамды тұмшапештен шығарғанда үнемі жылуға төзімді қолғап киіңіз.

28. Ойлану қабілетіңізге әсер етуі ықтимал дәрі-дәрмек және/немесе алкоголь әсерінен арылмай тұрып аспапты пайдаланбаңыз.

29. Тамаққа алкоголь араластырған кезде сақ болыңыз. Температура көтерілген кезде алкоголь буланып, ол ыстық бетке тиген кезде өрт шығуы мүмкін.

30. Әр қолданыстан кейін аспаптың сөндірілгенін тексеріңіз.

31. Егер аспап ақаулы не көзге көрінетіндей зақымдалған болса, оны пайдаланбаңыз.

32. Штепсель ашасын су қолмен ұстамаңыз. Аспапты қуат желісінен ажырату үшін қуат сымын тартпаңыз; ашаны әрқашан қолмен демеп тұрыңыз.

33. Алдыңғы есіктің әйнегі сынған не алып тасталған болса, аспапты пайдаланбаңыз.

34. Пісіруге арналған қағазды тағаммен бірге алдын ала қыздырылған тұмшапешке немесе оның керек-жарағына (таба, сымды тор, т. б.) салыңыз.

35. Балаларға қолжетімді болуы ықтимал заттарды аспапқа салмаңыз.

36. Сымды тор мен табаны сымды сөрелерге және/немесе табаны сөреге дұрыс қою өте маңызды. Тор немесе табаны екі бағыттауыштың ортасына қойып, оның үстіне тамақ салмас бұрын, тепе-теңдіктің дұрыс екенін тексеріңіз.

37. Тұмшапештің қызып тұрған бөліктеріне тиіп кету қатерінің алдын алу үшін, пісіруге арналған қағаздың керек-жарақ немесе ыдыс шетінен шығып тұрған артық бөліктерін алып тастаңыз.

38. Пісіруге арналған қағаз орамында көрсетілген температура тұмшапеш температурасынан төмен болса, пісіруге арналған қағазды пайдалануға болмайды. Пісіруге арналған қағазды тұмшапештің төменгі жағына төсемеңіз.

39. Есік ашық кезде оған ауыр зат қоюға немесе балалардың есікке отыруына жол беруге болмайды. Оның нәтижесінде тұмшапеш аударылып кетуі немесе есік ілмектері зақымдалуы мүмкін.

40. Қаптама материалдары балаларға қауіп төндіруі мүмкін. Қажет болған жағдайда қаптау материалдарын балалардың қолы жетпейтін жерде сақтаңыз.

41. Есіктің шынысын тазалау үшін абразивті тазартқыш құрылдарды немесе үшкір металл қырғыштарды қолданбаңыз, өйткені олар беткі қабаттың сырылуына, нәтижесінде, әйнектің шытынауына әкеп соғуы мүмкін.

42. Керамикалық пісіру кемпірегінің шыны бетін қатты металмен соқпаңыз; бұл резисторлардың бүлінуіне себеп болуы мүмкін. Бұл электр тогының соғуына әкелуі мүмкін.

43. Пайдаланушы пешті өз бетімен жөндемеуі керек.

44. Газ жанарғыларын тазалау кезінде сақ болыңыз. Бұл дене жарақатына әкелуі мүмкін.

45. Тұмшапеш тұғыры бөлшектелген не сынған болса, тамақ төгіліп кетуі мүмкін; абай болыңыз. Бұл дене жарақатына әкелуі мүмкін.

46. Пайдалану кезінде тұмшапештің ішкі және сыртқы беттері қызады. Тұмшапеш есігін ашқан кезде іштен шыққан ыстық буға күйіп қалмас үшін артқа шегініңіз. Күйік шалу қатері бар.

47. Тұмшапештің жоғарғы қақпағы қандай да себепке байланысты жабылып, қазанның төңкерілуіне себеп болуы мүмкін. Ыстық асқа күйіп қалмау үшін, артқа шегініңіз. Күйік шалу қатері бар.

48. Есік ашық кезде оған ауыр заттар қоймаңыз, төңкерілу қатері туындайды.

49. Тазалау кезінде резистор орнын ауыстырмаңыз. Бұл электр тогының соғуына әкелуі мүмкін.

50. Тұтану қосқыштарын аспаптан алып тастамаңыз. Әйтпесе, кернеулі электр кабельдері ашылып қалуы мүмкін. Бұл электр тогының соғуына әкелуі мүмкін.

51. Үйде кез келген құрылыс жұмыстары жүріп жатқан кезде тұмшапеш қуат көзін сөндіруге болады. Жұмыстар аяқталған соң тұмшапешті қуат желісіне қосу әрекетін рұқсаты бар сервистік қызметкерлер орындау керек.

52. Пышақ, шанышқы, қасық сияқты металл заттарды аспаптың бетіне қоймаңыз, себебі олар қызып кетеді.

53. Шамадан тыс қызуының алдын алу үшін аспапты сәндік есіктің артына орнатуға болмайды.

54. Қорғаныш құрылғыларын шешіп алмас бұрын, аспапты сөндіріңіз. Тазалап болған соң қорғаныш құрылғыларын нұсқауларға сай орнатыңыз.

55. Кабельді бекіту нүктелері қорғалған болу керек.

56. Тағамды тікелей қаңылтыр табада/торда әзірлемеңіз. Тағамды тұмшапешке қоймас бұрын, тиісті құралға салыңыз.

**57. НАЗАР АУДАРЫҢЫЗ: Егер плита әйнегі сынған болса, барлық қыздыру элементтерін сөндіріп, аспапты қуат көзінен ажыратыңыз да, аспап бетіне қол тигізбеңіз және оны пайдаланбаңыз.**

**Электр қауіпсіздігі**

1. Құрылғыны жерге тұйықталған, сақтандырғыш арқылы қорғалған және техникалық сипаттамалар кестесінде көрсетілген мәндерге сай келетін розеткаға қосыңыз.

2. Жерге тұйықтау жабдығын реттеуді білікті электрик жүзеге асыру керек. Біздің компаниямыз аспапты жергілікті ережелерге сай жерге тұйықтамай пайдалану нәтижесінде орын алған зақымдар үшін жауапты болмайды.

3. Тұмшапештің автоматты ажыратып-қосқыштары тұмшапеш орнатылған соң, пайдаланушыға қолжетімді болатындай етіп орналасуы керек.

4. Қуат сымы (штепсель ашасы бар сым) аспаптың ыстық бөліктеріне тимеу керек.

5. Егер қуат сымы (штепсель ашасы бар сым) зақымдалған болса, қатердің алдын алу үшін оны өндіруші немесе техникалық қызмет көрсету дилері, не болмаса біліктілігі содан кем емес персонал алмастыру керек.

6. Аспапты тазалау үшін оған су бүркуге немесе су құюға болмайды. Электр тогы соғуының қатері бар.

**7. ЕСКЕРТУ: Электр тогының соғуына жол бермеу үшін шамды ауыстырар алдында аспаптың қуат беру тізбегінен өшірілгеніне көз жеткізіңіз.**

**8. ЕСКЕРТУ: Клеммалармен жұмыс істеу алдында қуат желісінің барлық қосылыстарын ажыратыңыз.**

**9. ЕСКЕРТУ: Егер бетте сызаттар болса, электр тогы соғуын болдырмау үшін, құрылғыны сөндіру керек.**

10. Бүлінген не зақымдалған сымдар мен ұзартқыштар пайдалануға болмайды, тек түпнұсқа сым пайдаланыңыз.

11. Штепсель ашасын розеткаға қосарда сұйықтық не ылғалдың жоқ екеніне көз жеткізіңіз.

12. Пайдалану кезінде тұмшапештің артқы панелі де қызады. Электр қосылыстары артқы панельге тимеу керек, әйтпесе қосылыстар зақымдалуы мүмкін.

13. Қосылыс кабельдерін тұмшапеш есігіне қыстырмаңыз және кабельдерді ыстық беттер арқылы өткізбеңіз. Егер сым еріп кетсе, тұмшапеш қысқа тұйықталуы, тіпті өрт орын алуы мүмкін.

14. Орнату, техникалық қызмет көрсету, тазалау және жөндеу үшін аспапты электр қуаты желісінен ажыратыңыз.

15. Қуат сымы зақымдалған жағдайда қатерлі жағдайлардың алдын алу мақсатында оны алмастыру үшін өндірушіге, рұқсаты бар сервистік орталыққа немесе басқа да білікті мамандарға жүгіну керек.

16. Ұшқын пайда болуына жол бермеу үшін штепсель ашасының розеткаға бекем салынғанын тексеріңіз.

17. Аспапты тазалау кезінде бумен тазартқыштар пайдаланбаңыз, әйтпесе электр тогы соғуы мүмкін.

18. Орнату үшін қуат көзін өшіруге қабілетті көп полюсті ауыстырып қосқыш қажет. Қуатты сөндіру жүйесі ауыстырып қосқышпен немесе тапсырыс шарттарына сай тұрақты қуат көзіне орнатылған сақтандырғышпен жабдықталған болу керек.

19. Аспап **«Y» түріндегі** қуат сымымен жабдықталған.

20. Бекітілген қосылыстар көп полюсті ажыратуды қамтамасыз ететін қуат көзіне қосылған болу керек. III санаттан төмен артық кернеуден қорғау құралдарымен жабдықталған аспаптар үшін ажырату құрылғысы өткізгіш кодына сай келетін бекітілген кернеуге ие қуат көзіне қосылған болу керек.

**Мақсаты бойынша пайдалану**

1. Осы аспап үй шаруашылығында пайдалануға арналған. Аспапты коммерциялық пайдалануға рұқсат етілмейді.

2. Бұл аспапты тек тамақ пісіру үшін пайдалануға болады. Оны бөлмені жылыту сияқты басқа мақсаттарда пайдалануға болмайды.

3. Бұл аспапты тор астында пластиналар қыздыру, киім мен сүлгілерді тұтқаға іліп, кептіру немесе жылыту үшін пайдалануға болмайды.

4. Өндіруші құрылғыны дұрыс пайдаланбау не күтім жасамау нәтижесінде туындаған қандай да зақымдар үшін жауап бермейді.

5. Аспаптың тұмшапешін азық-түліктің мұзын еріту, қуыру, пісіру не гриль әзірлеу үшін пайдалануға болады.

6. Сіз сатып алған аспаптың қызмет ету мерзімі — 10 жыл. Осы уақыт ішінде аспаптың жұмыс істеуі үшін қажет деп танылған қосалқы бөлшектер өндіруші тарапынан жеткізіледі.

**Пісіру бетінің керамикалық шынысын қорғау әдістері**

Керамикалық шыныдан жасалған бет белгілі бір деңгейде соққы мен сызаттарға төзімді болып табылады. Алайда, кез келген зақымның алдын алу үшін келесі әрекеттерді орындаңыз:

1. Ыстық кемпіректерге салқын су құймаңыз.

2. Керамикалық шыныдан жасалған плита үстіне аяқ баспаңыз.

3. Тұз сауытының құлауы сияқты кенет соққылар қауіпті болуы мүмкін. Сондықтан, ондай заттарды кемпірек үстінде сақтамаңыз.

4. Әр пайдаланған соң қазан түбі мен пісіру аймақтарының беттері таза және құрғақ екеніне көз жеткізіңіз.

5. Көкөністерді пісіру панелінің үстінде тазаламаңыз. Көкөніс қабығынан түскен құм бөлшектері керамикалық шыныдан жасалған бетке сызат түсіруі мүмкін.

6. Тұмшапешке картон не пластик сияқты тұтану қауіпі бар заттар салмаңыз. Қалайы, цинк, алюминий (алюминий қақтама не бос кофе қайнатқыштар) сияқты заттар ыстық пісіру бетінде еріп, оның зақымдалуына себеп болуы мүмкін.

7. Тәтті тағам өнімдері мен жеміс шырындарының қызып тұрған пісіру аймақтарына түспеуін қадағалаңыз. Олар керамикалық шыныдан жасалған бетте дақ қалдыруы мүмкін.

**Электрлік қосылыс**

1. Аспап қуатына байланысты, тұмшапешке 40 амперлік сақтандырғыш қажет. Қажет болса, оны білікті электрик орнатқаны жөн.

2. Тұмшапеш электр қуатының келесі параметрлері бойынша әзірленген: 220–240 В / 380–415 В айнымалы ток 50/60 Гц. Егер қуат желісі осы параметрлерден бөлек болса, рұқсаты бар сервиске жүгініңіз.

3. Тұмшапештің электр қосылыстарын тек ережеге сай жерге тұйықталған розеткаға жалғау керек. Егер тұмшапеш орнатылатын жердегі розетка тиісінше жерге тұйықталмаған болса, бірден білікті электрикке жүгініңіз. Жерге дұрыс тұйықталмаған розеткалар себебінен туындаған зақымдар үшін өндіруші жауап бермейді. Егер электрлік қосылыс кабелінің ұштары ашық болса, құрылғы түріне байланысты желіге дұрыс қосқышты орнатып, оның көмегімен желіге қосылу/ажырату кезінде барлық ұштарды ажыратуға болатынына көз жеткізіңіз.

4. Электр кабелі ақаулы болса, қатердің алдын алу үшін оны рұқсаты бар сервистік орталық немесе білікті электрикке жүгініп, бірден алмастыру керек.

5. Құрылғы кабелі оның ыстық бөлшектеріне тимеу керек.

6. Тұмшапешті құрғақ жерде пайдаланыңыз.

7. Тұмшапешті орналастырған кезде оның жұмыс тақтайымен бір деңгейде тұрғанына көз жеткізіңіз. Қажет болса, тұғырларының биіктігін реттеу арқылы оны жұмыс тақтайымен бір деңгейге қойыңыз.

**Электр қосылысы схемасы**

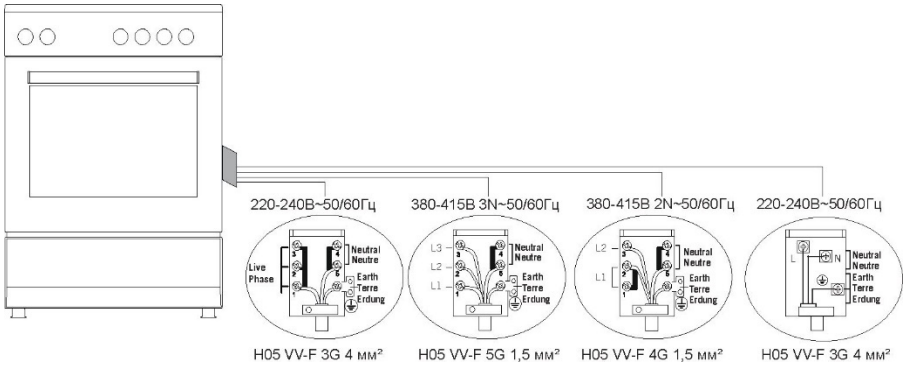

**БҰЙЫМНЫҢ СИПАТТАМАСЫ**

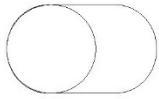


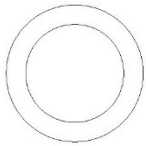


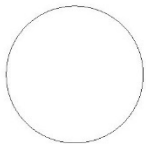


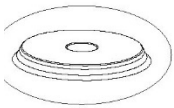


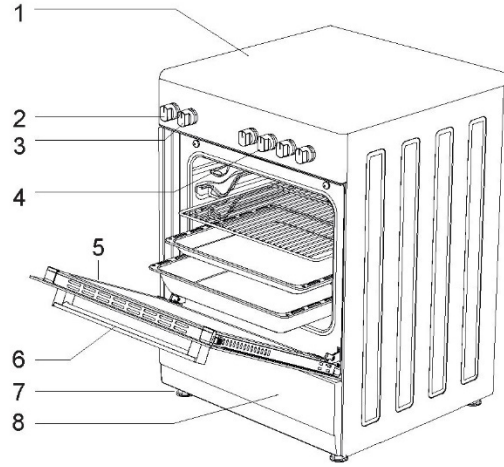


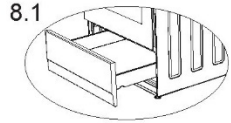


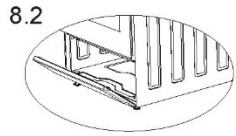


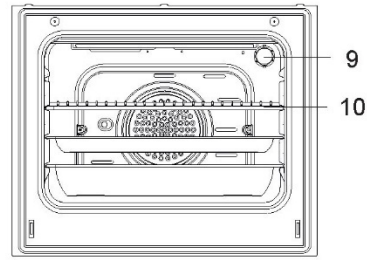


1. Шыныдан жасалған үстіңгі плита
2. Термостат тұтқасы
3. Тұмшапешті басқару тұтқасы
4. Керамикалық кемпіректер реттегіштері
5. Пеш есігі
6. Тұтқа
7. Пластмасса тұғыр
8. Төменгі бөлік есігі
8.1. Суырмалы жәшік
8.2. Қайырмалы есік
9. Шам
10. Гриль
11. Керамикалық қыздырғыш (∅140 мм / 250 мм)
12. Керамикалық қыздырғыш (∅120 мм / 180 мм)
13. Керамикалық қыздырғыш (∅140 мм немесе 180 мм)
14. Ыстық плита (∅145 мм немесе ∅185 мм)

**Керек-жарақтар**



**Түбі терең таба***
Нан өнімдерін, үлкен пісірмелер мен сұйық тағамдар пісіру үшін пайдаланылады. Кекс пісіру үшін, сондай-ақ ет өнімдерін әзірлегенде не мұздатылған азық-түлікті грильде еріткен кезде сұйықтық жинау үшін пайдаланылады.



**Таба/Шыны таба***
Нан өнімдерін (печенье, бисквиттер, т. б.) пісіру және азық-түлікті еріту үшін пайдаланылады.

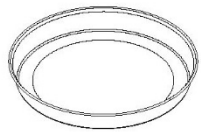

**Дөңгелек таба***
Нан өнімдерін пісіру және азық-түлікті еріту үшін пайдаланылады.



**Тор (гриль)**
Қуырылған тамақ әзірлеу, азық-түлікті пісіру, қуыру және/немесе тиісті деңгейде еріту үшін пайдаланылады.



**Телескоптық бағыттағыштар***
Телескоптық бағыттағыштар көмегімен табалар мен торды оңай шешіп-орнатуға болады.



**Табаға қойылатын тор***
Пісіру кезінде күйіп кетуі ықтимал азық-түлік өнімдері (мысалы, жаншылған ет) таба ішіндегі торға қойылады. Осылайша тағамның күйіп, табаға жабысуының алдын алуға болады.

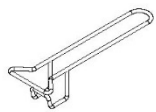

**Таба тұтқасы***
Ыстық табаларды ұстау үшін пайдаланылады.

**Тұмшапештің техникалық сипаттамалары**

| **Техникалық сипаттамалары** | **50x55** | **50x60** | **60x60** |
|---|---|---|---|
| Сыртқы ені | 500 мм | 500 мм | 600 мм |
| Сыртқы қалыңдығы | 565 мм | 630 мм | 630 мм |
| Сыртқы биіктігі | 855 мм | 855 мм | 855 мм |
| Шамның қуаты | 15–25 Вт | | |
| Төменгі қыздырғыш элементі | 1000 Вт | 1000 Вт | 1200 Вт |
| Жоғарғы қыздырғыш элементі | 800 Вт | 800 Вт | 1000 Вт |
| Турбо қыздыру элементі | | 1800 Вт | 2200 Вт |
| Грильдің қыздыру элементі | 1500 Вт | 1500 Вт | 2000 Вт |
| Қуат кернеуі | 220–240 В АС / 380–415 В, АС 50/60 Гц | | |
| Ыстық пластина 145 мм* | 1000 Вт | | |
| Ыстық пластина 180 мм* | 1500 Вт | | |
| Ыстық жедел пластина 145 мм* | 1500 Вт | | |
| Ыстық жедел пластина 180 мм* | 2000 Вт | | |
| Керамикалық қыздырғыш 140 мм* | 1200 Вт | | |
| Керамикалық қыздырғыш 180 мм* | 1700 Вт / 1800 Вт | | |
| Керамикалық қыздырғыш 140 мм / 250 мм* | 1800 Вт | | |
| Керамикалық қыздырғыш 120 мм / 180 мм* | 1700 Вт | | |

**ЕСКЕРТУ:** Рұқсат етілген қызметке өзгерістер енгізу үшін осы кестені ескеру қажет. Кез келген қате өзгертулерден туындаған мәселелер үшін өндіруші жауап бермейді.

**ЕСКЕРТУ:** Өнім сапасын жетілдіру үшін, өндіруші техникалық сипаттамаларды алдын ала хабарламай өзгертуге құқылы.

**ЕСКЕРТУ:** Аспапта не ілеспе құжаттарда берілген мәндер стандарттарға сай зертханалық көрсеткіштер болып табылады. Бұл мәндер пайдалану шарттары мен қоршаған орта жағдайына қарай өзгеруі мүмкін.

**ТҰМШАПЕШТІ ОРНАТУ**

Аспапты жұмыс күйіне келтіру үшін электр монтажының дұрыстығын тексеріңіз. Егер аспап қосылыстары пайдалануға жарамсыз болса, тиісті коммуникацияларды өткізу үшін электрик пен сантехникке жүгініңіз. Рұқсаты жоқ тұлғалар орындаған жұмыстар үшін өндіруші жауап бермейді.

**ЕСКЕРТУ:** Өнімді орнату жерін дайындау мен электр қосылыстарын дайындау – клиент жауапкершілігінде.

**ЕСКЕРТУ:** Өнімді орнатқан кезде электр құрылғыларға қолданылатын жергілікті стандарттардың талаптарын басшылыққа алу керек.

**ЕСКЕРТУ:** Орнату алдында аспаптың зақымдалмағанын тексеріңіз. Аспап зақымдалған болса, оны пайдаланбаңыз. Зақымдалған өнімдер сіздің қауіпсіздігіңізге қатер төндіреді.

**Орнату үшін дұрыс орын таңдау және маңызды ескертулер**

Аспап тұғырлары кілем сияқты жұмсақ бетте тұрмау керек. Ас үй едені аспаптың салмағы мен онда пайдаланылуы ықтимал басқа керек-жарақтардың салмағын көтеретіндей берік болу керек.

Аспаптың пісіру панелінің жоғарғы беті мен ас үй жиһазының арасында кемінде 400 мм, ал бүйірлік беттері мен жиһаз арасында кемінде 65 мм бос орын қалатындай етіп орнату керек.

Аспапты екі бүйірлік қабырға арасында тірексіз пайдалануға немесе шкафқа орнатпай пайдалануға болады. Егер плитаның үстіне ауа сорғыш немесе аспиратор орнатылатын болса, монтаж биіктігі бойынша өндіруші нұсқауларын сақтау керек (кемінде 650 мм).

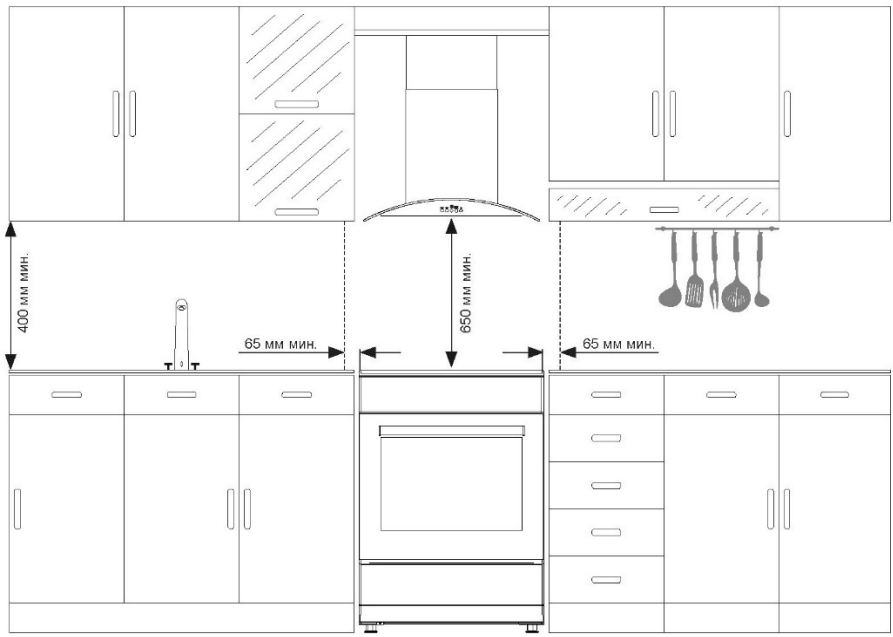


**ЕСКЕРТУ:** Аспаптың жанындағы ас үй жиһазы жылуға төзімді болу керек.

**ЕСКЕРТУ:** Аспапты салқындатқыштар мен мұздатқыштарға жақын орнатпаңыз. Аспап шығаратын жылу салқындатқыш құрылғылар тұтынатын қуатты арттырады.

**ЕСКЕРТУ:** Аспапты жылжыту не орнын ауыстыру үшін оның тұтқасын пайдаланбаңыз.

**Шынжырмен бекіту суреті**

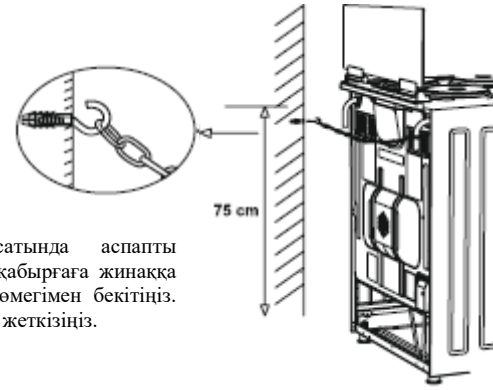


Қауіпсіздікті қамтамасыз ету мақсатында аспапты пайдаланбас бұрын міндетті түрде оны қабырғаға жинаққа кіретін шынжыр және ілмекті бұрама көмегімен бекітіңіз. Ілмектің қабырғаға берік бекітілгеніне көз жеткізіңіз.

**БАСҚАРУ ПАНЕЛІ**

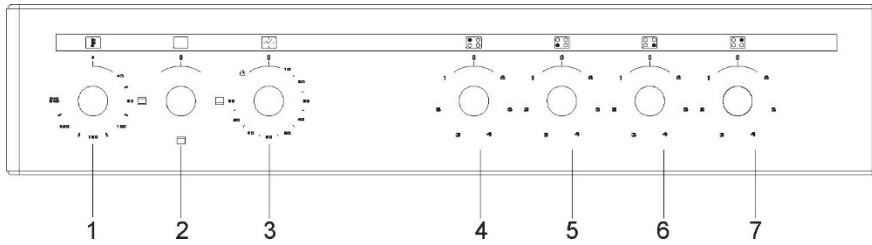


1. Термостат
2. Функцияны таңдау батырмасы
3. Механикалық таймер*
4. Артқы сол жақ электр кемпірек
5. Алдыңғы сол жақ электр кемпірек
6. Алдыңғы оң жақ электр кемпірек
7. Артқы оң жақ электр кемпірек

**ЕСКЕРТУ:** Көрсетілген басқару панелі тек мысал ретінде келтірілген. Аспабыңызда орнатылған басқару панелін басшылыққа алыңыз.

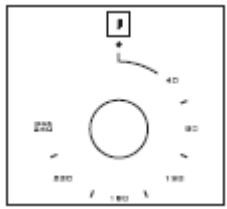

**Термостат:** Тағамды әзірлеу температурасын анықтау үшін пайдаланылады. Тағамды тұмшапешке салып, 40–240 °C арасындағы қажетті температураны орнату үшін ауыстырғышты бұрыңыз. Түрлі тағамдарды әзірлеу температурасын анықтау үшін тағам әзірлеу кестесін қараңыз.

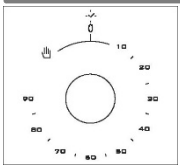

**Механикалық таймер*:** Тұмшапеште тағам әзірлеу уақытын анықтау үшін пайдаланылады. Орнатылған уақыт аяқталған соң қыздырғыштарға берілетін қуат көзі сөніп, дыбыстық ескерту беріледі. Механикалық таймерді 0–90 минут аралығында қажетті мәнге орнатуға болады. Тамақ әзірлеу уақытын көру үшін пісіру кестесін қараңыз.

## ТҰМШАПЕШТІ ПАЙДАЛАНУ

**Тұмшапештің қыздыру элементтерін пайдалану**

1. Тұмшапешті алғаш пайдалану кезінде қыздыру элементтерінің жұмысы нәтижесінде пайда болатын иіс шығады. Одан арылу үшін бос тұмшапешке 240 °C орнатып, 45–60 минутқа қосып қойыңыз.

2. Тұмшапешті басқару ауыстырғышы қажетті мәнге орнатылған болу керек; әйтпесе, тұмшапеш жұмыс істемейді.

3. Тағам түрлері, оларды әзірлеу уақыты мен термостат күйі тағам әзірлеу кестесінде көрсетілген. Кестеде көрсетілген мәндер меншікті зертханада өткізілген сынақтар нәтижесінде алынды. Тағамды өз қалауыңызға, әзірлеу тәсіліне және әдеттеріңізге қарай басқаша пісірсеңіз болады.

4. Арнайы керек-жарақтар көмегімен істікке салынған тауық етін пісіруге болады.

5. Дайындау уақыты: Жергілікті электр желісінің кернеуі мен түрлі сападағы, көлемдегі және температурадағы азық-түліктерге байланысты, нәтижелер әртүрлі болуы мүмкін.

6. Пісіру кезінде тұмшапештің есігін жиі ашуға болмайды. Әйтпесе жылу циркуляциясы тепе-теңдігі бұзылып, нәтижелер өзгеріп кетуі мүмкін.

**Грильді қолдану**

1. Грильді жоғарғы сөреге салғанда, грильдегі азық өнімдері торға тимеу керек.

2. Грильді алдын ала 5 минут қыздырып алуға болады. Қажет болса, тағамды айналдыруға болады.

3. Тұмшапеш арқылы өтетін ауаны барынша көп ұстау үшін тағамды грильдің ортасына салу керек.

**Грильді қосу үшін:**

1. Функция таңдау батырмасын гриль таңбасына қаратып қойыңыз.

2. Содан кейін қажетті гриль температурасын орнатыңыз.

**Грильді өшіру:**

Функция таңдау батырмасын «Өшіру» күйіне орнатыңыз.

**ЕСКЕРТУ:** Грильде тағам әзірлеу кезінде тұмшапеш есігін жабық ұстаңыз (электр гриль).

**ЕСКЕРТУ:** Грильде тағам әзірлеу кезінде тұмшапеш есігін ашық ұстаңыз (газ грилі).

**Тауық қуыруды пайдалану***

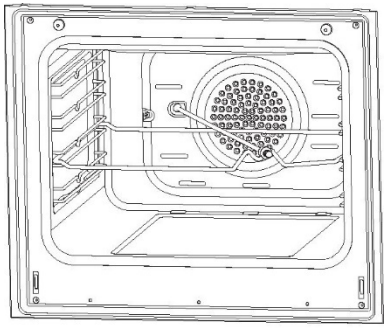

Істікті жақтауға орнатыңыз. Істік орнатылған жақтауды пештің тиісті деңгейіне қойыңыз. Астыңғы жаққа май жинайтын түпқойма салыңыз. Тазалауды жеңілдету үшін табаға су құйып қойыңыз, істіктің пластик бөлігін алып тастауды ұмытпаңыз. Грильде әзірлеген соң, пластик тұтқаны істікке бұрап, дайын тағамды пештен шығарыңыз.

1-сурет

**Ас пісіру бетін пайдалану**

**Керамикалық шыныдан жасалған пісіру бетін пайдалану**

| | Деңгей 1 | Деңгей 2 | Деңгей 3 | Деңгей 4 | Деңгей 5 | Деңгей 6 | Деңгей 7 | Деңгей 8 | Деңгей 9 | Max. |
|---|---|---|---|---|---|---|---|---|---|---|
| ∅140 мм Коммутатор | 130 Вт | 206 Вт | 350 Вт | 500 Вт | 850 Вт | 1200 Вт | … | … | … | … |
| ∅180 мм Коммутатор | 180 Вт | 470 Вт | 790 Вт | 850 Вт | 1230 Вт | 1700 Вт | … | … | … | … |
| ∅180 мм Реттегіш | 1800 Вт | 1800 Вт | 1800 Вт | 1800 Вт | 1800 Вт | 1800 Вт | 1800 Вт | 1800 Вт | 1800 Вт | … |
| ∅140/250 мм Сопақ | 1000 Вт | 1000 Вт | 1000 Вт | 1000 Вт | 1000 Вт | 1000 Вт | 1000 Вт | 1000 Вт | 1000 Вт | 1800 Вт |
| ∅120/180 мм Қос | 700 Вт | 700 Вт | 700 Вт | 700 Вт | 700 Вт | 700 Вт | 700 Вт | 700 Вт | 700 Вт | 1700 Вт |

1. Пісіру панелін пайдалану үшін плитаны басқару панеліндегі дөңгелек ауыстырғыштарды пайдаланыңыз. Бұл ауыстырғыш температураны реттеп, таңдалған деңгейді сақтап тұрады.

2. Үздік нәтижеге қол жеткізу үшін тамақ әзірлейтін қазанның түбі барынша тегіс әрі қалың болу керек.

3. Қазан түбінің өлшемі пайдаланылатын пісіру аймағының диаметріне сай болу керек. Мүмкіндігінше, кәстрөлдерді қақпақтармен жауып қойған дұрыс. Плитаны қосудан бұрын ыдысты пісіру аймағына қойып алыңыз. Плитаны біраз уақыт бұрын сөндіріп қойыңыз, себебі қалдық жылу тағамды белгілі бір уақыт бойы жылы ұстап тұруға жетеді.

4. Шүмек тұтқасын басып, оны сағат тілінің бағытымен бұраңыз. Уақыт өте келе температура сіз орнатқан мәнге жетеді (біреулік аймақ).

5. Қосарлы пісіру аймағында дөңгелек ауыстырғыш біреулік аймақтағымен бірдей жұмыс істейді; қайта басып, сағат тілімен бұрай отырып «max» белгісіне жеткізген кезде екінші ауыстырғыш қосылады. Шүмекті сағат тіліне қарсы бағытта бұраған кезде бірінші ауыстырғыш максималды деңгейде қалып, екіншісінің температурасы таңдалған деңгейге түседі. «0» күйі таңдалғанда, барлық кемпіректер сөнеді.

**Қыздыру аймақтарын пайдалану**

| | Деңгей 1 | Деңгей 2 | Деңгей 3 | Деңгей 4 | Деңгей 5 | Деңгей 6 |
|---|---|---|---|---|---|---|
| ∅80 мм | 200 Вт | 250 Вт | 450 Вт | — | — | — |
| ∅145 мм | 250 Вт | 750 Вт | 1000 Вт | — | — | — |
| ∅180 мм | 500 Вт | 750 Вт | 1500 Вт | — | — | — |
| ∅145 мм қарқынды | 500 Вт | 1000 Вт | 1500 Вт | — | — | — |
| ∅180 мм қарқынды | 850 Вт | 1150 Вт | 2000 Вт | — | — | — |
| ∅145 мм | 95 Вт | 155 Вт | 250 Вт | 400 Вт | 750 Вт | 1000 Вт |
| ∅180 мм | 115 Вт | 175 Вт | 250 Вт | 600 Вт | 850 Вт | 1500 Вт |
| ∅145 мм қарқынды | 135 Вт | 165 Вт | 250 Вт | 500 Вт | 750 Вт | 1500 Вт |
| ∅180 мм қарқынды | 175 Вт | 220 Вт | 300 Вт | 850 Вт | 1150 Вт | 2000 Вт |
| ∅220 мм | 220 Вт | 350 Вт | 560 Вт | 910 Вт | 1460 Вт | 2000 Вт |

1. Электр кемпіректерде 6 стандартты температура деңгейі қарастырылған. (Жоғарыда көрсетілгендей.)

2. Алғаш пайдаланған кезде кемпіректі 6 күйіне қойып, 5 минутқа қосып қойыңыз. Бұл ыстық пластинадағы затты қыздыру арқылы оның қатаюна алып келеді.

3. Түбі жазық, кемпірекке толық тиіп тұратын кәстрөлдер пайдаланыңыз, бұл қуатты барынша тиімді қолдануға мүмкіндік береді.



**Дұрыс**



**Бұрыс**



**Бұрыс**



**Бұрыс**

**БАҒДАРЛАМАЛАР ТҮРЛЕРІ**

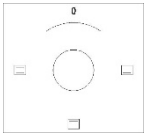

**Функцияны таңдау батырмасы:** Тұмшапеште тағам әзірлеу кезінде пайдаланылатын қыздырғыштарды таңдау үшін қолданылады. Қыздырғыш бағдарламалары мен олардың функциялары төменде сипатталған. Кейбір қыздырғыш түрлері мен осы қыздырғыштарға арналған бағдарламалар кейбір үлгілерде қолжетімсіз болуы мүмкін.

| | | | |
|---|---|---|---|
|  | Істік |  | Желдеткіш |
|  | Төменгі және жоғарғы қыздырғыш элементтері |  | Турбо қыздырғыш және желдеткіш |
|  | Жарықтандыру |  | Жоғарғы және төменгі қыздыру элементтері және желдеткіш |
|  | Төменгі қыздырғыш элемент және желдеткіш |  | Гриль мен желдеткіш |
|  | Грильдің қыздыру элементі |  | Гриль |
|  | Жарықтандыруы бар гриль |  | Жоғарғы қыздырғыш элементі |
|  | Таймер |  | Төменгі қыздырғыш элементі |

**ЕСКЕРТУ:** Кейбір қыздырғыш түрлері мен осы қыздырғыштарға арналған бағдарламалар кейбір үлгілерде қолжетімсіз болуы мүмкін.

**ДАЙЫНДАУ КЕСТЕСІ**

**ЕСКЕРТУ:** Азық-түлікті пешке салмас бұрын, оны 10 минут бойы қыздырып алған жөн.

| **Тағамдар** | **Әзірлеу функциясы** | **Температура (°C)** | **Сөре** | **Уақыты (мин)** |
|---|---|---|---|---|
| Торт | Статикалық / Статикалық + желдеткіш | 170–180 | 2 | 35–45 |
| Кішкентай торттар | Статикалық / Турбо + Желдеткіш | 170–180 | 2 | 25–30 |
| Пэтти | Статикалық / Статикалық + желдеткіш | 180–200 | 2 | 35–45 |
| Торт | Статикалық | 180–190 | 2 | 25–30 |
| Піспенан | Статикалық | 170–180 | 3 | 20–25 |
| Алма бәліші | Статикалық / Турбо + Желдеткіш | 180–190 | 2 | 50–70 |
| Бисквит | Статикалық | 200/150* | 2 | 20–25 |
| Пицца | Статикалық + Желдеткіш | 180–200 | 3 | 20–30 |
| Лазанья | Статикалық | 180–200 | 2 | 25–40 |
| Меренга | Статикалық | 100 | 2 | 60 |
| Тауық | Тұрақты + таба / Турбо + желдеткіш | 180–190 | 2 | 45–50 |
| Грильдегі тауық** | Гриль | 200–220 | 4 | 25–30 |
| Қуырылған балық** | Гриль + Желдеткіш | 200–220 | 4 | 25–30 |
| Сүйексіз стейк ** | Гриль + Желдеткіш | Мах. | 4 | 15–20 |
| Жалған қоян** | Гриль | Мах. | 4 | 20–25 |

* Алдын ала қыздырусыз. Әзірлеудің бірінші жартысында 200 °C, екінші жартысында — 150 °C.

** Әзірлеудің бірінші жартысы аяқталған соң айналдырыңыз.

**ҚЫЗМЕТ КӨРСЕТУ ЖӘНЕ КҮТІМ ЖАСАУ**

**1.** Қуат кабелінің ашасын қуат желісінің розеткасынан суырыңыз.

2. Жұмыс кезінде және жұмыс тоқтаған бойда жабдықтың кейбір бөліктері қатты ыстық болуы мүмкін. Қызған элементтерді ұстаудан сақтану керек.

3. Плитаның ішкі бөліктерін, панелін, қақпағын, табаларын және басқа да бөлшектерін қырғыш құралдармен, тазартқыш пасталармен не пышақпен тазалауға болмайды. Абразивтер, қырғыш материалдар және еріткіштер қолдануға болмайды.

4. Ішкі бөліктерді сабынды сумен жуған соң, оларды шайып. жұмсақ мақта шүберекпен құрғағанша сүртіңіз.

5. Шыны беттерді әйнек тазалауға арналған арнайы құралдармен тазалаңыз.

6. Плитаны агрессивті заттармен жууға болмайды.

7. Пісіру панелін ашу алдында оның бетіндегі сұйықтықтан арылыңыз. Сондай-ақ панельдің суығанын тексеріңіз.

8. Плитаны жуу үшін ацетон, еріткіш не бензин сияқты тұтану қатері бар заттарды пайдаланбаңыз.

9. Төменгі жәшікке салып жумаңыз.

10. Тұмшапеш есігінің алдыңғы әйнегін тазалау үшін есікті ашып, есік топсасына бекіткіш сұққыштар салыңыз да, есікті шешіп, бұрағыш көмегімен бұрамаларды ағытыңыз және есіктің эмаль қапталған жабынын шешіңіз. Содан кейін әйнекті жуып, сүртіңіз. Жуып болған соң есіктің жабынын кері реттілікпен жинаңыз.

**Плита есігін монтаждау**

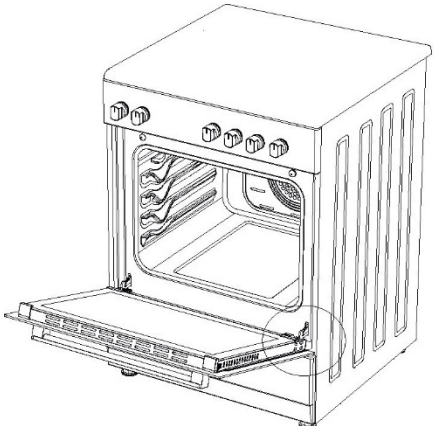

**2-сурет**

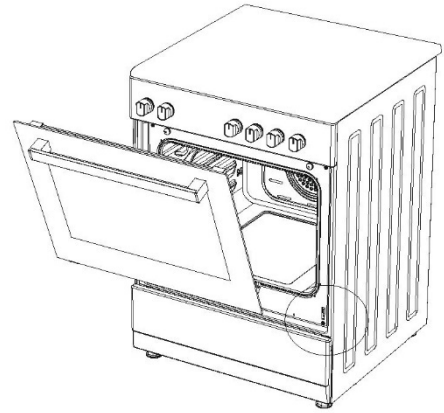

**3-сурет**

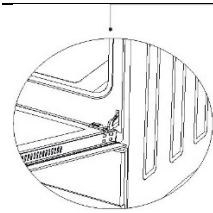

**2.1-сурет**
Тұмшапеш есігін өзіңізге қарай тартып, ашыңыз. Содан кейін **2.1-суретте** көрсетілгендей, бұрағышпен құлып ілмектерін көтеріп, құлыпты ашу процедурасын орындаңыз.

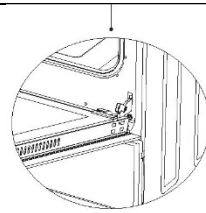

**2.2-сурет**
Құлып ілмегін **2.2-суретте** көрсетілгендей, ең кең бұрышқа келтіріңіз. Есікті тұмшапешке бекітіп тұрған екі ілмекті де осындай күйге келтіріңіз.

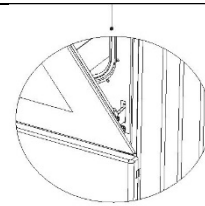

**3.1-сурет**
Содан кейін тұмшапеш есігі **3.1-суретте** көрсетілгендей, толықтай құлып ілмегіне отырғанша, оны жабыңыз.

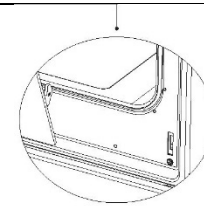

**3.2-сурет**
Пештің есігін шешу үшін, ол жабыққа жақын күйге жеткенде, **3.2-суретте** көрсетілгендей, оны екі қолмен ұстап, тартыңыз.

Пеш есігін қайта орнату үшін оны шешу кезінде орындалған әрекеттерді кері ретпен орындаңыз.

**Тұмшапештің алдыңғы шыны есігін тазалау және техникалық қызмет көрсету**

4-суретте көрсетілгендей, сол және оң жақтағы бекітпелерді басып, профильді шығарыңыз және 5-суретте көрсетілгендей, оны өзіңізге қарай тартыңыз. Содан кейін 6-суретте көрсетілгендей, ішкі шыны элементті алып тастаңыз. Қажет болса, ортаңғы шыны элементті де осындай әдіспен шығаруға болады. Тазалап, техникалық қызмет көрсеткен соң, шынылар мен профильді кері тәртіппен қайта орнатыңыз. Профильдің бекем орнатылғанын тексеріңіз.

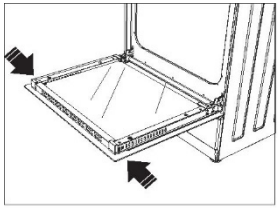

**4-сурет**

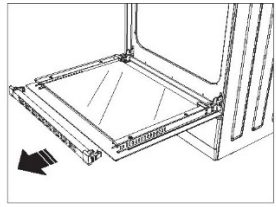

**5-сурет**

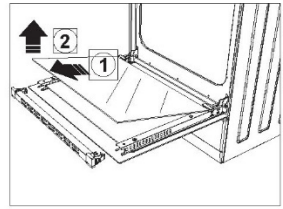


**6-сурет**

**Каталитикалық қабырғалар***

Каталитикалық қабырғалар камераның оң және сол жағында, бағыттауыштардың астында орналасқан. Бұл қабырғалар жағымсыз иістерді жойып, тағам әзірлеу кезіндегі тиімділікті барынша арттырады. Одан бөлек, каталитикалық қабырғалар май қалдықтарын сіңіріп, жұмыс барысында пешті тазалап тұрады.

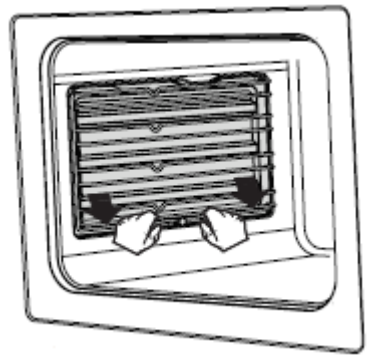

7-сурет

**Каталитикалық қабырғаларды шешу**

Каталитикалық қабырғаларды шешу үшін бағыттауыштарды шығарыңыз. Осыдан кейін қабырғалар автоматты түрде шығады. Оларды әр 2–3 жыл сайын ауыстырып тұрған жөн.

**Сөрелер күйі**




Сымды торды тұмшапешке дұрыс орнату жалпы орнату барысының маңызды бөлігі болып табылады. Сымды тордың тұмшапештің артқы қабырғасына жанасуныа жол бермеңіз. Сөрелер күйі келесі суретте бейнеленген. Жоғарғы және төменгі сөрелерге терең не стандартты таба салуға болады.

**Сымды сөрелерді орнату және шешу**

Сымды сөрелерді шешу үшін суретте көрсеткілермен белгіленген бекітпелерді басыңыз, алдымен төменгі сосын жоғарғы жағын ағытыңыз. Торлы сөрелерді орнату үшін осы әрекеттерді кері реттілікпен орындаңыз.

**Шамды Алмастыру**

**ЕСКЕРТУ:** Электр тоғының соғуына жол бермеу үшін шамды ауыстырар алдында аспаптың сөндірілгеніне көз жеткізіңіз. (Қуат көзінен ажырату дегеніміз — магистральді желіден ажырату).

Алдымен аспаптың қуат көзін ажыратып, оның суығанына көз жеткізіңіз.

Суретте көрсетілгендей, шыны плафонды бұрап, шешіп алыңыз. Плафонды бұру қиын болып жатса, пластик қолғап киіңіз.

Содан кейін ескі шамды шығарып, сипаттамалары сай келетін жаңа лампа орнатыңыз.

Плафонды орнына салып, қуат кабелін розеткаға қосыңыз да, лампа ауыстыру процедурасын аяқтаңыз. Енді пешіңізді пайдалана берсеңіз болады.

**G9 типті шамдар**



220–240 В, АС 15–25 Вт

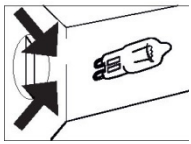

8-сурет

**E14 типті шамдар**

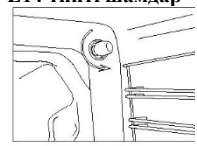

220–240 В, АС 15 Вт

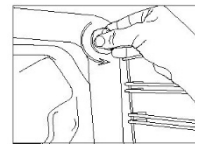

9-сурет

**Грильдің шағылыстыратын табағын пайдалану***

1. Қорғаныш панелі тұмшапеш гриль режиміне орнатылғанда (10-сурет) басқару панелі мен батырмаларды қорғауға арналған.

2. Тұмшапеш гриль режимінде істеп тұрғанда, басқару панелі мен батырмалардың қатты қызу нәтижесінде зақымдануын болдырмау үшін қорғаныш панелін пайдаланыңыз.

**ЕСКЕРТУ:** Грильді пайдаланған кезде, қолжетімді бөліктер ыстық болуы мүмкін. Тұмшапешке жас балаларды жақындатпаңыз.

3. Тұмшапештің алдыңғы шыны қақпағын ашып, қорғаныш панелін басқару панелінің астына орналастырыңыз (11-сурет).

4. Содан кейін қорғаныш панелін тұмшапеш пен алдыңғы қақпақ арасына бекітіп, қақпақты абайлап жабыңыз (12-сурет).

5. Гриль режимінде тағам әзірлегенде, қақпақты белгіленген деңгейде ашық ұстау маңызды.

6. Қорғаныш панелі тағамның мінсіз әзірленуін қамтамасыз етумен шектелмей, басқару панелі мен батырмаларды қорғайды.

ЕСКЕРТУ: Егер ас үй плитасында термостат пен «**жабық гриль функциясы**» бар болса, жұмыс барысында тұмшапеш есігін ашық қалдыруға болады; мұндай жағдайда шағылыстыратын табақ қажет болмайды.



**10-сурет**

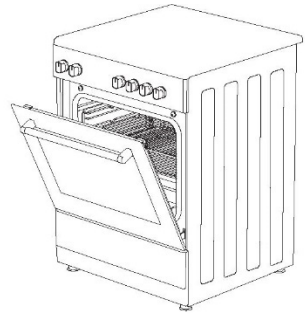

**11-сурет**

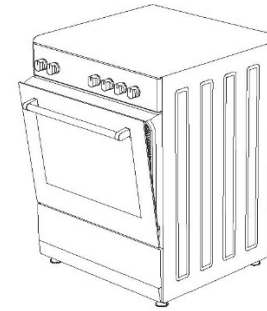

**12-сурет**

## АҚАУЛАРДЫ ІЗДЕУ ЖӘНЕ ЖОЮ

Аспапта ақаулар пайда болса, техникалық қолдау қызметіне хабарласпас бұрын келесі тармақтарды тексеріп, мәселелерді өз бетіңізбен шешсеңіз болады.

**Бақылау нүктелері**

Егер тұмшапешке қатысты мәселе туындаса, алдымен төменде келтірілген кестені тексеріп, ұсыныстарды орындау арқылы ақауларды жоюға әрекет етіңіз.

| **Ақаулық** | **Ықтимал себебі** | **Ақауды жою бойынша кеңестер** |
|---|---|---|
| **Тұмшапеш жұмыс істемейді.** | Қуат көзі қолжетімді емес. | Қуат көзін тексеріңіз. |
| **Тамақ әзірлеу кезінде тұмшапеш тоқтап қалады.** | Аша қабырғадағы розеткадан ажыраған болуы мүмкін. | Штепсель ашасын қабырғадағы розеткаға қосыңыз. |
| **Пісіру кезінде өшіп қалады.** | Тым ұзақ уақыт бойы тоқтаусыз жұмыс істеген. | Ұзақ уақыт жұмыс істеген соң, тұмшапешті салқындатып алыңыз. |
| | Розеткаға бірнеше құрылғы қосылған. | Бір розеткаға бір ғана аспап қосыңыз. |
| **Тұмшапеш есігі дұрыс ашылмайды.** | Есік пен ішкі кеңістік арасында тамақ қалдықтары қыстырылып қалған. | Тұмшапешті тазалап, есікті қайта ашып көріңіз. |
| **Тұмшапешті ұстаған кезде ток соғады.** | Жерге тұйықтау дұрыс орындалмаған. | Қуат көзінің тиісінше жерге тұйықталғанын тексеріңіз. |
| | Жерге тұйықталмаған розетка пайдаланылады. | |
| **Су тамшылап тұр.** | Әзірленген тағам түріне қарай, белгілі жағдайларда су немесе бу түзілуі ықтимал. Бұл аспаптың ақауы болып табылмайды. | Тұмшапештің салқындауын күтіп, матамен сүртіп алыңыз. |
| **Тұмшапеш есігіндегі сызаттан бу шығып тұр.** | | |
| **Тұмшапеште су бар.** | | |

| Ақаулық | Ықтимал себебі | Ақауды жою бойынша кеңестер |
|---|---|---|
| **Жұмыс кезінде түтін шығады.** | Тұмшапешті алғаш пайдаланғанда, қыздырғыштардан | түтін шығады. Бұл ақаулық емес. 2–3 цикл жұмыс істеген соң, түтін шығуы тоқтайды. |
| | Қыздырғышта тағам қалдықтары қалып қойған. | Тұмшапештің салқындауын күтіп, қыздырғышты тағам қалдықтарынан тазартыңыз. |
| **Тұмшапеш жұмыс істегенде күйген заттың не пластиктің иісі шығады.** | Пеш ішінде пластик не жылуға төзімсіз басқа заттар бар. | Температура жоғары болғанда, тиісті шыны ыдыстар пайдаланыңыз. |
| **Қысқа толқынды пеш іске қыздырмайды.** | Тұмшапеш есігі ашық. | Есікті жауып, аспапты қайта іске қосыңыз. |
| | Тұмшапеш реттегіштері дұрыс орнатылмаған. | Тұмшапеш жұмысы туралы бөлімді оқып, тұмшапешті қайта қосыңыз. |
| | Сақтандырғыш жанып кеткен не автоматты ажыратқыш қосылған. | Ерігіш сақтандырғышты алмастырыңыз не автоматты ажыратқышты қайта қосыңыз. Егер бұл жағдай жиі қайталанса, электрикке жүгініңіз. |
| **Тұмшапеш дұрыс пісірмейді.** | Пісіру кезінде тұмшапеш есігі жиі ашылады. | Егер пісірілетін тағам айналдыруды қажет етпесе, тұмшапеш есігін жиі ашпаңыз. Тұмшапеш есігін жиі ашсаңыз, ішкі температура төмендеп, пісірілетін тағамға әсер етеді. |
| **Ішкі жарықтандыру көмескі не мүлде қосылмайды.** | Тағам пісіру кезінде шамды басқа нәрсе жауып қалған. | Ішкі бетті тазартып, тексеріп көріңіз. |
| | Шам бұзылған болуы мүмкін. | Сипаттамаларға сай келетін жаңа шамды орнатыңыз. |

**ҚОЛДАНУ ЕРЕЖЕЛЕРІ**

1. Аспапты жылжыту не орнын ауыстыру үшін оның тұтқасын пайдаланбаңыз.

2. Орын алмастыру және тасымалдау кезінде бастапқы қаптаманы пайдаланыңыз.

3. Тиеу/түсіру кезінде аса мұқият болыңыз.

4. Тасымалдау және орын ауыстыру кезінде қаптаманың бітеу жабылғанын тексеріңіз.

5. Қаптамаға зақым тигізуі ықтимал сыртқы факторлардан (ылғал, су, т. б.) қорғаңыз.

6. Тасымалдау кезінде орын алған соққы, құлау, сұйықтық тамшысы, т. б. әсерінен аспапты бүлдіріп алмау және жұмыс барысында оны сындырып не деформациялап алмау үшін сақ болыңыз.

**ҚУАТ ҮНЕМДЕУ ЖӨНІНДЕГІ КЕҢЕСТЕР**

Төмендегі кеңестер сізге аспапты экологиялық және экономикалық тұрғыдан тиімді пайдалануға мүмкіндік береді.

1. Жылу өткізгіштігі үздік келетін күңгірт түсті эмальмен қапталған ыдыстар пайдаланыңыз.

2. Тағам әзірлегенде рецепт не пайдаланушы нұсқаулығына сәйкес тұмшапешті алдын ала қыздыру қажет болса, алдын ала қыздырып алыңыз.

3. Әзірлеу барысында тұмшапештің есігін ашпаңыз.

4. Тұмшапеште бір уақытта бірнеше тағам дайындамауға тырысыңыз. Сымды торға екі ыдыс қойып, бір уақытта бірнеше тағам әзірлеуге болады.

5. Бірнеше тағамды бірінің артынан бірін дайындаңыз. Тұмшапеш жылуды жоғалтпайды.

6. Әзірлеу уақытынан бірнеше минут бұрын тұмшапешті сөндіріңіз. Мұндай жағдайда тұмшапештің есігін ашпаңыз.

7. Тамақ пісіру алдында мұздатылған азық-түлікті ерітіп алыңыз.

## ЭКОЛОГИЯЛЫҚ ҚАУІПСІЗ КӘДЕГЕ ЖАРАТУ



Кәдеге жаратуды қоршаған ортаға зиян тигізбейтін тәсілмен орындаңыз.

Бұл аспап электр және электронды жабдықтың қалдықтарына (электр және электрондық жабдықтардың қалдықтары — WEEE) қатысты 2012/19/ЕҚ Еуропалық директивасына сәйкес таңбаланған. Бұл директива қайта өңделген аспаптарды қайтару және қайта өңдеу шеңберін анықтайды және бүкіл ЕО-да қолданылады.

## ҚАПТАМА ТУРАЛЫ АҚПАРАТ

Құрылғының қаптама материалдары біздің ұлттық экологиялық ережелерімізге сәйкес қайта өңделетін шикізаттан дайындалады. Қаптама материалдарын тұрмыстық немесе басқа қоқыстармен бірге тастауға тыйым салынады. Оларды жергілікті билік органдары бекіткен қаптама материалдарын қабылдау пункттеріне жіберіңіз.