ЭЛЕКТР ПІСІРУ БЕТТЕРІ

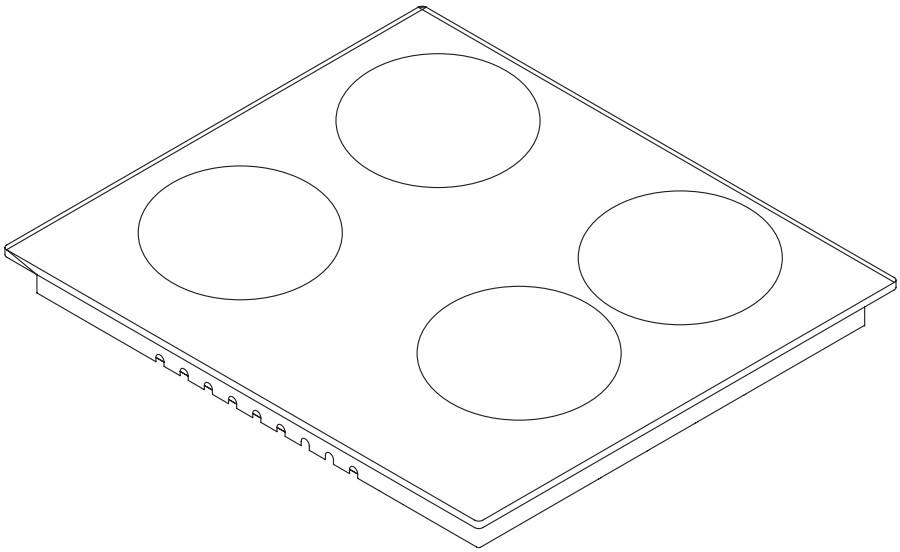

ПАЙДАЛАНУШЫҒА НҰСҚАУЛЫҚ KZ

Құрметті сатып алушы!

Simfer тұрмыстық техникасын таңдағаныңыз үшін зор алғыс білдіреміз.

Simfer – бұл сапа, сенімділік, және сатып алушылардың қажеттіліктеріне мұқияттылық. Біздің компаниямыздың өнімдері Сізге ұнайды және келешекте Сіз Simfer техникасын таңдайсыз деп үміттенеміз.

Бұл өнім заманауи жабдықтарда, қоршаған ортаға зиян келтірмей жасалған.

Электрлі және электронды жабдықтардың қалдықтары туралы ЕС Директивасының талаптарына сай келеді (WEEE).

ЕСКЕРТУ

Қолыңыздағы пайдалану нұсқаулығы бірнеше модельдерге арналған, режимдері мен қызметтері ерекшеленуі мүмкін. Барлық суреттер сызба түрінде берілген. «*» белгісімен белгіленген барлық қызметтер мен жасақтаушылар, қосымша опция болып табылады және Сіздің өніміңізде болмауы мүмкін.

Нұсқаулықты мұқият оқыңыз, мұнда қауіпсіз орнату, пайдалану және техникалық қызмет көрсету бойынша маңызды ақпарат берілген. Нұсқаулықты алдағы уақытта пайдалану үшін, оның сақталуын қамтамасыз етіңіз. Осы құрылғыны жаңа иесіне беретін кезде, барлық құжаттарын қоса беруді ұмытпаңыз.

Мазмұны

Маңызды ескертулер 4
Пісіру бетінің шынысын қорғау әдістері 7
Қуат көзіне қосу ..... ?
Құрылғыны сипаттау 10
Техникалық сипаттамалары 11
Пісіру бетін орнату 12
құрылғының сыртаумақтық өлшемі ..... ?
Басқару панелі 15
Пісіру панелін пайдалану 16
Техникалық қызмет көрсету және тазарту 17
Мәселелер және оларды жою бойынша ұсыныстар ..... ?
Тасымалдау ережелері 18
Экологиялық қауіпсіз жою ..... ?
Қаптама туралы ақпарат 18

МАҢЫЗДЫ ЕСКЕРТУЛЕР

1. Ортану және жөндеу жұмыстарын тек **АВТОРЛАНДЫРЫЛҒАН СЕРВИСТІК ОРТАЛЫҚТАР** жүзеге асыруы тиіс. Өндіруші рұқсаты жоқ тұлғалармен жүзеге асырылған жұмыстар үшін жауапкершілік алмайды.

2. Осы пайдалану нұсқаулығымен мұқият танысыңыз. Тек осылай ғана құрылғыны қауіпсіз және дұрыс пайдалана аласыз.

3. Пісіру беті пайдалану нұсқаулығында көрсетілген қағидаларға сәйкес қолданылуы тиіс.

4. Құрылғы жұмыс істеп тұрған кезде 8 жастан кіші балаларды және үй жануарларын жақындатпаңыз.

5. ЕСКЕРТУ: Өрт қауіптілігі: Жанғыш заттарды пісіру бетінде сақтамаңыз.

6. ЕСКЕРТУ: Пайдалану барысында пісіру панелі және оның бөлшектері ыстық болады.

7. Осы құрылғының сипаттамалары зауыттық этикеткада нұсқалған.

8. Жанасуға жарамды беттері ыстық болуы мүмкін. Пісіру бетіне кішкентай балаларды жақындатпаңыз.

9. ЕСКЕРТУ: Құрылғы тамақ пісіруге арналған. Оны басқа мақсаттарға пайдалануға болмайды, мысалы, бөлмені жылыту үшін.

10. Құрылғыны тазарту үшін бутазартқыштарды қолданбаңыз.

11. ЕШҚАШАН отты сумен сөндіруге тырыспаңыз. Құрылғыны қуат көзінен сөндіріңіз, ал содан соң отты қақпақпен немесе өрт жапқышпен жабыңыз.

12. Құрылғыға 8 жастан кіші балаларды жақындатпаңыз.

13. Қызу элементтеріне денеңіздің тиіп кетуінен сақ болыңыз.

14. НАЗАР АУДАРЫҢЫЗ: Тамақ дайындау процесін қараусыз қалдырмаңыз.

15. Құрылғы сыртқы таймермен немесе қашықтықтан басқару жеке жүйесімен пайдалану үшін жарамайды.

16. Құрылғыны 8 жастан үлкен балалар, физикалық, сенсорлық немесе ақыл-ес мүмкіндіктері шектеулі адамдар қолдана алады, егер олар бақылауда болса, немесе қауіп туралы хабардар болса.

17. Құрылғы тек қана тұрмыстық жағдайларда пайдалануға арналған.

18. Балалар құрылғымен ойнамауы тиіс. Егер бала 8 жастан кіші болса, құрылғыны тазарту немесе оған қызмет көрсетуді оларға жүзеге асыруға болмайды.

19. Құрылғыны және қуат сымдарын 8 жастан кіші балаларға қолжетімді болмайтын жерде сақтаңыз.

20. Құрылғыны пайдалануды бастамас бұрын, шымылдырық, тюль, қағаз немесе кез келген тұтанатын заттарды алып тастаңыз және әрірек қойыңыз. Тұтанатын немесе тез тұтатантын материалдарды құрылғыға қоймаңыз.

21. Желдеткіш каналдарды ашық ұстаңыз.

22. Консервілер мен шыны банкілерді ысыптаңыз. Қысым банкінің жарылуына әкеп соғуы мүмкін.

23. Құрылғыны сіздің ақыл-ес және координацияңызға әсер етуі мүмкін жағдайларда пайдаланбаңыз. Мысалы, дәрі және/немесе алкоголь әсері.

24. Пайдаланып болғаннан соң әр жолы сөндіріп отырыңыз.

25. Алкогольды тамаққа араластырғанда абай болыңыз. Алкоголь жоғары температураларда буланады, және ыстық беттерге тиген кезде, өрт туындатуы мүмкін.

26. Егер құрылғыда ақау болса немесе көзге көрініп тұрған бұзылған жерлері болса, оны пайдаланбаңыз.

27. Балалардың қолы жетуі мүмкін заттарды құрылғының үстіне қоймаңыз.

28. Қаптама балалар үшін қауіпті болып табылады. Қаптау материалдарын балалардың қолы жетпейтін жерде сақтаңыз.

29. Үйде кез келген жөндеу жұмыстары жүріп жатқан кезде, газдық бетке газ беру тоқтатылуы тиіс. Жұмыстар аяқталғаннан кейін, плитаны қайта қосу авторландырылған қызмет көрсету орталықтарының мамандарымен орындалуы тиіс.

30. Пышақ, айыр, қасық сияқты металл бұйымдарды құрылғының бетіне қоймаңыз, себебі олар қызып кетеді.

31. Қызып кетуін болдырмау үшін құрылғыны декаративті беттердің артына орнатуға болмады.

32. Құрылғыны тазартпас бұрын, оны электр желісінен ағытыңыз.

33. Сымдар бекітілген жерлер қорғалуы тиіс.

34. НАЗАР АУДАРЫҢЫЗ: егер плитаның шынысы зақымданған болса, онда жедел түрде барлық қыздыру элементтерін сөндіріңіз және құрылғыны қуат көзінен ағытыңыз, құрылғының бетіне тиіспеңіз және оны пайдаланбаңыз.

35. Пайдаланушы пісіру панелін өз бетінше жөндемеуі тиіс.

36. Газ конфоркаларын тазалаған кезде абай болыңыз. Бұл зақымдануыңызға әкеп соқтыруы мүмкін.

37. Қосылуға арналған резетке қолжетімді жерде орналасуы тиіс.

ЭЛЕКТРҚАУІПСІЗДІК

1. Құрылғыны тұйықталған, сақтандырқышпен қорғалған, техникалық сипаттамалар кестесінде келтірілген мәндерге сәйкес келетін резеткіге қосыңыз.

2. Тұйықтауды білікті маман жүзеге асыруы тиіс.

Біздің компания құрылғыны жергілікті ережелерге сәйкес тұйықтаусыз пайдалану нәтижесінде туындауы мүмкін зиян үшін жауапты болмайды.

3. ЕСКЕРТУ: Егер бетіне зақым келген болса, тоқ соғу қауіпін болдырмау үшін құрылғыны сөндіру керек.

4. Ешқашан құрылғыны су бүрку немесе су төгу арқылы жумаңыз. Тоқ соғу қауіпі бар.

5. Штепсельдік айырды ылғалды қолмен ұстамаңыз. Құрылғыны электр қуаты желісінен ағыту үшін сымды тартпаңыз, үнемі айырды қолмен ұстап тартыңыз.

6. Құрылғыны жөндеу, оған қызмет көрсету, тазарту және орнату барысында құрылғыны сөндіріп қойыңыз.

7. Ұшқындардың туындауын болдырмау үшін, штепсельдік айыр резеткіге тығыз орнатылғанына көз жеткізіңіз.

8. Егер қуат сымы зақымданған болса, ондай сымды өндіруші немесе техникалық қызмет көрсету бойынша дилер ауыстыруы тиіс.

9. Жыртылған сымдарды немесе ұзартқыштарды пайдаланбаңыз; тек түпнұсқа сымдарды пайдаланыңыз.

10. Құрылғыны тазалау барысында бутазартқыштарды пайдаланбаңыз, олай жасамаған жағдайда, электр тоғы соғуы мүмкін.

11. Штепсельдік айырды розеткіге қосқан кезде, розеткіде сұйықтық немесе ылғалдың болмауына көз жеткізіңіз.

12. Құрылғы тапсырма шарттарына сәйкес қорғау автоматы бар электр розеткеге қосылуы тиіс.

13. Қуат сымы (штепсельдік айыры бар сым) құрылғының ыстық бөліктеріне тиіп тұрмауы тиіс.

14. Техникалық қызмет көрсету, тазарту және жөндеу кезінде құрылғыны электр көзінен ағытыңыз.

15. Құрылғы **«Y» типті** қуат сымымен жабдықталған.

16. Пісіру панелінің автоматты сөндіргіштері қолжетімді жерде орнатылуы тиіс.

17. Қозғалмайтын біріктірулер көпполюсті сөндіруді қамтамасыз ететін қуат көздеріне қосылуы тиіс. III-санаттан төмен деңгейде кернеудің ұлғаюынан қорғалған құрылғылар үшін, сөндіру жабдығы тексеру кодына сәйкес кернеуі белгіленген қуат көзіне қосылуы тиіс.

18. Пісіру бетінің басқару тұтқаларын ағытпаңыз. Әйтпесе электр сымдар көрініп тұруы мүмкін. Салдарынан тоқ соғуы мүмкін.

Пісіру бетінің шынысын қорғау әдістері

Керамикалық шыныдан жасалған беттер белгілі дәрежеде соққылар мен сызаттарға төзімді болып келеді. Келесі нұсқаулар панельдің зақымдануының алдын алуға көмектеседі.

1. Ешқашан салқын суды ыстық конфоркаларға құймаңыз.
2. Шынықерамикалық беттерге ешқашан баспаңыз.
3. Заттардың құлауы, мысалы тұз сауытының, шыны бетіне зақым келтіруі мүмкін. Сол себепті ондай ыдыстарды конфоркалардың жоғарғы жағына орналастырмаңыз.
4. Әр жол пайдаланған сайын кәстрөл мен пісіру аумақтарының беттері таза және құрғақ екендігіне көз жеткізіңіз.

5. Пісіру бетінің үстіне ешқашан көкөністерді тазаламаңыз. Көкөністерден түскен құм бөлшектері керамикалы шыны бетті сырып тастауы мүмкін.
6. Бетіне өрт қауіпі бар заттарды қоймаңыз, мысалы: картон немесе пластик. Қалайы, мырыш немесе алюминий (сонымен қатар алюминий фольга немесе кофе шәйнек) сияқты металлдар қызып тұрған пісіру бетінде балқып кетуі, және осылайша оған зиян келтіруі мүмкін.
7. Тәтті азық-түлік өнімдері немесе жеміс шырыны ысып тұрған пісіру беттеріне түспеуін қадағалаңыз. Олар керамикалық шынының бетінде дақтар қалдыруы мүмкін.

Пісіру бетін пайдалану

1. Бұл құрылғы тұрмыстық жағдайларда қолдануға арналған. Құрылғыны коммерциялық мақсатта пайдалануға болмайды.
2. Құрылғыны тек ас әзірлеу үшін ғана пайдалануға болады. Оны басқа мақсаттарда пайдалануға болмайды, мысалы бөлмені жылыту сияқты.
3. Құрылғыны дұрыс пайдаланбау немесе оны дұрыс қолданбау нәтижесінде туындаған қандай да бір ақаулар үшін өндіруші жауапты болмайды.
4. Сіз сатып алған құрылғының қызмет ету мерзімі 5 жыл. Осы аталған уақыт ішінде, бұл құрылғының жұмысына қажетті қосымша бөлшектер өндірушімен ұсынылатын болады.

Электрлі қосылу

1. Құрылғыны орнату және қосу жұмыстарын құзіретті қызмет көрсету орталығы өндірушінің нұсқаулығына сәйкес орындауы тиіс.

2. Құрылғыны тиісті электр қуаты бар сақтандырғышқа қосу қажет.

3. Сіздің құрылғыңыз кернеуі 220-240 В AC/380-415 В 3N AC 50/60 Гц электр желісіне қосылуғ бапталған.

4. Егер электр желісінің параметрлері нұсқалғаннан ерекшеленетін болса, авторландырылған қызмет көрсету орталығына жүгініңіз.

5. Құрылғыны қосу тек тұйықтандыру контактісі бар резеткеге ғана орындалуы тиіс. Егер құрылғы орналасқан жерде тұйықтандырылған резетке бомаса, авторландырылған қызмет көрсету орталығына жүгініңіз. Өндіруші фирма тұйықтандырылмаған резеткені пайдалану салдарынан туындаған зақымданулар үшін жауапты болмайды.

6. Құрылғының штепсельдік айыры, оны тұйықталған резеткіге оңай қосуға мүмкіндік беретіндей қашықтықта орналауы тиіс.

7. Электр сымының қабдықтың ыстық бөліктерімен жанасуын болдырмаңыз. Оны үшкір бұрыштары мен жиектерінен алысырақ орналастырыңыз.

8. Қуатты сым зақымданған жағдайда, оны өндіруші немесе оның қызмет көрсету орталығы ауыстыруға тиіс.

9. Электр желісіне дұрыс қосылмаған жағдайда,Сіздің құрылғыңызға зиян келуі мүмкін. Ондай жағдайда құрылғыға кепілдік бойынша қызмет көрсетілмейді.

Электрлік жалғау сызбасы

Құрылғыны қосу сызбаға сәйкес жүзеге асырылады.

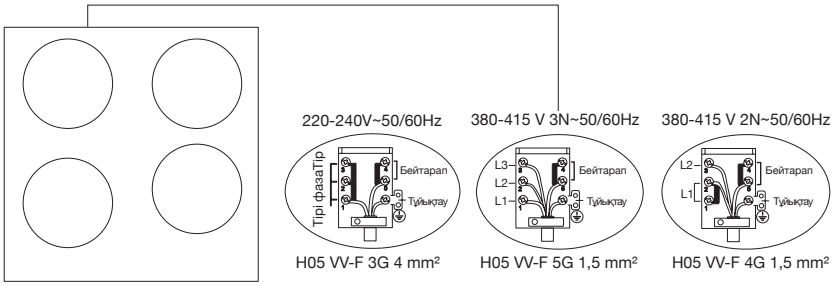

ҚҰРЫЛҒЫНЫ СИПАТТАУ

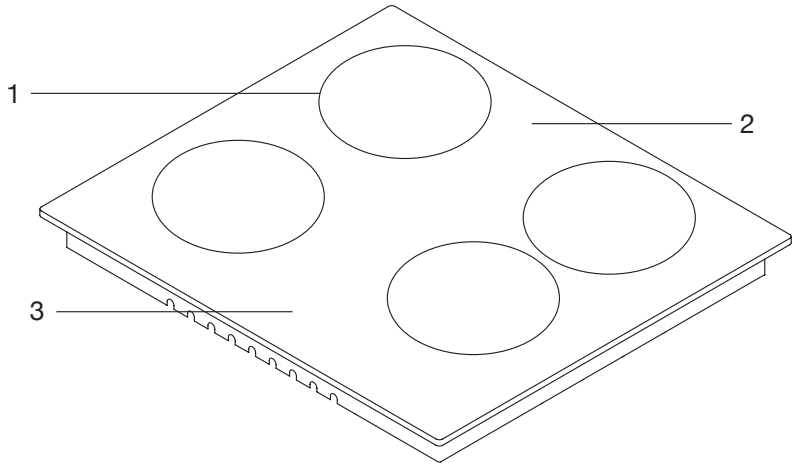

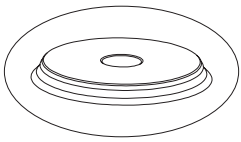

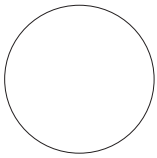

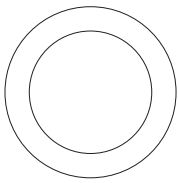

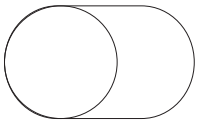

1. Электрконфорка
2. Шыны немесе металл беті
3. Басқару панелі
4. Шойын конфорка*
5. Керамикалық қыздырушы (180 мм немесе 140 мм)*
6. Керамикалық қыздырушы (120 мм / 180 мм немесе 220 мм / 300 мм)*
7. Керамикалық қыздырушы (140 мм / 250 мм)*

Техникалық сипаттамалары

Ысу деңгейіне байланысты конфоркалардың қуаттылығы төмендегі кестеде келтірілген

Техникалық сипаттамалары	1 деңгей	2 деңгей	3 деңгей	4 деңгей	5 деңгей	6 деңгей
Ø 80 мм шойын конфорка	200 Вт	250 Вт	450 Вт	------	-------	-------
Ø 145 мм шойын конфорка	250 Вт	750 Вт	1000 Вт	-------	-------	-------
Ø 180 мм шойын конфорка	500 Вт	750 Вт	1500 Вт	-------	-------	-------
Ø 145 мм шойын конфорка	500 Вт	1000 Вт	1500 Вт	-------	-------	-------
Ø 180 мм шойын конфорка	850 Вт	1150 Вт	2000 Вт	--------	-------	-------
Ø 145 мм шойын конфорка	95 Вт	155 Вт	250 Вт	400 Вт	750 Вт	1000 Вт
Ø 180 мм шойын конфорка	115 Вт	175 Вт	250 Вт	600 Вт	850 Вт	1500 Вт
Ø 145 мм шойын конфорка	135 Вт	165 Вт	250 Вт	500 Вт	750 Вт	1500 Вт
Ø 180 мм шойын конфорка	175 Вт	220 Вт	300 Вт	850 Вт	1150 Вт	2000 Вт
180 мм керамикалық қыздырғыш	1800 Вт					
140 мм керамикалық қыздырғыш	1200 Вт					
140/250 мм керамикалық қыздырғыш	1800 Вт					
120-180 мм керамикалық қыздырғыш	1700 Вт					
220/300 мм керамикалық қыздырғыш	2400 Вт					
Қуат кернеуі	220-240 В AC 50/60 Гц/380-415 В 3N AC					

ЕСКЕРТУ: Дұрыс қоспау салдарынан туындаған кез келген мәселелер үшін өндіруші жауапты болмайды.

ЕСКЕРТУ! Өнімнің сапасын арттыру үшін техникалық сипаттамалар алдын ала хабардар етпестен өзгертілуі мүмкін.

ЕСКЕРТУ! Кестеде келтірілген мәндер, стантарттарға сәйкес зертханалық көрсеткіштер болып табылады. Ол мәндер пайдалану шарттары мен қоршаған ортаға сәйкес ерекшеленуі мүмкін.

ПІСІРУ БЕТІН ОРНАТУ

Құрылғыны қоспастан бұрын, электр монтаждың дұрыстығын тексеріңіз. Өндіруші авторландырылмаған тұлғалармен жүзеге асырылған операциялардың нәтижесінде келтірілген зиян үшін жауапты болмайды.

ЕСКЕРТУ: Құрылғыны орнату электрқұрылғыларға қатысты жергілікті стандарттардың ережелеріне сәйкес орындалуы тиіс.

ЕСКЕРТУ: Орнатпас бұрын құрылғыда зақымданулардың болмауын тексеріңіз. Егер электр сымына зақым келген болса, пісіру бетін орнатпаңыз. Зақымданған құрылғы тоқ соғуы мүмкін.

Монтаждау бойынша нұсқаулар

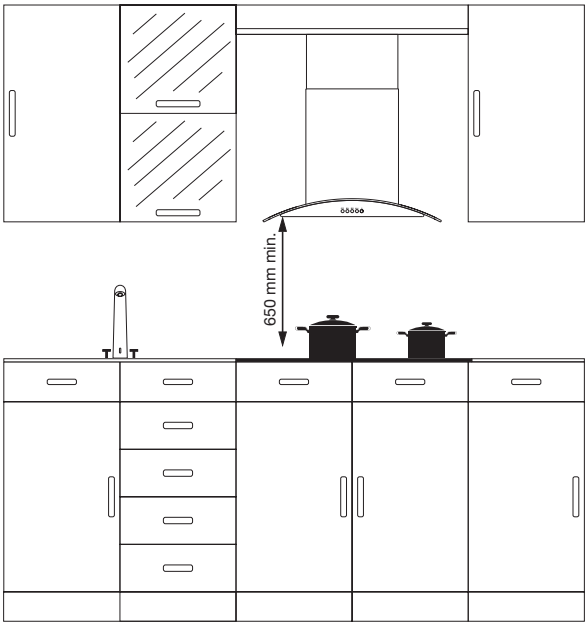

Құрылғының дизайны нарықтағы қолжетімді үстел бетіндегі тақтайларға сәйкес жасалған. Асүй қабырғалары мен жиһаз арасында қауіпсіз қашықтық қалдырған жөн. Егер құрылғының үсіңгі жағына ауа сорғыш орнатылатын болса, монтаждау биіктігі бойынша өндірушінің талаптарын сақтаңыз. (мин. 65 см.) Үстел үстіндегі тақтайдағы саңылаулар пісіру панелінің монтаждау көлемдеріне сәйкес келуі тиіс.

Құрылғыны монтаждау кезінде электр жұмыстары бойынша жергілікті стандарттармен белгіленген ережелерді ұстанған жөн.

Пісіру бетін монтаждау

1. Панельді бетін төмен қаратып аударыңыз және тегіс жерге қойыңыз.

2. Панель мен үстел үстіндегі тақтай арасына бөгде заттар мен сұйықтықтардың қалып қоюының алдын алу үшін жиынтықтағы

тығыздаушы бауды панельдің төменгі бөлігінің жиектеріне орнатыңыз.

3. Пісіру бетін аударып, үстел үстіндегі тақтайға орнатыңыз.

4. Қысқыш пен сомындарды пайдалана отырып, пісіру беттерін үстел үстіндегі тақтайға бекітіңіз.

Орнату сызбасы

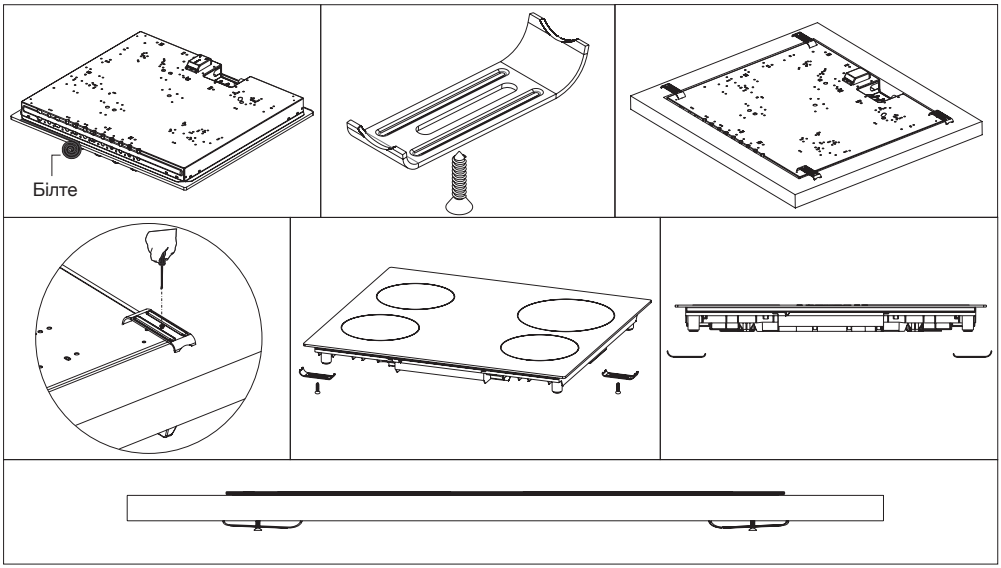

5. Құрылғыны суырманың үстіне орнатқан жағдайда, егер оның төменгі бөлігі қолжетімді болып қала беретін болса, оны ағаш сөремен бөлген жөн.

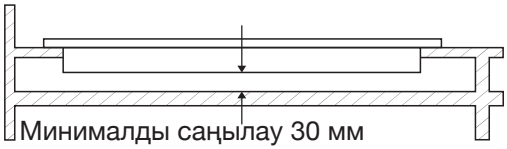

6. Құрылғыны шкафқа монтаждаған кезде, пісіру бетін шкафтан оқшаулау үшін, жоғарыда көрсетілген суреттегідей сөре орнату қажет. Егер пісіру беті кіріктірілген духовканың үстіне орнатылатын болса, ондай қажеттілік жоқ.

7. Егер сіздің құрылғыңыз бүйірлік қабырғаның жанына орнатылса, қабырға мен плитаның арасындағы минималды қашықтық 50 мм болуы тиіс.

Құрылғылардың аумақты көлемдері

Пісіру бетін монтаждағанда және оны үстел үстіндегі тақтайға монтаждау кезінде ұсынылған көлемдерді ұстаныңыз.

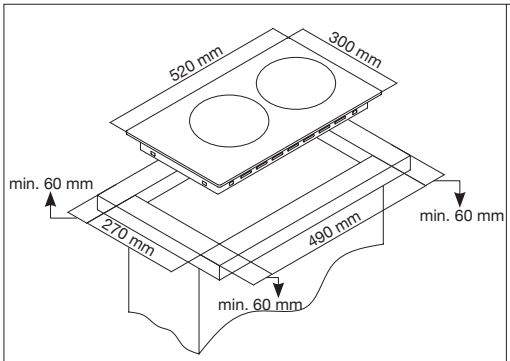

Пісіру панелі 30 см

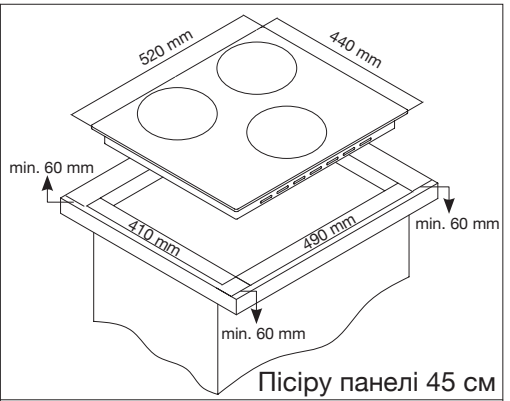

Пісіру панелі 45 см

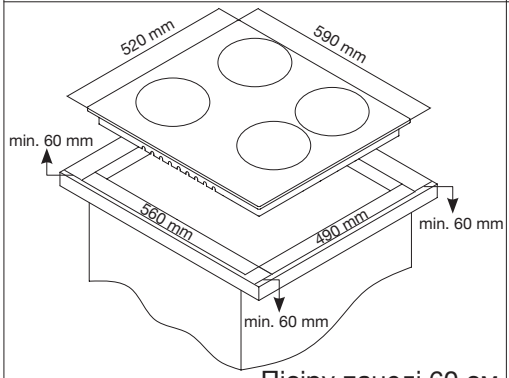

Пісіру панелі 60 см

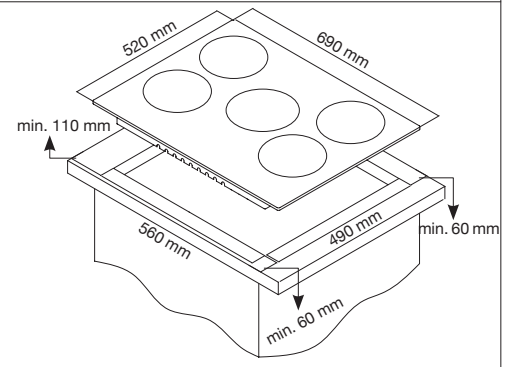

Пісіру панелі 70 см

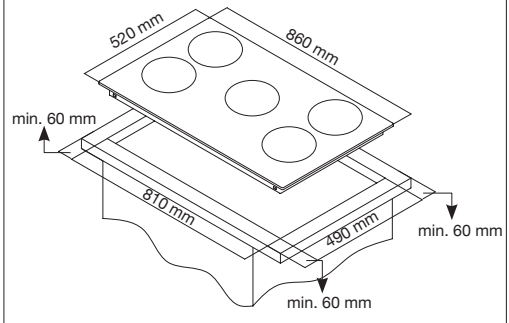

Пісіру панелі 90 см

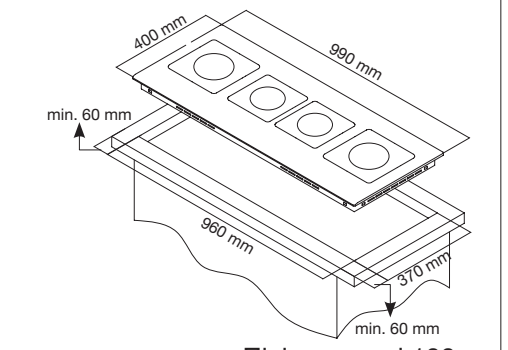

Пісіру панелі 100 см

БАСҚАРУ ПАНЕЛЬДЕРІ

60 см панель суреті

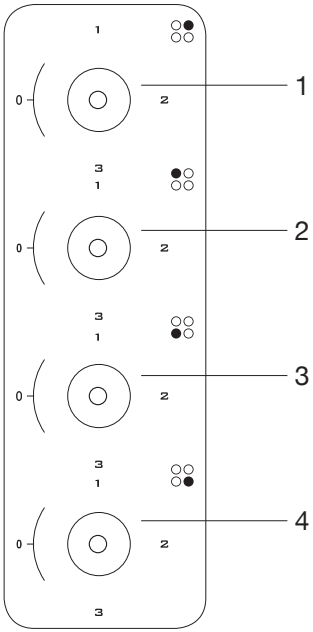

1.Электр қыздырғыш 180 мм
2. Электр қыздырғыш 145 мм
3. Электр қыздырғыш 180 мм
4. Электр қыздырғыш 145 мм

30 см паель суреті

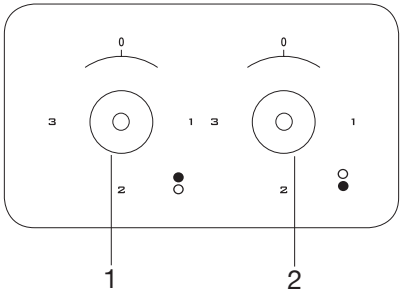

1. Электр қыздырғыш 180 мм
2. Электр қыздырғыш 145 мм

ЕСКЕРТУ! Нұсқалған басқару панелі тек үлгі ретінде келтірілген. Сіздің құрылғыда орнатылған басқару панелін назарға алыңыз.

Сенсорлық басқаруды қолдану бойынша ескертулер

1.Басқару элементтері қол тигізгенде іске қосылады, сол себепті басқару элементтеріне қандай да бір күш салудың қажеті жоқ.

2.Құрылғыны пайдаланған кезде саусақтың ұшын ғана емес, толық саусағыңызды тигізіңіз.

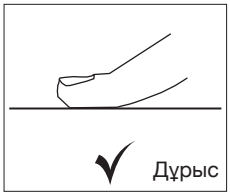

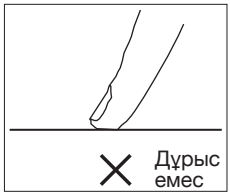

3.Сенсорлық басқару батырмалары үнемі таза және құрғақ болуын қадағалаңыз. Тіпті аздаған судың өзі сенсорлық басқару жұмысын қиындатуы мүмкін.

ПІСІРУ БЕТІН ПАЙДАЛАНУ

1. Қызып кетпеуі үшін, кәстрөлдер мен табаларды тұтқалары конфорканың үстінде тұрмайтындай етіп орналастырыңыз.

2. Кәстрөлдер мен табаларға азық-түліктің қажетті көлемі салыңыз. Осылайша, сіз астың тасып кетуінің алдын аласыз және қажетсіз тазартумен айналыспайсыз.

3. Нық тұрмайтын және пісіру панеліне аударылып қалуы мүмкін ыдысты пайдаланбаңыз.

4. Конфоркалары қосулы тұрған пісіру панелінің үстіне бос кәстрөлдер мен табаларды қоймаңыз.

5. Әр жолы пайдаланып болған соң, пісіру панелін сөндіріңіз.

6. Темепратура әсер етуі мүмкін контейнерлерді қоймаңыз.

7. Үстіне кәстрөл немесе таба қойылмаған күйде пісіру панелін пайдаланбаңыз.

8. Кәстрөлдер мен табалардың қақпақтарын пісіру панеліне қоймаңыз.

9. Кәстрөлді басқа конфоркаға қойғыңыз келгенде, оны жылжытпаңыз, көтеріп, орынын ауыстырыңыз.

10. Майды қыздырған кезде, ыдысты қақпақпен жабыңыз.

11. Кәстрөлге оның өз көлемінің үштен бір бөлігінен асатын мөлшерде май құймаңыз. Май қызып жатқанда кәстрөлді қараусыз қалдырмаңыз. Шамадан тыс қызып кеткен май өртке себеп болуы мүмкін.

12. Тек түбі өңделген кәстрөлдер мен табаларды ғана пайдаланыңыз. Үшкір жиектері пісіру панелін сырып тастайы.

13. Алюминий кәстрөлдер мен табаларды пайдаланбаңыз. Алюминий пісіру панелінің бетіне зақым келтіреді.



Сұйықтықтың тасып кетуі пісіру панелінің бетіне зақым келтіруі және өрт туды-руы мүмкін



Түбі ойық немесе дөңес ыдыстарды пайдаланбаңыз



Егер кәстрөлдің диаметрі конфор-каның диаметрі-нен кем болса, бұл қуатты жоғалтуға себеп болады



Тек түбі жалпақ кәстрөлдер мен табаларды ғана пайдаланыңыз

ТЕХНИКАЛЫҚ ҚЫЗМЕТ КӨРСЕТУ ЖӘНЕ ТАЗАРТУ

Техникалық қызмет көрсету немесе тазарту алдында, пісіру бетіне электр қуатын жетізіп тұрған штепсельдік айырды розеткеден суырып алыңыз. Егер панель ыстық болса, оның суығанын күтіңіз.

1. Пісіру бетін мезгіл-мезгіл тазалап және техникалық қызмет көрсетіп тұрыңыз.

2. Панельді тазарту үшін қатты қылшақ, сымды губка немесе пышақ сияқты қатты заттарды пайдаланбаңыз. Абразивті заттарды, қышқылдарды немесе күйдіргіш жуу құралдарын пайдаланбаңыз.

3. Сабынды ерітіндіге батырылған майлықпен панельді сүртіңіз және сумен шайыңыз, содан соң мұқият құрғатып сүртіңіз.

4. Шыны беттерді шыны тазартуға арналған арнайы құралдармен тазалаңыз.

5. Панельді бутазалағышпен тазаламаңыз.

6. Панельді тазалау үшін ешқашан қышқылдарды, еріткіштерді, керосинді және басқа да жанғыш заттарды пайдаланбаңыз.

7. Плитаның пластик және алюминий бөлшектерін ыдыс жуғыш машинада жумаңыз.

8. Плитаны бетіне төгілген лимон қышқылынан, сірке судан, тұздан, коладан және басқа да қышқылды және сілтілі заттардан мейілінше тез тазалаңыз.

АҚАУЛАРДЫ ІЗДЕУ ЖӘНЕ ЖОЮ

Техникалы қызметке жүгінер алдында, ақауларды жою бойынша келесі ұсыныстарды пайдаланып көріңіз.

Егер пісіру бету қосылмаса:

1. Электр сымның штепсельдік айыры розеткеге енгізілгендігін тексеріңіз.

2. Қауіпсіз әдістермен желіде электр тоғы барын тексеріңіз.

3. Сақтандырғыштарды тексеріңіз.

4. Электр сымында зақымданулардың болуын тексеріңіз.

Тасымалдау ережелері

1. Құрылғыны түпнұсқа қаптамасында тасымалдаңыз.

2. Тиеу/түсіру барысында аса абай болыңыз.

3. Жылжыту және тасымалдау алдында қаптама сенімді жабылғанына көз жеткізіңіз.

4. Қаптаманы сыртқы факторлардан қорғаңыз (ылғал, су және т.б.).

ТҰРМЫСТЫҚ ТЕХНИКАНЫ ЖОЮ

1. Бұл құрылғыда қауіпті және тыйым салынған заттар жоқ. Электрлі және электронды жабдықтардың қалдықтары туралы ЕС Директивасы ережелерінің талаптарына сәйкес келеді.

2. Бұл өнім жоғарысапалы бөлшектерден және материалдардан жасалған, оларды қайта өңдеп, қайта қолдануға болады.

3. Қызмет ету мерзімі өткен кезде құрылғыны тұрмыстық қалдықтармен бірге лақтырып тастамаған жөн. Оны өңдеуге арналған электрлі және электронды жабдықтардың қалдықтарын жинау пунктіне тапсыру қажет.

Қоршаған орта мен табиғатты істен шыққан бұйымдарды қайта өңдеу арқылы қорғауға көмектесіңіз.

ҚАПТАМА



Қаптама материалдары біздің ұлттық заңнамаға сәйкес қайта өңделетін материалдардан жасалған. Қаптама материалдарын тұрмыстық және басқа да қалдықтармен бірге лақтырып жібермеңіз, оларды қаптамаларды қабылдау пунктіне тапсырыңыз.

Балалардың қауіпсіздігі мақстында, қуат көзіне қосу мүмкіндігінің алдын алу үшін, бұл өнімді жояр алдында электр сымдарды кесіп тастау керек.

Шығарған ел –Түркия
Өндіруші:

«СЕРСИМ ДАЙАНЫКЛЫ ТҮКЕТИМ МАЛЛАРЫ САНАЙИ ВЕ ТАДЖАРЕТ КОЛЛЕКТИФ ШИРКЕТИ ИБРАХИМ ВЕ МУСТАФА УСТАОГОЛУ»,

Заңды мекен-жайы: Кайсери Сербест Бёлгеси Анбар SB Махаллеси 12 Джадде Серсим ситеси KSR-125/130, Апатрман №17, Меликгази, Кайсери, Түркия

Өндіріс мекен-жайы: Сербест Бёлге, 12 Джадде №18, Меликгази, Кайсери, Түркия

Сатып алушылардан шағымдар қабылдауға құзіретті импорттаушы / ұйым:
ЖШС «Foreign Trade company»
БСН 190940025588
Заңды / нақты мекен-жайы: Қазақстан Республикасы Алматы, Сатпаев көшесі, 29 Д-үй, Б-корп., 313- кеңсе

Кепілдік жағдай туындаған болса, авторландырылған қызмет көрсету орталықтарына жүгіну қажет.
Сіздің қаладағы авторландырылған қызмет көрсету орталықтарының тізімі осы пайдалану нұсқаулығында көрсетілген. Егер Сіздің қалада авторландырылған қызмет көрсету орталығы болмаса, тауарды сатып алған дүкенге жүгінуіңіз керек. Сіздің қаладағы қызмет көрсету туралы ақпаратты келесі телефон нөмірлері арқылы біле аласыз:
8 (701) 712 1013

Жарамдылық мерзімі – 12 ай
Қызмет мерзімі – 10 жыл
Тегін кепілдік қызмет - Кепілдік мерзімі аяқталған күннен бастап 4 жыл
Дайындалған күні – өнімде нұсқалған

EAC