ГАЗДЫҚ ПІСІРУ БЕТТЕРІ

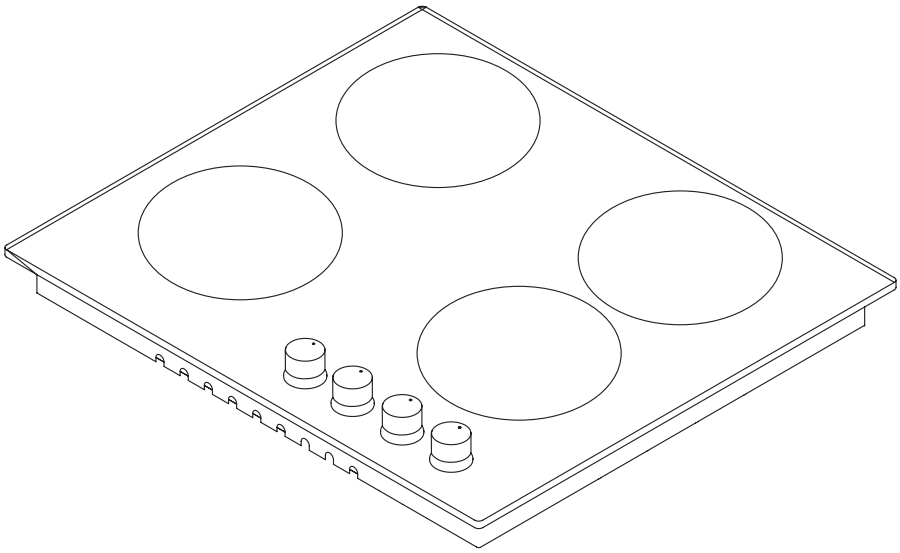

ПАЙДАЛАНУШЫҒА НҰСҚАУЛЫҚ KZ

Құрметті сатып алушы!

Simfer тұрмыстық техникасын таңдағаныңыз үшін зор алғыс білдіреміз.

Simfer – бұл сапа, сенімділік, және сатып алушылардың қажеттіліктеріне мұқияттылық. Біздің компаниямыздың өнімдері Сізге ұнайды және келешекте Сіз Simfer техникасын таңдайсыз деп үміттенеміз.

Бұл өнім заманауи жабдықтарда, қоршаған ортаға зиян келтірмей жасалған.

Электрлі және электронды жабдықтардың қалдықтары туралы ЕС Директивасының талаптарына сай келеді (WEEE).

ЕСКЕРТУ

Қолыңыздағы пайдалану нұсқаулығы бірнеше модельдерге арналған, режимдері мен қызметтері ерекшеленуі мүмкін. Барлық суреттер сызба түрінде берілген. «*» белгісімен белгіленген барлық қызметтер мен жасақтаушылар, қосымша опция болып табылады және Сіздің өніміңізде болмауы мүмкін.

Нұсқаулықты мұқият оқыңыз, мұнда қауіпсіз орнату, пайдалану және техникалық қызмет көрсету бойынша маңызды ақпарат берілген. Нұсқаулықты алдағы уақытта пайдалану үшін, оның сақталуын қамтамасыз етіңіз. Осы құрылғыны жаңа иесіне беретін кезде, барлық құжаттарын қоса беруді ұмытпаңыз.

Мазмұны

Маңызды ескертулер 4
Қуат көзіне қосу 13
Газ магистраліне қосу 14
Құрылғыны сипаттау 17
Техникалық сипаттамалары 18
Құрылғыны орнату 20
Пісіру панелінің сыртаумақтық өлшемдері 23
Басқару панелі 24
Пісіру панелін пайдалану 25
Техникалық қызмет көрсету және тазарту 28
Ақауларды жою 29
Тасымалдау ережелері 30
Экологиялық қауіпсіз жою 30
Қаптама туралы ақпарат 30

МАҢЫЗДЫ ЕСКЕРТУЛЕР

1. Ортану және жөндеу жұмыстарын тек **АВТОРЛАНДЫРЫЛҒАН СЕРВИСТІК ОРТАЛЫҚТАР** жүзеге асыруы тиіс. Өндіруші рұқсаты жоқ тұлғалармен жүзеге асырылған жұмыстар үшін жауапкершілік алмайды.

2. Осы пайдалану нұсқаулығымен мұқият танысыңыз. Тек осылай ғана құрылғыны қауіпсіз және дұрыс пайдалана аласыз.

3. Пісіру беті пайдалану нұсқаулығында көрсетілген қағидаларға сәйкес қолданылуы тиіс.

4. Құрылғы жұмыс істеп тұрған кезде 8 жастан кіші балаларды және үй жануарларын жақындатпаңыз.

5. ЕСКЕРТУ: Өрт қауіптілігі! Жанғыш заттарды пісіру бетінде сақтамаңыз.

6. **ЕСКЕРТУ: Пайдалану барысында пісіру панелі және оның бөлшектері ыстық болады.**

7. Осы құрылғыны пайдалану шарттары зауыттық этикеткада нұсқалған.

8. Пісіру бетіне кішкентай балаларды жақындатпаңыз.

9. **ЕСКЕРТУ: Құрылғы тамақ пісіруге арналған. Оны басқа мақсаттарға пайдалануға болмайды, мысалы, бөлмені жылыту үшін.**

10. Құрылғыны тазарту үшін бутазартқыштарды қолданбаңыз.

11. ЕШҚАШАН отты сумен сөндіруге тырыспаңыз. Құрылғыны қуат көзінен сөндіріңіз, ал содан соң отты қақпақпен немесе өрт жапқышпен жабыңыз.

12. Құрылғыға 8 жастан кіші балаларды жақындатпаңыз.

13. Қызу элементтеріне денеңіздің тиіп кетуінен сақ болыңыз.

14. НАЗАР АУДАРЫҢЫЗ:Тамақ дайындау процесін қараусыз қалдырмаңыз.

15. Құрылғы сыртқы таймермен немесе қашықтықтан басқару жеке жүйесімен пайдалану үшін жарамайды.

16. Құрылғыны 8 жастан үлкен балалар, физикалық, сенсорлық немесе ақыл-ес мүмкіндіктері шектеулі адамдар қолдана алады, егер олар бақылауда болса, немесе қауіп туралы хабардар болса.

17. Құрылғы тек қана тұрмыстық жағдайларда пайдалануға арналған.

18. Балалар құрылғымен ойнамауы тиіс. Егер бала 8 жастан кіші болса, құрылғыны тазарту немесе оған қызмет көрсетуді оларға жүзеге асыруға болмайды.

19. Құрылғыны және қуат сымдарын 8 жастан кіші балаларға қолжетімді болмайтын жерде сақтаңыз.

20. Құрылғыны пайдалануды бастамас бұрын, шымылдырық, тюль, қағаз немесе кез келген тұтанатын заттарды алып тастаңыз және әрірек қойыңыз. Тұтанатын немесе тез тұтатантын материалдарды құрылғның бетіне қоймаңыз.

21. Желдеткіш каналдарды ашық ұстаңыз.

22. Консервілер мен шыны банкілерді ысыптаңыз. Қысым банкінің жарылуына әкеп соғуы мүмкін.

23. Құрылғыны сіздің ақыл-ес және координацияңызға әсер етуі мүмкін жағдайларда пайдаланбаңыз. Мысалы, дәрі және/немесе алкоголь әсері.

24. Пайдаланып болғаннан соң әр жолы сөндіріп отырыңыз.

25. Алкогольды тамаққа араластырғанда абай болыңыз. Алкоголь жоғары температураларда буланады, және ыстық беттерге тиген кезде, өрт туындатуы мүмкін.

26. Егер құрылғыда ақау болса немесе көзге көрініп тұрған бұзылған жерлері болса, оны пайдаланбаңыз.

27. Балалардың қолы жетуі мүмкін заттарды құрылғының үстіне қоймаңыз.

28. Қаптама балалар үшін қауіпті болып табылады. Қаптау материалдарын балалардың қолы жетпейтін жерде сақтаңыз.

29. Үйде кез келген жөндеу жұмыстары жүріп жатқан кезде, газдық бетке газ беру тоқтатылуы тиіс. Жұмыстар аяқталғаннан кейін, плитаны қайта қосу авторландырылған қызмет көрсету орталықтарының мамандарымен орындалуы тиіс.

30. Пышақ, айыр, қасық сияқты металл бұйымдарды құрылғының бетіне қоймаңыз, себебі олар қызып кетеді.

31. Қызып кетуін болдырмау үшін құрылғыны декаративті беттердің артына орнатуға болмады.

32. Құрылғыны тазартпас бұрын, оны электр желісінен ағытыңыз.

33. Сымдар бекітілген жерлер қорғалуы тиіс.

34. НАЗАР АУДАРЫҢЫЗ:егер плитаның шынысы зақымданған болса, онда жедел түрде барлық қыздыру элементтерін сөндіріңіз және құрылғыны қуат көзінен ағытыңыз, құрылғының бетіне тиіспеңіз және оны пайдаланбаңыз.

35. Пайдаланушы пісіру панелін өз бетінше жөндемеуі тиіс.

36. Газ конфоркаларын тазалаған кезде абай болыңыз. Бұл зақымдануыңызға әкеп соқтыруы мүмкін.

37. Тамақ пісіру немесе бірден тамақ пісіріп болған уақытта пісіру панелі ыстық болатындықтан, күйіп қалу қауіпі бар.

38. Қосулы тұрған пісіру бетінің жанында болған кезде, мұқият болыңыз. Пайдаланушының қауіпсіздік ережелерін сақтамаған жағдайда күю фактілері орын алуы мүмкін.

39. Егер плитаның үстінде ауыр заттар тұрса, оларды алып тастау қажет. Бұл зақымдануларға соқтыруы мүмкін.

40. Қолданыстағы нормативтік актілерге сәйкес, пісіру панелін қосқан кезде, газ және электрқауіпсіздігі талаптары сақталуы тиіс.

Электрқауіпсіздік

1. Құрылғыны тұйықталған, сақтандырқышпен қорғалған, техникалық сипаттамалар кестесінде келтірілген мәндерге сәйкес келетін резеткіге қосыңыз.

2. Электр желісіне және газ магистраліне қосуды білікті маман жүзеге асыруы тиіс.

Біздің компания құрылғыны жергілікті ережелерге сәйкес тұйықтаусыз пайдалану нәтижесінде туындауы мүмкін зиян үшін жауапты болмайды.

3. ЕСКЕРТУ: Егер бетіне зақым келген болса, тоқ соғу қауіпін болдырмау үшін құрылғыны сөндіру керек.

4. Ешқашан құрылғыны су бүрку немесе су төгу арқылы жумаңыз. Тоқ соғу қауіпі бар.

5. Штепсельдік айырды ылғалды қолмен ұстамаңыз. Құрылғыны электр қуаты желісінен ағыту үшін сымды тартпаңыз, үнемі айырды қолмен ұстап тартыңыз.

6. Құрылғыны жөндеу, оған қызмет көрсету, тазарту және орнату барысында құрылғыны сөндіріп қойыңыз.

7. Ұшқындардың туындауын болдырмау үшін, штепсельдік айыр резеткіге тығыз орнатылғанына көз жеткізіңіз.

8. Егер қуат сымы зақымданған болса, ондай сымды өндіруші немесе техникалық қызмет көрсету бойынша дилер ауыстыруы тиіс.

9. Жыртылған сымдарды немесе ұзартқыштарды пайдаланбаңыз.

10. Құрылғыны тазалау барысында бутазартқыштарды пайдаланбаңыз, олай жасамаған жағдайда, электр тоғы соғуы мүмкін.

11. Штепсельдік айырды резеткіге қосқан кезде, резеткіде сұйықтық немесе ылғалдың болмауына көз жеткізіңіз.

12. Құрылғы тапсырма шарттарына сәйкес қорғау автоматы бар электр резеткеге қосылуы тиіс.

13. Қуат сымы құрылғының ыстық бөліктеріне тиіп тұрмауы тиіс.

14. Техникалық қызмет көрсету, тазарту және жөндеу кезінде құрылғыны электр көзінен ағытыңыз.

15. Құрылғы **«Y» типті** қуат сымымен жабдықталған.

16. Пісіру панелінің автоматты сөндіргіштері қолжетімді жерде орнатылуы тиіс.

17. Қозғалмайтын біріктірулер көпполюсті сөндіруді қамтамасыз ететін қуат көздеріне қосылуы тиіс. III-санаттан төмен деңгейде кернеудің ұлғаюынан қорғалған құрылғылар үшін, сөндіру жабдығы тексеру кодына сәйкес кернеуі белгіленген қуат көзіне қосылуы тиіс.

18. Пісіру бетінің басқару тұтқаларын ағытпаңыз. Әйтпесе электр сымдар көрініп тұруы мүмкін. Салдарынан тоқ соғуы мүмкін.

ГАЗ ҚАУІПСІЗДІГІ

1. Бұл құрылғы қолданыстағы орнату ережелеріне сәйкес қосылуы және орнатылуы тиіс. Әсіресе желдетуге қатысты шарттарды ескерген жөн.

2. Газдық пісіру панелі пайдаланылғанда, ылғал, жылу және жану өнімдері бөлмеге таралады. Ең алдымен құрылғыны пайдаланған

кезде асүй жақсы желдетілетініне көз жеткізіп алыңыз, ашық ұстаңыз немесе сорып шығару құрылғыларын орнатыңыз.

3. Құрылғыны ұзақ уақыт бойына қарқынды пайдаланғаннан кейін қосымша желдету қажет болуы мүмкін. Мысалы, терезені ашыңыз немесе егер бар болса, сорып шығару құрылғысын анағұрлым жоғары жыламдыққа қойыңыз.

4. Қоладынастағы ережелерге сәйкес бұл құрылғыны жақсы желдетілетін жайларда ғана пайдаланған жөн. Осы құрылғыны орнату немесе пайдаланар алдында, пайдалану нұсқаулығымен танысыңыз.

5. Құрылғыны қосар алдында, газ магистралінің жағдайы (газ типі және газ қысымы) құрылғының сипаттамаларына сәйкес келетініне көз жеткізіңіз.

6. Автотұтатқыш 15 секундтен артық уақыт жұмыс істемеуі тиіс. Егер осы уақыт ішіне конфорка тұтанбаса, бір минут күтіп, конфорканы тағы тұтатып көріңіз.

7. Газ магистраліне қосылу барысында барлық жұмыс түрлерін ресми газ қызметтері орынауы тиіс.

8. Осы құрылғы табиғи газбен (NG) жұмыс жасауға бапталған. Егер балон газын пайдаланғыңыз келсе, қайта баптайтын құзіретті қызмет көрсету мекемесіне жүгінуіңіз қажет.

9. Құрылғыны дұрыс пайдалану үшін газ қызметінің тапсырмаларына сәйкес, газ магистралін және жабу шұрасын мезгіл-мезгіл тексеріп тұру қажет.

10. Газ конфоркаларда жақсы жанып тұруы тиіс. Егер газ біркелкі көк отпен жанып тұрса, бұл газ конфоркасының дұрыс жұмыс істеп тұрғанын білдіреді. Егер газ біркелкі емес, сары алаулар шығарып жанып тұрса, көміртек тотығы (CO) түзілуі мүмкін. Көміртек тотығы түссіз, өте уытты, иіссіз газ болып табылады; тіпті аздаған мөлшерде өліммен аяқталатын жағдайға алып келуі мүмкін.

11. Газға байланысты төтенше жағдайлармен айналысатын мекемелердің телефон нөмірлерін және газдың иісі шыққанын анықтаған жағдайда қолданылатын шаралар туралы ақпарат алу үшін жергілікті газ жеткізушілерге хабарласыңыз.

Газ жабдықтарына тән ақаулар және оларды жою әдістері

Назар аударыңыз!! Өрт туындаған жағдайда, газ беру негізгі кранын және пісіру бетінің карндарын жабыңыз, 01 нөмірі бойынша өрт сөндіру қызметін шақырыңыз және өртті сөндіру бойынша шаралар қолданыңыз.

- Егер пісіру бетінің жанында желіге қосылған электр құрылғылар (шәйнек, тостер, кофеұнтақтағыш және т.с.с.) тұрған болса, онда олардың сымдары жанарғы отының аумағына түсіп кетпеуін қадағалаңыз.

Назар аударыңыз!! Газға байланысты ең көп таралған жазатайым жағдайлар ол – күйік шалу болып табылады. Әдетте олар келесідей жағдайларда орын алады:

— құрылғының ыстық бөліктеріне тиіп кеткенде;

— қайнап жатқан сұйықтықтар шашырағанда;

— алдыңғы конфоркаларда тұрған ыдыс аударылғанда.

- Мұқият болыңыз және әсіресе өзіңіздің балаларыңызға абай болыңыз, ал дұрысы, құрылғы жұмыс істеп тұрғанда немесе суығанша оларды асүйге кіргізбеңіз.

- Жұмыс істеп тұрғанда пісіру панелінің кейбір бөлшектері қатты ысып кетеді және сөндіргеннен кейін де біршама уақыт жылуын сақтайды. Абай болыңыз, оларға тимеңіз және балаларға ескертіңіз – күйіп қалуларыңыз мүмкін.

Назар аударыңыз!! Шыңдалған шыныдан жасалған пісіру беттерінің модельдерін пайдаланған кезде, егер шыны жарылып кетсе, тоққа соғылудың алдын алу үшін құрылғыны сөндіріп тастаңыз.

Назар аударыңыз!! Газдың иісі шыққан кезде газ беру негізгі кранын, құрылғының барлық крандарын жауып тастау қажет. Сонымен қатар терезелерді ашып, газдың шығу себебі жойылғанға дейін, отқа байланысты ешқандай әрекеттер жасамау қажет: шірпі тұтатпаңыз, темекі шекпеңіз,электр құрылғыларды және жарықты қоспаңыз және сөндірмеңіз. Газдың шығу себебін жою үшін, жедел түрде апаттық газ қызметін шақырыңыз.

- Құрылғы жұмыстында техникалық ақаулар туындаған жағдайда, жедел түрде электр қуатын сөндіріп, газ беру негізгі кранын, конфоркалардың барлық крандарын жауып тастаңыз және газ қызметінің өкілін шақырыңыз.
- Мезгіл-мезгіл (кемінде жарты жылда бір рет) электр қуаты сымының және газ жеткізу иілгіш құбыршегінің күйін тексеріп тұрыңыз. Қандай да бір ақауларды (сызат түскен болса, балқу іздері болса) анықтаған жағдайда, бірден қызмет көрсеті орталығына жүгініңіз.

Газ жеткізу иілгіш құбыршегін ауыстыру, тек газ жабдықтарын орнатуға және қызмет көрсетуге құқығы бар арнайы ұйымдардың қызметкерлерімен ғана жүзеге асырылады.

- Май мөлшері көп тағамдарды дайындау барысында ерекше абай болыңыз, себебі ол оңай тұтанады.

Назар аударыңыз!! Жанып жатқан майды сумен сөндіруге болмайды! Мұндай жағдайларда жанып жатқан ыдысты қақпақпен бүреп жабу қажет.

Орын алуы мүмкін ақаулар мен оларды жою шаралары КЕСТЕСІ

Қандай жағдай орын алды?	Мүмкін болатын себептер	Не істеу керек?
Конфоркалар жанбайды. Біркелкі емес, тұрақсыз от.	Біркелкі емес от газ берудің дұрыс бапталмауы себебінен туындаған.	Газ құбырын тексеру үшін маманға жүгініңіз.
Конфоркалардағы оттың кенеттен құбылуы.	Конфорка бөлшектері дұрыс орнатылмаған.	Конфорканы дұрыс жинаңыз.
Конфорканы тұтату үшін көбірек уақыт қажет.	Конфорка бөлшектері дұрыс орнатылмаған.	Конфорканы дұрыс жинаңыз.
Тұтанғаннан кейін аздан соң от өшеді.	Тұтқа өте тез немесе өте әлсіз басылған.	Қолыңызды басқан күйде ұзағырақ ұстап тұрыңыз.
Конфорка аумағындағы тор түсін жоғалтты.	Бұл жоғары температураның әсерінен туындаған, кеңінен таралған құбылыс.	Металл бөлшектерге күтім жасауға арналған тазарту құралдарын қолдана отырып, торды тазартыңыз.
Электр қуаты мүлде жоқ.	Электр түйісуі нашар.	Құрылғының электр қуатына қосулы тұрғанын тексеріңіз.
Конфоркалардың электртұтатқыштары істемейді.	Конфорка мен тұтату білтесінің арасында жуғыш заттың немесе астың қалдықтары тұрып қалған.	Конфорка мен тұтату білтесінің арасындағы саңылаушы мұқият тазартыңыз.
Конфорка қақпағы ластанған.	Қалыпты ластану.	Металл бөлшектерге күтім жасауға арналған тазарту құралдарын қолдана отырып, конфорканы тазартыңыз.

Егер нұсқаулыққа сәйкес әрекет ете отырып, ақауды жою мүмкін болмаса, құзіретті маманды шақырыңыз.

Мақсатына сәйкес пайдалану

1. Бұл құрылғы тұрмыстық жағдайларда қолдануға арналған. Құрылғыны коммерциялық мақсатта пайдалануға болмайды.

2. Құрылғыны тек ас әзірлеу үшін ғана пайдалануға болады. Оны басқа мақсаттарда пайдалануға болмайды, мысалы жылыту сияқты.

3. Құрылғыны дұрыс пайдаланбау немесе оны дұрыс қолданбау нәтижесінде туындаған қандай да бір ақаулар үшін өндіруші жауапты болмайды.

4. Сіз сатып алған құрылғының қызмет ету мерзімі 5 жыл.

Электрлі қосылу

1. Құрылғыны қосу шарттары этикеткада немесе деректері жазылған тақташада нұсқалған.

2. Өнімді электр қуатына сәйкес сақтандырғышқа қосу қажет. Монтаждау авторландырылған қызмет көрсету орталығында орындалуы тиіс.

3. Сіздің құрылғыңыз кернеуі 220-240 V, 50/60 Гц электр желісіне қосылуы тиіс.

4. Егер электр желісінің параметрлері нұсқалғаннан ерекшеленетін болса, авторландырылған қызмет көрсету орталығына жүгініңіз.

5. Құрылғыны қосу тек тұйықтандыру контактісі бар розеткеге ғана орындалуы тиіс. Егер құрылғы орналасқан жерде тұйықтандырылған розетке бомаса, авторландырылған қызмет көрсету орталығына жүгініңіз. Өндіруші фирма тұйықтандырылмаған розеткені пайдалану салдарынан туындаған зақымданулар үшін жауапты болмайды.

6. Қосуға арналған розетке қолжетімді жерде орналасуы тиіс.

7. Электр сымының қабдықтың ыстық бөліктерімен жанасуын болдырмаңыз. Оны үшкір бұрыштары мен жиектерінен алысырақ орналастырыңыз.

8. Қуатты сым зақымданған жағдайда, оны өндіруші немесе оның қызмет көрсету орталығы ауыстыруға тиіс.

9. Электр желісіне дұрыс қосылмаған жағдайда, Сіздің құрылғыңызға зиян келуі мүмкін. Ондай жағдайда құрылғыға

кепілдік бойынша қызмет көрсетілмейді. Құрылғыны электр желісіне қосуды авторландырылған қызмет көрсету орталығы жүзеге асыруы тиіс.

Электрлік жалғау сызбасы

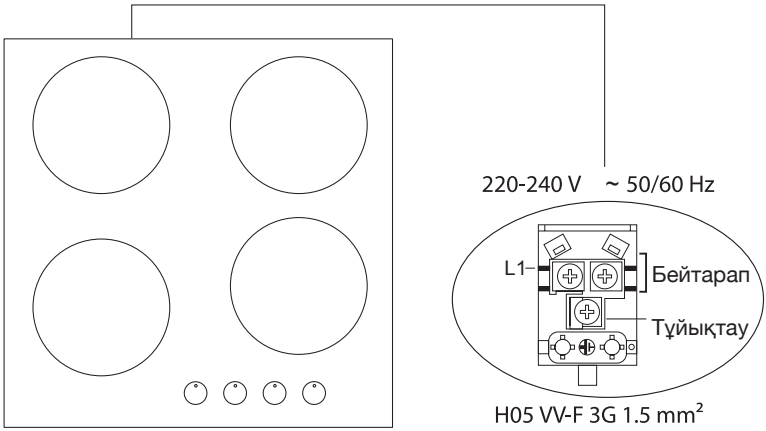

Газ магистраліне қосу

ЕСКЕРТУ: Газ магистраліне қосудың барлық түрлерін тек газ қызметінің сертификатталған және білікті қызметкерлері ғана орындауы тиіс.

1. Пісіру бетінің газ кранына қосылуы ең қысқа қашықтық бойынша қамтамасыз етілуі тиіс. Біріктірілген жерлері саңылаусыз болуы тиіс. Құбыршек кемінде 40 см, ал максималды 125 см болуы тиіс.

2. Газдың шығуын тексерген кезде шақпақ, шірпі, тұтатылған темекі немесе басқа да жанатын заттарды қолдануға болмайды.

3. Қосылған жерге сабын көбігін жағыңыз. Газ шығып тұрған жағдайда, сабын көбігі жағылған аумақтарда көпіршіктер пайда болады.

4. Егер пісіру беті шкафтың немесе ашылатын жәшіктің үстіне орнатылса, плитаның астына арасы кемінде 15 мм болатын жылудан қорғауға арналған панель орнату қажет.

Сұйылтылған газ балонына қосу үшін:

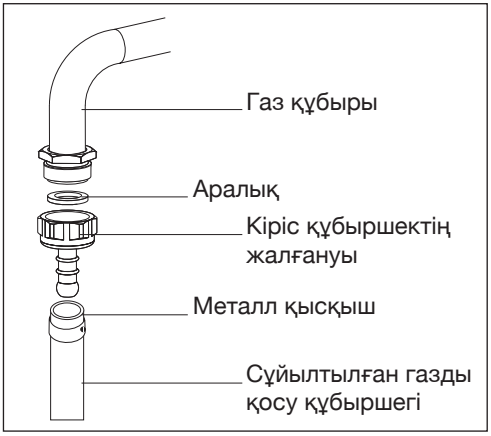

Сұйылтылған газ балонына (газ балоны) қосу үшін, сұйылтылған газ балонынан жеткізетін құбыршекке металл қысқышты бекітіңіз. Құбыршекті қайнаған суда ысыту арқылы, оның басын құрылғының артқы бөлігінде орналасқан кіріс құбыршектің жалғағышына бекітіңіз. Содан соң қысқышты құбыршектің ұшына орналастырыңыз және оны кілттің көмегімен тартып тастаңыз. Қосуға қажетті аралық пен газ кіргізетін құбыршектің саңылауы суретте көрсетіген.

ЕСКЕРТУ: Сұйылтылған газ балонға бекітілген реттегіш 300 мм су.ст.болуы тиіс.

ЕСКЕРТУ: Өнімнің газ құбыршегі мен электр сымдары ыстық беттердің жанынан өткізілмеуі тиіс.

Газ жалғағышы қосулы тұрған құрылғыны жылжыту газдың шығуына соқтыруы мүмкін.

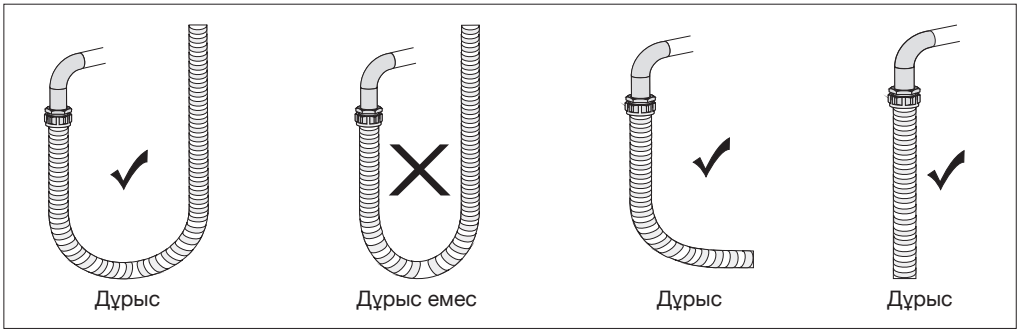

Табиғи газ құбыры желісіне қосылу үшін;

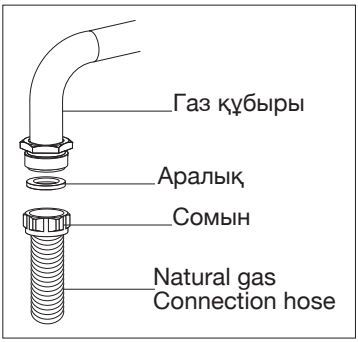

ЕСКЕРТУ: Табиғи газдың құбыр желісіне қосуды құзіретті қызмет жүзеге асыруы тиіс. Газ құбыр желісіне қосылу үшін құбыршек сомыны мен құрылғының кіріс келтеқосқышының арасына аралық орнатыңыз. Құбыршекті газ құбыры желісіне орнату үшін, сомынды бұраңыз. Жалғанған жерден газ шықпайтынына көз жеткізіңіз.

Газ конфоркаларының инжекторларын айырбастау.

ЕСКЕРТУ! Барлық жұмыстарды газ қызметінің өкілі жүзеге асыруы тиіс!

1. Инжекторды айырбастау үшін 1-суретте көрсетілгендей пішінді кілтті пайдаланыңыз.

2. Инжекторға қол жеткізу үшін газ конфоркасының қақ жарғыштың қақпағы мен корпусын ағытыңыз, 2-сурет.

3. Инжекторды 3-суретте көрсетілгендей кілттің көмегімен шешіңіз және жаңасына ауыстырыңыз.

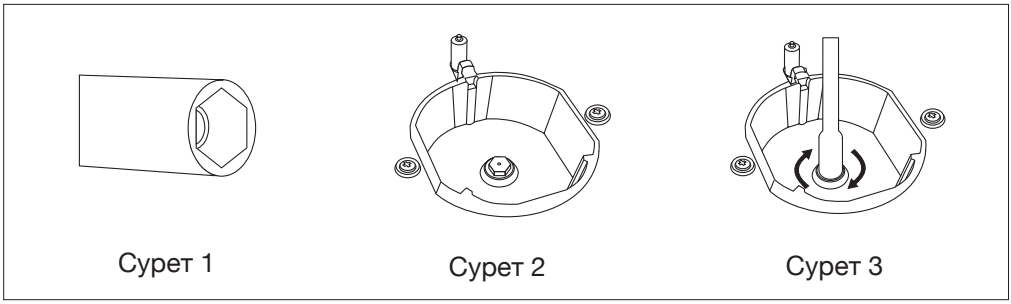

Сурет 1 Сурет 2 Сурет 3

4. Құрылғыдан басқару тұтқаларын ағытып алыңыз, 4-сурет. Бұранданы аздап бұрағышпен бұрай отырып, газ крандарының ортасына 5-суретте көрсетілгендей бұрап қойыңыз. Ағынды реттеу бұрандасын реттеу үшін пішіні сәйкес келетін бұрағышты

пайдаланыңыз. Балондағы газ үшін бұранданы сағат тілі бойынша бұраңыз. Табиғи газ үшін сағат тіліне қарсы бұраңыз. Оттың минималды ұзындығы 6-7 мм болуы тиіс. Құрылғыны баптау пайдаланылатын газ кранының типіне байланысты өзгеруі мүмкін.

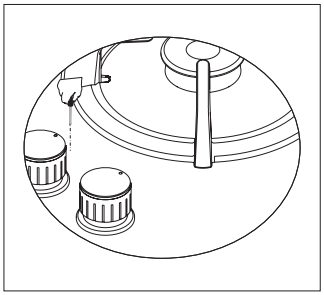

4-сурет

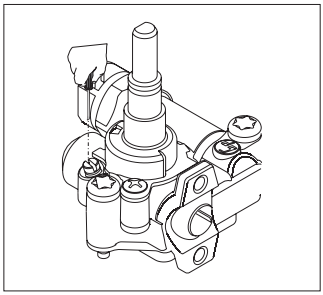

5-сурет

Бөлмені желдету

Сіздің өніміңіздің сенімді жұмыс істеуі үшін бөлменің жақсы желдетілуі міндетті шарт болып табылады. Егер бөлмеде қандай да бір желдеткіш саңылау болмаса, қосыша желдеткіш орнату қажет.

Бөлменің көлемі	**Желдеткіш саңылау**
5 $м^3$ кем	Кемі 100 $см^2$
5 $м^3$-тан 10 $м^3$ дейін	Кемі 50 $см^2$
10 $м^3$ артық	қажет емес
жертөле қабатында	Кемі 65 $см^2$

ЖАБДЫҚТЫ СИПАТТАУ

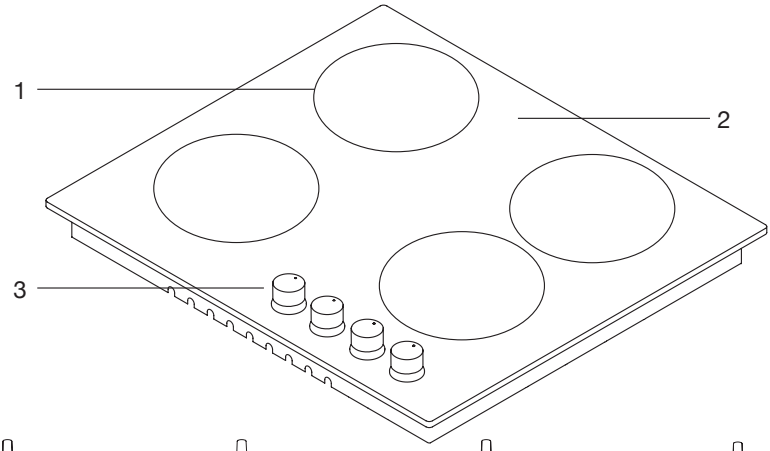

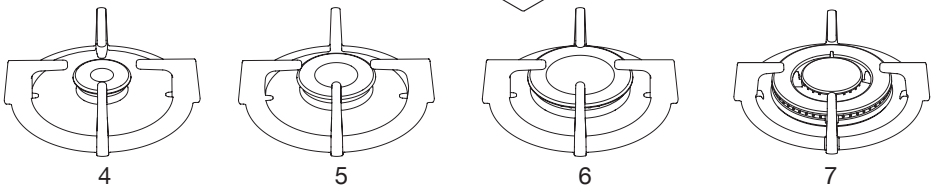

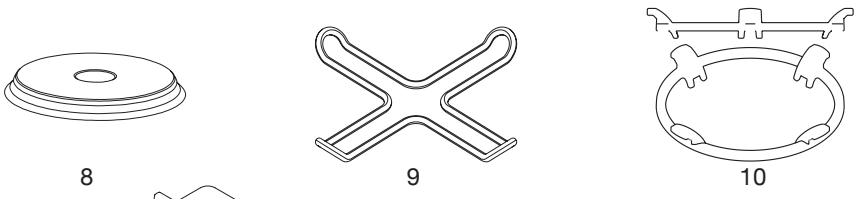

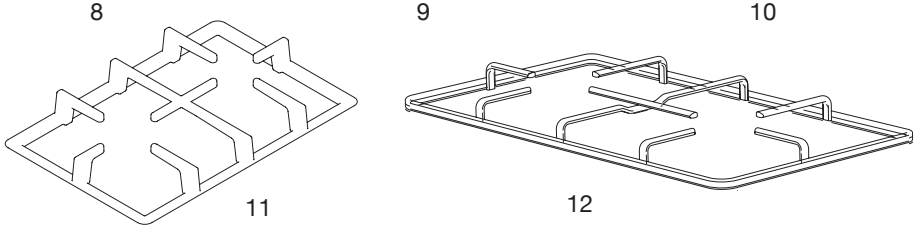

1. Конфорка
2. Шыны немесе металл беті
3. Басқару тұтқалары
4. Шағын конфорка
5. Орташа конфорка
6. Үлкен конфорка
7. Вок конфорка *
8. Электр конфорка *
9. Кофе әзірлеуге арналған адаптер *
10. Вок конфоркасына арналған адаптер *
11. Шойын тор
12. Кіреуке тор

моделіне байланысты

Техникалық сипаттамалары

Электр конфорканы басқару панеліндегі тұтқаны қажетті деңгейге дейін бұрап қосуға болады. Плитаның қуаттылығы деңгейіне байланысты төмендегі кестеде келтірілген

Техникалық сипаттамалары	1 деңгей	2 деңгей	3 деңгей	4 деңгей	5 деңгей	6 деңгей
Ø80 мм электр конфорка	200 Вт	250 Вт	450 Вт	------	-------	-------
Ø145 мм электр конфорка	250 Вт	750 Вт	1000 Вт	-------	-------	-------
Ø180 мм электр конфорка	500 Вт	750 Вт	1500 Вт	-------	-------	-------
Ø145 мм жедел электр конфорка	500 Вт	1000 Вт	1500 Вт	-------	-------	-------
Ø180 мм жедел электр конфорка	850 Вт	1150 Вт	200 Вт	--------	-------	-------
Ø145 мм электр конфорка	95 Вт	155 Вт	250 Вт	400 Вт	750 Вт	1000 Вт
Ø180 мм электр конфорка	115 Вт	175 Вт	250 Вт	600 Вт	850 Вт	1500 Вт
Ø145 мм жедел электр конфорка	135 Вт	165 Вт	250 Вт	500 Вт	750 Вт	1500 Вт
Ø180 мм жедел электр конфорка	175 Вт	220 Вт	300 Вт	850 Вт	1150 Вт	2000 Вт
Қуат кернеуі	220-240 В 50/60 Гц					

Инжектор, газ шығыны және инжектор кестесі

Конфорка Техникалық сипаттамалары	G20.20 mbar G25.25 mbar Табиғи газ			G20.25 mbar Табиғи газ		G20.13 mbar Табиғи газ	
Вок конфорка (3,5)	Иенжектор	1,40	мм	1,28	мм	1,60	мм
	Газ шығыны	0,333	м³/сағ	0,333	м³/сағ	0,333	м³/сағ
	Қуаттылығы	3,50	кВт	3,50	кВт	3,50	кВт
Вок конфорка (2,5)	Иенжектор	1,15	Мм	1,06	Мм	1,35	Мм
	Газ шығыны	0,243	м³/сағ	0,243	м³/сағ	0,243	м³/сағ
	Қуаттылығы	2,50	кВт	2,50	кВт	2,50	кВт
Үлкен конфорка	Иенжектор	1,15	мм	1,10	мм	1,45	мм
	Газ шығыны	0,276	м³/сағ	0,276	м³/сағ	0,276	м³/сағ
	Қуаттылығы	2,90	кВт	2,90	кВт	2,90	кВт

Орташа конфорка	Иенжектор	0,97	мм	0,92	мм	1,10	мм
	Газ шығыны	0,162	м³/сағ	0,162	м³/сағ	0,162	м³/сағ
	Қуаттылығы	1,70	кВт	1,70	кВт	1,70	кВт
Шағын конфорка	Иенжектор	0,72	мм	0,70	мм	0,85	мм
	Газ шығыны	0,96	м³/сағ	0,96	м³/сағ	0,96	м³/сағ
	Қуаттылығы	0,95	кВт	0,95	кВт	0,95	кВт

Конфорка Техникалық сипаттамалары	G30.28-30 mbar G31.37 mbar			G30. 50 mbar		G30.37 mbar	
	Сұйылтылған газ						
Вок конфорка (3,5)	Иенжектор	0,96	мм	0,76	мм	0,96	мм
	Газ шығыны	254	г/сағ	254	г/сағ	254	г/сағ
	Қуаттылығы	3,50	кВт	3,50	кВт	3,50	кВт
Вок конфорка (2,5)	Иенжектор	0,82	Мм	0,73	Мм	0,78	Мм
	Газ шығыны	182	г/сағ	182	г/сағ	182	г/сағ
	Қуаттылығы	2,50	кВт	2,50	кВт	2,50	кВт
Үлкен конфорка	Иенжектор	0,85	мм	0,75	мм	0,85	мм
	Газ шығыны	211	г/сағ	211	г/сағ	211	г/сағ
	Қуаттылығы	2,90	кВт	2,90	кВт	2,90	кВт
Орташа конфорка	Иенжектор	0,65	мм	0,60	мм	0,65	мм
	Газ шығыны	124	г/сағ	124	г/сағ	124	г/сағ
	Қуаттылығы	1,70	кВт	1,70	кВт	1,70	кВт
Шағын конфорка	Иенжектор	0,50	мм	0,43	мм	0,50	мм
	Газ шығыны	69	г/сағ	69	г/сағ	69	г/сағ
	Қуаттылығы	0,95	кВт	0,95	кВт	0,95	кВт

ЕСКЕРТУ! Форсункада жазылған диаметр мәндері үтірсіз нұсқалған. Мысалы: Диаметр 1,70 мм инжекторда 170 деп нұсқалған.

ЕСКЕРТУ! Авторланырылған қызмет көрсету мамандарына баптау үшін кестедегі деректерді ескеру қажет. Баптауларда жіберілген қандай да бір қателердің салдарынан туындаған кез келген мәселелер үшін өндіруші жауапты болмайды.

ЕСКЕРТУ! Өнімнің сапасын арттыру үшін техникалық сипаттамалар алдын ала хабардар етпестен өзгертілуі мүмкін.

ЕСКЕРТУ! Құрылғы стандарттарға сәйкес жасалған. Кестелердегі мәндердің қоршаған ортаға байланысты айырмашылықтары болуы мүмкін.

ЭЛЕКТР ЖЕЛІСІНЕ ҚОСЫЛУ

Құрылғыны қоспастан бұрын, электр монтаждың дұрыстығын тексеріңіз. Өндіруші авторландырылмаған тұлғалармен жүзеге асырылған операциялардың нәтижесінде келтірілген зиян үшін жауапты болмайды.

ЕСКЕРТУ! Құрылғыны орнататын жерді дайындаңыз. Электр және газ бойынша қажетті барлық коммуниккациялар жеткізіліп тұруы тиіс.

ЕСКЕРТУ! Құрылғыны орнату электрқұрылғыларға қатысты жергілікті стандарттардың ережелеріне сәйкес орындалуы тиіс.

ЕСКЕРТУ! Орнатпас бұрын құрылғыда зақымданулардың болмауын тексеріңіз. Егер электр сымына зақым келген болса, пісіру бетін орнатпаңыз.

Монтаждау үшін дұрыс орын

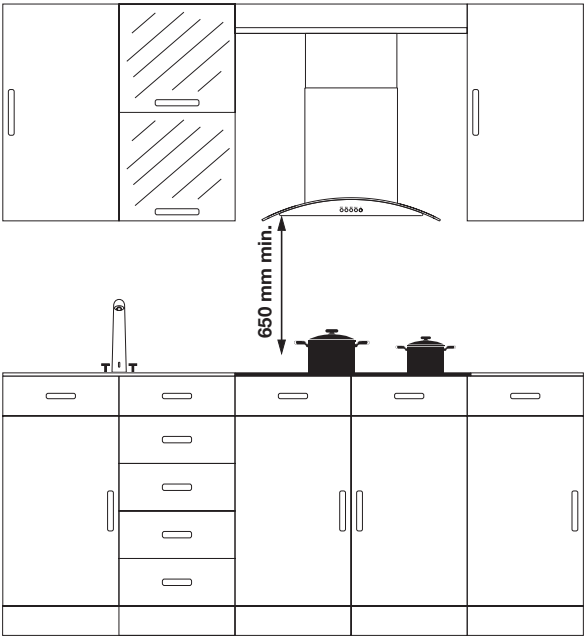

Құрылғының дизайны нарықтағы қолжетімді үстел бетіндегі тақтайларға сәйкес жасалған. Асүй қабырғалары мен жиһаз арасында қауіпсіз қашықтық қалдырған жөн. Егер құрылғының үсіңгі жағына ауа сорғыш орнатылатын болса, монтаждау биіктігі бойынша өндірушінің талаптарын сақтаңыз. (мин. 65 см.) Үстел үстіндегі тақтайдағы саңылаулар пісіру панелінің монтаждау көлемдеріне сәйкес келуі тиіс.

Орнату

1. Пісіру бетінен торларды, конфоркалардың қақпақтарын және қақ жарғыштарды алып тастаңыз.

2. Панельді бетін төмен қаратып аударыңыз және тегіс жерге қойыңыз.

3. Панель мен үстел үстіндегі тақтай арасына бөгде заттар мен сұйықтықтардың қалып қоюының алдын алу үшін жиынтықтағы тығыздаушы бауды панельдің төменгі бөлігінің жиектеріне орнатыңыз.

4. Пісіру бетін аударып, үстел үстіндегі тақтайға орнатыңыз.

5. Қысқыш пен сомындарды пайдалана отырып, пісіру беттерін үстел үстіндегі тақтайға бекітіңіз.

Орнату сызбасы

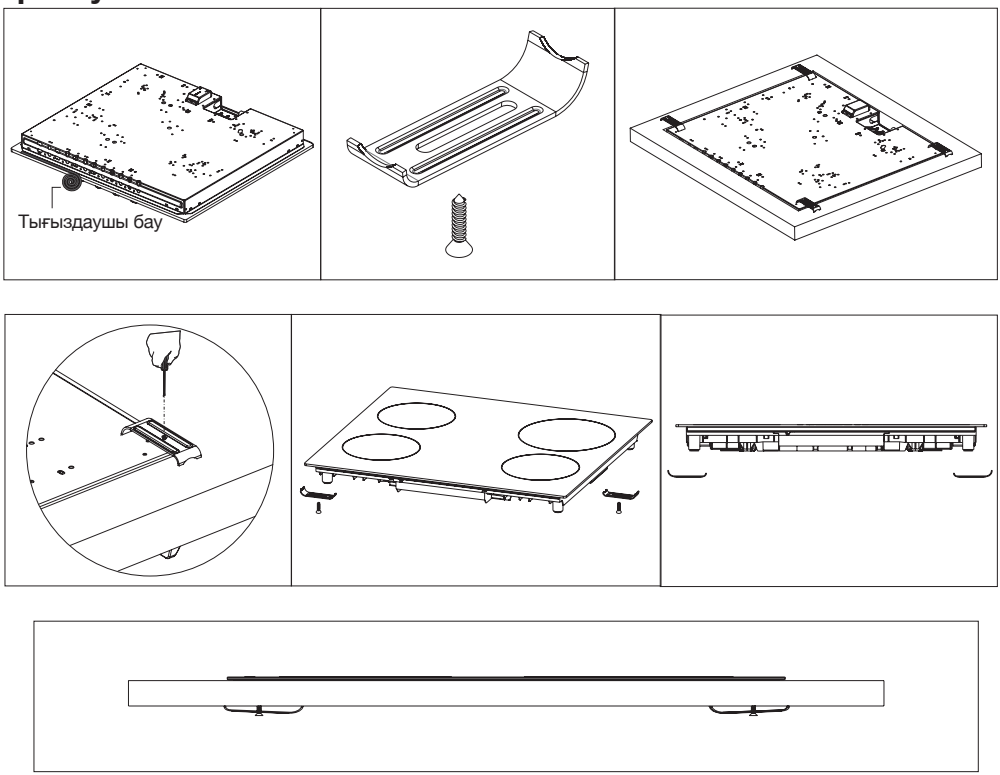

6. Құрылғыны суырманың үстіне орнатқан жағдайда, егер оның төменгі бөлігі қолжетімді болып қала беретін болса, оны ағаш сөремен бөлген жөн.

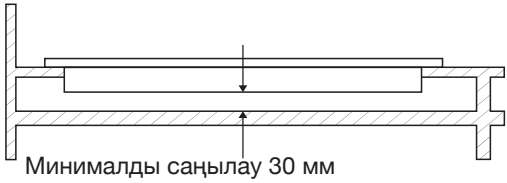

7. Құрылғыны шкафқа монтаждаған кезде, пісіру бетін шкафтан оқшаулау үшін, жоғарыда көрсетілген суреттегідей сөре орнату қажет. Егер пісіру беті кіріктірілген духовканың үстіне орнатылатын болса, ондай қажеттілік жоқ.

8. Егер сіздің құрылғыңыз қабырғаның жанына орнатылса, қабырға мен плитаның арасындағы минималды қашықтық 50 мм болуы тиіс.

Егер плитаның астында кіріктірілген духовка тұрса

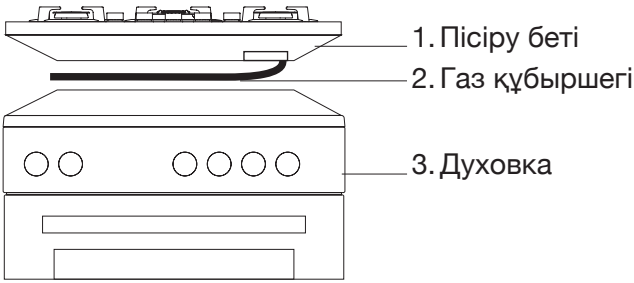

Газ құбыршегі духовкаға, үшкір жиектер мен бұрыштарға жанаспауы тиіс, оны тартуға және майыстыруға болмайды.

Құрылғылардың аумақты көлемдері

Пісіру бетін монтаждағанда және оны үстел үстіндегі тақтайға монтаждау үшін орын дайындағанда ұсынылған көлемдерді ұстаныңыз.

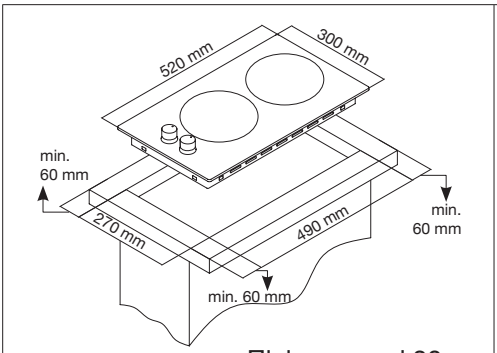

Пісіру панелі 30 см

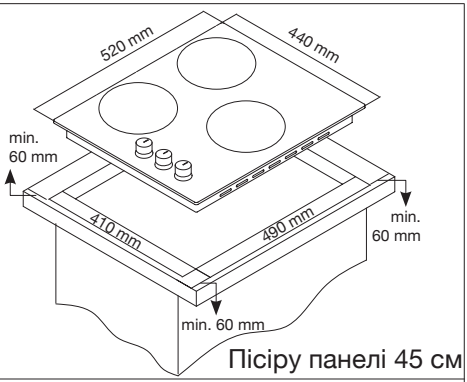

Пісіру панелі 45 см

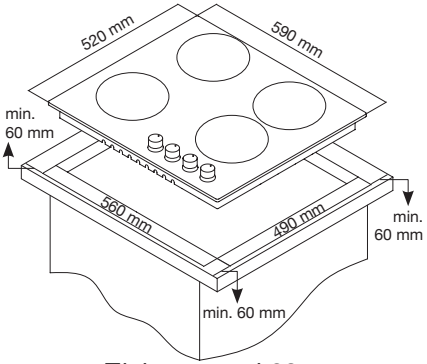

Пісіру панелі 60 см

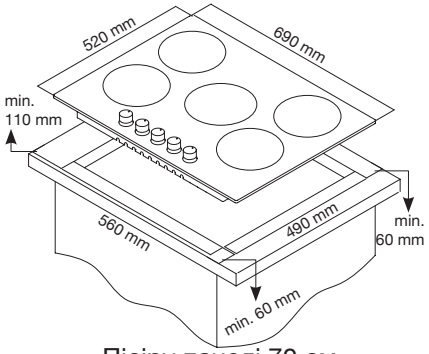

Пісіру панелі 70 см

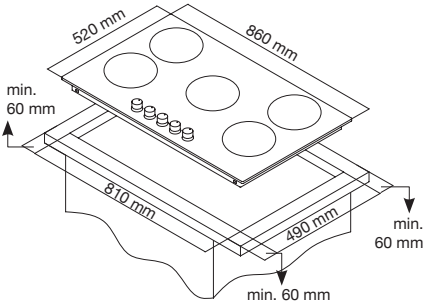

Пісіру панелі 90 см

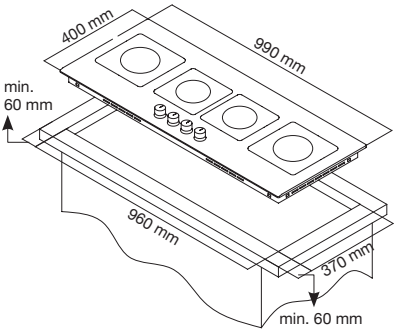

Пісіру панелі 100 см

Басқару панельдері

70-90 см және 100 см пісіру беттері

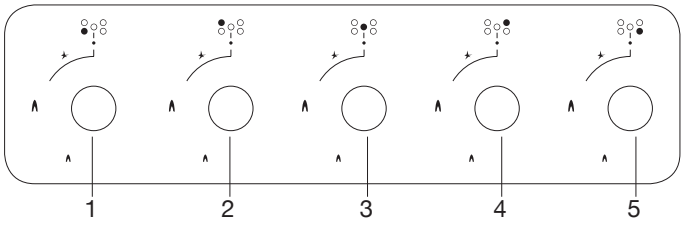

60 см пісіру беттері

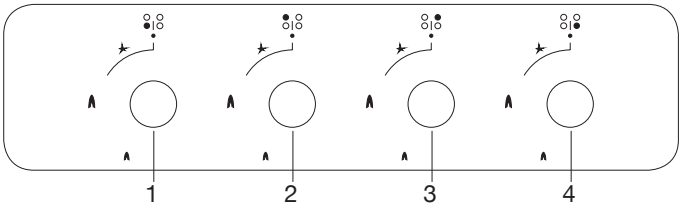

45 см пісіру беттері

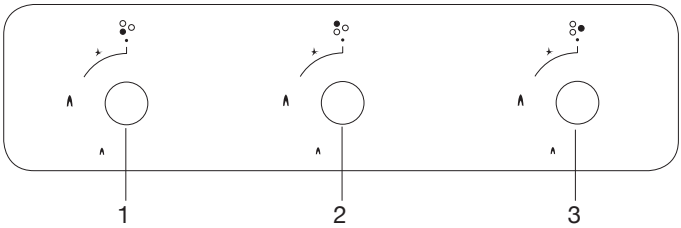

30 см пісіру беттері

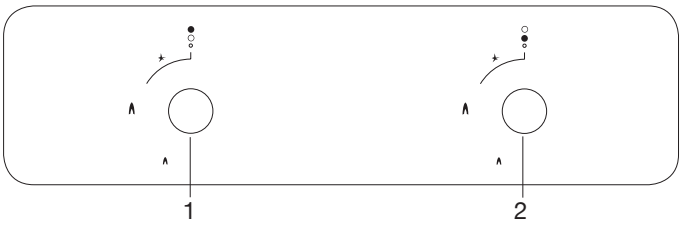

ЕСКЕРТУ! Нұсқалған басқару панелі тек үлгі ретінде келтірілген. Сіздің құрылғыда орнатылған басқару панелін назарға алыңыз.

Пісіру бетін пайдалану

1. Құрылғыны пайдаланар алдында конфоркалардың қақпақтары дұрыс орналасқанын тексеріңіз (7-сурет).

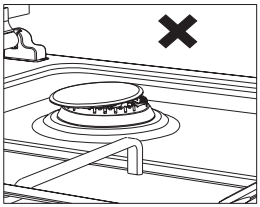

6-сурет

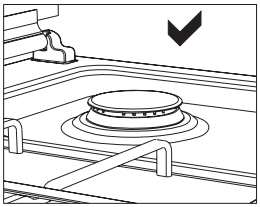

7-сурет

2. Газ шұралары бұғаттаушымен жабдықталған. Сол себепті конфорканы қосқан кезде қолыңызды басыңыз және кранды ашқан немесе жапқан уақытта басулы күйде ұстаңыз.

● Жабу Толық ашу Жартылай ашу

3. Автоматты электртұтатқышы бар модельдерде, пайдаланар алдында пісіру беті электр желісіне қосулы тұрғанына көз жеткізіңіз. Газ конфоркаларын тұтату келесідей жүзеге асырылады.

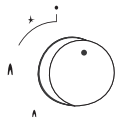

Пісіру бетінің тұтқасы жабық күйде

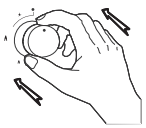

Пісіру бетін тұтату үшін, алдымен тұтқаны басыңыз

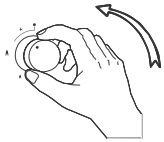

Тұтқа басулы күйде болған кезде, электртұтатқыш қосылады

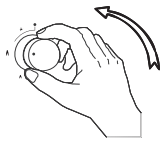

Тұтқаны басулы күйде ұстап тұрып және солға қарай бұра отырып, қажетті от мөлшерін қамтамасыз етуге болады

4. Торлар панельге тығыз орналасуын қадағалаңыз. Дұрыс орнатылмаған тор азық-түліктері бар ыдыстың ауып кетуіне соқтыруы мүмкін.

5. Газ қадағалаушысы бар модельдерде, нұсқаулыққа сәйкес от сөнгеннен кейін, қолыңызды тұтқадан босатпай, оны 5-10 секунд ұстап тұрыңыз. Қорғаныш механизмі сөнеді және конфорканың жұмыс күйін қамтамасыз етеді.

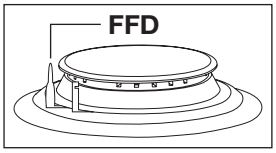

6. Конфорканың газ қадағалаушысы*
От сөнген бойда, лезде іске қосылады.

7. Кофеге немесе вокқа (опция) арналған адаптерларді* қолданған кезде, олар панель торында дұрыс орнатылғандығына көз жеткізіңіз.

8. Пісіру панелін пайдаланған кезде, мүмкіндігінше тұтқалары ұзын, торда нық тұратын кәстрөлдерді пайдаланыңыз.

Төменде келтірілген кестеде тиісті конфоркалармен пайдалануға ұсынылатын кәстрөлдердің диаметрлері келтірілген.

9. Торлар пісіру панелінде дұрыс орнатылғанын тексеріңіз. Егер тор дұрыс орнатылмаған болса, бұл ыдыстың ауып кетуіне соқтыруы мүмкін.

10. Қызып кетпеуі үшін, кәстрөлдер мен табаларды тұтқалары конфорканың үстінде тұрмайтындай етіп орналастырыңыз.

11. Кәстрөлдер мен табаларды қажетті азық-түлік көлеміне қарай таңдаңыз.

12. Конфорка көлемі бойынша кәстрөлдің түбімен сәйкес келуі тиіс. Отты кәстрөлдің түбінен асып кетпейтіндей етіп реттеңіз.

13. Түбі нық тұрмайтын және газ панелінің бетіне оңай ауып кетуі мүмкін кәстрөлдерді пайдаланбаңыз.

14. От жанып тұрған пісіру панелінің үстіне бос кәстрөлдер мен табаларды қоймаңыз.

15. Әр жолы пайдаланып болған соң, конфоркаларды сөндіріңіз.

16. Пластик және басқа да ыстыққа төзімсіз ыдыстарды пайдаланбаңыз.

17. Үстіне кәстрөл немесе таба қойылмаған күйде конфоркаларды пайдаланбаңыз.

18. Кәстрөлдер мен табалардың қақпақтарын пісіру бетіне қоймаңыз.

19. Кәстрөлді басқа конфоркаға қойғыңыз келгенде, оны жылжытпаңыз, көтеріп, орынын ауыстырыңыз.

20. Майды қыздырған кезде, ыдысты қақпақпен жабыңыз.

21. Кәстрөлге оның өз көлемінің үштен бір бөлігінен асатын мөлшерде май құймаңыз. Май қызып жатқанда кәстрөлді қараусыз қалдырмаңыз. Шамадан тыс қызып кеткен май өртке себеп болуы мүмкін.

Вок конфорка

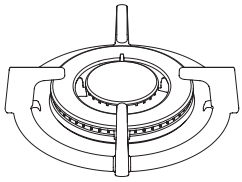

Вок конфорка астың тез дайын болуын қамтамасыз етеді. Ол үш қатар отпен жанады. Бұл жылудың кәстрөл түбіне біркелкі таралуын қамтамасыз етеді. Вок конфоркасы жоғары температурада асты тез дайындау үшін мінсіз әдіс болып табылады. Вок конфоркасында қарапайым кәстрөлді пайдалану қажет болғанда, плитадан Вок (опция) кәстрөлге арналған түпқойманы алып тастау қажет.

Кәстрөлдердің көлемдері

Келесі кестеде ұсынылатын түптердің диамертлері келтірілген.

Шыныдан жасалған пісіру панельдері	30 см панель	45 см панель	60 см бүйірінен басқару	60 см алдыңғы жағынан басқару	70 см алдыңғы жағынан басқару	90 см алдыңғы жағынан басқару
Шағын конфорка	12-18 см	12-18 см	12-18 см	12-18 см	12-18 см	12-18 см
Орташа конфорка	---	18-20 см	18-20 см	18-20 см	18-20 см	18-22 см
Үлкен конфорка	18-24 см	22-24 см	22-24 см	22-24 см	22-24 см	22-26 см
Вок конфорка	24-26 см	-----	24-26 см	24-26 см	24-26 см	26-30 см
Металлдан жасалған пісіру панельдері	**30 см панель**	**45 см панель**	**60 см бүйірінен басқару**	**60 см алдыңғы жағынан басқару**	**70 см алдыңғы жағынан басқару**	**90 см алдыңғы жағынан басқару**
Шағын конфорка	12-18 см	12-18 см	12-18 см	12-18 см	12-18 см	12-18 см
Орташа конфорка	---	18-20 см	18-20 см	18-20 см	18-20 см	18-22 см
Үлкен конфорка	18-24 см	22-24 см	22-26 см	22-24 см	22-24 см	22-26 см
Вок конфорка	24-26 см	24-26 см	24-26 см	24-26 см	24-26 см	26-32 см

ЕСКЕРТУ: Пісіру бетінде пайдалануға арналған ыдыстың минималды диаметрі 120 мм болуы тиіс.



Сұйықтықтың тасып кетуі пісіру панелінің бетіне зақым келтіруі және өрт тудыруы мүмкін



Түбі ойық немесе дөңес ыдыстарды пайдаланбаңыз



Егер кәстрөлдің диаметрі конфорканың диаметрінен кем болса, бұл қуатты жоғалтуға себеп болады



Тек түбі жалпақ кәстрөлдер мен табаларды ғана пайдаланыңыз

Техникалық қызмет көрсету және тазарту

Техникалық қызмет көрсету немесе тазарту алдында, розеткеден штепсельдік айырды суырып алыңыз. Егер панель ыстық болса, оның суығанын күтіңіз.

1. Құрылғының ұзақ мерзім қызмет етун қамтамасыз ету үшін, оған тұрақты түрде техникалық қызмет көрсетіп және тазалап тұру керек.

2. Панельді тазарту үшін қылшақ, сымды губка немесе пышақ сияқты қатты заттарды пайдаланбаңыз. Абразивті заттарды, қышқылдарды немесе күйдіргіш жуу құралдарын пайдаланбаңыз.

3. Сабынды ерітіндіге батырылған майлықпен панельді сүртіңіз және сумен шайыңыз, содан соң мұқият құрғатып сүртіңіз.

4. Шыны беттерді шыны тазартуға арналған арнайы құралдармен тазалаңыз. Шыны беттердегі сызықтар шынының жарылуына алып келеді, сол себепті оларды тазалау үшін абразивті тазалау құралдарын немесе үшкір металл қырғыштарды пайдаланбаңыз.

5. Панельді бутазалағышпен тазаламаңыз.

6. Қақ жарғыштар мен конфоркалардың қақпақтарын сабынды сумен жуыңыз және жұмсақ қылшақтың көмегімен тазартыңыз.

7. Панельді тазалау үшін ешқашан қышқылдарды, еріткіштерді, керосинді және басқа да жанғыш заттарды пайдаланбаңыз.

8. Плитаның пластик және алюминий бөлшектерін ыдыс жуғыш машинада жумаңыз.

9. Плитаны бетіне төгілген лимон қышқылынан, сірке судан, тұздан, коладан және басқа да қышқылды және сілтілі заттардан мейілінше тез тазалаңыз.

10. Уақыт өте келе басқару панелінің тұтқалары қиын бұралуы мүмкін, оларға қызмет көрсету үшін қызмет көрсету орталығына жүгініңіз.

Ақауларды жою

Техникалы қызметке жүгінер алдында, Сіз келесі тармақтарды тексере отырып, құрылғыда туындаған мәселелерді шеше аласыз.

Ақаулар

Егер сізде мәселе туындаса, алдымен төменде келтірілген кестеге қараңыз және ұсынылған әрекеттерді орындап көріңіз.

Ақау	Мүмкін болатын себеп	Жою әдісі
Тұтанбайды	Ұшқын жоқ	Қуат көзіне қосулы болуын тексеріңіз
	Конфорка қақпағы дұрыс орнатылмаған	Қақпақты дұрыс орнатыңыз
	Газ берілуі жабық	Газ жеткізгішті толық ашыңыз
Дұрыс тұтанбайды	Газ берілуі толық ашылмаған	Газ жеткізгішті толық ашыңыз
	Конфорка қақпағы дұрыс орнатылмаған	Қақпақты дұрыс орнатыңыз
	Конфорканың электртұтандырғышы ластанған	Ластануды жойыңыз
	Пісіру беті ылғалды	Бетін кептіріңіз
	Алауды қақ жарғыш саңылаулары бітелген	Алауды қақ жарғышты тазалаңыз
Жану немесе тұтату кезінде шу бар	Конфорка қақпағы дұрыс орнатылмаған	Қақпақты дұрыс орнатыңыз
Жұмыс істеп тұрғанда от өшіп қалады	Жиктер алаудың бөгде материалдарымен бітелген	Құрылғыны алауды бақылап тұрып тазалаңыз
	Азық-түлік төгілді	Пісіру панелін сөндіріңіз. Оны тазалаңыз, содан соң қайта қосыңыз.
	Қатты ауа ағыны алауды өшіреді	Желді жойыңыз. 1 минут күтіңіз және конфорканы қайта тұтатыңыз
Алау сары түсті	Алауды қақ жарғыш саңылаулары бітелген	Алауды қақ жарғышты тазалаңыз
	Басқа газ пайдаланылуда	Пайдаланылып жатқан газды тексеріңіз
Алау тұрақсыз	Конфорка қақпағы дұрыс орнатылмаған	Қақпақты дұрыс орнатыңыз
Газдың иісі бар	Конфоркалар жабылмаған	Барлық конфоркалардың жабық болуын тексеріңіз
	Қосылған газ балон газ шығарып тұр	Саңылаусыз біріктірілгеніне көз жеткізіңіз
Электртұтандырғыш жұмыс істемейді	Тұтандыру тығындарының ұштықтары немесе корпусы бітелген	Газ конфоркаларының тұтандыру тығындарының ұштықтарын немесе корпусын тазалаңыз
	Газ конфоркасының жиклері бітелген	Газ конфоркасының жиклерін тазалаңыз

Тасымалдау ережелері

1. Құрылғыны түпнұсқа қаптамасында тасымалдаңыз.

2. Тиеу, түсіру және тасымалдау барысында абай болыңыз.

3. Жылжыту және тасымалдау алдында қаптама сенімді жабылғанына көз жеткізіңіз.

4. Қаптаманы оған зиян келтіруі мүмкін сыртқа факторлардан қорғаңыз (ылғал, су және т.б.).

5. Абай болыңыз, құрылғыны тасымалдау барысында соққылардан қорғаңыз.

Тұрмыстық техниканы жою

Бұл құрылғыда қауіпті және тыйым салынған заттар жоқ. Электрлі және электронды жабдықтардың қалдықтары туралы ЕС Директивасы ережелерінің талаптарына сәйкес келеді.

Бұл өнім жоғарысапалы бөлшектерден және материалдардан жасалған, оларды қайта өңдеп, қайта қолдануға болады.

Қызмет ету мерзімі өткен кезде құрылғыны тұрмыстық қалдықтармен бірге лақтырып тастамаған жөн. Оны өңдеуге арналған электрлі және электронды жабдықтардың қалдықтарын жинау пунктіне тапсыру қажет.

Қоршаған орта мен табиғатты істен шыққан бұйымдарды қайта өңдеу арқылы қорғауға көмектесіңіз.

Қаптама



Қаптама материалдары біздің ұлттық заңнамаға сәйкес қайта өңделетін материалдардан жасалған. Қаптама материалдарын тұрмыстық және басқа да қалдықтармен бірге лақтырып жібермеңіз, оларды қаптамаларды қабылдау пунктіне тапсырыңыз.

Балалардың қауіпсіздігі мақстында, қуат көзіне қосу мүмкіндігінің алдын алу үшін, бұл өнімді жояр алдында электр сымдарды кесіп тастау керек.

Шығарған ел –Түркия
Өндіруші:

«СЕРСИМ ДАЙАНЫКЛЫ ТЮКЕТИМ МАЛЛАРЫ САНАЙИ ВЕ ТАДЖАРЕТ КОЛЛЕКТИФ ШИРКЕТИ ИБРАХИМ ВЕ МУСТАФА УСТАОГОЛУ»,

Заңды мекен-жайы: Кайсери Сербест Бёлгеси Анбар SB Махаллеси 12 Джадде Сersим ситеси KSR-125/130, Апатрман №17, Меликгази, Кайсери, Түркия

Өндіріс мекен-жайы: Сербест Бёлге, 12 Джадде №18, Меликгази, Кайсери, Түркия

Сатып алушылардан шағымдар қабылдауға құзіретті импорттаушы / ұйым:
ЖШС «Foreign Trade company»
БСН 190940025588
Заңды / нақты мекен-жайы: Қазақстан Республикасы Алматы, Сатпаев көшесі, 29 Д-үй, Б-корп., 313- кеңсе

Кепілдік жағдай туындаған болса, авторландырылған қызмет көрсету орталықтарына жүгіну қажет.
Сіздің қаладағы авторландырылған қызмет көрсету орталықтарының тізімі осы пайдалану нұсқаулығында көрсетілген. Егер Сіздің қалада авторландырылған қызмет көрсету орталығы болмаса, тауарды сатып алған дүкенге жүгінуіңіз керек. Сіздің қаладағы қызмет көрсету туралы ақпаратты келесі телефон нөмірлері арқылы біле аласыз:
8 (701) 712 1013

Жарамдылық мерзімі – 12 ай
Қызмет мерзімі – 10 жыл
Тегін кепілдік қызмет - Кепілдік мерзімі аяқталған күннен бастап 4 жыл
Дайындалған күні – өнімде нұсқалған

EAC