AZERTY

RED COOL

ПАСПОРТ И РУКОВОДСТВО ПО ЭКСПЛУАТАЦИИ

СИСТЕМА ВОДЯНОГО ОХЛАЖДЕНИЯ AZERTY
RCL-240C / RCL-240C1

WWW.AZERTY.RU

УСЛОВИЯ РЕАЛИЗАЦИИ

Товар предназначен для реализации через розничную сеть и не имеет специальных условий обращения и хранения.

НАЗНАЧЕНИЕ

Устройство предназначено для монтажа на материнскую плату персонального компьютера с совместимыми разъемами центрального процессорного устройства и вентилятора, использование в иных целях не предусмотрено.

ТАБЛИЦА СОВМЕСТИМОСТИ С ВИДАМИ ПРОЦЕССОРНЫХ РАЗЪЕМОВ

Azerty RCL-240C, RCL-240C1	LGA 1700 / LGA 115X / LGA 1200 / LGA 2011 /LGA 2066 / AM4 / AM5 / FM2 / FM1 / AM2 / AM2+ / AM3 / AM3+

КОМПЛЕКТАЦИЯ:

- система охлаждения – 1 шт.,
- крепежные элементы – 1 комплект,
- термопаста – 1 шт.,
- руководство по эксплуатации – 1 шт.

ОБЩИЕ УКАЗАНИЯ ПО БЕЗОПАСНОСТИ

- Перед вводом прибора в эксплуатацию внимательно прочитайте данную инструкцию.
- Перед подключением устройства осмотрите его. При наличии повреждений ни в коем случае не приступайте к его эксплуатации. Устройство должно храниться таким образом, чтобы попадать под действие экстремально высоких и низких температур, прямых солнечных лучей и влаги.

• Регулярное обслуживание системы охлаждения поможет предотвратить перегрев процессора и продлить срок службы вашего устройства. Обслуживание системы охлаждения включает в себя следующие шаги:

1. Очистка радиатора и вентилятора от пыли и других загрязнений.
2. Проверка креплений радиатора и вентилятора.
3. Проверка состояния термопасты.

ЭЛЕКТРОТЕХНИЧЕСКИЕ ПАРАМЕТРЫ

Рассеиваемая мощность	240 Вт
Габариты устройства	240x150x50 мм
Диаметр вентилятора	120 мм
Количество вентиляторов	2 шт.
Вид разъёма	4-контактный
Вид вентилятора	Гидродинамический
Скорость вентилятора	До 1300 оборотов в минуту
Стартовое/стандартное напряжение вращения	7/12 В
Воздушный поток	46 CFM
Шум	20 дБА, ±10%
Подсветка *	Светодиодная, RGB
Подсветка **	Светодиодная, ARGB

* Для модели RCL-240C.
** Для модели RCL-240C1.

МОНТАЖ ИЗДЕЛИЯ

1. Надежно закрепите усиливающую опорную пластину с тыльной стороны материнской платы.

2. Равномерно нанесите тонким слоем термопасту на верхнюю крышку установленного процессора.

3. Надежно закрепите водоблок на процессоре, прикрутив комплектными винтами к опорной пластине.

⚠ Не забудьте снять защитную пленку с контактирующей с процессором поверхности водоблока!

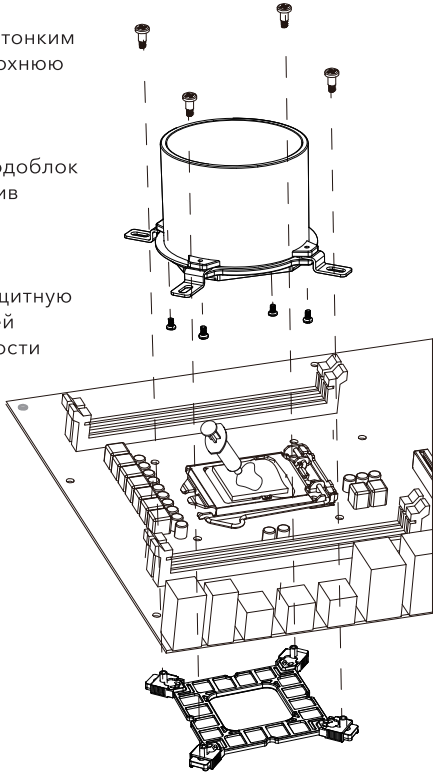

Примечание: внешний вид устройства на рисунках представлен схематически. Он может отличаться в зависимости от модели.

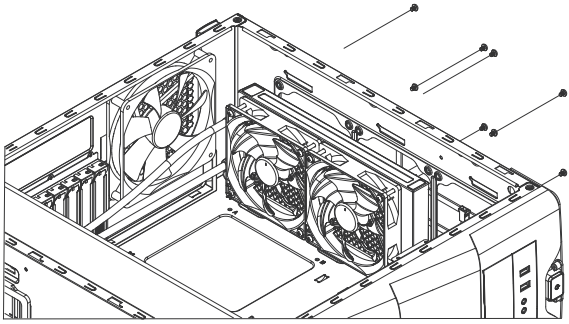

4. Установите систему охлаждения, направив поток горячего воздуха таким образом, чтобы он эффективно удалялся из корпуса, создавая оптимальную циркуляцию. Закрепите ее внутри корпуса компьютера используя винты из комплекта поставки.

МЕРЫ ПРЕДОСТОРОЖНОСТИ И ПРЕДУПРЕЖДЕНИЯ

- Не используйте систему охлаждения в условиях повышенной влажности и при температуре окружающей среды, выходящей за допустимый диапазон.
- Систему охлаждения надлежит использовать и хранить в местах, недоступных для детей.
- Во избежание поломки устройства и травмирования конечностей не помещайте посторонние предметы или пальцы на вентилятор во время его работы.
- Не допускайте проглатывания термопасты или ее контакта с глазами и кожей. В случае попадания термопасты на кожу тщательно промойте участок с водой и мылом. В случае появления раздражения, которое не проходит, обратитесь за медицинской помощью.
- Приложение чрезмерных усилий к устройству может привести к повреждению, его или компонентов ПК.
- В случае отсутствия надлежащей работы системы охлаждения обратитесь в авторизованный сервисный центр во избежание поломки компонентов персонального компьютера.

УСЛОВИЯ ЭКСПЛУАТАЦИИ

- Температура окружающего воздуха при использовании: от –10 ˚С до +45 ˚С.
- Температура окружающего воздуха при хранении: от –20 ˚С до +60 ˚С.
- Относительная влажность: от 8% до 100%.
- Атмосферное давление: от 70 кПа до 106 кПа.

ХРАНЕНИЕ И ТРАНСПОРТИРОВКА

- При длительном перерыве в использовании, храните устройство в хорошо вентилируемом помещении, в сухом, защищенном от прямых солнечных лучей месте, вдали от нагревательных приборов, при комнатной температуре.
- Не ставьте на устройство и принадлежности тяжелые предметы.
- Транспортировку необходимо производить в упакованном виде (в соответствии с ГОСТ 177680-90) в любых транспортных средствах закрытого типа.
- Недопустимы удары аппарата о твердую поверхность, а также нагрев свыше 60 ˚С.

ПРОДУКЦИЯ СООТВЕТСТВУЕТ ТРЕБОВАНИЯМ

- Технического регламента Таможенного союза «Электромагнитная совместимость технических средств» (ТР ТС 020/2011),
- Технического регламента Таможенного 004/2011 «О безопасности низковольтного оборудования» (ТР ТС 004/2011),
- Технического регламента Евразийского экономического союза «Об ограничении применения опасных веществ в изделиях электротехники и радиоэлектроники» (ТР ТС 037/2016).

ПРОДУКЦИЯ ИЗГОТОВЛЕНА В СООТВЕТСТВИИ С

Директивами 2014/35/EU «Низковольтное оборудование», 2014/30/EU «Электромагнитная совместимость».

МАРКИРОВКА

Маркировка соответствует требованиям ТР ТС 005/2011, ТР ТС 004/2011, ТР ТС 020/2011, ТР ТС 037/2016. Дата изготовления расположена на индивидуальной потребительской упаковке каждой единицы продукции.

Маркировка:





ГАРАНТИЙНЫЕ ОБЯЗАТЕЛЬСТВА

Срок службы устройства: 3 года.
Гарантийный срок хранения: 5 лет.

Предприятие-изготовитель гарантирует работу своей продукции в течение 12 месяцев с момента розничной продажи.

АВТОРИЗОВАННЫЕ СЕРВИСНЫЕ ЦЕНТРЫ НА ТЕРРИТОРИИ РФ

www.azerty.ru/page/service

Гарантийное обслуживание производится импортёром или авторизованным сервисным центром.

К случаям, исключающим применение гарантийных обязательств, относятся:

- Наличие следов воздействия жидкостями, нахождения в химически агрессивной среде, пайки, нарушения диапазона допустимых температур, постороннего вмешательства.
- Механическое повреждение компонентов устройства.

Сроки проверки качества товара и устранения недостатков регулируются законодательством страны продажи товара.

УТИЛИЗАЦИЯ

Утилизировать изделие и комплектующие к нему следует в соответствии с установленными правилами и нормативами. Утилизировать изделие следует в соответствии с Директивой ЕС 2002/96 (WEEE). По окончании эксплуатации товара не выбрасывайте его вместе с обычными бытовыми отходами, а передайте в пункт сбора отходов на утилизацию. Таким образом вы поможете сохранить окружающую среду.

ЮРИДИЧЕСКАЯ ОГОВОРКА

- Используйте устройство только по назначению, прямо указанному изготовителем продукции.
- Во избежание поломки изделия не допускайте попадания на него влаги или жидкости. Не используйте устройство ближе, чем в 10 метрах от емкостей или бытовых источников воды – бассейнов, ванн или раковин.
- Ремонт устройства должен осуществляется только квалифицированными специалистами.

Информацию об импортере и изготовителе смотрите на упаковке.

ОТМЕТКИ О ПРОДАЖЕ СИСТЕМЫ ОХЛАЖДЕНИЯ

Дата покупки _____

Продавец