Комплектация

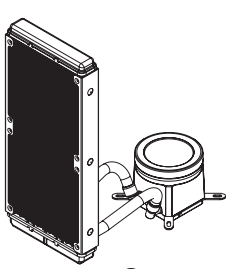

Ⓐ x 1



Ⓑ x 2

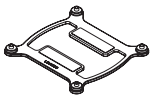

LGA 1700
Ⓒ x 1

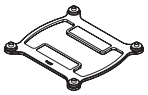

LGA 1200/115X
Ⓓ x 1

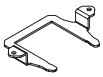

Ⓔ x 1



Ⓕ x 2



LGA 2066/2011
Ⓖ x 4



LGA 1700/1200/115X
Ⓗ x 4



Ⓘ x 4

Ⓙ x 8



Ⓚ x 8



Ⓛ x 1

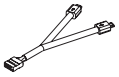

Ⓜ x 1

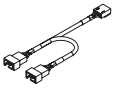

Ⓝ x 1

Руководство по установке Intel

❶

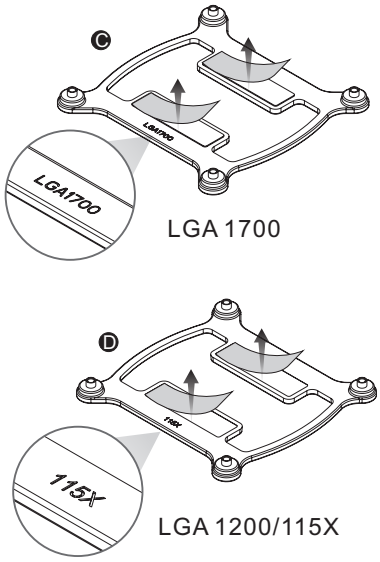

❷

1700/1200/1156/1155/1151/1150

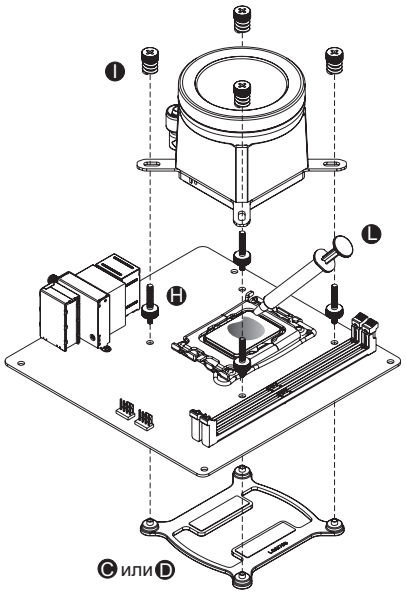

2066/2011-3/2011

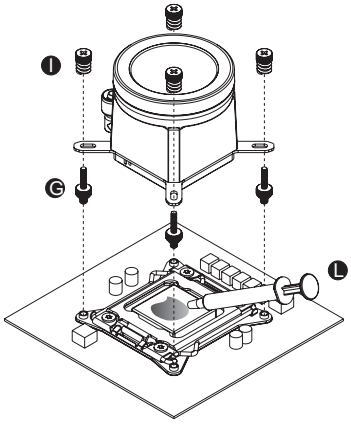

Руководство по установке AMD

❶

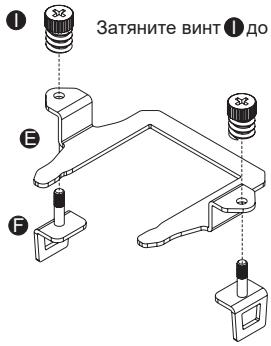

❷

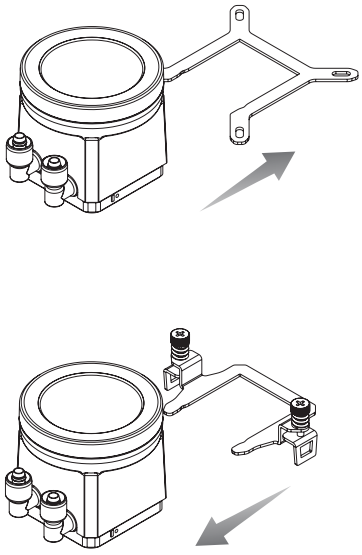

❸

Чтобы убедиться в надежности фиксации водоблока, затяните винт Ⓘ еще раз.

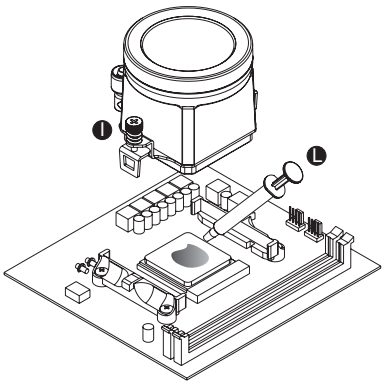

Руководство по монтажу

❶

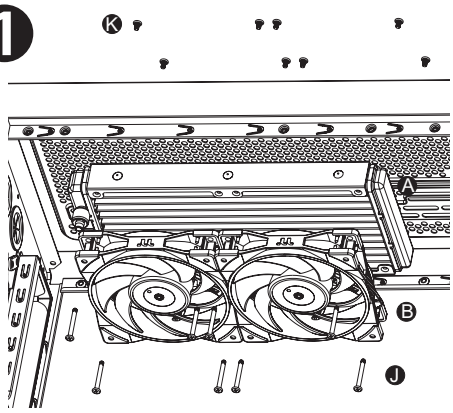

❷ Intel

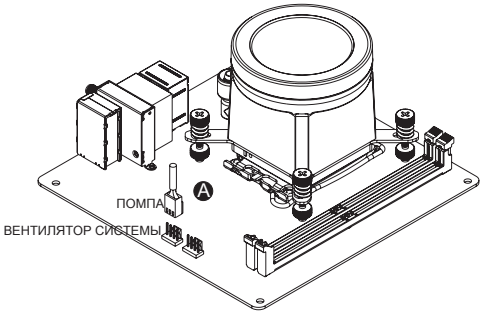

ИЛИ AMD

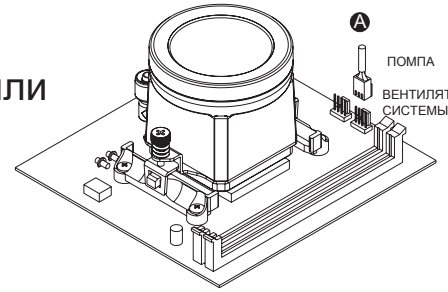

❸

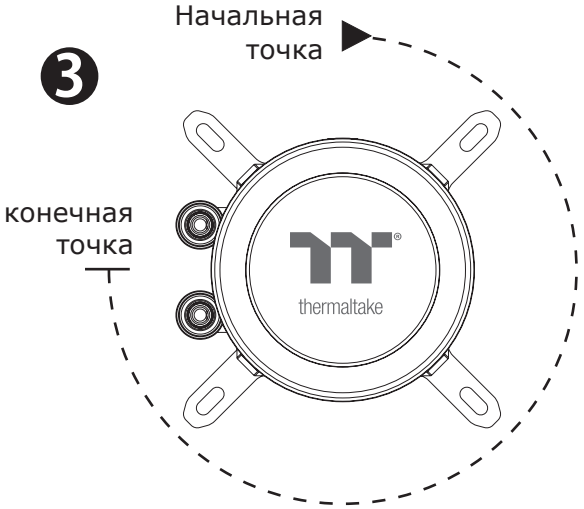

Настройте дисплей таким образом, чтобы совместить его с начальной и конечной точками вашей материнской платы.

❹

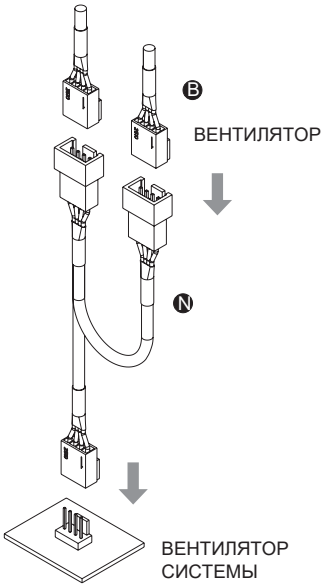

Руководство по установке MB SYNC

❶

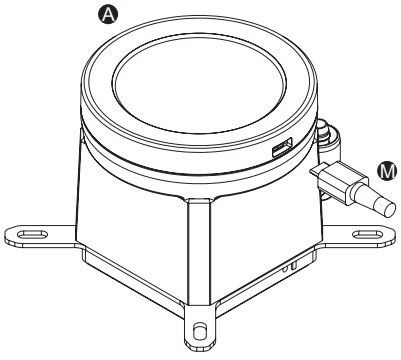

❷

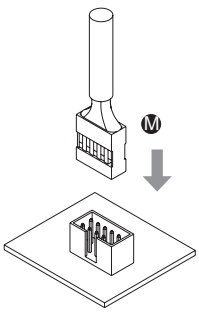

⚠ ВНИМАНИЕ

Для настройки ЖК-дисплея с помощью программного обеспечения TT RGB PLUS, пожалуйста, подключите водяной блок и материнскую плату с помощью кабеля M.

Устройство соответствует части 15 Правил Федерального агентства по связи. При эксплуатации необходимо соблюдать следующие два условия: (1) устройство не должно создавать вредных помех и (2) устройство должно принимать любые возникающие помехи, в том числе помехи, способные повлечь за собой сбои в работе.

Дополнительная информация

Изготовитель: Тэрмалтэйк Тэкнолоджи Ко., Лтд.
Сев. шоссе Юйнин, промзона Юйнин, Хэнли, г. Дунгуань, пров. Гуандун, Китай.
Сделано в Китае.

Изготовитель: Тэрмалтэйк Тэкнолоджи Ко., Лтд.
5F, № 185, Сек. 2, бульвар Тидин, р-н Нэйху, г. Тайбэй 114, Тайвань (Китай).
Сделано на Тайване.

Актуальный изготовитель указан на упаковке.

Импортер в России:
ООО «Атлас», 690068, Россия, Приморский край, г. Владивосток, проспект 100-летия Владивостока, дом 155, корпус 3, офис 5.

Жинақталым

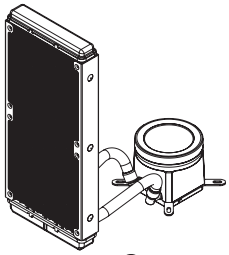

Ⓐ x 1



Ⓑ x 2

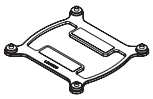

LGA 1700
Ⓒ x 1

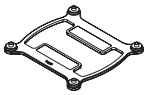

LGA 1200/115X
Ⓓ x 1

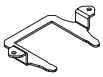

Ⓔ x 1



Ⓕ x 2



LGA 2066/2011
Ⓖ x 4



LGA 1700/1200/115X
Ⓗ x 4



Ⓘ x 4

Ⓙ x 8



Ⓚ x 8



Ⓛ x 1

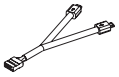

Ⓜ x 1

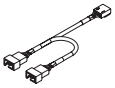

Ⓝ x 1

Intel орнату нұсқаулығы

❶

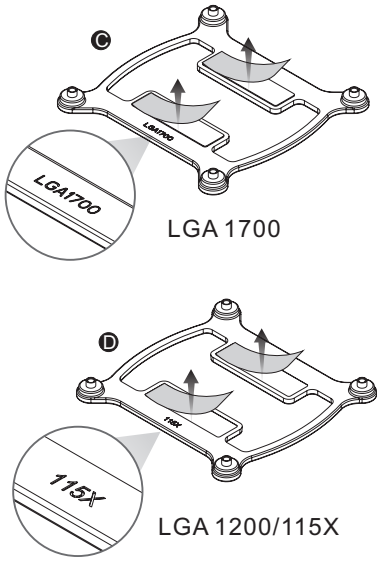

❷

1700/1200/1156/1155/1151/1150

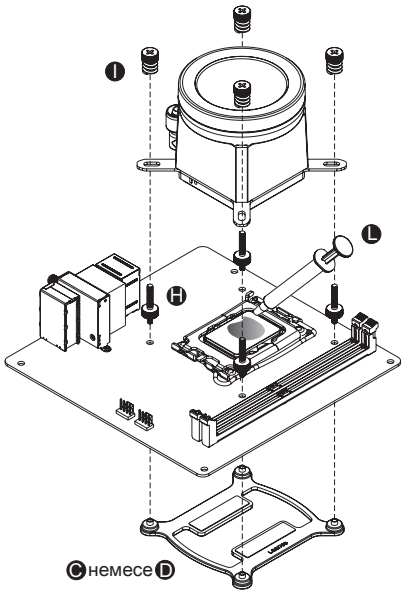

2066/2011-3/2011

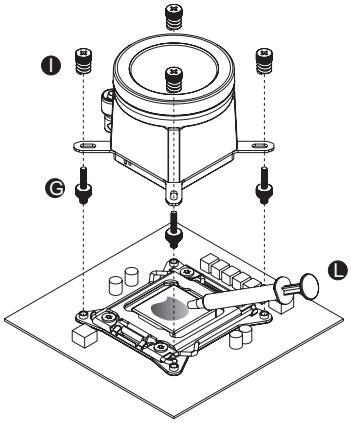

AMD орнату нұсқаулығы

❶

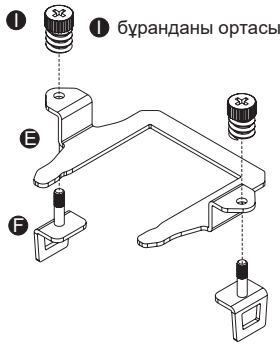

❷

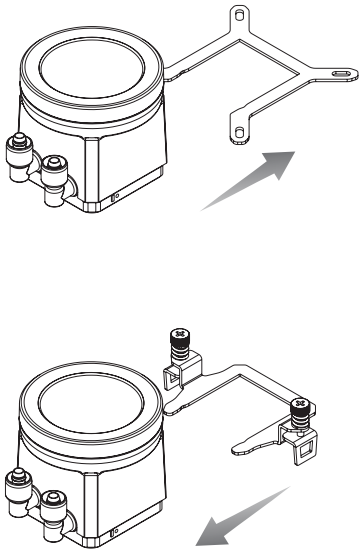

❸

Су блогының бекітілуінің сенімділігіне көз жеткізу үшін Ⓘ бұранданы қайтадан қатайтыңыз.

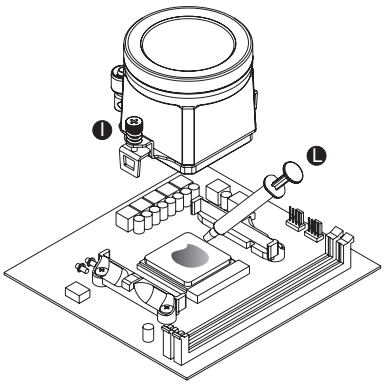

Монтаждау бойынша нұсқаулық

❶

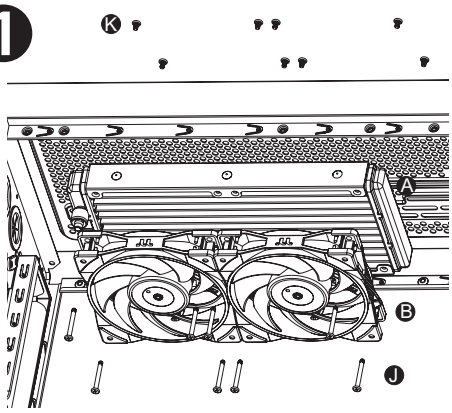

❷ Intel

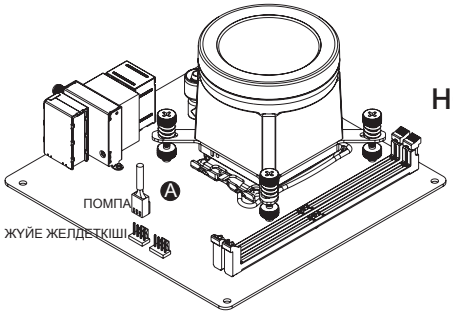

немесе AMD

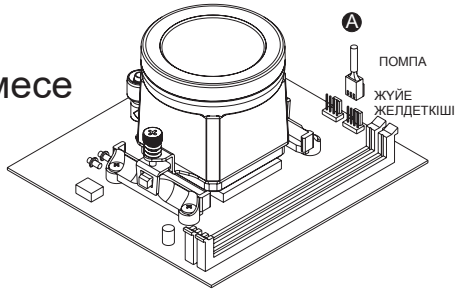

❸

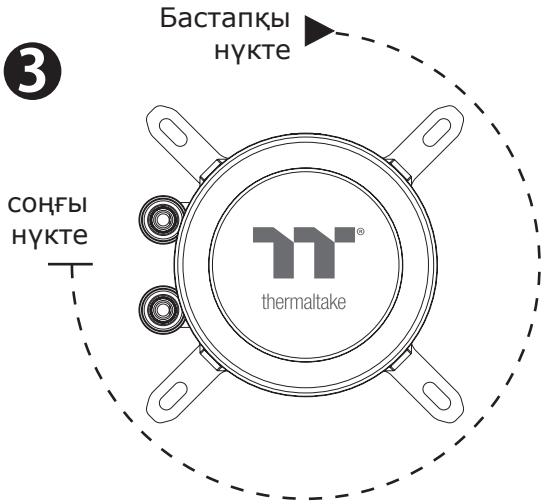

Дисплейді аналық тақтаның бастапқы және соңғы нүктелерімен үйлесетін етіп орнатыңыз.

❹

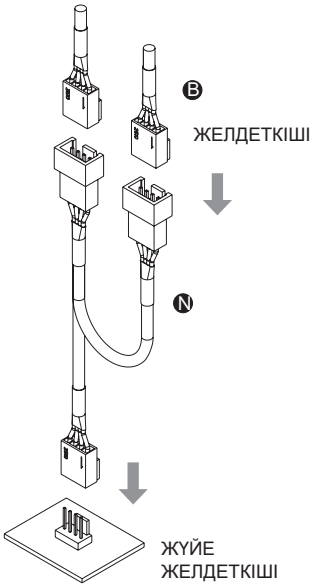

MB SYNC орнату нұсқаулығы

❶

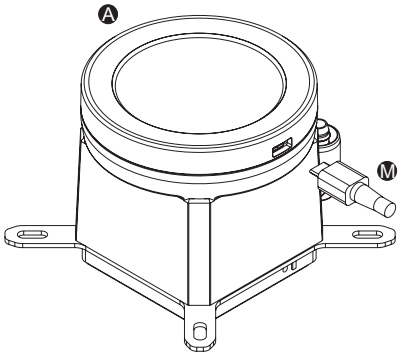

❷

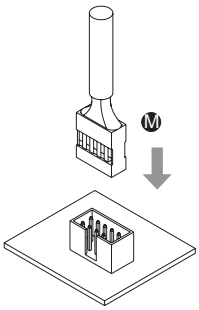

НАЗАР АУДАРЫҢЫЗ

TT RGB PLUS бағдарламалық жасақтамасын пайдаланып СКД баптау үшін су блогы мен аналық тақтаны M кәбілімен қосыңыз.

Құрылғы Федералды байланыс агенттігінің ережелерінің 15-бөліміне сәйкес келеді. Пайдалану кезінде мынадай екі шартты сақтау қажет: (1) құрылғы зиянды кедергілер тудырмауы тиіс және (2) құрылғы кез келген туындайтын бөгеуілдерді, оның ішінде жұмысында іркілістерге әкеп соғуы мүмкін бөгеуілдерді қабылдауы тиіс.

Қосымша ақпарат

Өндіруші: Тэрмалтэйк Тэкнолоджи Ко., Лтд.
Юйнин солтүстік тас жолы, Юйнин өнеркәсіптік аймағы, Хэнли, Дунгуань қ., Гуандун пров., Қытай.
Қытайда жасалған.

Өндіруші: Тэрмалтэйк Тэкнолоджи Ко., Лтд.
5F, № 185, Сек. 2, Тидин бульвары, Нэйху ауданы, Тайбэй қ. 114, Тайвань (Қытай).
Тайваньда жасалған.

Өзекті дайындаушы қаптамада көрсетілген.

Импортер / юр.лицо, принимающее претензии в Казахстане:
ТОО «ДНС КАЗАХСТАН», г. Нур-Султан, р-н Сарыарка, пр-т Сарыарқа, зд. 12, Казахстан.

Импорттаушы / Қазақстанда шағымдар қабылдайтын заңды тұлға:
«DNS QAZAQSTAN (ДНС КАЗАХСТАН)» ЖШС, Нұр-Сұлтан қаласы, Сарыарқа ауданы, Даңғылы Сарыарқа, ғимарат 12, Қазақстан.