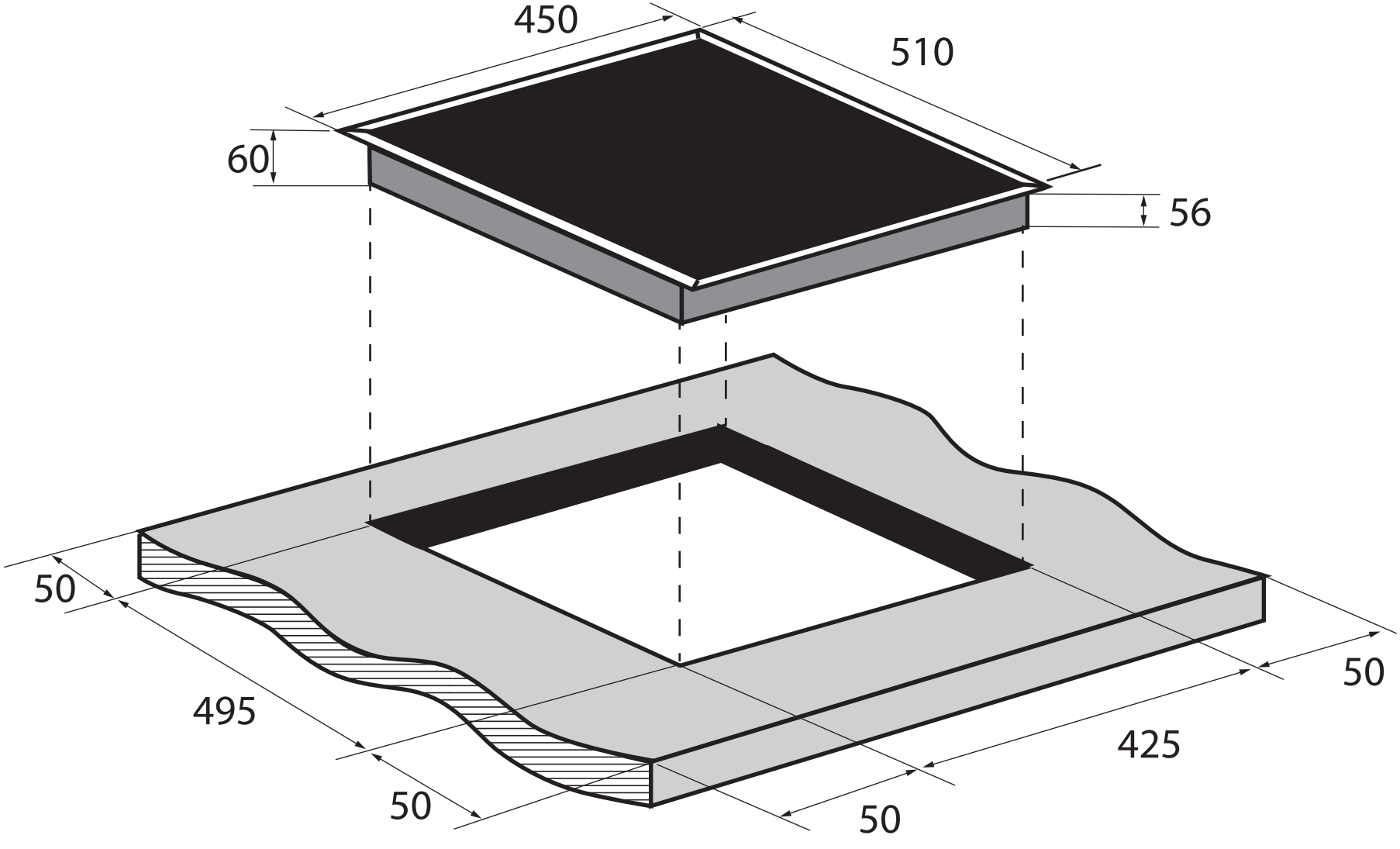
450
510
60
56
50
495
50
50
425
50