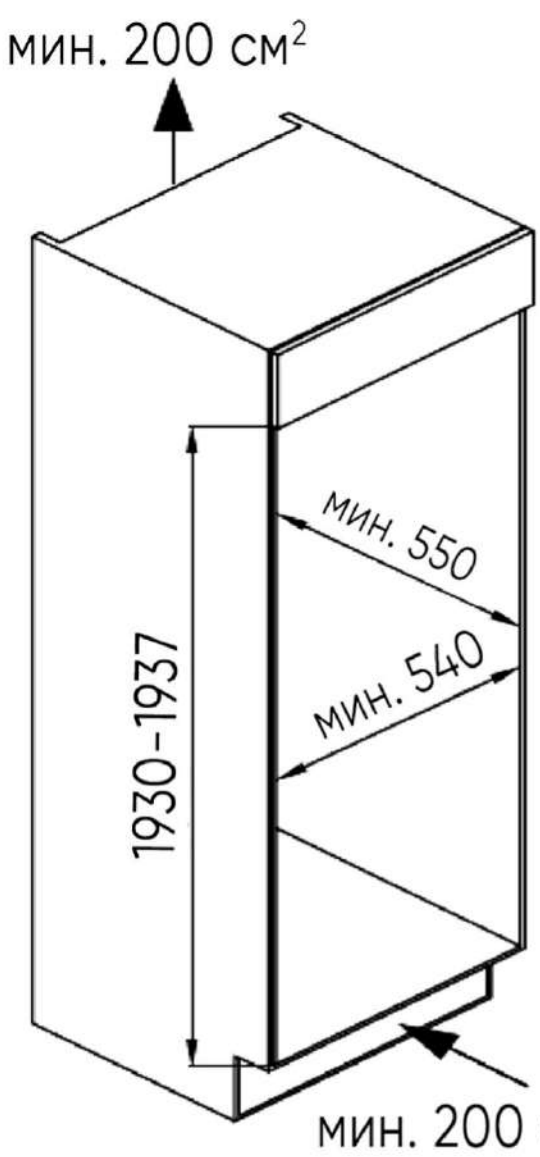
мин. 200 см²
мин. 550
мин. 540
1930-1937
мин. 200 см²

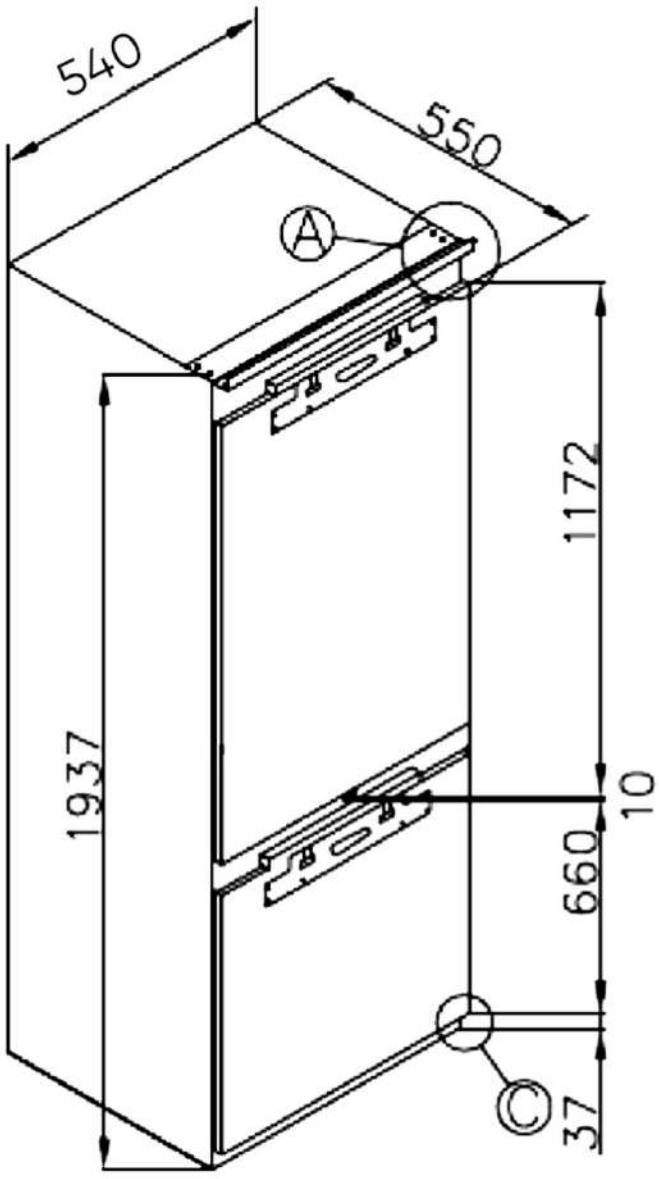
540
550
A
1172
1937
660
10
C
37

A
6:1

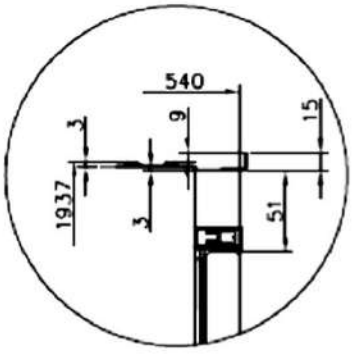
540
3
9
15
1937
3
51

C
6:1

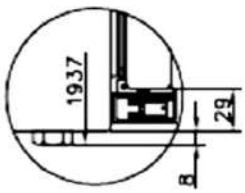
1937
29
8