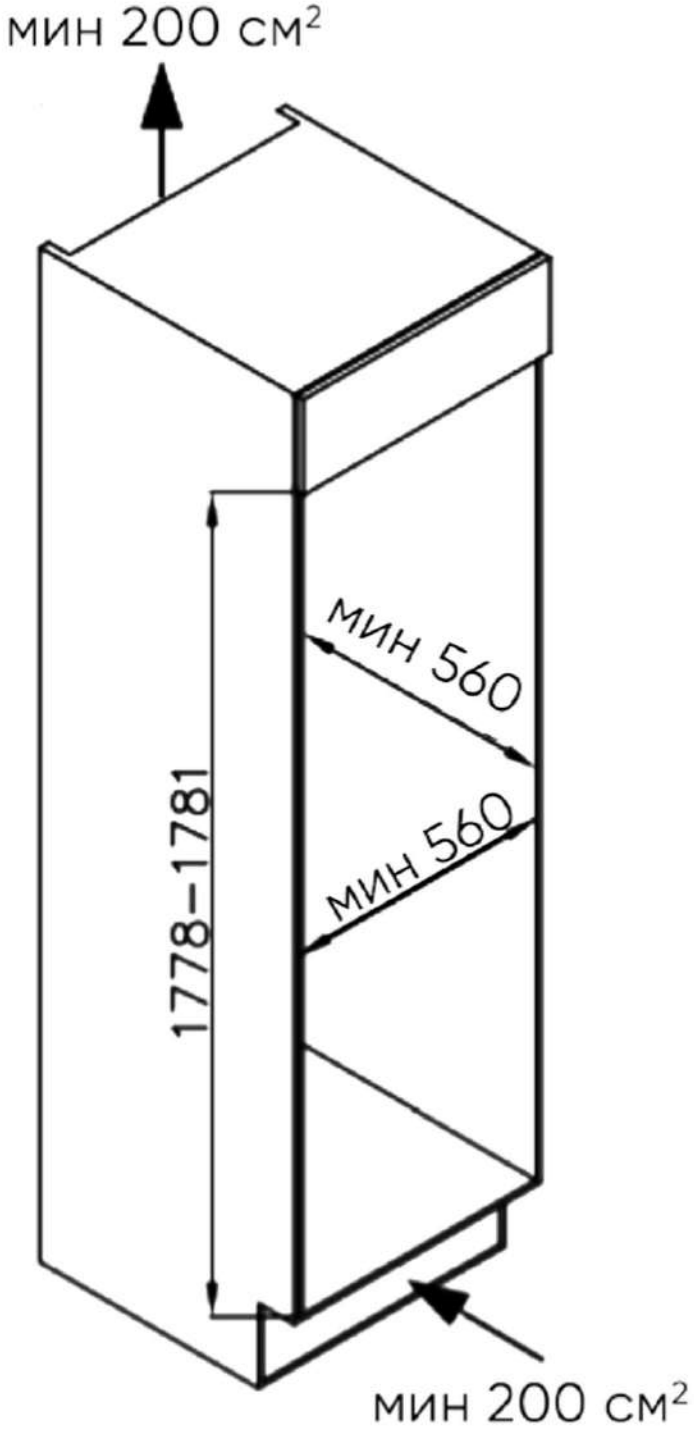
мин 200 см²
мин 560
мин 560
1778–1781
мин 200 см²

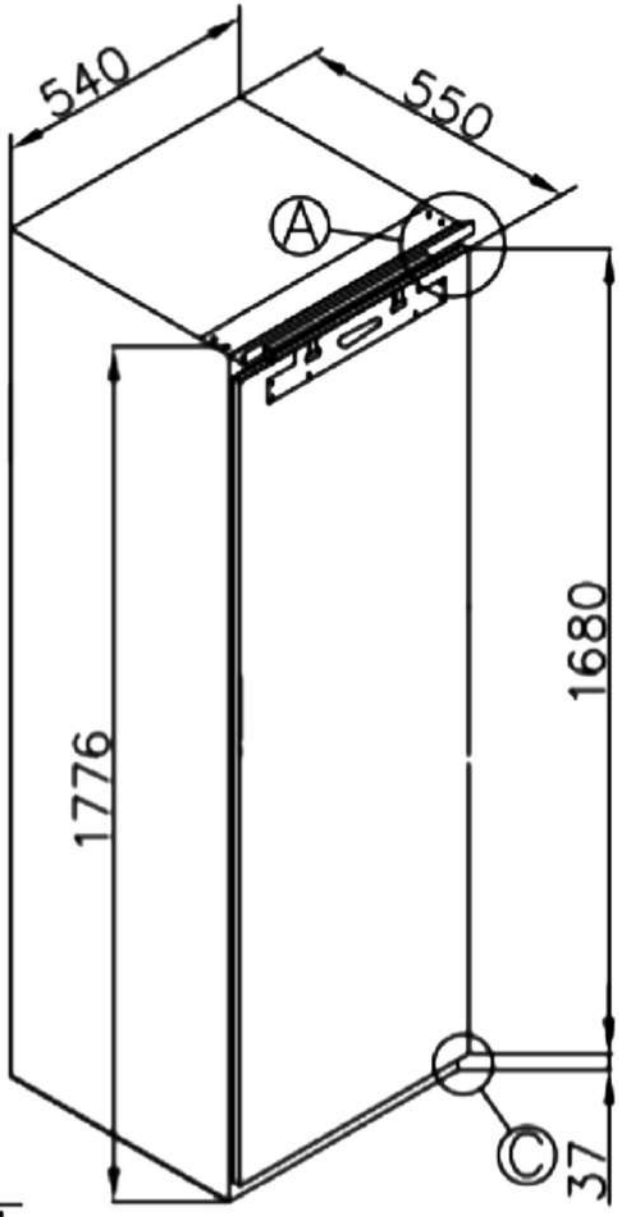
540
550
A
1776
1680
C
37

A
6:1

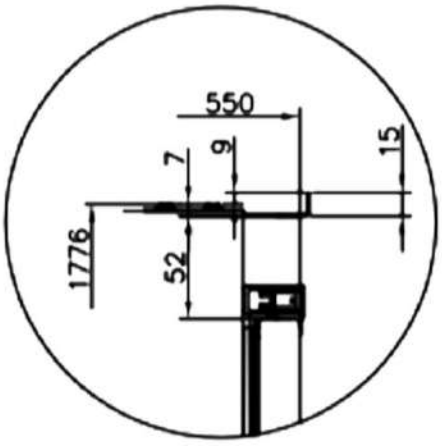
550
7
9
15
1776
52

C
6:1

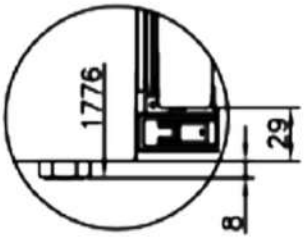
1776
29
8