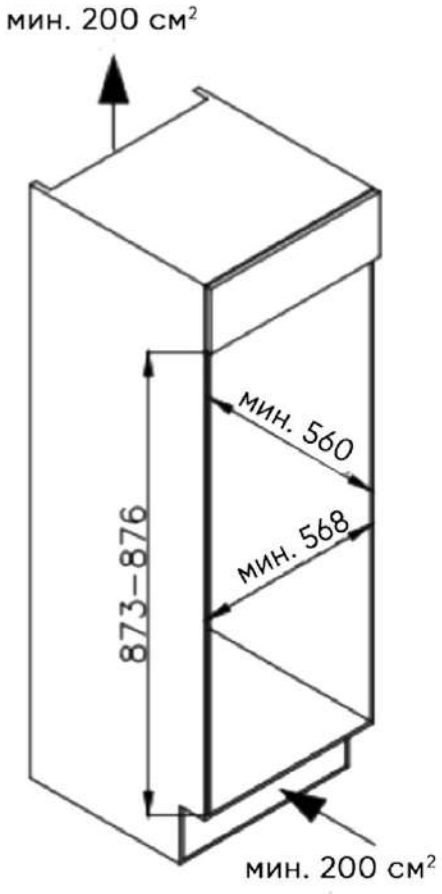
мин. 200 см²
мин. 560
мин. 568
873–876
мин. 200 см²

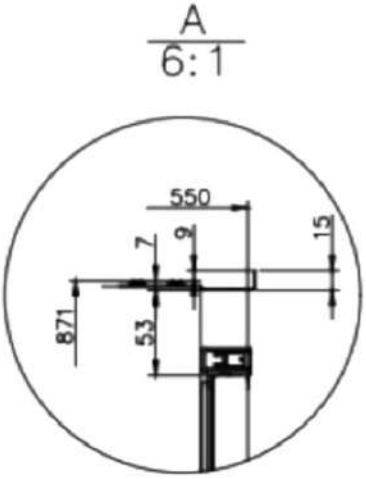
A
6:1
550
7
9
15
871
53

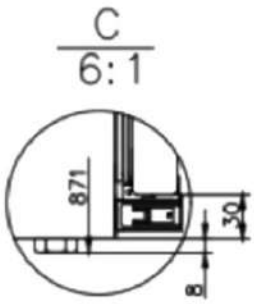
C
6:1
871
30
8

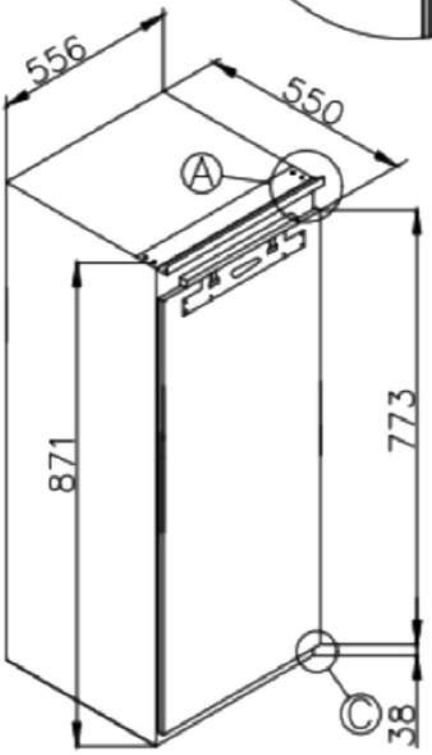
556
550
A
871
773
C
38