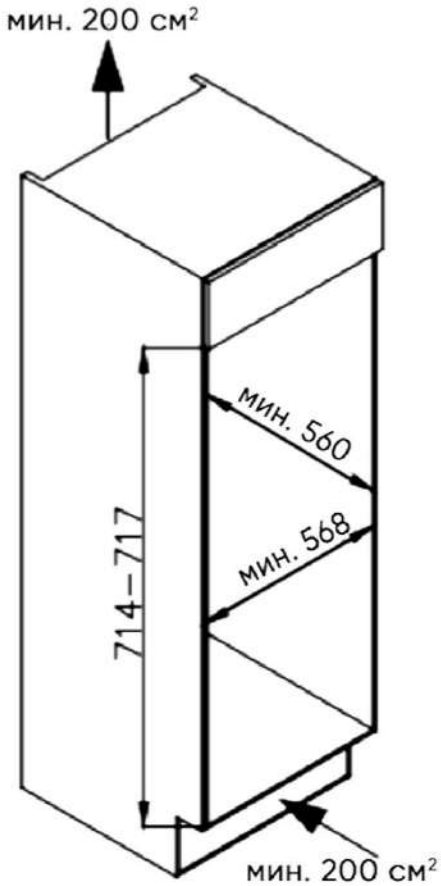
мин. 200 см²
мин. 560
мин. 568
714–717
мин. 200 см²

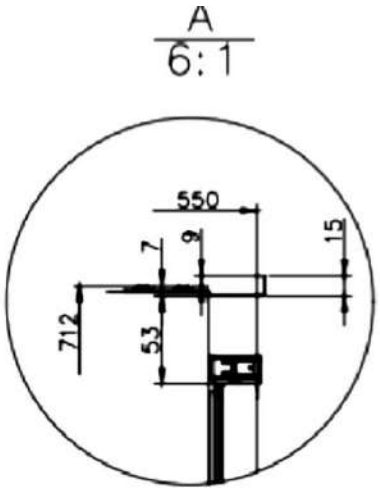
A
6:1
550
7
9
15
712
53

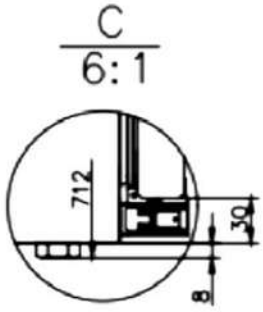
C
6:1
712
30
8

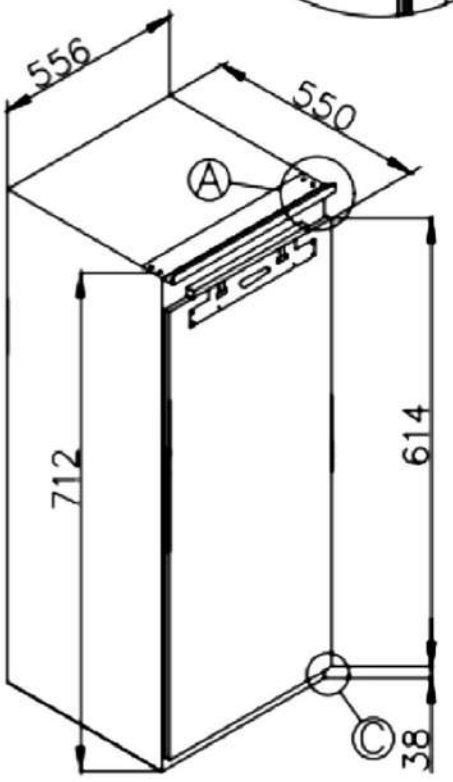
556
550
A
712
614
C
38