СП-1, СП-2, СП-3, СП-4, СП-1.1, СП-2.1, СП-3.1, СА-1 (L/R), СА-2 (L/R), СП-1, ПРГ-2

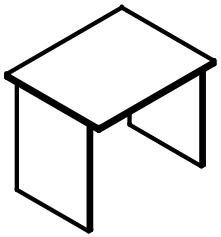

СП-1 (SP-1) - 900x720x755
СП-2 (SP-2) - 1200x720x755
СП-3 (SP-3) - 1400x720x755
СП-4 (SP-4) - 1600x720x755
СП-1.1 (SP-1.1) - 900x600x755
СП-2.1 (SP-2.1) - 1200x600x755
СП-3.1 (SP-3.1) - 1400x600x755

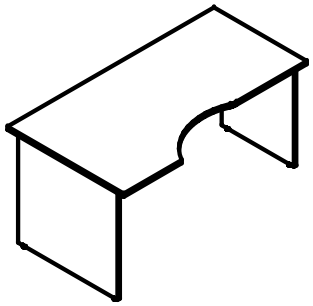

СА-1/L (SA-1) - 1600x900x755
СА-2/L (SA-2) - 1400x900x755

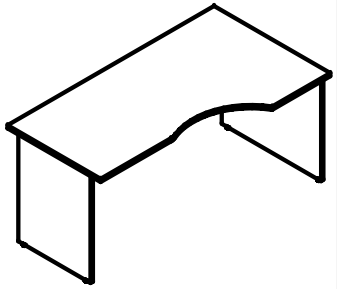

СА-1/R (SA-1) - 1600x900x755
СА-2/R (SA-2) - 1400x900x755

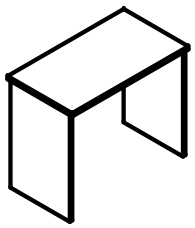

ПС-1(PS-1) - 900x500x650

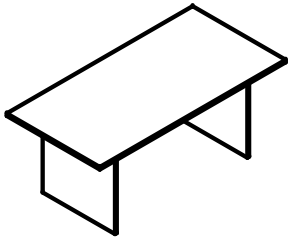

ПРГ-2(PRG-2) - 1800x900x755

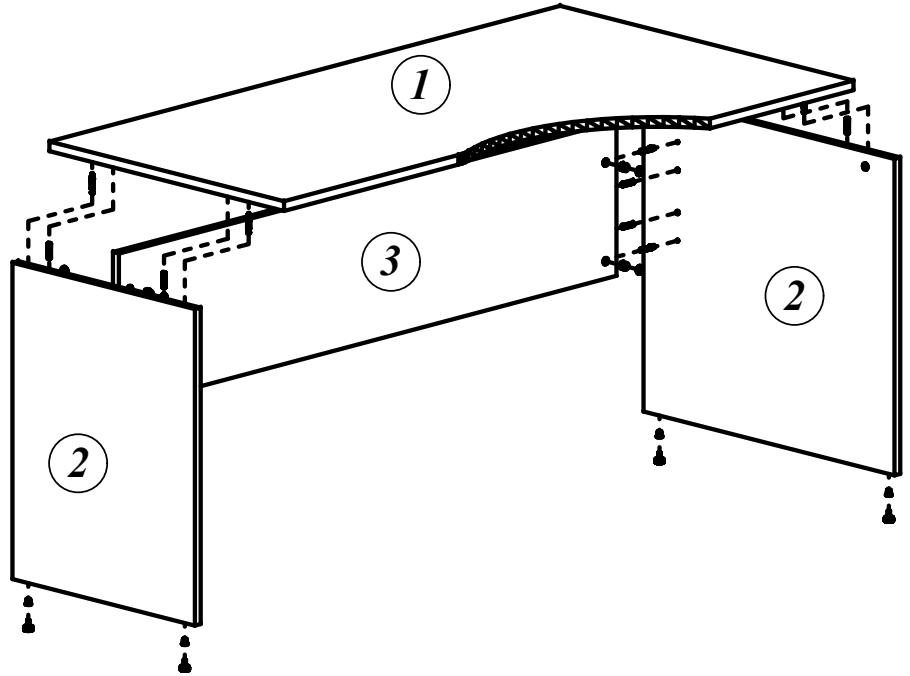

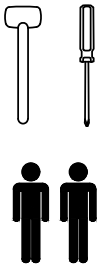

Бөлшектер жиынтығы:

1.Үстел үсті	*1 дана*
2.Сол жақ бүйір қабырға	*1 дана*
2.Оң жақ бүйір қабырға	*1 дана*
3.Белдеме	*1 дана*

1 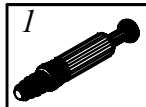	*x8*
2 	*x8*
3 	*x8*
4 	*x8*
5 	*x4*
6 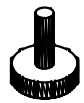	*x4*

I

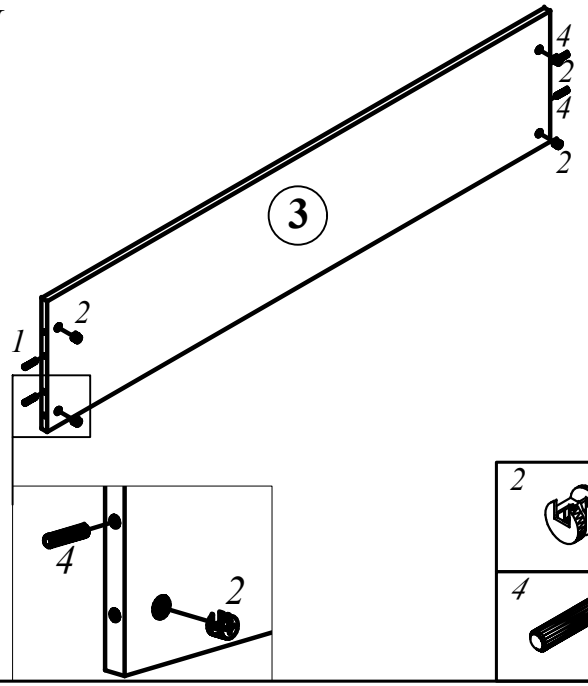

II

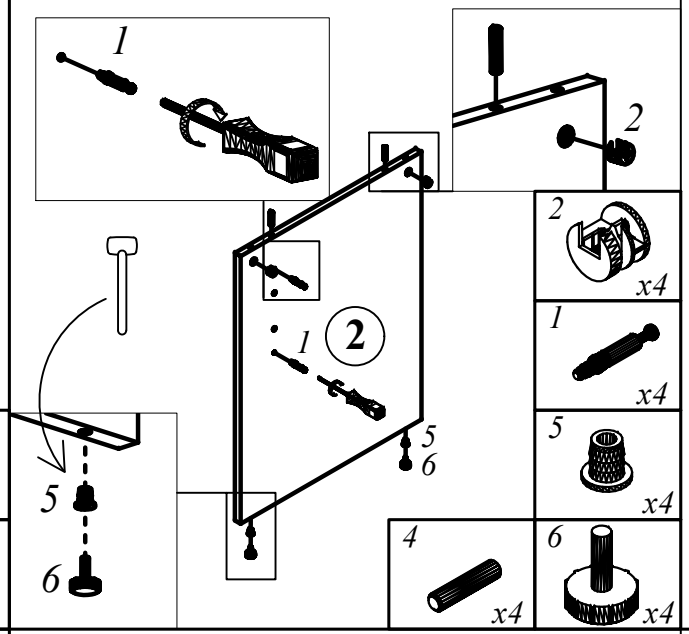

III

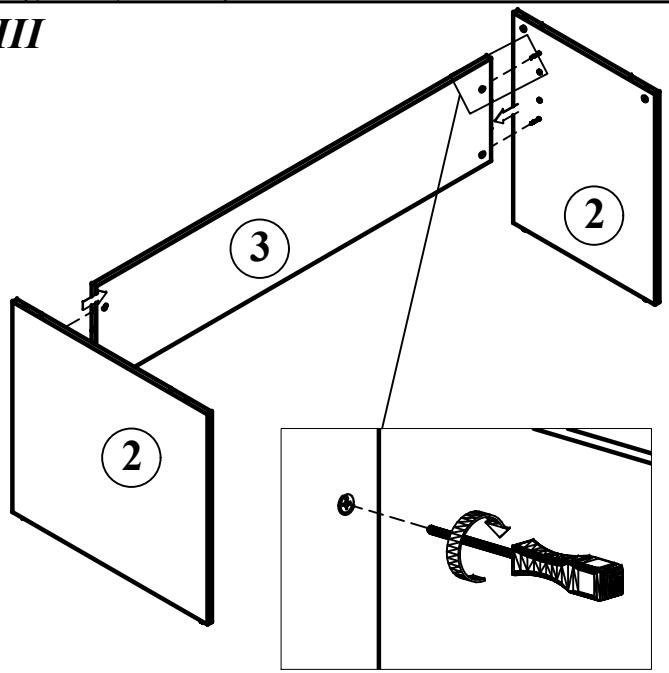

IV

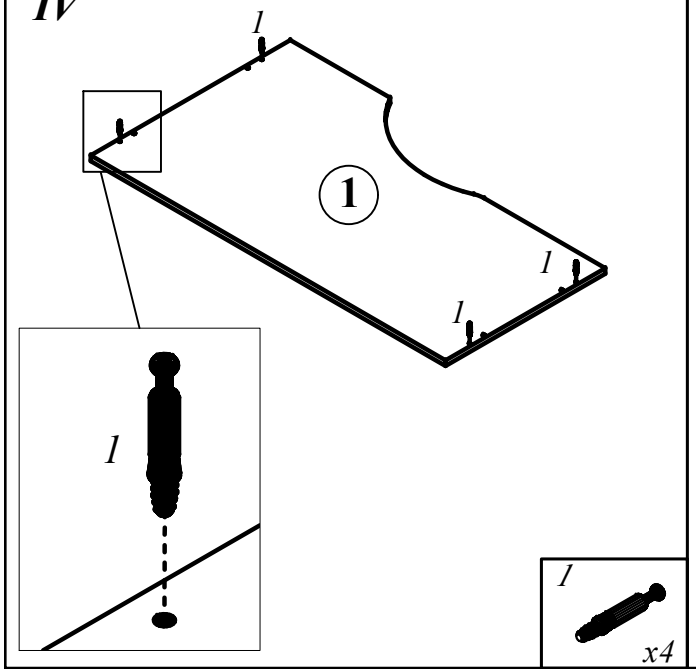

V

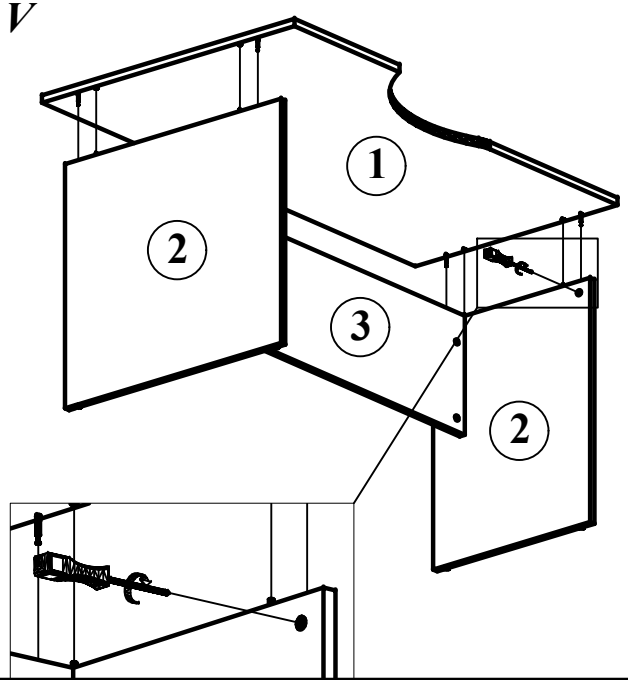

VI

