moto g 87

Руководство пользователя

© Motorola Mobility LLC, 2026. Все права защищены.

MOTOROLA, логотип в виде стилизованной буквы «M», MOTO и знаки линейки устройств MOTO являются товарными знаками или зарегистрированными товарными знаками Motorola Trademark Holdings, LLC. LENOVO является товарным знаком компании Lenovo. Google, Android, Google Play и другие знаки являются товарными знаками корпорации Google LLC. Dolby, Dolby Atmos и символ двойного D являются зарегистрированными товарными знаками компании Dolby Laboratories Licensing Corporation. Произведено по лицензии Dolby Laboratories. Конфиденциальные неопубликованные материалы. Авторское право 2012–2026 Dolby Laboratories. Все права защищены.

Настоящий продукт соответствует стандарту Hi-Res Audio Logo, определенному Japan Audio Society. Логотип используется по лицензии от Japan Audio Society.

Этот продукт поддерживает цифровое кодирование видео определенных версий стандарта HEVC (High Efficiency Video Coding) и защищен патентами, с которыми можно ознакомиться на patentlist.accessadvance.com.



Некоторые функции, сервисы и приложения зависят от сети и могут быть доступны не во всех регионах. Кроме того, на них могут распространяться дополнительные условия, требования или тарифы. Для получения подробных сведений обратитесь к своему оператору связи.

Все функции, возможности и другие технические характеристики устройства, а также информация, содержащаяся в этих справочных материалах, основаны на последних доступных данных и считаются точными на момент выпуска. Motorola оставляет за собой право изменять информацию и технические характеристики без предварительного уведомления.

Некоторые изображения в настоящих справочных материалах являются только примерами.

Исходя из соображений, связанных с защитой окружающей среды, зарядное устройство может не входить в комплект поставки. Данное устройство можно заряжать с помощью большинства адаптеров питания с интерфейсом USB и кабеля с разъемом USB Type-C.

Этот контент актуален для Android 16. Последнюю версию настоящего контента можно скачать на телефон, перейдя в раздел **Настройки** > **Справка**.

Содержание

Настройка телефона **1**

Сведения об аппаратном обеспечении 1
Установка или извлечение SIM и SD-карты 4
Копирование данных со старого телефона 7
Управление SIM 10
Настройка голосовой почты 12
Настройка электронной почты 13
Персональная настройка 15

Основные функции **16**

О главном экране 16
Об экране блокировки 18

Новый пользователь Android? **20**

Если это ваш первый смартфон 20
Если у вас ранее был iPhone 23
Ваш аккаунт Google 24
Значки строки состояния 25
Телефонные термины, которые вам пригодятся 30

Навигация в телефоне **32**

Использование жестов 32
Перемещение между приложениями и экранами 34
Использование быстрых настроек 36
Выключение и включение экрана 41
Выключение телефона 42

Работа с текстом **43**

Использование экранной клавиатуры 43
Вырезание, копирование, вставка текста 45
Использование голосового ввода 46
Автозаполнение форм 47

Создание снимков и запись видео экрана **48**

Создание снимков экрана 48
Запись экрана 50
Создание GIF-изображений из видео 52

Полезные инструменты **53**

Включение и выключение фонарика 53
Сканирование QR-кодов 54
Запись аудизаметок 55
Управление телефоном с помощью голосовых команд 58
Получение указаний по движению к местоположению 59
Использование виджета часов и погоды 61
Управление временем пользования телефоном 63

Музыка **67**
Прослушивание музыки 67
Передача музыкальных файлов 69
Подключение устройства MIDI 70
Персонализация телефона **71**
Главный экран **71**
Создайте свой стиль 71
Изменение обоев 73
Настройка панели избранного 74
Использование виджетов, ярлыков или папок 75
Упорядочивание приложений и управление внешним видом значков 79
Удаление веб-канала Google 81
Изменение главного экрана с помощью приложений главного экрана 82
Экран блокировки **83**
Использование заставки 83
Использование приложений **84**
Открытие, закрытие и переключение между приложениями 84
Одновременное отображение двух приложений 86
Просмотр уведомлений 88
Предварительно загруженные приложения 92
О приложении Moto 97
Погружение в игру 99
Скачивание, удаление и управление приложениями **102**
Установка или обновление приложений 102
Управление разрешениями для приложений 105
Удаление или отключение приложений 107
Поиск проблем в приложениях в безопасном режиме 108
Защита от вредоносных приложений 109
Поиск и просмотр **110**
Поиск в Интернете 110
Поиск по телефону 113
Просмотр веб-сайтов 114
Текстовые сообщения **116**
SMS- и MMS-сообщения 116
Чтение и отправка сообщений 117
Управление и удаление сообщений 120
Изменение приложения обмена сообщениями по умолчанию 123
Изменение текста ответного сообщения на входящие вызовы 124
Получение текстовых сообщений на компьютер 125

Электронная почта **127**
Чтение, отправка и управление сообщениями электронной почты 127
Просмотр вложений сообщений электронной почты 129
Просмотр входящих электронной почты с главного экрана 130
Добавление подписи для электронных писем 131
Управление уведомлениями электронной почты 132
Приложение Календарь **133**
Сведения о календаре 133
Поиск событий календаря 134
Создание и управление событиями 135
Управление уведомлениями событий календаря 136
Приложение Фото **137**
Передача фото и видео 137
Загрузка фото и видео 138
Приложение Часы **140**
Установка будильника 140
Использование таймера или секундомера 141
Установка даты и времени 143
Контакты, вызовы, голосовая почта **145**
Контакты **145**
Добавление контактов 145
Редактирование и удаление контактов 147
Добавление контактов в избранное 149
Сортировка контактов 150
Отправка контактов 151
Телефонные вызовы **152**
Ответ на вызовы 152
Выполнение вызовов 154
Во время вызова 156
Совершение видеовызовов 158
Совершение конференц-вызовов 159
Совершение вызовов по сети Wi-Fi 160
Использование АОН 162
Включение или отключение режима ожидания вызова 164
Блокировка вызовов и текстовых сообщений 165
Просмотр и очистка истории вызовов 167
Экстренный вызов с заблокированного телефона 169
Голосовая почта **170**
Использование голосовой почты 170
Настройки **172**

Сеть и Интернет **172**
Подключение к сетям Wi-Fi 172
Подключение с помощью Wi-Fi Direct 175
Использование режима полета 176
Управление передачей данных 177
Предоставление доступа к Интернету 179
Подключение к сетям VPN 183
Добавление частного DNS-сервера 185
Подключенные устройства **186**
Подключение по Bluetooth 186
Бесконтактная оплата или сканирование NFC-меток 189
Smart Connect 192
Трансляция экрана или медиаконтента на телевизор 193
Обмен файлами и ссылками с устройствами, расположенными поблизости 196
Передача файлов между телефоном и компьютером 198
Изменение настроек USB 200
Печать фотографий с телефона 202
Беспроводная передача данных 203
Приложения **206**
Дублирование приложения для использования с другим аккаунтом 206
Настройка или изменение приложений по умолчанию 207
Настройка специального доступа 209
Уведомления **210**
Включение/выключение уведомлений 210
Выбор отображения и способа просмотра уведомлений 211
Управление индикацией уведомлений 213
Управление звуковым сигналом для уведомлений 214
Управление конфиденциальностью уведомлений 216
Просмотр старых уведомлений 218
Звук и вибрация **219**
Настройка громкости 219
Выбор мелодий звонка 222
Изменение настроек вибросигнала 225
Улучшение качества звука 227
Отключение функции голосового отклика телефона 229
Отключение звукового уведомления о подключении зарядного устройства 230
Включение и выключение звуков при касании экрана 231
Воспроизведение других звуковых уведомлений 232
Ограничение отвлекающих факторов с помощью функции Режимы 233

Дисплей **236**
Настройка яркости экрана 236
Использование режима «Тёмная тема» 237
Выбор режима отображения цветов 238
Изменение контрастности для большей четкости 239
Изменение размера шрифта и дисплея 240
Настройка частоты обновления 241
Отображение приложений на весь экран 242
Отключение автоповорота 243
Устранение мерцания экрана в условиях слабого освещения 244
Настройка цветов в ночное время 245
Настройка тайм-аута отключения экрана 246
Настройка параметров записи экрана 247
Главный экран и экран блокировки **248**
Изменение функций экрана блокировки 248
Жесты **252**
Изменение Навигация в системе 252
Настройка боковой панели для многозадачности 254
Использование режима работы одной рукой 256
Настройка параметров скриншота 258
Настройка кнопки питания на запуск приложения Камера, ассистента и многого другого 259
Чтобы использовать клавишу быстрого доступа, дважды коснитесь кнопки «Назад». 260
Включение и выключение фонарика 261
Поверните запястье, чтобы открыть камеру 262
Переворот для включения режима Не беспокоить 263
Хранилище **264**
Возможности памяти 264
Управление памятью телефона 265
Работа с картой памяти 267
Поиск загруженных файлов 268
Восстановление недавно удаленных файлов 269
Загрузка музыки в облачное хранилище 270
Загрузка фото и видео 271
Сканирование и копирование документов 273
данные о заряде батареи; **274**
Зарядка телефона 274
Просмотр информации о батарее 275
Продление времени работы устройства от батареи 276
Предотвращение перезарядки 279
Использование Режим экономии заряда батареи 280
Информация о заряде батареи в процентах в строке состояния 283

Система **284**
Использование нескольких языков 284
Клавиатура **285**
Настройка клавиатуры 285
Изменение приложений клавиатуры 288
Ускоренное открытие приложений 289
Пользователи и гости **290**
Использование телефона совместно с другими пользователями 290
Добавление, изменение или удаление пользователей 292
Добавление или удаление пользователя «Гость» 294
Об устройстве **295**
Сохранение кода IMEI 295
Поиск юридической информации и сведений о продукте 296
Резервное копирование данных телефона 297
Пароли, ключи доступа и аккаунты **298**
Добавление/удаление аккаунтов 298
Изменение имени и информации в аккаунте Google 300
Синхронизация приложений с аккаунтом Google 301
Управление информацией, которую собирает Google 303
Защита и конфиденциальность **304**
Безопасность 304
Защита от вредоносных приложений 306
Убедитесь, что ваш смартфон можно обнаружить 307
Блокировка и разблокировка телефона **308**
Настройка блокировки экрана 308
Быстрое повышение уровня безопасности экрана блокировки 310
Настройка расширенных параметров блокировки 311
Использование сканера отпечатка пальца 314
Разблокировка с помощью функции распознавания лиц 317
Автоматическая блокировка, когда вы уходите или отключаетесь 319
Устраните необходимость повторной разблокировки 320
Дополнительные настройки **321**
Закрепление экрана приложения 321
Безопасность приложений в защищенной папке 322
Блокировка SIM 327
Управление конфиденц-стью **328**
Просмотр или изменение разрешений 328
Доступ к микрофону и камере 329

Скрытие паролей 330
Защита Wi-Fi и мобильной сети 331
Местоположение 332
Использование служб определения местоположения 332
Безопасность и экстренные случаи 335
Готовность к чрезвычайным ситуациям 335
Специальные возможности 337
Специальные возможности для слабовидящих 337
Специальные возможности для слабослышащих 343
Помощь при ограниченных двигательных возможностях 348
Использование быстрых действий для специальных возможностей 350
Поиск вспомогательных технологий 353
Устранение неполадок 354
Проблемы с оборудованием 354
Телефон работает медленно или нестабильно 354
Телефон становится теплым или горячим 355
Телефон не включается 356
Телефон перезагружается, или происходит сбой в работе телефона 357
Экран завис или не реагирует 358
На экране отображаются неправильные цвета 359
Автоматическая яркость экрана слишком тусклая или яркая 360
Проблемы с картой MicroSD 361
Проблемы с вызовами и SIM-картой 364
Устранение проблем совершения вызовов. 364
Не удается совершить вызовы 365
Невозможно ответить или телефон не звонит 367
Неполадки во время вызова 369
Проблемы с батареей 372
Неполадки с зарядкой 372
Батарея разряжается слишком быстро 374
Проблемы с Bluetooth, Wi-Fi, USB 375
Неполадки Bluetooth 375
Неполадки с сетью Wi-Fi 378
Не удается передать файлы или подключиться к компьютеру через USB 380
Проблемы с входом и управлением аккаунтом 381
Забыт код разблокировки 381
Не удается войти в аккаунт Google 382
Проблемы синхронизации аккаунта 383

Проблемы с приложениями **385**
Проблемы с приложением или виджетом 385
Проблемы с камерой 387
Проблемы с отправкой и получением сообщений 389
Неполадки Gmail 391
Неполадки Play Маркет 392
Другие проблемы 393
Процедуры технического обслуживания **394**
Обновление ОС Android 394
Сброс подключений, настроек или приложений 396
Сброс настроек телефона 399
Отправка отзыва в Motorola 401

Сведения об аппаратном обеспечении

Расположение элементов управления

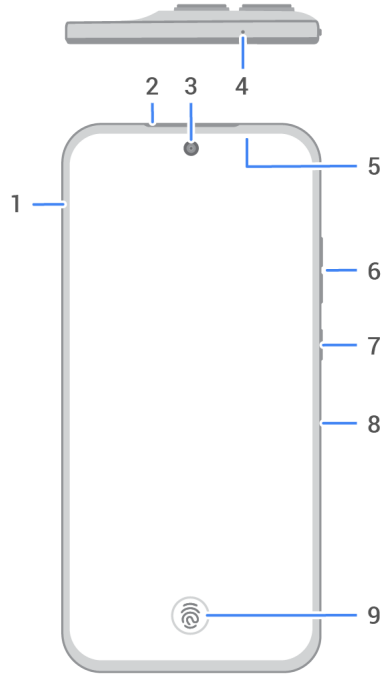

1. Лоток для SIM и MicroSD
2. Динамик
3. Фронтальная камера (см.дополнительную информацию в справке камеры)
4. Микрофон
5. Бесконтактный датчик/датчик внешней освещенности
6. Кнопка увеличения/уменьшения громкости
7. Кнопка питания
8. Вентиляционное отверстие. При использовании защитного чехла убедитесь, что он не закрывает вентиляционное отверстие, так как это может привести к шуму во время вызовов или воспроизведения мультимедиа.
9. Сканер отпечатка пальца

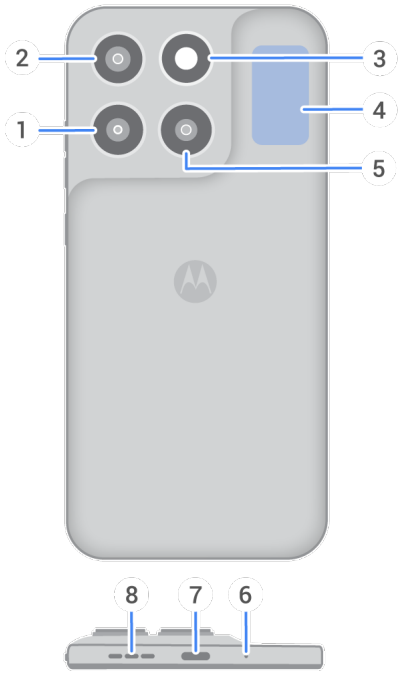

1. Сверхширокоугольная камера
2. Основная камера
3. Вспышка
4. Область датчика NFC для сканирования меток или оплаты с помощью телефона (Только некоторые версии этого телефона, доступные для продажи в определенных странах, поддерживают эту функцию.)
5. Датчик освещенности
6. Микрофон
7. Порт USB-C для зарядки телефона, передачи файлов, совместного подключения к сети Интернет с подключенными устройствами и использования проводных наушников
8. Динамик

Защита телефона

Чехлы и другие аксессуары для вашего телефона можно найти на motorola.com

Уход за телефоном

Чтобы очистить экран, выполните следующее:

- Лучший способ поддерживать чистоту телефона – это протирать его сухой мягкой тканевой салфеткой, что, однако, не заменяет дезинфекцию. Не используйте абразивные салфетки, в том числе бумажные полотенца и другие материалы с шероховатой поверхностью.
- Если на экран попали капли жидкости, протрите его чистой сухой тканью.

Дезинфекция телефона:

- Для бережной очистки экрана можно использовать салфетки или ткань, смоченные 70 % изопропиловым спиртом.

- Выключайте телефон во время дезинфекции или очистки и не допускайте попадания влаги в отверстия, включая порт для зарядки, разъем наушников, микрофоны и динамики.
- Не погружайте телефон в чистящие средства, не используйте чистящие средства с отбеливателем или абразивными компонентами и не распыляйте чистящие средства непосредственно на экран.

Защита от пыли и воды

Защита от попадания воды, брызг и пыли была протестирована в соответствии с классом IP68 (IEC 60529) в контролируемых лабораторных условиях. Телефон выдерживает погружение в неподвижную пресную воду до 1,5 метров до 30 минут. На работу в условиях, превышающих указанные, гарантия не распространяется. Защитная способность будет снижаться в результате нормального износа. Телефон не предназначен для использования под водой. Не подвергайте телефон воздействию воды под давлением или других жидкостей, кроме пресной воды. Не пытайтесь заряжать мокрый телефон. Конструкция обеспечивает защиту от проникновения твердых инородных предметов любого размера. Не является водонепроницаемым.

Во избежание повреждения телефона водой, сделайте следующее:

- Не подвергайте телефон воздействию воды под давлением, соленой воды или других жидкостей, кроме пресной воды
- Не подвергайте телефон длительному воздействию воды и не погружайте его в воду намеренно
- Высушите телефон и тщательно протрите его и порты мягкой чистой тканью
- Не пытайтесь заряжать телефон, если он намок
- Не роняйте, не прокалывайте и не царапайте телефон, так как это может привести к потере водоотталкивающих свойств

Защищенность

Военные стандарты Министерства обороны США устанавливают методику испытаний изделий на устойчивость к внешней нагрузке в контролируемых лабораторных условиях. Для определения долговечности устройств компания Motorola проводит испытания их устойчивости к опасному физическому воздействию и окружающим условиям в соответствии с определенными категориями и процедурами стандарта MIL-STD-810H. Подобные испытания не гарантируют будущую работоспособность в данном режиме испытаний.

Установка или извлечение SIM и SD-карты

В дополнение к физической SIM-карте(-ам) ваш телефон может поддерживать eSIM (встроенная SIM-карта). Обратитесь к оператору для получения дополнительной информации.

О SD-карте

Телефон поддерживает дополнительную карту памяти microSD емкостью до 2 ТБ (если доступна).

Вы можете использовать карту памяти класса 2, 4 или 6.

Телефон использует карту памяти в качестве съемного накопителя для хранения медиафайлов: фотографий, видео и музыки. Поскольку она является съемным накопителем, ее со всем содержимым можно легко установить в другое устройство. После установки карты убедитесь, что настройки мультимедийных приложений (например, «Камера», «Музыка» и «Подкасты») обновлены, чтобы они использовали карту для хранения загруженных или созданных вами файлов.

Вы не сможете хранить приложения на SD-карте, так как она является съемным накопителем.

Настройка eSIM

Если ваш оператор предоставил инструкции по активации eSIM, следуйте этим инструкциям.

Самостоятельная активация eSIM:

1. Если отсутствует сетевое подключение, используйте Wi-Fi.
2. Откройте **Настройки** > **Сеть и Интернет** > **SIM-карта и мобильная сеть**.
3. Коснитесь **Скачать новую eSIM**, чтобы получить и настроить eSIM, а затем следуйте инструкциям на экране.

   Если у вас нет такого пункта, обратитесь к оператору, чтобы удостовериться, что ваш телефон поддерживает eSIM, и получить инструкции по активации.

Установка или замена карт

1. Прежде чем извлечь MicroSD-карту, отключите ее.
2. Вставьте инструмент для установки SIM-карты в отверстие в лотке и аккуратно нажмите для открытия.

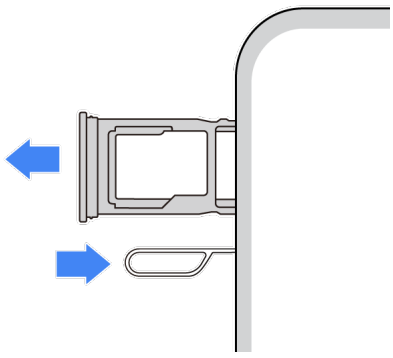

3. Вставьте или извлеките необходимые карты.

   Использование SD-карты с SIM:

   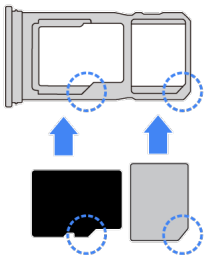

   Или для использования двух SIM-карт (доступно не на всех моделях):

   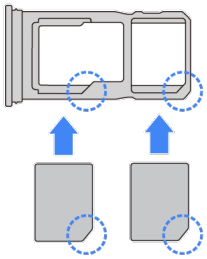

   Чтобы проверить, поддерживает ли ваш телефон использование двух SIM-карт, откройте **Настройки** > **Об устройстве** > **Об устройстве**. Если вы увидите **Статус SIM (слот SIM 1)** и **Статус SIM (слот SIM 2)**, то это значит, что вы можете использовать две физические SIM-карты.

4. Вставьте лоток в телефон.

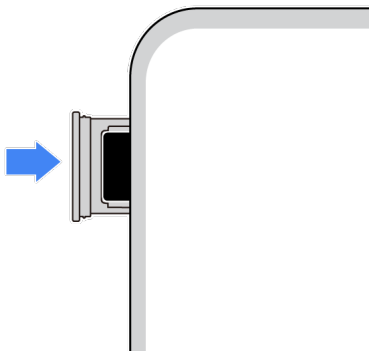

Примечание: Если вам нужно активировать или изменить размер SIM, обратитесь к своему оператору связи.

Очистка eSIM

Очистка eSIM может потребоваться вам в следующих случаях:

- Когда вы переносите номер eSIM на другой телефон
- Если вы отдаете телефон другому человеку или продаете его

Примечание: Выполняйте очистку eSIM только при получении соответствующей инструкции от специалиста службы поддержки.

При выполнении очистки eSIM телефон теряет следующие функции:

- Вызовы

- Использование мобильного интернета
- SMS/MMS

Очистка eSIM не отменяет услуги сотовой связи. Чтобы отменить услуги сотовой связи, обратитесь к своему оператору.

Действия по очистке eSIM:

1. Откройте **Настройки** > **Система** > **Сброс настроек**.
2. Коснитесь **Удалить все данные eSIM** > **Стереть**.

Чтобы восстановить eSIM, которую вы очистили, обратитесь к своему оператору.

Устранение неполадки

Опишите тип проблемы.

- SIM или вызовы
- SD-карта

Копирование данных со старого телефона

Копирование данных с iPhone

Для копирования файлов с iPhone и из аккаунта iCloud на новый телефон и в аккаунт Google вы воспользуетесь Google Диск:

- Резервная копия фотографий будет сохранена в Фото.
- Резервная копия контактов будет сохранена в Контакты.
- Резервная копия календаря будет сохранена в Календарь.

Копирование данных

1. Зарядите оба телефона и подключите их к сети Wi-Fi.
2. Чтобы не упустить ни одного сообщения или вызова на вашем iPhone, сделайте следующее:
   a. Отключите iMessage. (**Настройки**> **Сообщения** выкл. Или если SIM извлечена, отмените регистрацию телефона.)
   b. Отключите FaceTime. (**Настройки** > **FaceTime** > выкл.)
3. Скачайте приложение Google Диск на iPhone.
4. На iPhone откройте Диск, а затем:
   a. Войдите с помощью своего аккаунта Google. Если у вас его нет, вы можете создать его.
   b. Коснитесь > **Настройки** > **Восстановление и сброс** и начните резервное копирование.
5. Дождитесь завершения резервного копирования.
6. По завершении войдите в тот же аккаунт Google на новом телефоне (**Настройки** > **Пароли, ключи доступа и аккаунты** > **Добавить аккаунт**).

Объедините дубликаты контактов после завершения миграции.

Копирования данных с телефона Android

Во время настройки можно копировать приложения, музыку, контакты, сообщения и многое другое.

Если у вас больше нет старого телефона или вы не можете его включить, можно скопировать файлы из облака с помощью аккаунта Google.

Копирование данных

1. Зарядите оба телефона и включите их.
2. На новом телефоне:
   a. Если вы включили его впервые, выберите язык на экране настройки.
   b. Если вы пропустили копирование файлов во время настройки, проведите вниз от верхней части экрана и коснитесь уведомления «Настройка Android», чтобы завершить настройку телефона.
3. Коснитесь **Начало**.

4. Вставьте SIM-карту для подключения к мобильной сети или коснитесь **Пропустить**.
5. Подключитесь к сети Wi-Fi и коснитесь **Далее**.
6. Следуйте инструкциям на экране, чтобы выбрать старый телефон или резервную копию, связанную с аккаунтом Google, и выбрать приложения и данные для копирования.

> **Совет:** Не забудьте оставить функцию **Загружать на Google Диск** включенной.

Объедините дубликаты контактов после завершения миграции.

Копируемые данные

Со старого телефона будут скопированы следующие данные:

- Приложения и данные приложений
- Музыка, фотографии и видео
- Аккаунты Google
- Контакты, сохраненные на телефоне или SIM-карте
- Текстовые сообщения
- Мультимедийные вложения в сообщениях
- Большинство настроек телефона
- Обои
- Журнал звонков

Они будут отображаться при входе в аккаунт Google на новом телефоне.

Данные, которые не будут скопированы

Со старого телефона не будут переданы следующие элементы:

- Загрузки, например, файлы PDF
- Приложения не из Play Маркет
- Аккаунты не из системы Google
- Контакты и календари для других служб (не Google), например WhatsApp
- Рингтоны

Импорт контактов с SIM

Если на вашей SIM есть сохраненные контакты, их можно импортировать в аккаунт Google.

1. Вставьте SIM в телефон.

   Или если ваш старый телефон работает на Android и может подключаться к сети Wi-Fi, включите его.

2. Откройте приложение Контакты .
3. Коснитесь **Упорядочивание** > **Управление SIM-картой** внизу.

4. Если в вашем смартфоне две SIM-карты, выберите нужную.
5. Выберите, где сохранить контакты. Коснитесь , затем:
   - выберите аккаунт Google;
   - или, чтобы сохранить их в памяти телефона, коснитесь **Устройство**.
6. Выберите контакты для импорта и коснитесь **Импортировать**.

Управление SIM

Использование двух SIM-карт

Если вы используете физическую SIM-карту и eSIM:

- В верхней части главного экрана будет отображаться . Если отображается , необходимо выполнить процедуру поиска и решения проблем.
- С обеих SIM-карт можно совершать и получать вызовы и текстовые сообщения.
- Доступ к настройкам функции двух SIM-карт предоставляется только владельцу телефона (не другим пользователям или гостям).

Настройка SIM-карт

Настройка SIM-карт для совершения вызовов

1. Откройте **Настройки** > **Сеть и Интернет** > **SIM-карта и мобильная сеть**.
2. Измените настройки в разделе **Вызовы**:
   - Чтобы использовать одну SIM-карту для всех вызовов, выберите SIM-карту.
   - Чтобы при каждом вызове выбирать SIM-карту, выберите **Всегда спрашивать**.
   - Чтобы обеспечить автоматическое назначение SIM-карты контакту после ее трехкратного использования для совершения вызовов, включите **Автовыбор SIM** . Эту настройку можно изменить в любой момент, назначив SIM-карту вручную.
   - Чтобы вручную назначить SIM-карту одному или нескольким контактам, коснитесь **Привязка SIM-карты к контактам**, затем перейдите на вкладку SIM-карты и выберите контакты.

Назначение SIM-карты для сообщений

Можно назначить SIM-карту для сообщений. Когда вы это сделаете, она будет отображаться в качестве SIM-карты по умолчанию в текстовом поле приложения Сообщения .

1. Откройте **Настройки** > **Сеть и Интернет** > **SIM-карта и мобильная сеть**.
2. Выберите SIM-карту в разделе **SIM-карта для сообщений**.

Для отправки сообщения с другой вашей SIM-карты в приложении Сообщения коснитесь и выберите нужную SIM-карту.

Назначение SIM-карты для мобильного интернета

1. Откройте **Настройки** > **Сеть и Интернет** > **SIM-карта и мобильная сеть**.
2. Коснитесь **SIM-карта для мобильного Интернета**.
3. Выберите нужную SIM-карту.

4. Выберите запасной вариант использования мобильного интернета, если основная SIM-карта не может подключиться:
   - Если вы хотите использовать другую SIM-карту, включите **Автоматическое переключение SIM-карт** .
   - Если вы не хотите использовать другую SIM-карту для мобильного интернета, отключите **Автоматическое переключение SIM-карт** .

Временное отключение SIM-карты

Иногда вам может потребоваться временно отключить SIM-карту от мобильного интернета, например во время путешествий, когда у вас есть сомнения насчет конфиденциальности или когда вы пытаетесь решить сетевые проблемы. Это можно сделать в приложении Настройки, отключив SIM-карту и включив обратно, когда она снова понадобится.

Помните, что отключение SIM-карты приведет к недоступности мобильной сети. Это значит, что вы не сможете совершать или принимать вызовы, отправлять или получать сообщения и использовать мобильный интернет с этой SIM-картой, пока вы снова ее не включите.

1. Откройте **Настройки** > **Сеть и Интернет** > **SIM-карта и мобильная сеть**.
2. Коснитесь переключателя рядом с названием SIM-карты, чтобы выключить ее или включить .

Настройка голосовой почты

Установка пароля голосовой почты

Обратитесь к поставщику услуг связи для получения помощи по настройке или восстановлению пароля/PIN-кода голосовой почты.

Настройка приветствия в почтовом ящике

Функция голосовой почты предоставляется и управляется оператором связи.

Для настройки приветствия:

1. В приложении Телефон коснитесь .
2. Коснитесь и удерживайте для набора номера почтового ящика.
3. Следуйте инструкциям оператора. Обратитесь к оператору сотовой связи, если голосовая почта не активирована.

Изменение настроек голосовой почты

1. В приложении Телефон коснитесь > **Настройки**.
2. Коснитесь **Голосовая почта**.
3. Если вы пользуетесь двумя SIM-картами, коснитесь SIM-карты аккаунта, которую необходимо изменить.
4. Внесите необходимые изменения:
   - Для изменения оператора, предоставляющего услугу голосовой почты, или службы/приложения голосовой почты коснитесь **Расширенные настройки** > **Служба**.
   - Для изменения номера, который необходимо набрать для доступа к голосовой почте, коснитесь **Расширенные настройки** > **Настройка**.
   - Ваш оператор может включать сюда дополнительные опции, например настройки уведомлений и визуальной голосовой почты. Обратитесь к оператору за помощью.

Настройка электронной почты

Настройка личной электронной почты

Можно добавить несколько аккаунтов следующих типов:

- Gmail
- Личные аккаунты электронной почты от других поставщиков (IMAP/POP).

Если вы привязали к телефону аккаунт Google:

- При первом открытии приложения Gmail вы увидите почту, привязанную к этому аккаунту. Все готово к работе!
- Чтобы настроить дополнительные аккаунты, откройте Gmail, коснитесь своего значка профиля, затем коснитесь **Добавить другой аккаунт**.

Если вы не привязали к телефону аккаунт Google и хотите настроить эл. почту IMAP/POP (кроме почты Gmail):

1. Откройте приложение **Gmail**.
2. Следуйте инструкциям на экране для ввода адреса электронной почты, пароля и настройки параметров аккаунта.

   Если у вас возникли трудности с настройкой аккаунта, ознакомьтесь со справкой Google по работе с Gmail.

Настройка корпоративной электронной почты

При использовании Microsoft Office Outlook на рабочем компьютере электронная почта, события календаря и контакты могут синхронизироваться на вашем телефоне с сервером Microsoft Exchange. Вам потребуются узнать следующие сведения в вашем IT-отделе:

- Адрес электронной почты
- Пароль электронной почты
- Имя домена
- Имя пользователя
- Имя сервера
- Тип безопасности / параметры SSL
- Необходимость настройки сертификата клиента

Настройка корпоративной электронной почты:

1. Откройте приложение **Gmail**.
2. Выполните одно из следующих действий:
   - Если вы открываете приложение Gmail впервые, коснитесь **Добавить другой адрес электронной почты**.
   - Если вы использовали Gmail с другим аккаунтом, коснитесь своего значка профиля, затем коснитесь **Добавить другой аккаунт**.

3. Коснитесь **Exchange и Office 365**.
4. Следуйте отображаемым на экране инструкциям, чтобы ввести адрес электронной почты, пароль и другую информацию от вашего IT-отдела.

Смена отображения аккаунта

В приложении **Gmail** коснитесь своего значка профиля М, затем выберите аккаунт.

Чтобы открыть каждую папку входящих одним касанием с главного экрана, добавьте ярлыки задач:

1. Коснитесь и удерживайте .
2. Перетащите = для каждого аккаунта на пустое место на главном экране.

Персональная настройка

В этом разделе перечислены действия, которые большинство людей хотят выполнять со своим новым телефоном, со ссылками на необходимые инструкции.

Настройка внешнего вида и звука

- Персонализируйте телефон с помощью обоев, тем, шрифтов и многого другого.
- Добавьте приложения на главный экран.
- Можно использовать кнопки ◀ ● ■ или жесты для перемещения между приложениями и экранами. Выберите тип Навигация в системе для использования.
- Задайте рингтоны или фотографии друзьям, которым вы будите звонить.
- Установите расписание для Не беспокоить, чтобы автоматически отключать звук на телефоне в моменты, когда вы действительно заняты.

Защита телефона

- Настройте блокировку экрана.
- Настройте функцию распознавания отпечатков пальцев, чтобы быстро и безопасно разблокировать экран одним касанием.
- На случай утери телефона настройте Find Hub и запишите свой номер IMEI.

Другие распространенные задачи настройки

- Подключение к устройствам Bluetooth и сетям Wi-Fi.
- Если вы используете несколько языков, настройте их так, чтобы они отображались на клавиатуре.

О главном экране

Главный экран отображается при включении и разблокировке телефона или при проведении по экрану снизу вверх.

Проведите пальцем влево или вправо для перемещения между главными экранами.

Содержимое экрана



1. Строка состояния: отображение времени и значков, указывающих уровень заряда батареи и состояние сетевых подключений. Проведите пальцем вниз по экрану, чтобы просмотреть уведомления, открыть быстрые настройки и выключить телефон.
2. Виджеты: можно добавлять виджеты на главный экран для быстрого доступа к информации или часто требующимся задачам.
3. Ярлыки: на экран можно добавлять ярлыки для открытия часто используемых приложений или веб-страниц.
4. Панель Избранного: обеспечивает доступ к наиболее часто используемым приложениям одним касанием с любой страницы главного экрана. Список, отображаемых здесь приложений можно настроить.
5. Панель навигации: используйте жесты для переключения между приложениями и экранами. Можно использовать жесты и скрыть панель. Или панель можно заменить на значки навигации .
6. Папки: добавление папок для организации ярлыков приложений.

Добавление/удаление экранов

Вы можете добавить дополнительные главные экраны справа. Чтобы добавить страницу, перетащите ярлык приложения или виджет к краю существующей страницы и поместите его на новый экран.

Чтобы удалить главный экран, перетащите все приложения, ярлыки, виджеты и папки с экрана. После удаления последнего элемента главный экран будет удален.

Индивидуальная настройка главного экрана

Организуйте пространство экрана:

- Коснитесь и удерживайте элемент, который нужно переместить, затем перетащите его в новое место.
- Сгруппируйте значки в папки.
- Выберите, где найти список всех приложений: в области приложений или непосредственно на главном экране.

Выберите способ навигации: вы можете заменить панель навигации значками навигации .

Измените дизайн:

- Нажмите и удерживайте пустую область на главном экране, чтобы увидеть параметры для настройки: обои, виджеты, и другие настройки главного экрана.
- Установите другое приложение домашнего экрана, если вы хотите полностью изменить дизайн главного экрана.

Об экране блокировки

Экран блокировки появляется, когда вы включаете телефон или когда экран заблокирован. У экрана блокировки есть спящий режим и активный режим.

Спящий режим



Если телефон какое-то время не используется, экран гаснет. Если вы поднимете, коснетесь, подвигаете телефон влево-вправо или если придет уведомление, экран перейдет в спящий режим и будет отображать только важную информацию:

- Время
- Дата
- Значки уведомлений, позволяющие краткий обзор сообщений
- Уровень заряда батареи

При воспроизведении медиафайлов в спящем режиме медиаплеер также отображается, поэтому вы можете управлять воспроизведением, не активируя экран.

Активный режим

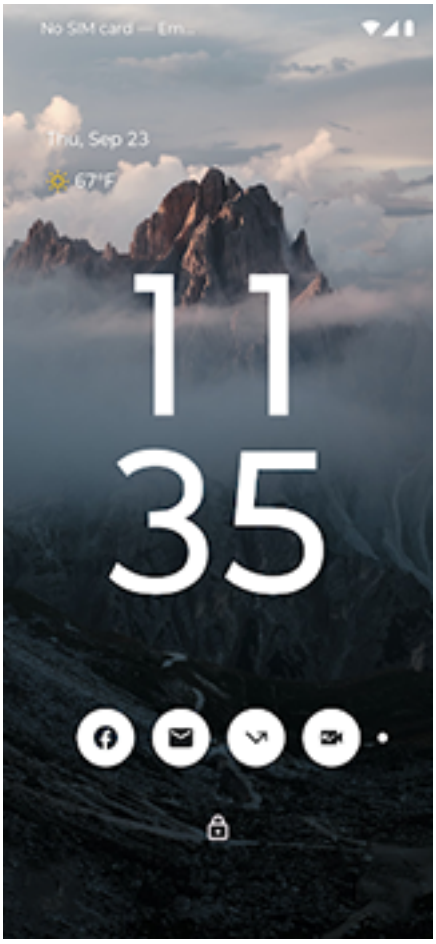

Обои и экран полностью подсвечены в активном режиме. Экран блокировки переходит в активный режим, если вы сделаете следующее:

- Коснетесь значка уведомления.
- Нажмете кнопку питания

Доступные действия с экрана блокировки

В активном режиме вы можете:

- Совершение экстренного вызова. Проведите пальцем вверх от нижнего края экрана.
- Просматривать и отвечать на уведомления. Коснитесь уведомления, чтобы открыть его.
- Открывать панель быстрых настроек. Проведите пальцем от верхней части экрана вниз для отображения четырех верхних настроек и уведомлений, затем проведите еще раз, чтобы увидеть остальные настройки и уведомления.
- Запускать голосовую команду. Проведите по экрану по диагонали от любого нижнего угла экрана.
- Перейти в режим Блокировка входа. Временное отключение уведомлений и разблокировки по отпечатку пальца.

Вы можете настроить экран блокировки, чтобы добавить сообщение и выбрать отображаемое содержимое и функции.

Если это ваш первый смартфон

Основные функции

Ознакомьтесь с приведенными здесь основными понятиями о работе телефона.

- Можно выбрать способ перемещения между приложениями и экранами: с помощью жестов или значков ◀ ● ■.
- Помимо прикосновения к экрану для выбора элементов, можно использовать другие жесты, например сведение и разведение пальцев для масштабирования.
- Значки в верхней части главного экрана позволяют быстро получать важные сведения, например, об уровне заряда батареи телефона и состоянии подключения к сети, а также уведомления о пропущенных вызовах.
- Телефон и приложения отправляют вам уведомления о новых сообщениях, событиях в календаре и предстоящих сигналах будильника. Уведомления отображаются в нескольких местах. Вы можете выполнять различные действия с ними.

Чтобы узнать подробнее об этих часто выполняемых задачах, коснитесь одного из следующих пунктов:

- Ответ на вызов
- Совершение вызова
- Настройка будильника
- Включение/выключение фонарика
- Прослушивание музыки

Приложения

В вашем телефоне предустановлено множество развлекательных и полезных приложений, но установив приложения, соответствующие вашему образу жизни, вы узнаете обо всех возможностях своего телефона. Зайдите в Play Маркет и ознакомьтесь с бесплатными и платными приложениями, которые помогают работать, планировать, получать информацию, оставаться на связи и развлекаться.

Защита телефона

Телефон используется постоянно, и всякое может случиться, в том числе пропажа телефона. Поэтому следует позаботиться о безопасности и оградить себя от лишних проблем на случай пропажи телефона.

Настройте блокировку экрана. Это ваша первая линия обороны по защите важной информации. Лучше запоминаете числа, геометрические фигуры, слова? Задайте PIN-код, графический ключ или пароль для разблокировки телефона. Подробнее.

Блокировка экрана не мешает отвечать на звонки или пользоваться камерой.

Отображение сведений о вас, как о владельце телефона. Вы можете предварительно настроить отображение на экране блокировки сообщения «Пожалуйста, верните» с какими-либо вашими контактными данными, чтобы в случае пропажи телефона его могли вам вернуть. Подробнее.

Активируйте функции на случай пропажи телефона. Воспользуйтесь Find Hub, если вам когда-нибудь потребуется удаленно определить местоположение телефона, заблокировать его или удалить данные на нем.

Персонализация телефона

Возможно, ваш первый шаг по настройке телефона по своему вкусу – смена обоев, но не стоит останавливать на этом. Откройте **Настройки** > **Персонализация**, чтобы настроить цвета, шрифты и мелодии вызовов. Также не забудьте проверить другие Настройки, где можно настроить клавиатуру, выполнить сопряжение с устройствами и многое другое. Это отличный способ узнать о возможностях вашего телефона, одновременно настраивая его по своему вкусу.

В большинстве приложений настройки можно открыть, коснувшись ☰, ⋮ или значка вашего профиля М. Не забудьте проверить, какие там есть возможности для настройки.

Управление мобильным интернетом

Определите, какие приложения передают данные по сотовой сети. Проследите за тем, как часто вы используете функцию передачи данных по сотовой сети и узнайте, как оптимизировать ее использование. Посмотрите, какие приложения передают больше всего данных, и измените их настройки при необходимости. Если ваш телефон передает слишком много данных, вы можете приостановить автоматическую синхронизацию аккаунтов.

Чтобы сократить объем передаваемых по сотовой сети данных, используйте подключение к сети Wi-Fi. Как только устройство подключается к сети Wi-Fi, передача данных по сотовой сети автоматически прекращается и возобновляется только тогда, когда другие подключения недоступны. Узнайте о способах подключения к сетям Wi-Fi.

Полезно знать

Получение информации о телефоне. Чтобы узнать свой номер телефона, имя устройства и получить другую информацию, откройте **Настройки** > **Об устройстве**.

Голосовое управление телефоном. Используйте телефон в бесконтактном режиме с помощью голосовых команд. Попросите телефон проложить маршрут и следуйте голосовым инструкциям во время движения — телефон перестроит маршрут, даже если вы заблудились. Устанавливайте будильники, ищите информацию в интернете, совершайте вызовы.

Не пропустите ни одного отличного кадра. Автоматически запускайте камеру прямо с экрана блокировки. Для этого просто сделайте два круговых движения запястьем руки, в которой находится телефон. Можно настроить автоматическое резервное копирование фотографий и видеороликов в ваш аккаунт Google или приложения для обмена фотографиями, которые доступны для загрузки в магазине Play Маркет.

Хранение ваших файлов. У вас есть несколько возможностей хранения данных. Храните приложения и данные на телефоне. Для увеличения объема памяти используйте SD-карту, на которой можно хранить фотографии, видео и музыку. Сохраненные элементы можно открыть при помощи соответствующих приложений, например, Фото для просмотра фотографий и видео. Если вам требуется дополнительное место для хранения, а также доступ к файлам с любого устройства с интернет-подключением (телефон, компьютер, планшет), используйте облачное хранилище. Ваш аккаунт Google позволяет бесплатно использовать облачное хранилище Google Диск, для которого есть приложение, также доступное в меню ⋖ других приложений.

Точка доступа Wi-Fi. Телефон можно использовать как точку доступа Wi-Fi для совместного использования интернет-подключения с другими устройствами, для которых требуется доступ в Интернет (например, ноутбуком или планшетом).

Перезагрузка телефона. В маловероятных случаях, если ваш телефон перестает реагировать на любые действия, «зависает», отображает пустой или черный экран или не реагирует на нажатия

кнопки питания, его можно перезагрузить. Нажмите и удерживайте кнопку питания в течение 7–10 секунд. Телефон перезагрузится как обычно.

Некоторые функции, службы и приложения зависят от сети или провайдера, и могут быть недоступны в некоторых регионах и странах.

Если у вас ранее был iPhone

Вас приветствует Android! Вот некоторые отличия вашего нового телефона от iPhone, которым вы пользовались до этого.

Ваш ассистент: Siri ушла на пенсию. Теперь вы можете искать информацию и делать все необходимое с помощью цифрового ассистента Google. Просто скажите «Эй, Google», а затем спросите о нужной информации или попросите помощи с ежедневными задачами.

Приложения:

- Прощай Apple App Store, привет Google Play Маркет. Play Маркет теперь ваш основной магазин приложений. Приложения для iPhone и для Android несовместимы между собой. Но многие разработчики создают версии своих приложений для iPhone и Android; если приложение хранит ваши данные в сети, тогда будет просто перейти на альтернативную версию приложения. Просто скачайте версию для Android из Play Маркет и выполните вход.
- Продолжайте прослушивать подкасты. В магазине Play Маркет есть множество приложений для подкастов: напишите «подкасты» в строке поиска в Play Маркет и скачайте понравившееся приложение.
- Дистанционная установка приложений. На компьютере откройте play.google.com. Просмотрите приложения на большом экране, затем установите их на телефон.

Главный экран. На старом телефоне на главном экране по умолчанию отображались все приложения. На новом телефоне для удобного доступа вы можете поместить на главный экран ярлыки самых важных приложений. Благодаря этому на главном экране освобождается место для виджетов, которые делают телефон еще более удобным.

Индикатор конфиденциальности. На Android зеленый индикатор означает, что приложение использует камеру и микрофон. На iPhone оранжевый индикатор означает, что используется микрофон, а зеленый – что используется камера.

В облаке. Ваш аккаунт Google – это ваш ключ от облачного хранилища Google. Если вы уже перенесли контакты на телефон, вы можете получить к ним доступ с любого устройства или компьютера, просто выполнив вход в аккаунт Gmail. В вашем аккаунте Google вы также можете использовать такие приложения, как Календарь и Диск, которые будут полезны во время совместной работы с другими людьми. В аккаунте также есть и приложения для развлечений – вы будете иметь доступ к вашим фотографиям, видеороликам и музыке с любого устройства, как только войдете в аккаунт Google. Чтобы загрузить медиатеку iTunes используйте YT Music. Чтобы войти в свой аккаунт, см. информацию о поддержке компании Google.

Обмен файлами: если вы привыкли использовать AirDrop на своем iPhone, то вам не составит труда научиться использовать функцию Быстрая отправка для удобного обмена файлами и ссылками с друзьями.

Ваш аккаунт Google

Преимущества вашей учетной записи

При настройке телефона вы, возможно, уже добавили аккаунт Google. Если у вас до этого не было аккаунта Google, знайте — это не просто пароль для телефона.

С помощью учетной записи Google можно организовывать свою личную информацию и файлы и обращаться к ним с другого компьютера или мобильного устройства:

- **Синхронизируйте данные.** Контакты больше не потеряются. При создании контактов на телефоне свяжите их с аккаунтом Google и просматривайте в Gmail на любом компьютере или выполнив вход в аккаунт Google на любом телефоне. Создавайте сообщения электронной почты или события календаря на телефоне и просматривайте их на любом компьютере. Просматривайте закладки браузера с любого устройства.
- **Храните данные в облаке.** Загружайте фотографии, видеозаписи и музыку в облако; получайте доступ ко всем этим данным, не сохраняя их на телефоне.
- **Храните данные в безопасном месте.** Ваши данные защищены паролем, и к ним можно обращаться откуда угодно.

Управление аккаунтом

Кроме тех случаев, когда вы забыли пароль, вам не нужно управлять аккаунтом Google — просто наслаждайтесь преимуществами безопасной синхронизированной информации. Тем не менее, вы можете выполнять следующие действия:

- Управлять тем, как часто телефон синхронизирует информацию.
- Просматривать и контролировать информацию, которую компания Google собирает от вас, например историю поисковых запросов и посещения сайтов.

Информация о приложениях Google

Многие приложения Google, например Gmail, Chrome, Фото и Карты, предварительно установлены на телефоне. Чтобы узнать и скачать другие приложения Google, ознакомьтесь со справкой Google.

Не удается войти в аккаунт Google

Если у вас возникли проблемы со входом в аккаунт, ознакомьтесь с информацией о поддержке компании Google.

Значки строки состояния

О значках состояния

Строка состояния вверху главного экрана содержит значки, которые могут быть вам полезны для отслеживания состояния телефона.

- Значки **слева** отображают информацию о приложениях, например, о новых сообщениях или загрузках. Если вы не знаете, что обозначает какой-либо из этих значков, потяните строку состояния вниз для получения подробной информации.
- Значки **справа** отображают информацию об уровне заряда батареи и состоянии сетевых подключений.

Точка означает, что для просмотра доступно больше значков. Проведите пальцем вниз от верхней части экрана, чтобы просмотреть все значки.

Что означают значки состояния

Это значки приложений, которые отображаются на телефон, и значки состояния телефона.

Значок	Значение
	ВЫЗОВЫ
	Активный вызов.
	Пропущенный вызов.
	Громкая связь включена.
	Микрофон отключен.
	СЕТЬ
	Подключен к сотовой/мобильной сети (высокий уровень сигнала). Также отображается тип сетевого подключения. Варианты (от минимальной к максимальной): 3G, H, H+, 4G, 5G. Режим подключения зависит от сотового оператора и вашего местонахождения.
	При нахождении в роуминге.



Экономия трафика включена и не позволяет приложениям использовать фоновый режим обмена данными.



Доступна сеть Wi-Fi.



Подключено к сети Wi-Fi.



Подключено к сети VPN.



Нет SIM-карт.



Используются службы определения местоположения.



Включен режим полета.

ВОЗМОЖНОСТИ ПОДКЛЮЧЕНИЯ



Подключено надежное устройство.



Ваш телефон является точкой доступа Wi-Fi. Другие устройства могут подключаться для использования вашего интернет-подключения.



Подключен беспроводной дисплей.



Активное USB-подключение.



USB-модем включен.



Служба NFC включена. Только некоторые версии этого телефона, доступные для продажи в определенных странах, поддерживают эту функцию.

СИНХРОНИЗАЦИЯ И ОБНОВЛЕНИЯ

	Обновления приложений доступны для скачивания в магазине Play Маркет.
	Выполняется синхронизация электронной почты и календаря.
	Выгрузка завершена.
	Загрузка завершена.
	Выполняется резервное копирование Google.
	Резервное копирование Google завершено.
	ЗВУК
	Вибросигнал.
	РЕЖИМЫ
	Не беспокоить включен.
	Режим Вождение вкл.
	Режим Время сна вкл.
	АККУМУЛЯТОР
	Батарея полностью заряжена.
	Зарядка батареи.

	Низкий уровень заряда батареи.
	Защита батареи ограничивает заряд батареи до 80 %.
	Режим экономии заряда батареи включен.
	БУДИЛЬНИК И КАЛЕНДАРЬ
	Установлен будильник.
	Предстоящее событие по календарю.
	ЭЛЕКТРОННАЯ ПОЧТА И СООБЩЕНИЯ
	Новое сообщение Gmail.
	Новое SMS/MMS сообщение.
	Новое сообщение голосовой почты.
	Важное предупреждение.
	ДРУГИЕ ЗНАЧКИ
	Индикатор конфиденциальности. Приложение использует микрофон или камеру.
	Доступны анимированные GIF-изображения.
	Идет запись экрана.



Концентрация внимания включен.

Установленные приложения также могут отображать другие значки уведомлений.

Некоторые функции, службы и приложения зависят от сети или провайдера, и могут быть недоступны в некоторых регионах и странах.

Телефонные термины, которые вам пригодятся

Bluetooth™
Технология беспроводной связи ближнего радиуса действия, которая предназначена для подключения устройства к другим, расположенным поблизости устройствам и аксессуарам с поддержкой Bluetooth – гарнитурам, динамикам, принтерам и т.д. Используйте функцию Bluetooth для звонков в бесконтактном режиме через гарнитуру или в автомобиле, воспроизведения музыки на беспроводных динамиках, для беспроводной мышки или клавиатуры или для печати документа. Настройка Bluetooth.

eSIM
eSIM, или встроенная цифровая SIM-карта, встроена непосредственно в аппаратное обеспечение устройства. Она выполняет те же функции, что и физическая SIM-карта, подключая устройство к мобильной сети.

GPS
Global Positioning System (Глобальная система определения местоположения). Глобальная система спутникового определения местоположения на планете.Благодаря функции GPS ваш телефон становится навигатором, когда вы за рулем, и вашим секретарем, когда вы хотите найти поблизости место, чтобы перекусить, кинотеатр или кафе.

NFC
Near-Field Communication (связь малого радиуса действия). Беспроводная технология для передачи данных между двумя совместимыми устройствами. Коснитесь устройствами друг друга для обмена веб-адресами, контактами, приложениями, местоположением GPS и др.

Play Маркет
Онлайн-магазин Google, с которого можно загружать приложения, книги, фильмы и музыку. Делайте свой выбор из ассортимента бесплатных книг или приложений; еще более богатый выбор доступен из платного ассортимента.

SD-карта
Карта памяти Secure Digital (SD). Миниатюрная съемная карта памяти для хранения большого объема информации, предназначена для использования в портативных устройствах, таких как мобильные телефоны, планшеты и цифровых камерах.

SIM-карта
Модуль идентификации абонента (SIM). Карточка с данными для аутентификации вашего телефона в сотовой сети.

Wi-Fi
Технология беспроводной связи малого радиуса действия, обеспечивающая высокоскоростное подключение к сети интернет для устройств с возможностью беспроводной передачи данных. Во многих местах можно пользоваться бесплатным Wi-Fi-подключением — в аэропортах, отелях, ресторанах и т. д. Используя Wi-Fi-подключение вместо передачи данных через сотовую сеть, можно сократить объем передаваемых по сотовой сети данных. Следует иметь в виду, что некоторые общедоступные Wi-Fi-подключения могут быть незащищенными. Подключайте устройство только к сетям, в безопасности которых вы можете быть уверены, и используйте программы и приложения для защиты устройства в сети интернет. Настроить Wi-Fi.

Виджет
Элемент, который можно добавить на главный экран для быстрого доступа к информации или часто выполняемым задачам. Например, виджеты могут отображать прогноз погоды или предстоящие мероприятия. Некоторые уже предустановлены на вашем телефоне. Загружаемые вами приложения также могут иметь виджеты.

Данные
Информация, переданная или полученная телефоном, исключая вызовы и текстовые сообщения. Мобильный интернет используется при использовании сети интернет, проверке электронной почты,

во время игр, использования приложений и т. д. Фоновые процессы, такие как синхронизация или службы определения местонахождения, могут также использовать передачу данных.

Обновление программного обеспечения
Обновление ОС вашего телефона, которое обычно включает новые функции и устранение проблем. Обновления загружаются по беспроводной связи на ваш телефон бесплатно.

Передача данных
Объем данных, переданный с помощью телефона в указанный промежуток времени. Передача данных на телефоне может осуществляться по сотовой сети и сети Wi-Fi. Сотовый оператор может взимать дополнительную плату, если объем переданных данных превысил определенный вашим тарифным планом ежемесячный объем данных (в зависимости от тарифного плана).

Приложение
ПО, которое можно скачать для расширения возможностей – игры, почтовые клиенты, сканеры штрихкодов и др. Некоторые приложения уже установлены в телефоне, другие можно скачать из магазина приложений телефона.

Режим полета
В этом режиме можно работать с функциями устройства, не использующими беспроводную связь (например, музыка, игры и т.д.); функции, использующие запрещенную в самолетах во время полета беспроводную связь, отключаются.

Синхронизация
Процесс совместного использования одной и той же информации на нескольких устройствах. Контакты, календари и электронная почта часто синхронизируются через облачные службы, поэтому можно ввести информацию на одном устройстве и получить доступ к ней с другого.

Сотовая/мобильная сеть
Сеть радиотранслирующих вышек. Вы выполняете вызовы по телефону с помощью радиоволн, передаваемых между телефоном и сетевыми вышками. С помощью этой сети можно также передавать данные и посещать интернет-ресурсы. Для управления передачей этих радиосигналов (GSM, CDMA, Edge, 3G, 4G, LTE, HSPA, iDEN) операторы связи применяют различные технологии.

Строка состояния
Представляет собой узкую строку в верхней части главного экрана, отображающую время, а также значки, уведомляющие о заряде батареи и сетевых подключениях. Значки приложений отображаются в строке состояния, чтобы оповестить о мероприятиях, например о новых сообщениях.

Точка доступа Wi-Fi
Устройство или приложение, позволяющее использовать совместно ваше подключение к сотовым сетям для передачи данных с несколькими устройствами через Wi-Fi. Можно подключать различные устройства к вашей точке доступа, включая ноутбуки, нетбуки, MP3-плееры, камеры, смартфоны и портативные игровые консоли. Максимальное количество одновременно подключаемых устройств зависит от вашего оператора и скорости соединения.

Уведомление
Представляет собой оповещение, поступающее с телефона или из установленного приложения. В строке состояния телефона отображаются уведомления о новых сообщениях, событиях календаря и будильниках. Значки также могут отображать текущие состояния, например, подключение к сети Wi-Fi.

ярлык
Значок, добавляемый на главный экран, для быстрого запуска приложения. Ярлыки создаются для быстрого запуска часто используемых приложений.

Некоторые функции, службы и приложения зависят от сети или провайдера, и могут быть недоступны в некоторых регионах и странах.

Использование жестов

Вы можете использовать жесты на экране для перемещения между приложениями и выбора или управления элементами.

Кроме того, существуют жесты, которые можно включить/выключить, для выполнения повседневных задач, например для создания скриншотов или включения фонарика.

Касание, перетаскивание, проведение, масштабирование

Жест	Описание
Касание	Кратко нажмите одним пальцем. Результат: открытие (приложения или сообщения эл. почты) или выбор (флажка, значка).
Касание и удержание	Нажмите и подождите, прежде чем убрать палец. Результат: выбор чего-либо (значок приложения, текст на странице) и отображение возможных действий. Попробуйте: коснитесь и удерживайте текст на этой странице, чтобы увидеть функции копирования.
Перетаскивание	Коснитесь и удерживайте элемент, затем, не отрывая пальца, проведите до места назначения. Результат: перемещение элементов на экране; например, переключение с включенного состояния на выключенное.  Попробуйте: перетащите ярлык приложения или виджета на начальном экране в другое место.
Смахивание	Быстро проведите по экрану, не задерживаясь после начального касания (чтобы не выполнить перетаскивание). Результат: переключение между главными экранами или между вкладками приложения. Или для быстрого перемещения по списку. Для получения различных результатов можно проводить пальцем в разных направлениях (вверх, вниз, влево/вправо). Подробнее. Попробуйте: откройте приложение «Телефон» и проведите влево/вправо для перехода между вкладками. Или проведите вверх от нижнего края текущего экрана, чтобы вернуться на главный экран.

Увеличение масштаба с помощью жеста	Поместите два пальца на экран, затем разведите их в стороны. Результат: увеличение масштаба для просмотра увеличенной фотографии или карты. Или открытие раскрываемых уведомлений. Попробуйте: откройте фотографию и разведите пальцы для увеличения масштаба в какой-либо точке изображения. **Совет:** При нарушениях зрения можно включить дополнительные жесты для увеличения.
Уменьшение масштаба с помощью жеста	Поместите два пальца на экран на расстоянии друг от друга, затем сведите их вместе. Результат: изменение масштаба для просмотра меньшей версии фотографии или карты. Или закрытие раскрываемых сообщений.

Использование жестов с кнопкой питания

Нажатие
Заблокируйте и разблокируйте телефон. Для разблокировки необходимо ввести PIN-код, графический ключ или пароль. Чтобы выключить телефон, одновременно нажмите кнопку **питания** и кнопку **увеличения громкости**.

Двойное нажатие
Откройте камеру. Если это не работает, убедитесь, что настройка включена.

Нажатие и удержание
Произнесите голосовую команду.

Перемещение между приложениями и экранами

Выбор метода навигации

Если внизу экрана находится панель навигации или если вы не видите никаких значков, значит вы используете **Навигация с помощью жестов**.



Если внизу экрана вы видите ◀ ● ■, то вы используете **Навигация с помощью трех кнопок**.

Перемещение между приложениями и экранами можно настроить: **Настройки** > **Жесты** > **Навигация в системе**.

Использование навигации с помощью жестов

Используйте эти жесты для перемещения между экранами и приложениями, если вы выбрали Навигация с помощью жестов и если в нижней части экрана будет отображаются значки ◀ ● ■.

Действие	Жест для выполнения действия
Переключение между приложениями	В самом низу экрана проведите пальцем влево или вправо.
Просмотреть все последние приложения	Проведите пальцем снизу вверх от нижнего края экрана, удерживайте палец на экране, а затем отпустите.
Просмотреть все приложения	Проведите пальцем вверх от нижнего края **главного** экрана.
Назад	Проведите пальцем от левого или правого края к середине любого экрана.
Возврат на главный экран	Проведите пальцем вверх от нижнего края любого экрана.
Вызов цифрового ассистента	Проведите пальцем по диагонали из любого нижнего угла экрана.
Поиск информации об элементе на экране.	Нажмите и удерживайте панель навигации внизу экрана, затем обведите или коснитесь элемента.

Совет: Для ещё большего количества жестов включите Режим управления одной рукой.

Использование навигации 3 кнопками ◀ ● ■

Используйте эти значки для перемещения между экранами и приложениями, если вы выбрали Навигация с помощью трех кнопок.

Нажмите ◀, чтобы вернуться на предыдущий экран.

● возвращает вас на главный экран из любого приложения. Нажмите и удерживайте его для поиска описания элемента на экране.

■ — переключение между последними приложениями.

Совет: Для помощи при слабом зрении вы можете добавить , чтобы открыть Меню специальных возможностей.

Использование быстрых настроек

Доступ к быстрым настройкам

Настройки, переключаемые часто, к примеру Bluetooth, называются «быстрыми настройками», и к ним легко получить доступ с любого экрана.

Чтобы отобразить несколько первых быстрых настроек, проведите пальцем вниз от верхней части экрана.

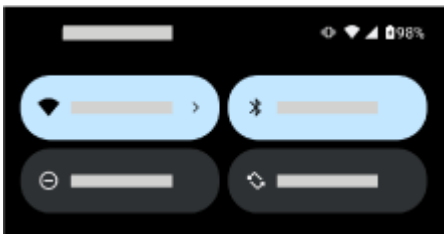

Если провести пальцем вниз еще раз, вы сможете:

- Просмотреть все быстрые настройки. Чтобы открыть дополнительные настройки, проведите пальцем влево.
- Откройте полный список настроек, доступных в приложении Настройки, коснувшись .
- Выключить телефон.

Изменение быстрых настроек

Переместите для регулировки яркости экрана.

Чтобы отрегулировать другие настройки:

- **Коснитесь** значка, чтобы включить или выключить соответствующую настройку.
- **Нажмите и удерживайте** значок для регулировки соответствующих настроек.

Значок	Настройка
	Wi-Fi
	Мобильный Интернет
	Bluetooth
	Режимы: Не беспокоить

Режимы: Вождение

Режимы: Время сна

Автоповорот

Moto Unplugged

Переключайтесь между звонком , вибросигналом или отключите звук

Smart Connect

Управление совместимыми смарт-устройствами

Wallet (Для получения дополнительной информации ознакомьтесь со справкой Google).

Звонки по Wi-Fi

Обновление системы

Dolby Atmos

Фонарик

Режим полета

Точка доступа


Скриншот


Быстрая отправка


Создание GIF


Будильник


Режим экономии заряда батареи


Трансляция экрана


Запись экрана


Доступ к камере


Доступ к микрофону


Экономия трафика (Появляется после первого включения функции Экономия трафика).


Ночная подсветка


NFC


Сканирование QR-кода


Family Space

	Защита и конфиденциальность
	Инверсия цветов (Появляется после первого включения функции Инверсия цветов).
	Дополнительное уменьшение яркости (Появляется после первого включения функции Дополнительное уменьшение яркости).

Доступ ко всем настройкам

Раскрытие полного списка всех настроек:

- Откройте панель быстрых настроек, а затем коснитесь .
- Или откройте приложение Настройки .

Совет: Откройте приложение Настройки, чтобы быстро найти то, что вам нужно. Просто коснитесь значка  в верхней части приложения и введите поисковый запрос.

Изменение быстрых настроек

Добавление, удаление, изменение порядка расположения значков быстрых настроек

Вы можете изменять порядок быстрых настроек, помещая наверх наиболее часто используемые. Также их можно добавлять и удалять.

1. Откройте быстрые настройки.
2. Коснитесь .
3. Перетаскивайте значки быстрого доступа для изменения их порядка или проведите вверх, чтобы добавить новые значки быстрого доступа.

Чтобы вернуть панель быстрых настроек в исходное состояние, коснитесь  > **Сбросить**.

Закрепление/открепление медиапроигрывателя в быстрых настройках

При выходе из мультимедийного приложения, которое может продолжать воспроизведение в фоновом режиме при использовании других приложений на телефоне, воспроизведение переключается на медиапроигрыватель, открывающийся в быстрых настройках и на экране блокировки для вашего удобства.

Медиапроигрыватель закреплен в быстрых настройках, чтобы вы могли продолжить воспроизведение с момента, на котором остановились. Когда он закреплен, его нельзя смахнуть, чтобы закрыть.

Чтобы закрыть медиапроигрыватель, смахнув его, и удалить его из быстрых настроек до следующего воспроизведения, открепите его:

1. Откройте панель быстрых настроек, нажмите и удерживайте медиапроигрыватель и коснитесь .

   Или перейдите в **Настройки** > **Звук и вибрация** > **Медиа**.

2. Выключите **Закрепить медиапроигрыватель** .

Чтобы закрепить медиапроигрыватель в быстрых настройках:

1. Откройте панель быстрых настроек, нажмите и удерживайте медиапроигрыватель и коснитесь .

   Или перейдите в **Настройки** > **Звук и вибрация** > **Медиа**.

2. Включите **Закрепить медиапроигрыватель** .

Приложения, поддерживающие воспроизведение в фоновом режиме

В то время как некоторые приложения, такие как YouTube и YT Music, требуют платную премиум-подписку для воспроизведения в фоновом режиме и не открываются в медиапроигрывателе в бесплатной версии, многие мультимедийные приложения, например Spotify, Pandora, и Amazon Music, напротив, поддерживают воспроизведение в фоновом режиме в бесплатной версии.

Чтобы найти больше приложений, откройте Play Маркет и нажмите и введите в строке поиска «бесплатное воспроизведение в фоновом режиме».

Смена стилей быстрых настроек и уведомлений

1. Откройте **Настройки** > **Главный экран и экран блокировки** > **Центр управления**.
2. Выберите предпочтительный вариант:
   - Для отображения быстрых настроек и уведомлений вместе на одном экране при проведении вниз от верхнего края экрана выберите **Классический стиль**.
   - Для разделения быстрых настроек и уведомлений на отдельные экраны при проведении вниз от ПРАВОГО верхнего края (быстрые настройки) или ЛЕВОГО верхнего края экрана (уведомления) выберите **Современный стиль**.

Отображение / скрытие быстрых настроек и уведомлений на экране блокировки

1. Откройте **Настройки** > **Главный экран и экран блокировки** > **Центр управления**.
2. Для доступа к быстрым настройкам и уведомлениям с экрана блокировки включите **Разрешить доступ к центру управления с экрана блокировки**.

   Отключите , чтобы скрыть их с экрана блокировки и видеть только после разблокировки телефона.

Выключение и включение экрана

Причины автоматического выключения экрана

- Если в течение определенного времени экран не использовался, он отключается **для экономии заряда батареи**. Интервал времени до автоматического отключения можно увеличить или уменьшить.

  Также вы можете использовать Внимательный дисплей, чтобы предотвратить выключение экрана, когда вы на него смотрите.

- **Когда вы подносите телефон к лицу, чтобы говорить в микрофон во время вызовов**, экран выключается, предотвращая случайные прикосновения. Когда вы убираете телефон от лица, экран включается, и вы можете использовать его. (Если экран остается темным, выполните эти действия.)

- **При использовании Автоматическая блокировка** экран автоматически блокируется, если телефон обнаружит, что вы покинули доверенное место, отключились от доверенного устройства или доверенной сети Wi-Fi. Настройте эту функцию, чтобы вам не нужно было всегда вручную устанавливать блокировку экрана, когда вы покидаете безопасную среду.

Выключение и включение экрана вручную

Выключение экрана:

- Нажмите кнопку питания. Старайтесь постоянно использовать этот режим, когда телефон вам не нужен. Блокировка экрана позволит вам избежать случайных прикосновений, сэкономить заряд аккумулятора и сохранить конфиденциальность данных.
- Дважды коснитесь главного экрана. (Если это не работает, включите использование жеста.)
- Чтобы экран и звук оставались выключенными, когда вы не хотите, чтобы вас беспокоили, используйте режим Не беспокоить.

Включение экрана:

- Нажмите кнопку питания. Если был настроен экран блокировки, телефон необходимо разблокировать.
- Коснитесь экрана. (Если это не работает, включите использование жеста.)
- Если вы добавили свой отпечаток пальца, коснитесь сканера, чтобы разблокировать экран, когда смартфон находится в спящем режиме.
- Экран включается автоматически при поступлении входящего вызова.

Выключение телефона

Проведите вниз от верхнего края экрана **дважды**, затем коснитесь и **Выключить**.

Также можно использовать кнопки на боковой панели телефона. Нажмите одновременно **кнопку питания** и **кнопку увеличения громкости**, а затем коснитесь **Выключить**.

Совет: Для использования нажатия и удержания только кнопки питания (вместо кнопки питания и кнопки увеличения громкости) измените жест с кнопкой питания.

Использование экранной клавиатуры

Открытие, закрытие, поворот клавиатуры

Чтобы открыть клавиатуру, просто коснитесь области, где можно ввести текст или цифры.

Чтобы закрыть клавиатуру и увидеть скрытую за ней часть экрана, коснитесь .

Поверните телефон в альбомную ориентацию, чтобы сделать клавиатуру больше (если экран не поворачивается, проверьте настройку автоматического поворота). Также можно изменить размер клавиатуры , чтобы сделать клавиши покрупнее и было удобнее набирать текст.

Совет: Если вы установили несколько клавиатур, при наборе текста будет отображаться рядом с кнопками навигации. Для переключения клавиатуры коснитесь .

Ввод специальных символов

Коснитесь и удерживайте клавишу для просмотра назначенных ей специальных символов. Например:

- Коснитесь и удерживайте **.** для отображения других знаков препинания.
- Нажмите и удерживайте **е** для отображения **ê**, **é**, **è** и **ë**.

Совет: Чтобы вставить пробел сразу после точки, дважды быстро коснитесь кнопки пробела.

Переключение на заглавные буквы

Чтобы набрать текст ЗАГЛАВНЫМИ буквами, дважды быстро коснитесь , чтобы отобразился значок . Коснитесь его один или более раз, чтобы отключить набор ЗАГЛАВНЫМИ буквами.

Чтобы изменить написание слова, которое вы уже ввели:

1. Выберите слово.
2. Нажимайте пока не отобразится нужный регистр: первая заглавная буква, ВСЕ БУКВЫ ЗАГЛАВНЫЕ, все буквы прописные.

Использование «скользящего» ввода

Вводить текст можно двумя способами: по одному символу (мультисенсорный ввод) или проведением пальцем по всем буквам слова, не отрываясь («скользящий» ввод). Можно использовать любой способ и переходить с одного на другой в любое время.

При использовании «скользящего» ввода можно:

- **Ввести слово.** Проведите пальцем по буквам слова.
- **Ввод апострофов с распространенными словами.** Проведите пальцем по буквам, и апостроф будет добавлен автоматически.

- **Добавление пробела.** Больше не нужно использовать клавишу пробела. Просто уберите палец с клавиатуры, а затем начните вводить следующее слово.

Вы можете отключить «скользящий» ввод.

Получение подсказок

Используйте подсказки, чтобы печатать быстрее.

При вводе текста над клавишами будет отображаться список предлагаемых для выбора вариантов слов:

- Слово можно выбрать из списка касанием и вставить в свой текст.
- Если предлагаемое слово не подходит, коснитесь и удерживайте его, затем перетащите его в .

Вы можете ограничить или отключить подсказки.

Проверка орфографии и автокоррекция

Слова с ошибками автоматически исправляются по мере ввода.

Добавьте слово в словарь, коснувшись его в списке подсказок над клавишами, чтобы предотвратить повторную автокоррекцию.

Даже если автокоррекция отключена, правописание можно проверить:

1. По завершении ввода текста посмотрите на него; слова с орфографическими ошибками (и слова, отсутствующие в словаре) будут подчеркнуты.
2. Коснитесь подчеркнутого слова:
   - Если слово набрано верно, коснитесь его в поле предлагаемых слов.
   - Если слово набрано с ошибкой, выберите верное слово в поле предлагаемых слов или внесите исправления.

Ввод текста на нескольких языках

Если вы добавили несколько языков в качестве языка системы в настройках смартфона, для этих языков будут доступны клавиатуры и подсказки в выборе слов:

- При использовании языка клавиатуры, отличающегося от основного языка системы, доступные языки будут отображаться на клавише пробела.
- Для переключения между языками коснитесь .
- Чтобы просмотреть список доступных клавиатур, коснитесь и удерживайте клавишу или пробел.

Вы можете добавить клавиатуры для других языков.

Вырезание, копирование, вставка текста

Можно выделить и скопировать текст из веб-страниц или сообщений.

1. Чтобы выделить текст, коснитесь и удерживайте слово.
2. Коснитесь **Копировать**, **Вырезать**, **Отправить**, **Выбрать все** или:
   - Выделить часть текста. Перетащите ползунки .
   - Поиск информации о выделенном тексте. Коснитесь **Веб-поиск**.
   - Перевод выделенного текста. Коснитесь **Перевести**. (Если эта опция не отображается, установите приложение Google Translate.)
3. Для вставки текста коснитесь курсора или выделите фрагмент текста, который необходимо заменить. Затем коснитесь **Вставить**.

Советы:

- В некоторых приложения слова выделяются двойным касанием (не касанием и удерживанием).
- При использовании **Копировать** текст будет скопирован в буфер обмена в памяти телефона. При этом предыдущий текст в буфере обмена будет перезаписан. Если вы хотите сохранить копируемый в буфер обмена текст и управлять им, выполните поиск по слову «менеджер буфера обмена» в Play Маркет, чтобы выбрать и загрузить приложение.

Использование голосового ввода

1. Коснитесь поля ввода текста, чтобы отобразить экранную клавиатуру.
2. Коснитесь на экранной клавиатуре.
3. Произнесите текст, который хотите ввести:
   - Произносите слова естественно, но четко. Не нужно говорить очень громко или держать телефон ближе ко рту.
   - Чтобы поставить знаки пунктуации, произнесите «запятая», «точка», «знак вопроса», «восклицательный знак.»
   - Для паузы или повторного запуска коснитесь .
   - Чтобы удалить слово, коснитесь .

Вы также можете пользоваться телефоном без помощи рук, используя голосовые команды.

Автозаполнение форм

Вам не нужно каждый раз вводить вашу личную информацию. Сохраните ее в безопасном месте, а затем одним касанием вставляйте пароли, адреса, данные кредитных карт и другие сведения, сохраненные в аккаунте Google.

Для настройки выполните следующие действия:

1. Откройте **Настройки** > **Защита и конфиденциальность** > **Дополнительные настройки** > **Автозаполнение от Google**.
2. Нажимайте на категории для просмотра и изменения личной информации, адресов, данных кредитных карт и паролей.

Создание снимков экрана

Создание скриншота

Скриншот можно сделать несколькими способами. Выберите наиболее удобный для вас.

1. Открыв нужный экран, используйте один из приведенных ниже способов:
   - Коснитесь экрана тремя пальцами и удерживайте их. (Если это не работает, включите **Скриншот тремя пальцами**.)



   - Откройте панель быстрых настроек и коснитесь .
   - Проведите пальцем вверх от нижней части экрана и удерживайте для отображения последних приложений, затем коснитесь .
   - Нажмите и удерживайте одновременно кнопки питания и уменьшения громкости до создания скриншота.
2. Чтобы прокрутить и сохранить больше контента, коснитесь .

   Чтобы остановить прокрутку, не достигая конца страницы, коснитесь **СТОП** или .
3. Выполните любое из следующих действий:
   - Коснитесь рекомендуемого приложения, чтобы поделиться им таким способом (изменяется в зависимости от особенностей использования).
   - Чтобы поделиться другим способом, коснитесь .
   - Чтобы отредактировать скриншот, коснитесь .
   - Чтобы удалить его, коснитесь .
   - Или коснитесь миниатюры, чтобы открыть скриншот перед выполнением какого-либо действия.

Редактирование скриншотов

Если вы коснулись после создания скриншота, у вас будут следующие варианты:

Значок	Значение
	Обрезка. Чтобы выбрать стандартный , полноэкранный , круглый  или произвольный  режимы обрезки, снова коснитесь .
	Рисование. Чтобы изменить цвет или толщину, коснитесь  ещё раз.
	Маркер. Чтобы изменить цвет или толщину, коснитесь  ещё раз.
	Вставить текстовое поле. Коснитесь значков, чтобы изменить фон и цвет текста.
	Размыть с помощью эффекта мозаики. Проведите пальцем по области, которую нужно размыть.
	Отменить изменение.
	Повторить изменение.
	Закрыть без сохранения.
	Сохранить.
	Удалить.
	Поделиться.

Просмотр снимков экрана

Откройте приложение Фото и коснитесь **Подборки** > **Screenshots**.

Запись экрана

Вы можете записывать видео с экрана во время его использования. В запись можно включить звук или селфи-видео.

Записывайте экран целиком или только окно отдельного приложения. На запись можно добавить касания экрана, а также аудио- и видеокомментарий.

Запись экрана

1. Откройте панель быстрых настроек, а затем коснитесь **Запись экрана**.

   Если вы играете с включенным приложением Gametime, коснитесь > .

2. Отрегулируйте настройки записи при необходимости:
   - Коснитесь для переключения между режимами записи **Записывать экран** или **Записывать одно приложение**.
   - Коснитесь рядом с **Записывать аудио**, чтобы отрегулировать параметры аудиозаписи.
   - Включите **Камера**, чтобы во время записи в углу экрана появилась рамка с изображением с фронтальной камеры.
   - Для отображения касаний экрана включите **Касания**.
3. Коснитесь **Запись**.

   Элементы управления записью и время отображаются на экране.

   Во время записи:
   - Чтобы отрегулировать параметры, коснитесь , чтобы развернуть панель управления, и выберите нужные значения.
   - Чтобы приостановить запись, коснитесь .
   - Чтобы перезапустить запись, коснитесь .
   - Чтобы изменить положение элементов управления на экране, перетащите их в нужное вам место.
4. Коснитесь , чтобы остановить запись. Либо проведите вниз от верхнего края экрана, затем коснитесь красного уведомления .

Настройка параметров записи

Коснитесь во время записи для настройки следующих параметров.

Звук

Вы можете вести запись со звуками телефона или без, а также включать в запись собственную речь.

Чтобы настроить звук, коснитесь текущей настройки и измените ее.

Значок	Значение
	Отключить звук
	Записать закадровый текст с помощью микрофона
	Записывать только звук телефона
	Записывать закадровый текст и звук телефона

Рисование

Чтобы написать что-то на экране, коснитесь .

Чтобы сменить цвет ручки, коснитесь .

Видео

Чтобы включить селфи-видео в углу экрана, коснитесь .

Чтобы отключить селфи-видео, коснитесь .

Другие параметры

Можно настроить больше параметров, например частоту кадров или действия при касании экрана, в разделе «Настройки» телефона. Подробнее.

Поиск ваших записей

Чтобы посмотреть запись сразу после завершения, проведите вниз от верхнего края экрана и коснитесь уведомления .

Чтобы посмотреть его позднее в любое удобное время, откройте приложение Фото, Файлы или другое приложение для просмотра медиафайлов и найдите папку **Запись экрана**.

Создание GIF-изображений из видео

Вы можете создать анимированное GIF-изображение из видео, отображающегося на экране .

Запись GIF-изображения

1. Откройте видео в приложении Фото, Файлы или в другом приложении для просмотра медиафайлов, затем приостановите воспроизведение видео на моменте, с которого вы хотите начать запись GIF-изображения.
2. Откройте панель быстрых настроек, а затем коснитесь **Создание GIF**.
3. Коснитесь **Начало**.
4. Отрегулируйте рамку GIF-изображения на видео:
   - Чтобы изменить положение рамки, перетащите .
   - Чтобы изменить размер рамки, перетащите углы или стороны.
   - Коснитесь , чтобы закрыть.
5. Чтобы начать запись, коснитесь .

   Вы можете сделать запись до 15 секунд. Чтобы остановить запись раньше этого времени, коснитесь .

Просмотр GIF-изображения

Когда вы остановите запись, автоматически начнется воспроизведение вашего файла GIF.

Чтобы посмотреть его позднее в любое удобное время, откройте приложение Фото, Файлы или другое приложение для просмотра медиафайлов и найдите папку **Screenshots**.

Включение и выключение фонарика

Чтобы включить или выключить фонарик, выполните следующие действия:

- Добавьте на экран блокировки, затем просто активируйте экран и коснитесь .
- Откройте панель быстрых настроек, а затем коснитесь .
- Либо сделайте «рубящее» движение рукой.

Если вместо включения фонарика запустилась камера, используйте «рубящее» движение рукой, а не круговое.

Управление «рубящим» движением рукой:

1. Откройте **Настройки** > **Жесты**.

   Либо откройте приложение **Moto** и коснитесь > **Жесты**.

2. Коснитесь **Быстрый фонарик** и включите или выключите функцию.

Сканирование QR-кодов

1. Коснитесь  на экране блокировки или на панели быстрых настроек.
2. Наведите камеру на код. Если он не распознается автоматически, перемещайте камеру ближе или дальше.
3. Когда код распознан, воспользуйтесь доступными опциями, чтобы открыть сайт, копировать/вставить или поделиться информацией.

Запись аудизаметок

Запись аудиозаметки

1. Откройте приложение Диктофон.
2. Предоставьте все запрашиваемые разрешения.
3. Чтобы начать запись, коснитесь .
4. При необходимости коснитесь для приостановки и для возобновления записи.
5. Чтобы остановить запись, коснитесь .
6. Добавьте заголовок.

   Если он не добавлен, в качестве заголовка записи будет использоваться временная метка (дата и время).
7. Чтобы выбрать папку для записи, коснитесь **Добавить в папку**.
8. Коснитесь **Сохранить**.
9. Чтобы переместить сохраненную запись в папку:
   - Коснитесь рядом с записью, которую требуется переместить, затем коснитесь **Добавить в папку** и выберите папку.
   - Чтобы добавить новую папку, коснитесь , назовите ее и сохраните. Затем коснитесь папки.

Прослушивание аудиозаписей

Аудиозаписи можно прослушивать и передавать в приложении Диктофон или в других приложениях. Чтобы ограничить доступ к вашим аудиозаписям, можно сделать доступными прослушивание и передачу только в приложении Диктофон.

1. Откройте приложение Диктофон.
2. Если вы добавили запись в избранное, коснитесь > **Избранное**.
3. Если вы хотите только воспроизвести аудиозапись, коснитесь рядом с ней в списке. При необходимости коснитесь для приостановки.

Открытие проигрывателя на весь экран для удобного управления

Если вам нужно больше средств для управления воспроизведением, коснитесь записи, чтобы открыть ее в отдельном проигрывателе. Затем используйте следующие значки по мере необходимости:

Значок	Действие
1x	Коснитесь, чтобы увеличить / уменьшить скорость воспроизведения.

	Перетащите, чтобы пропустить определенную часть аудиозаписи.
	Коснитесь, чтобы перейти на несколько секунд вперед.
	Коснитесь, чтобы перейти на несколько секунд назад.
	Коснитесь для регулировки зацикливания.

Обрезка аудиозаписи

1. В приложении Диктофон коснитесь записи.
2. Коснитесь .
3. Перетаскивайте ползунки, чтобы включить нужную часть аудиозаписи.
4. Коснитесь **Обрезать**, чтобы обрезать аудиозапись за границами ползунков.
5. Коснитесь **Сохранить**, затем выберите **Сохранить как копию**, чтобы сохранить и оригинальную аудиозапись, и обрезанную версию, или коснитесь **Сохранить**, чтобы сохранить только обрезанную версию.

Управление аудиозаписями

Перемещение сохраненной записи в папку

1. Откройте приложение Диктофон .
2. Рядом с записью коснитесь .
3. Коснитесь **Добавить в папку** и выберите папку.

   Либо чтобы добавить новую папку, коснитесь , назовите ее и сохраните. Затем коснитесь папки.

Добавление и удаление избранного

С легкостью находите записи, добавляя их в избранное.

1. Откройте приложение Диктофон .
2. Рядом с записью коснитесь .
3. Коснитесь , чтобы добавить запись в избранное, или коснитесь , чтобы удалить ее оттуда.

Переименование, удаление, передача и просмотр сведений

1. Откройте приложение Диктофон.
2. Рядом с записью коснитесь .
3. Выберите одну из опций: переименовать, удалить, поделиться записью или просмотреть сведения о файле.

Управление возможностью воспроизведения или передачи аудиозаписи другими приложениями

1. В приложении Диктофон коснитесь > .
2. Коснитесь **Память**, затем установите степень доступа к вашим аудиозаписям:
   - Чтобы ограничить воспроизведение и передачу приложением Диктофон, выберите **Только диктофон**.
   - Чтобы разрешить воспроизведение и передачу аудиозаписей с помощью других приложений, выберите **Диктофон + другие приложения**.

Изменение настроек аудиозаписи

Изменение настроек для будущих записей:

1. В приложении Диктофон коснитесь > .
2. Измените настройки, как показано ниже.

Настройка качества звука/размера файла

Коснитесь **Качество** и выберите вариант:

- **Высокая** (более высокое качество звука)
- **Низкая** (меньший размер файла)
- **По умолчанию** (баланс между качеством звука и размером файла)

Изменение формата файла

1. Коснитесь **Формат записи**.
2. Выберите формат файла для новых аудиозаписей (m4a, wav, aac).

Разрешение/запрет звуков уведомлений во время записи

1. Коснитесь **Мелодии уведомлений**.
2. Разрешите или заглушить звуки уведомлений.

Разрешение/запрет выключения экрана во время записи

Включите **Не выключать экран во время записи** или выключите .

Управление телефоном с помощью голосовых команд

Голосовое управление

Голосовые команды поддерживаются не для всех языков.

Используйте приложение Gemini для вызова контактов, получения путевых инструкций, установки будильников и ответов на ваши вопросы. Все это можно делать голосом!

1. Используйте любой из следующих способов быстрого доступа:
   - **Произнесение.** Произнесите «Эй, Google» или «О'кей, Google», если вы научили его распознавать ваш голос.
   - **Нажмите и удерживайте кнопку питания**. Если это действие не срабатывает, включите жест.
   - **Проведение по экрану.** Проведите вверх от нижнего левого или правого угла телефона. Узнать больше.
2. Произнесите команду или задайте вопрос.

   Спросите о текущем содержимом экрана, произнеся «Что отображено на экране?»

Чтобы узнать об изменении настроек Gemini, ознакомьтесь со справкой Google.

Обучение Gemini распознавать ваш голос

1. Откройте приложение Gemini.
2. Коснитесь значка своего профиля > **Настройки**.
3. Коснитесь **Общайтесь с Близнецами без помощи рук.**.
4. Включите **Окей, Google** и следуйте инструкциям, чтобы записать ваш голос.

Устранение неполадки

Если ваш телефон не распознает команды «Эй, Google»:

1. **Проверьте Режим экономии заряда батареи**. Если этот режим включен, голосовые активаторы, такие как «Эй, Google», отключаются. Используйте другие способы для быстрого запуска голосовых команд или отключите Режим экономии заряда батареи.
2. **Заново настройте голосовой активатор**. Заново обучите Gemini распознавать ваш голос.
3. **Прочистите микрофон**. Проверьте, не закрывает ли микрофоны ваш чехол или защитное стекло.

Получение указаний по движению к местоположению

Навигация и время работы от батареи

Навигационные приложения являются одними из самых энергозатратных, поэтому по возможности телефон следует держать подключенным к высокомощному зарядному устройству, особенно при прослушивании потоковой музыки и/или при использовании Bluetooth (эти функции также являются очень энергозатратными).

Пошаговые указания с голосовыми объявлениями

Следуйте указаниям на карте в реальном времени с или без голосовых объявлений. Получайте обновления о пробках и изменения маршрута в объезд каких-либо проблем на дорогах по пути в пункт назначения.

1. Вызов ассистента:
   - Нажмите и удерживайте кнопку питания. Если это действие не срабатывает, включите жест.
   - Если вы настроили распознавание голоса, скажите «Окей, Google.»
2. Произнесите «Маршрут до [место назначения].»

   Можно произнести название места или адрес.

Чтобы узнать об установке времени прибытия, просмотре панорам улиц и других функциях, ознакомьтесь со справкой Google.

Добавление ярлыка Направления на главный экран

Используйте Направления виджет, чтобы создать на главном экране ярлык вашего места назначения перед поездкой. Когда вы будете готовы отправиться в поездку, коснитесь ярлыка и телефон обеспечит навигацию до места назначения.

1. Нажмите и удерживайте пустую область на главном экране, затем коснитесь **Виджеты**.
2. Прокрутите экран до пункта **Карты** и коснитесь .
3. Нажмите и удерживайте ярлык **Направления**, затем перетащите его на главный экран.
4. Введите место назначения и имя ярлыка, затем выберите любые другие параметры и коснитесь **Сохранить**.

Совет: Поместите свои ярлыки Направления в папку на главном экране.

Получение маршрута до дома или работы

Схема проезда из любой точки мира к вашему дому или работе в одно касание благодаря настройке ярлыка задачи для Карты:

1. Нажмите и удерживайте **Карты**.
2. Перетащите на пустое место на главном экране.

3. Если вы еще не установили домашний или рабочий адрес в приложении Карты, коснитесь ярлыка и добавьте адрес, следуя инструкциям на экране.

При готовности к движению просто коснитесь ярлыка, и телефон предоставит пошаговые инструкции по маршруту до места назначения.

Использование виджета часов и погоды

Добавление Виджет Moto на главный экран

Установите часы на главном экране и получите быстрый доступ к будильнику, календарю и погоде.



1. Коснитесь и удерживайте свободное место на главном экране.
2. Коснитесь **Виджеты**.
3. Коснитесь **Виджет Moto** для просмотра разных стилей добавляемого виджета:
   - Чтобы добавить простой виджет с несколькими значками и цифровыми часами (не аналоговыми), выберите **Минимум**.
   - Чтобы добавить аналоговые часы с погодой и календарем, выберите **Классик**. Внешнее кольцо отображает текущий уровень заряда батареи.
   - Чтобы добавить прозрачный виджет, который не заслоняет ваши обои, с часами на выбор (цифровыми или аналоговыми) и настраиваемыми панелями для переключения между погодой, временем и настройками, выберите **Расширенный**.
   - Чтобы добавить полностью настраиваемый виджет, который может отображать или скрывать дату, время, погоду, заряд батареи, будильники, показатели фитнеса и многое другое в зависимости от установленного размера, выберите **Адаптивный**.
   - Для просмотра ежедневных и почасовых прогнозов (без часов и календаря) выберите **Погода**.
4. Коснитесь и удерживайте нужный стиль, затем перетащите виджет на главный экран и отпустите.
5. Следуйте инструкциям на экране для настройки виджета.

Настройка и использование виджета

Изменение размера

Коснитесь и удерживайте виджет для отображения его рамки, затем перетащите одну из сторон в нужную сторону. Некоторые виджеты отображают больше информации, если увеличить их размер.

Перемещение

Коснитесь и удерживайте виджет, затем перетащите в нужное место или на новую панель. Отпустите в нужном вам месте.

Изменение стиля часов

В телефоне предустановлен стиль «Минимум» для Виджет Moto, в котором есть только цифровые часы. Для использования аналоговых удалите виджет (коснитесь и удерживайте, затем перетащите его к **Удалить**), затем добавьте другой стиль для Виджет Moto или добавьте другой виджет часов.

Быстрый доступ к будильникам, календарю и погоде

Для установки будильников коснитесь **времени**, чтобы открыть вкладку Будильник в приложении Часы. Выберите другие вкладки, чтобы использовать таймер или секундомер. Узнать больше о будильниках.

Чтобы открыть Календарь, коснитесь **текущей даты**. В нем можно просмотреть или добавить предстоящие события.

Для получения информации о погоде коснитесь **Города +** или текущих погодных условий, чтобы:

- Включить геолокацию для отслеживания погоды в вашем местоположении.
- Добавить города, местоположения и регионы для отслеживания там погоды.
- Просматривать прогнозы погоды и другой информации.
- Отрегулировать другие настройки погоды, включая уведомления. Следуйте инструкциям в приложении погоды или коснитесь ☰ или ⚙, чтобы открыть настройки или справку.

Добавление сторонних виджетов часов и погоды

Другие приложения предлагают собственные виджеты, которые вы можете добавить на главный экран в дополнение к Виджет Moto.

1. Коснитесь и удерживайте главный экран.
2. Коснитесь **Виджеты**, затем:
   - Коснитесь **Часы**, чтобы открыть секундомер или другие типы виджетов времени.
   - Коснитесь приложения погоды, чтобы открыть другие типы виджетов погоды.
3. Коснитесь и удерживайте нужный виджет, затем перетащите его на главный экран и отпустите.
4. Следуйте инструкциям на экране, чтобы настроить виджет.

Чтобы найти другие виджеты, поищите 🔍 по запросу «виджет часов» или «виджет погоды» в Play Маркет и установите понравившийся.

Управление временем пользования телефоном

Сведения о Moto Unplugged и Цифровое благополучие от Google

Moto Unplugged и Цифровое благополучие от Google предлагают различные подходы к управлению экранным временем и повышению цифрового благополучия.

Moto Unplugged помогает вам спонтанно отдыхать от отвлекающих факторов, связанных с телефоном, адаптируя работу с ним к вашему текущему психологическому настрою. Это достигается с помощью сеансов, для которых вы можете выбирать разрешенные приложения и уведомления и даже включать обязательный ввод пароля для завершения перерыва. Вы можете выбирать временные рамки для отдыха от цифровой среды, создавая персонализированное пространство, но без полного отключения. Вы по-прежнему будете иметь доступ к важным приложениям или уведомлениям, если это потребуется, что обеспечивает сбалансированный подход к пользованию цифровыми технологиями.

Цифровое благополучие, с другой стороны, предоставляет полный набор инструментов, которые помогут вам понять ваши цифровые привычки и управлять ими. Функции включают в себя информационную панель, которая отображает статистику использования телефона, таймеры приложений для ограничения времени их использования, настраиваемые уведомления для сокращения количества отвлекающих факторов, а также режимы, которые помогают свести к минимуму экранное время для определенных занятий или в определенное время дня. Кроме того, поддерживаются средства родительского контроля, позволяющие родителям отслеживать экранное время детей и использование ими приложений и управлять этими аспектами.

Таким образом, вы можете использовать Moto Unplugged для спонтанного отключения в удобное вам время и удобным вам способом, а также Цифровое благополучие от Google для планирования ограничений и работы с универсальным набором инструментов.

Сосредоточьтесь на важном благодаря Moto Unplugged

Только некоторые версии этого телефона, доступные для продажи в определенных странах, поддерживают эту функцию.

Запустите сеанс Moto Unplugged, когда хотите оставить только необходимое, ограничив количество приложений и оповещений.

1. Откройте приложение Moto Unplugged или откройте быстрые настройки и коснитесь .
2. Коснитесь **Настроить**, чтобы:
   - Выберите доступные приложения во время сеанса Moto Unplugged
   - Выберите обои для сеанса Moto Unplugged
   - Выберите, что может прервать ваш сеанс Moto Unplugged
   - Установите запрос пароля (того же, что используется для разблокировки телефона), чтобы завершение сеанса стало более акцентированным.
3. Коснитесь **Начало**.
4. Предоставьте все запрашиваемые разрешения.
5. Установите время сеанса, затем коснитесь **Начало**.

Чего ожидать во время сеанса:

- Вы будете видеть только отобранные вами приложения
- Уведомления не будут появляться на шторке уведомлений, однако вы по-прежнему будете получать вызовы и сообщения

Чтобы завершить сеанс до истечения установленного времени, коснитесь виджета Moto Unplugged, быстрых настроек или уведомления.

Понимание привычек

1. Откройте **Настройки** > **Цифровое благополучие и родительский контроль**.
2. Проанализируйте диаграмму, чтобы понять:
   - Сколько времени вы потратили на телефон сегодня
   - Какие приложения вы открывали и как долго ими пользовались
   - Сколько раз вы разблокировали телефон сегодня
   - Сколько уведомлений вы получили
3. Для получения дополнительной информации коснитесь метки на графике. Например, для просмотра экранного времени за неделю или сведений об использовании приложения коснитесь времени использования сегодня.

Ограничение ежедневного времени использования

Для отдельных приложений можно установить таймер, ограничивающий количество их ежедневного использования.

Совет: Чтобы настроить время использования устройства ребенком, используйте родительский контроль.

Для установки таймера использования приложения:

1. Откройте **Настройки** > **Цифровое благополучие и родительский контроль**.

   Или **Настройки** > **Приложения** > **Время использования**.
2. Коснитесь **Таймеры приложений**.
3. Рядом с приложением, использование которого вы хотите ограничить, коснитесь , затем коснитесь графика.
4. Установите общее время на использование приложения за день.

При достижении лимита времени использования приложения:

- Приложение закроется.
- Значок потускнеет; приложение больше не будет открываться.

Таймер приложения сбрасывается в полночь. Чтобы использовать приложение до полуночи, вернитесь к таймеру в разделе **Настройки** и увеличьте время или удалите таймер.

Приостановка отвлекающих приложений для концентрации внимания

Используйте Концентрация внимания для приостановки работы выбранных приложений для снижения уровня отвлекающих факторов.

1. Откройте **Настройки** > **Цифровое благополучие и родительский контроль** > **Концентрация внимания**.
2. Чтобы выбрать приложения для приостановки, коснитесь для отображения всех приложений, затем отметьте приложения значком .
3. Выполните одно из следующих действий:
   - Коснитесь **Включить**, чтобы включить.
   - Чтобы настроить автоматическое включение функции, коснитесь **Создать расписание** и выберите дни недели и время начала и окончания.

Когда функция Концентрация внимания включена:

- В строке состояния появится значок .
- Вы не сможете использовать выбранные приложения и не будете получать от них уведомления.

Совет: Чтобы добавить Концентрация внимания на панель быстрых настроек, откройте быстрые настройки, коснитесь , затем перетащите значок быстрого доступа в нужное место.

Чтобы выключить Концентрация внимания, выполните следующие действия:

- Откройте панель быстрых настроек и коснитесь .
- Или коснитесь **Отключить** на уведомлении. (Чтобы на короткое время отключить функцию, коснитесь **Сделать перерыв**.)

Чтобы удалить расписание:

1. Выполните одно из следующих действий:
   - Откройте панель быстрых настроек, затем нажмите и удерживайте .
   - Откройте **Настройки** > **Цифровое благополучие и родительский контроль** > **Концентрация внимания**.
2. Коснитесь рядом с Расписание.

Совет: Чтобы отключить звук, отключить вибрацию и блокировать оповещения о вызовах и уведомления, используйте функцию Не беспокоить.

Отвлечься от телефона перед сном стало проще

Вы можете настроить расписание так, чтобы вовремя ложиться спать.

1. Откройте **Настройки** > **Цифровое благополучие и родительский контроль** > **Время сна**.
2. Выберите, когда включать **Время сна**.
3. При необходимости настройте время начала и окончания.

4. Коснитесь **Настройка**, чтобы выбрать, что должен выполнять телефон в указанный промежуток времени:
    - Этот режим можно настроить, чтобы изменить отображение на телефоне (оттенки серого, тёмная тема) и взаимодействие с ним.
    - Переключите экран на оттенки серого или приглушенные цвета и подсветку (коснитесь **Настройки экрана в режиме сна**).

Использование родительского контроля

Вы можете:

- Управление доступом ребенка к устройствам и приложениям
- Управление настройками местоположения и просмотр местонахождения контролируемого устройства ребенка
- Установка ежедневных ограничений использования, мониторинг использования приложений и удаленная блокировка контролируемых устройств
- Настройка фильтров и элементов управления для просмотра, покупки или загрузки с помощью Chrome, Поиска Google, Play Маркет и YouTube

Необходимо настроить родительский контроль на своем устройстве и на устройстве ребенка.

Чтобы настроить родительский контроль на этом телефоне, выполните следующие действия:

1. Откройте **Настройки** > **Цифровое благополучие и родительский контроль**.
2. Выберите **Настроить родительский контроль для другого ребенка**.
3. Следуйте инструкциям на экране, чтобы настроить телефон для использования детьми или взрослыми.
4. Сведения о настройке родительского контроля на другом устройстве см. в справке этого устройства.

Для получения дополнительной информации ознакомьтесь со справкой Google.

Прослушивание музыки

Передача музыки

Слушайте музыку в потоковом режиме или загружайте ее на телефон, чтобы иметь возможность слушать ее, находясь в самолете или без доступа к интернету.

Телефон может воспроизводить файлы MP3, FLAC, M4A, AAC, AAC+, MIDI и WAV.

Чтобы загрузить музыку, выполните следующие действия:

- Приобретите ее в приложении для музыки. Затем с помощью приложения передавайте ее в потоковом режиме или скачайте с помощью этого приложения.
- Передайте файлы с компьютера на телефон с помощью USB-кабеля или Bluetooth-подключения и сохраняйте их в папке Music на устройстве.
- Загружайте ее с компьютера в облако и слушайте на любом устройстве с подключением к интернету.

Прослушивание песен в потоковом режиме с помощью YT Music

С легкостью находите свои любимые альбомы, отельные песни и живые выступления, а также получайте рекомендации по новой музыке.

Служба прослушивания музыки в потоковом режиме является бесплатной и содержит рекламу.

Платная премиум-версия службы предлагает следующие возможности:

- Непрерывное прослушивание музыки без рекламы
- Непрерывное воспроизведение при заблокированном экране
- Возможность загрузки для прослушивания в автономном режиме

Чтобы приступить к использованию, выполните следующие действия:

1. Откройте приложение **YT Music**.
2. Нажмите для поиска музыки или используйте вкладки для просмотра:
   - **Главная**: персонализированная подборка радиостанций и рекомендаций в зависимости от настроения, занятия или истории прослушивания.
   - **Обзор**: обзор новых песен или выбор плейлиста под настроение.
   - **Библиотека**: добавление песен, альбомов и списков воспроизведения в библиотеку.
3. Чтобы узнать подробнее о функциях или ценах на подписку, коснитесь значка своего профиля > **Справка/отзыв**.

Вы можете слушать музыку через динамик телефона или через динамик, сопряженный по Bluetooth.

Улучшите звучание музыки с Dolby Atmos

Хотите настроить звучание? Откройте приложение Dolby Atmos для использования предустановленного профиля звучания Музыка, который можно настраивать, или настройте собственный профиль. Узнать больше.

Использование кнопок громкости для переключения композиций

Когда экран выключен, можно использовать кнопки громкости для переключения композиций.

Для настройки выполните следующие действия:

1. Откройте **Настройки** > **Звук и вибрация**.

   Или откройте приложение **Moto** и коснитесь > **Развлечения**.

2. Коснитесь **Переключение треков** и включите эту функцию .

Чтобы переключить композицию при выключенном экране, выполните следующее:

- Для воспроизведения следующей композиции нажмите и удерживайте кнопку увеличения громкости.
- Для воспроизведения предыдущей композиции нажмите и удерживайте кнопку уменьшения громкости. При повторном запуске текущей композиции нажмите кнопку уменьшения громкости еще раз.

Передача музыкальных файлов

О передаче музыки

Вы можете переносить музыкальные файлы, приобретенные и сохраненные на ваших устройствах, на другие устройства, которыми вы владеете.

Музыкальные приложения, совместно использующие музыкальные файлы из облачного хранилища, обычно просто передают ссылки на файлы, а не передают сами музыкальные файлы между устройствами. Для передачи музыкальные файлы должны храниться на устройстве.

Отправка файлов с помощью Bluetooth

Чтобы отправить музыкальные файлы, сохраненные на телефоне:

1. Установите подключение с устройством, на которое отправляются музыкальные файлы.
2. На телефоне откройте приложение **Файлы** и коснитесь > **Аудио**.
3. Коснитесь и удерживайте файл.
4. Коснитесь и выберите **Bluetooth**.
5. Коснитесь имени сопряженного устройства.

   Во время передачи файлов в строке состояния отображается значок . Чтобы проверить статус передачи, просмотрите уведомление.

Получение файлов с помощью Bluetooth

1. Установите подключение с устройством, с которого отправляются музыкальные файлы.
2. Запустите передачу файлов, следуя инструкциям на экране устройства.
3. Когда вы получите уведомление о передаче по Bluetooth, откройте его а затем выберите **Принять**.

   Во время передачи файлов в строке состояния отображается значок . Чтобы проверить статус передачи, откройте уведомление.

Файлы будут сохранены в Music/Bluetooth, где музыкальные приложения смогут их найти. Все готово к прослушиванию!

Передача музыки с компьютера

Чтобы копировать музыку на телефон с компьютера, подключите к нему телефон с помощью USB-кабеля и скопируйте файлы в папку Music на телефоне.

Подключение устройства MIDI

Чтобы подключить устройство MIDI, выполните следующее:

1. В первую очередь необходимо убедиться в наличии следующего:
   - Кабель USB, который позволяет передачу данных, а не только предназначен для зарядки.
   - Кабель адаптера USB OTG, если необходимо.
2. Включите телефон и устройство MIDI.
3. Соедините их с помощью кабеля USB (и адаптера при необходимости).
4. Разблокируйте телефон.
5. Измените тип USB-соединения, чтобы разрешить подключение MIDI:
   a. Проведите вниз от верхнего края главного экрана и коснитесь уведомления **Зарядка устройства через USB...**.
   b. Коснитесь **MIDI**.

Создайте свой стиль

Поиск настроек «Персонализация»

Быстрый переход к настройкам персонализации (обоям, темам, шрифтам и др.):

- Коснитесь и удерживайте пустую область на главном экране, затем коснитесь **Персонализация**.
- Откройте **Настройки** > **Персонализация**.
- Откройте приложение Moto, затем коснитесь и **Персонализация**.

Изменение внешнего вида системы телефона

Тема – это уникальная комбинация цветов, форм значков, шрифта и обоев. Применяйте темы, чтобы полностью менять внешний вид системы телефона. Тему можно выбрать из списка существующих тем или создать свою.

Вы можете внести отдельные изменения во внешний вид системы телефона поверх выбранной темы.

Использование темы

1. Откройте **Настройки** > **Персонализация** > **Темы**.
2. Чтобы применить существующую тему, найдите ту, которая вам понравится, и выберите ее.
3. Создание своей темы:
   a. Коснитесь .
   b. Назовите свою тему.
   c. Выберите **Фоновый рисунок**, **Шрифт**, **Цвет**, **Форма значков**.
   d. Коснитесь **Сохранить**.
   e. Чтобы применить, выберите ее из списка существующих тем.

Внесение индивидуальных изменений

Если вам нравится, как обои, шрифт, цвета и формы значков выглядят вместе, создайте новую тему для этого сочетания, вместо того, чтобы изменять настройки по отдельности. Таким образом вы с легкостью сможете вернуться к этому сочетанию в другой раз.

Эти настройки «Персонализация» можно изменить:

- **Обои**: выберите изображение для главного экрана и экрана блокировки.
- **Шрифт**: выберите стиль символов для системы телефона.
- **Цвет**: выберите дополнительные цвета для значков и фона, отталкиваясь от обоев. Для отображения значков (большинства) в дополнительной монохромной цветовой схеме включите **Тематические значки** .
- **Форма значков**: выберите другую форму.

- **Масштаб экрана и текст**: сделайте текст крупнее или мельче или сделайте все более крупным или более мелким. Также можно сделать весь текст жирным или высококонтрастным. Узнать больше.
- **Компоновка**: установите, какое количество строк и столбцов значков приложений должно отображаться на главном экране. Выберите меньшее количество, чтобы вам было проще.
- **Темный режим**: временное переключение экрана на темные цвета, чтобы дать отдых глазам и снизить энергопотребление. В быстрых настройках это называется «◐ **Тёмная тема**». Узнать больше.
- **Анимация отпечатка**: измените анимацию значка отпечатка пальца, которая срабатывает при прикосновении к сканеру. Узнать больше.

Изменение звучания телефона

Быстрое изменение звуков по умолчанию для вызовов, уведомлений и будильников.

Изменение обоев

Обои главного экрана или экрана блокировки можно изменить.

Установка обоев

1. Коснитесь и удерживайте свободное место на главном экране, затем коснитесь **Обои**.
2. Выполните одно из следующих действий:
   - Для установки одних обоев выберите фотографию или обои.
   - Чтобы использовать анимированный фон, выберите динамические обои. Многие динамические обои можно настраивать. Найдите значок или , чтобы настроить параметры.
   - Если выбрать обои из категории (например, пейзажи), на экране каждый день будет отображаться новое изображение. Откройте категорию и коснитесь значка .
3. Коснитесь или **Установить**.
4. Выберите, куда вы хотите установить обои: на главный экран, экран блокировки или на оба экрана.

Если фотография слишком большая
Откройте фотографию и сделайте скриншот. Затем отредактируйте его и установите в качестве обоев.

Если вы выбрали динамические или интерактивные обои

Если батарея разряжена, временно замените обои на статическое изображение для экономии энергии.

Настройка панели избранного

С помощью панели Избранного в нижней части главного экрана можно быстро открыть наиболее часто используемые приложения. Ярлыки на этой панели можно настраивать.



Изменение ярлыков приложений вручную

1. Нажмите и удерживайте один из ярлыков приложений, затем перетащите его к **Удалить**.
2. Проведите пальцем вверх от нижней части главного экрана, чтобы открыть список приложений.
3. Коснитесь и удерживайте значок необходимого приложения. Переместите ярлык приложения на свободное место на панели.

Совет: На панель «Избранное» можно также размещать папки.

Изменение ярлыков приложений автоматически на основе использования

Чтобы телефон автоматически заменял эти ярлыки на ярлыки приложений, которые используются чаще всего:

1. Коснитесь и удерживайте пустую область на главном экране.
2. Коснитесь **Главный экран** > **Стиль главного экрана**.
3. Коснитесь рядом с **Область приложений**.
4. Включите **Рекомендации на главном экране**.

Устранение неполадки

Если приложения на панели избранного против вашей воли заменяются приложениями, которые вы не выбирали, попробуйте выполнить эти действия по поиску и устранению неполадок.

Использование виджетов, ярлыков или папок

Добавление виджетов

Виджеты позволяют просматривать необходимую информацию в режиме реального времени. С помощью виджетов вы сможете использовать некоторые функции различных приложении без необходимости открывать приложения. Например, виджет Календарь показывает ваше расписание на день и позволяет перейти к календарю одним касанием.

Добавление виджета

1. Коснитесь и удерживайте свободное место на главном экране.
2. Коснитесь **Виджеты**.

   Виджеты приведены в списке под связанными с ними приложениями.
3. Коснитесь виджета и удерживайте его для добавления на главный экран.

Изменение размера виджета

Некоторые виджеты можно увеличить в размерах, чтобы видеть больше данных:

1. Коснитесь и удерживайте виджет, пока он не будет выделен.
2. Отпустите его, чтобы увидеть контур.
3. Перемещайте угол или сторону виджета, чтобы изменить его размер.

Добавление ярлыков

На главный экран можно поместить ярлыки приложений, чтобы вам не нужно было открывать область приложений для поиска нужного среди всех ваших приложений, быстрых действий или ярлыков для отдельных веб-страниц.

Добавление ярлыков приложений

1. Проведите пальцем вверх от нижней части главного экрана, чтобы открыть область приложений.
2. Коснитесь нужного приложения и удерживайте его.
3. Перетащите приложение на пустое место на главном экране. Или перетащите его к краю главного экрана и поместите его на новую страницу.

Добавление ярлыков задач

Многие приложения обладают ярлыками часто выполняемых задач, таким образом, вам необязательно открывать приложение и искать в нем нужную задачу.

1. Нажмите и удерживайте значок приложения для просмотра доступных ярлыков задач.
2. Выполните одно из следующих действий:
   - Коснитесь задачи, чтобы выполнить ее.
   - Чтобы создать ярлык для этой задачи, перетащите ═ на пустое место на главном экране.

Ниже приведены примеры ярлыков задач для различных приложений.

Приложение	Ярлыки задач
Gmail	• Новое сообщение электронной почты • Открыть в определенном аккаунте
Карты	• Следовать на работу • Следовать домой
YouTube	• Shorts • Поиск • Подписки
Chrome	• Новая вкладка (инкогнито) • Новая вкладка
Календарь	• Новое напоминание • Новое мероприятие • Новая задача
Сообщения	• Открыть последнюю беседу • Новая беседа
Часы	• Запустить экранную заставку • Запустить секундомер • Создать новый таймер • Создать новый будильник
Настройки	• Bluetooth • Батарея • Контроль трафика • Wi-Fi

Добавление ярлыков веб-страниц

1. Откройте приложение **Chrome**.

2. Откройте веб-страницу.
3. Коснитесь > **Создание ярлыка**.
4. Измените имя при необходимости.
5. Коснитесь **Добавить**.
6. Выполните одно из следующих действий:
   - Коснитесь и удерживайте значок, чтобы перетащить его в нужное место на главном экране.
   - Коснитесь **Создание ярлыка**.

Добавление папок

Папки помогут систематизировать ярлыки на главном экране. Вы можете создавать папки на главном экране или в области приложений.

Папки на главном экране

Для создания папки на главном экране:

1. Коснитесь и удерживайте ярлык приложения на главном экране.
2. Перетащите его к другому приложению, чтобы сгруппировать их вместе, и отпустите при появлении рамки вокруг них.



3. Чтобы переименовать папку, откройте ее, коснитесь **Измените название** и введите новое название.

Для добавления приложений в папку:

1. Коснитесь значка нужного приложения и удерживайте его.
2. Перетащите его в папку.

Для удаления приложения из папки:

1. Откройте папку на главном экране.
2. Перетащите значок приложения на главный экран или перетащите в **Удалить**.

Папки в области приложений

Для создания папки в области приложений:

1. Откройте область приложений.
2. Коснитесь > **Новая папка**.
3. Введите название папки.
4. Коснитесь значков приложений, которые вы хотите поместить в папку.
5. Коснитесь **Готово**.

Для изменения приложений в папке:

1. Коснитесь и удерживайте папку.

2. Коснитесь **Редактирование**.
3. Коснитесь значков приложений для добавления или удаления.

Для добавления приложения в папку:

1. Коснитесь значка нужного приложения и удерживайте его.
2. Коснитесь ⊕.
3. Выберите папку.

Для удаления приложения из папки:

1. Откройте папку.
2. Коснитесь значка нужного приложения и удерживайте его.
3. Коснитесь ×.

Удаление виджетов, ярлыков или папок

Чтобы удалить элементы с главного экрана:

1. Коснитесь ненужного элемента и удерживайте его до вибрации.
2. Перетащите его к **Удалить**.

   Для папок в области приложений коснитесь × **Удалить**.

Значки приложений на главном экране — **ярлыки** установленных приложений, которые находятся в области приложений. Удаление ярлыка приложения с главного экрана не приведет к удалению самого приложения. Узнайте, как удалять приложения.

Чтобы полностью изменить дизайн главного экрана и выбрать новый пользовательский интерфейс, скачайте другую программу запуска.

Упорядочивание приложений и управление внешним видом значков

Выберите, где найти приложения: в области приложений или на главном экране

В области приложений хранятся все установленные приложения. Чтобы открыть область приложений, проведите пальцем вверх от нижнего края главного экрана. Это упрощает работу с главным экраном, поскольку отображаются только выбранные вами ярлыки приложений.

Чтобы **все** приложения появились на главном экране, можно удалить область приложений.

Вы можете переключиться в любое время.

1. Коснитесь и удерживайте пустую область на главном экране.
2. Коснитесь **Главный экран** > **Стиль главного экрана**, затем:
   - Для отображения всех приложений на главном экране коснитесь **Открыть**.
   - Для отображения всех приложений в области приложений коснитесь **Область приложений**.
3. Коснитесь для отображения дополнительных персональных настроек, описанных ниже.

Если вы используете область приложений

Вы можете применить следующие настройки в Главный экран:

- Включение/выключение рекомендуемых приложений в верхней части списка и нижней части главного экрана.
- Если вы хотите, чтобы значок приложения не добавлялся на главный экран при установке нового приложения, выключите **Добавлять значки на главный экран** . Значок будет добавляться только в область приложений.

Если вы используете Открыть, чтобы добавить все приложения на главный экран

Вы можете настроить расположение значков приложений:

- Чтобы иметь возможность размещать значки в любом месте главного экрана, коснитесь **Свободное расположение**.
- Чтобы значки перемещались автоматически, заполняя пустые области, коснитесь **Автозаполнение**.

Настройка размера значков и названий

Значки приложений на главном экране и в области приложений можно сделать больше или меньше. Также можно удалить или увеличить названия под значком.

1. Коснитесь и удерживайте пустую область на главном экране.
2. Коснитесь **Главный экран**.

3. Настройте параметры:
   - Чтобы сделать значки меньше или больше, коснитесь **Размер значков** и переместите ползунок для выбора размера.
   - Чтобы удалить названия под значками, коснитесь **Название приложения** > **Не отображать**.
   - Чтобы восстановить имена под значками, коснитесь **Название приложения** > **2 строки** (полные названия) или **1 строка** (краткие названия).

Включение или выключение точек или количества уведомлений

Вы можете настраивать отображение точек уведомлений на значках приложений.



1. Коснитесь и удерживайте пустую область на главном экране.
2. Коснитесь **Главный экран**.
3. Коснитесь **Символы на значке приложения**.
4. Выберите **Цифры** или **Точка**.

   Или выберите **Без символа**, чтобы выключить точки или количество уведомлений для всех приложений.

Удаление веб-канала Google

Если провести пальцем по самому дальнему левому краю главного экрана, появится новостной веб-канал Google. Чтобы его удалить:

1. Коснитесь и удерживайте пустую область на главном экране.
2. Коснитесь **Главный экран**.
3. Коснитесь **Дополнительный экран** > **ничего**.

   Чтобы снова добавить веб-канал, измените **Дополнительный экран** на **веб-канал Google**.

Изменение главного экрана с помощью приложений главного экрана

О программах запуска

Приложение программы запуска определяет, как выглядит ваш главный экран, и отвечает за то, как вы организуете приложения и взаимодействуете с ними. Программа запуска, поставляемая с телефоном, помещает на главный экран виджет поиска Google и виджет часов. Посмотрите, как выглядит главный экран и как его можно настроить.

Чтобы полностью изменить дизайн главного экрана, загрузите новую программу запуска и обновите настройки для ее использования. Программы запуска часто предлагают новые обои, жесты для взаимодействия с телефоном и настраиваемые элементы управления для главного экрана.

Вы всегда можете вернуться к исходной программе запуска и ее главному экрану.

Новое приложение запуска

1. Выполните поиск «Launcher» в Play Маркет.
2. Просмотрите найденные приложения и загрузите одно (или более).
3. Чтобы начать использование программы, откройте приложение или следуйте инструкциям на экране после его загрузки.

Переключение между приложениями главного экрана

1. Откройте **Настройки** > **Приложения**.
2. Коснитесь **Приложения по умолчанию** > **Приложение рабочего стола**.
3. Выберите программу.

   Чтобы переключиться на стандартный главный экран, выберите **Moto App Launcher**.
4. Если в программе запуска есть изменяемые настройки, коснитесь , чтобы изменить их.

Удаление приложений главного экрана

Удалены могут быть только те приложения, которые были установлены пользователем.

Нажмите и удерживайте значок приложения запуска, а затем коснитесь > **Удалить**.

Использование заставки

Настройка экранной заставки

Когда телефон не используется, находясь на док-станции или во время зарядки, его можно использовать в качестве настольных часов, фоторамки для демонстрации фотографии или в качестве чего-либо еще.

1. Откройте **Настройки** > **Экран**.
2. Коснитесь **Заставка**.
3. Включите **Использовать заставку** .
4. Выполните любые из следующих действий:
   - Чтобы изменить экранную заставку, выберите ее. Чтобы настроить параметры экранной заставки, коснитесь **Настройка**.
   - Для предварительного просмотра выбранной опции коснитесь **Предпросмотр**. Для возврата к настройкам коснитесь экрана в любом месте (разблокируйте при необходимости).
   - Чтобы настроить условия запуска заставки (в док-станции, при зарядке или в обоих случаях), коснитесь **Когда запускать**.

Запустить экранную заставку

Заставка запускается автоматически, когда вы подключаете телефон к док-станции или зарядному устройству и экран выключается.

Чтобы выйти из режима заставки и вернуться к главному экрану или экрану блокировки, выполните следующие действия:

- Нажмите кнопку питания.
- Если вы используете функцию распознавания отпечатков пальцев, коснитесь сканера.

Чтобы вручную запустить заставку в любое время, откройте раздел **Настройки** > **Экран** > **Заставка** и включите **Использовать заставку** .

Отключение экранной заставки

Чтобы выключить автоматический запуск заставки, выполните следующие действия:

1. Откройте **Настройки** > **Экран**.
2. Коснитесь **Заставка**.
3. Выключите **Использовать заставку** .

Добавление заставок

Выполните поиск по «Заставка» в Play Маркет, чтобы найти приложения с дополнительными заставками.

После установки приложения можно будет выбрать новые заставки в разделе **Настройки** > **Экран** > **Заставка**.

Открытие, закрытие и переключение между приложениями

Открытие и закрытие приложений

Чтобы открыть приложение, коснитесь его значка на главном экране или проведите пальцем вверх от нижний части главного экрана, чтобы открыть область приложений, затем коснитесь приложения.

Чтобы выйти из приложения, проведите пальцем вверх от нижней части экрана.

Вам не нужно закрывать приложения. Android управляет использованием памяти и заряда батареи приложением, поэтому вам не нужно беспокоиться о том, что вы оставляете приложения открытыми.

Чтобы закрыть одно приложение, проведите пальцем вверх от нижней части экрана, удерживайте палец на экране, а затем отпустите. В списке последних приложений проведите пальцем вверх по приложению.

Чтобы закрыть все приложения, проведите пальцем вверх от нижней части экрана, удерживайте палец на экране, а затем отпустите. В списке последних приложений проведите пальцем вправо до начала списка, затем коснитесь **Очистить все** (вы можете не закрывать определенные приложения).

Запуск приложений с боковой панели

В телефоне есть боковая панель, которую можно открыть, проведя от края экрана, для доступа к избранным приложениям и действиям. Можно выбрать, как приложения открываются с боковой панели:

- В окне произвольной формы (можно перетаскивать в любое место экрана)
- В полноэкранном режиме

(Если вы не видите боковой панели, включите ее в **Настройки** > **Жесты**.)



Чтобы открыть приложение, проведите пальцем от края экрана, где есть полупрозрачная панель для открытия меню приложений, а затем коснитесь нужного приложения — оно откроется в плавающем окне произвольной формы или на весь экран.

Чтобы открыть приложение в другом режиме (в окне произвольной формы или на весь экран), перетащите его с боковой панели на центр экрана.

Чтобы открыть приложение в режиме разделенного экрана, перетащите его с боковой панели в верхнюю или нижнюю часть экрана.

Чтобы переместить окно приложения произвольной формы, нажмите и удерживайте его в верхней части, а затем перетащите.

Чтобы изменить размер приложения в произвольной форме, перетащите его нижний угол по диагонали:

- До конца вниз — чтобы открыть приложение на весь экран.
- До конца вверх — чтобы создать плавающий, подвижный значок, коснувшись который, можно снова открыть приложение.

Чтобы закрыть приложение, коснитесь в верхнем углу.

Чтобы настроить боковую панель, коснитесь . Можно добавлять и удалять приложения, а также изменять их порядок.

Переключение между открытыми приложениями

Для переключения между недавно использованными приложениями проведите пальцем влево или вправо в нижней части экрана.

Чтобы просмотреть список последних приложений, проведите пальцем вверх от нижней части экрана, удерживайте палец на экране, а затем отпустите:

- Проведите влево или вправо, чтобы увидеть остальные приложения.
- Чтобы переключиться на другое приложение, коснитесь его в списке.
- Чтобы выбрать способ открытия приложения — в произвольной форме или в полноэкранном режиме — нажмите и удерживайте его значок.

Совет:

Одновременное использование двух приложений с разделением экрана.

Удаление списка недавних приложений

Вы можете удалить все приложения из списка недавних приложений. Либо можно не удалять определенное приложение из списка недавних приложений при касании **Очистить все**, чтобы закрыть все приложения.

Удаление всех приложений из списка:

1. Чтобы просмотреть список недавних приложений, проведите пальцем вверх от нижней части экрана, удерживайте палец на экране, а затем отпустите.
2. Коснитесь **Очистить все**.

Блокировка приложения в списке:

1. Проведите пальцем снизу вверх от нижнего края экрана, удерживайте палец на экране, а затем отпустите.
2. Коснитесь на приложении, которое хотите сохранить в списке.

Разблокировка приложения для его удаления при касании **Очистить все**:

1. Проведите пальцем снизу вверх от нижнего края экрана, удерживайте палец на экране, а затем отпустите.
2. Коснитесь на приложении.

Одновременное отображение двух приложений

Некоторые приложения позволяют одновременно использовать более одного приложения.

Одновременное использование двух приложений (произвольная форма)

Второе приложение можно открыть в небольшом окошке произвольной формы с помощью боковой панели на краю экрана.

Одновременное использование двух приложений (разделенный экран)

Разделение экрана

1. Откройте первое приложение.
2. Проведите пальцем снизу вверх от нижнего края главного экрана, удерживайте палец на экране, а затем отпустите.
3. В списке недавних приложений коснитесь значка приложения; в верхней части предварительного просмотра появятся значки и .

   Обязательно касайтесь **значка** приложения, а не предварительного просмотра, касание которого откроет приложение.
4. Коснитесь **Разделить экран**.
5. Выберите второе приложение для использования.

Использование жеста для разделения экрана

Если вы используете Навигация с помощью трех кнопок , то можете разделять экран с помощью жеста.

Для настройки выполните следующие действия.

1. Откройте **Настройки** > **Жесты**.

   Либо откройте приложение **Moto** и коснитесь > **Жесты**.
2. Коснитесь **Жест для разделения экрана** и включите эту функцию .

Для использования выполните следующие действия.

1. В первом приложении, которое вы хотите использовать на разделенном экране, проведите по экрану один раз вперед и назад.
2. Выберите второе приложение для использования.

Выход из режима разделенного экрана

Перетащите разделительную полосу вверх или вниз до самого конца.

Отображение одного приложения во время использования другого (Картинка в картинке)

В некоторых приложениях можно смотреть видео в небольшом перемещающемся окне, одновременно выполняя другие действия. Вы также можете использовать его во время навигации через Google Карты.

1. Во время воспроизведения видео или навигации с помощью Карты перейдите на главный экран или в нужное приложение.

   Окно видео (или навигации) уменьшится.

2. Вы можете перетащить видео (или навигацию) в любое место экрана.

   - Чтобы увеличить рамку, коснитесь ее дважды.
   - Чтобы снова открыть окно на весь экран, коснитесь его один раз, а затем нажмите .
   - Чтобы закрыть окно, перетащите его в нижнюю часть экрана. Либо коснитесь его, а затем нажмите .

Отключение функции Картинка в картинке для приложения

1. Откройте **Настройки** > **Приложения**.
2. Коснитесь **Специальный доступ** > **Картинка в картинке**.
3. Коснитесь приложения.
4. Выключите **Поддержка режима "Картинка в картинке"** .

Просмотр уведомлений

Поиск уведомлений

Приложения отправляют уведомления, чтобы оповестить вас о новых сообщениях, мероприятиях по календарю, сигналах будильника и т д.

Вы можете проверять наличие уведомлений в некоторых местах:

- Они появляются на экране блокировки.
- При проведении вниз по строке состояния на любом экране.



Если вы получаете несколько уведомлений от приложения, они объединяются в группу. Проведите пальцем вниз, чтобы просмотреть дополнительные сведения.

Некоторые важные уведомления отображаются поверх других приложений, чтобы вы смогли отреагировать на них. Например, если во время просмотра видео вам звонят, отобразится уведомление, чтобы вы смогли ответить на вызов или отклонить его.

Если на значке приложения есть значок уведомления, вы можете коснуться его и удерживать для просмотра последнего уведомления:



Использование уведомлений на экране блокировки



Проверка наличия уведомлений
Если какое-то время никакой активности не было, поднимите, коснитесь или подвигайте телефон влево-вправо.

Краткий обзор содержимого
Коснитесь значка для предпросмотра уведомления.

Изменения внешнего вида и работы этих уведомлений
Для большей конфиденциальности можно скрыть содержимое уведомлений в спящем режиме и отображать только значки или скрыть все уведомления. Узнайте, как это изменитьНастройки.

Если вы коснулись телефона, чтобы его активировать, но еще не разблокировали его, то вы можете не только увидеть краткое отображение уведомлений. Вы можете отвечать, открывать приложения и удалять уведомления.

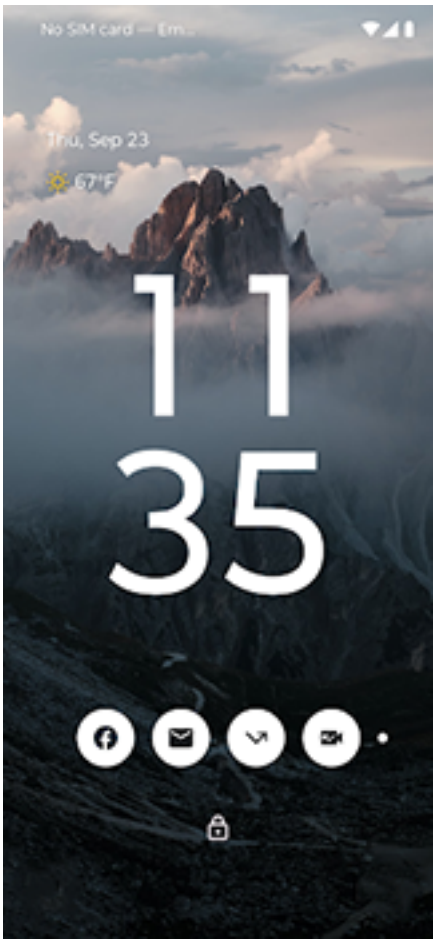

Использование уведомлений, когда телефон разблокирован или когда экран блокировки в активном режиме

Чтобы просмотреть уведомления, когда телефон разблокирован, проведите вниз по строке состояния на любом экране.

Ответить из уведомления

В нижней части большинства уведомлений отображаются действия, позволяющие выполнять определенные задачи, не открывая само приложение. Если у вас отображается несколько уведомлений, действия будут скрыты. Если отображается значок , коснитесь его для просмотра таких действий, как **Ответ**, **Архив** и других.

Если вы на экране блокировки, а Безопасный ответ включен, разблокируйте телефон, чтобы продолжить действие.

Открыть приложение, от которого вы получили уведомление

Со строки состояния:

- Проведите вниз от верхнего края экрана, а затем коснитесь уведомления, чтобы открыть связанное с ним приложение.
- Вместо открытия приложений на весь экран из уведомлений вы можете настроить их открытие в окнах произвольной формы — так будет удобно выполнять несколько задач одновременно. Узнать больше.

На экране блокировки в активном режиме:

Коснитесь уведомления дважды и введите PIN-код, графический ключ или пароль для разблокировки экрана, а затем откройте соответствующее приложение.

Отложить уведомление

Коснитесь . Затем коснитесь и выберите, на какое время необходимо отложить уведомления.
Чтобы отложить уведомления, сначала включите соответствующую функцию.

Удалять уведомления.

Чтобы удалить уведомление, смахните его в сторону. Некоторые уведомления, например голосовые сообщения, требующие выполнения некоторых действий, не могут быть просто закрыты.

Чтобы удалить все уведомления, пролистайте до последнего уведомления и коснитесь **Очистить все**.

Управление отправкой уведомлений от приложений

Использовать режим Не беспокоить, чтобы отключить звук всех уведомлений, когда вы не хотите, чтобы вас беспокоили.

Нажмите и удерживайте уведомление, чтобы настроить уведомления этого приложения. После этого вы сможете:

- Отключить все уведомления от этого приложения.
- Изменить уведомления приложения на режим **Без звука** вместо **По умолчанию**.

Предварительно загруженные приложения

Иногда связанные приложения (например, приложения от Google или вашего оператора) группируются в папку.

Приложения, предварительно загруженные в телефон

Следующие приложения могут быть предустановлены на вашем телефоне.

Удаляйте или отключайте приложения, которые вам не нужны, или скачивайте бесплатные и платные приложения, которые хотите установить.

Приложение	Описание
	Adobe Scan Сканируйте текст с разных носителей, который вам может понадобиться, – чеки, заметки, документы, фотографии, визитные карточки, доски – и сохраняйте его в файлы различных форматов, таких как PDF, Microsoft Word, JPEG и другие.
	Chrome Просматривайте веб-страницы. Доступ к закладкам браузера с любого устройства, синхронизация вкладок с компьютером или устройствами Android.
	Dolby Atmos Оптимизируйте и настройте звучание из динамика телефона и любого подключенного аудиоустройства.
	Facebook Оставайтесь на связи с друзьями, близкими и сообществами. Делитесь новостями и медиафайлами. Ищите информацию о событиях, досуге и организациях.
	Family Space Создайте пространство на телефоне, в котором члены семьи могут безопасно играть без риска для ваших настроек и конфиденциальности. Чтобы узнать больше, откройте приложение, затем коснитесь ☰ и **Справка**.
	Find Hub Выполняйте поиск потерянного телефона и обеспечивайте его безопасность.



Fitbit

Отслеживайте свое здоровье и физическую активность.



Gemini

Использование Google AI для записи, планирования и обучения.



Gmail

Создание, отправка, просмотр или поиск по электронным письмам с телефона или компьютера.



Google One

Получите больше места для хранения данных, поддержку Google и другие преимущества для участников с платной подпиской.



Google TV

Фильмы и сериалы для быстрого просмотра из Play Маркет. (Доступно не во всех странах.)



Google

Поиск в Интернете, просмотр обновлений и изменение настроек Google, включая конфиденциальность.



Home

Настройка и управление устройствами Google Home и Chromecast, а также другими домашними устройствами, такими как осветительные приборы, камеры и термостаты.



LinkedIn

Находите коллег по работе и оставайтесь на связи с ними.



Meet

Обменивайтесь видеовызовами с друзьями на платформах Android и iOS.



Moto Secure

Управляйте безопасностью сети и разрешениями приложений, а также создайте секретную папку для ваших самых важных приложений.



Moto Unplugged

Оставьте только необходимое, ограничив количество приложений и оповещений.



Moto

Настраивайте внешний вид системы телефона, звук и способ взаимодействия с телефоном при помощи жестов.



Perplexity

Получайте краткие ответы на ваши вопросы и поисковые запросы с возможностью цитирования, используя их языковую модель ИИ.



Play Маркет

Скачивайте приложения, книги, журналы, музыку и фильмы и получайте к ним доступ с компьютера или любого другого устройства на платформе Android.



Smart Connect

С легкостью объединяет несколько устройств в одну сеть, позволяя переносить задачи между телефонами Motorola, планшетами Lenovo, ПК и телевизорами. Откройте приложение, затем коснитесь ☰ и **Справка**, чтобы узнать больше.



Wallet

Надежно храните банковские карты, билеты на самолет или мероприятия, проездные билеты, сертификаты о вакцинации, дисконтные и подарочные карты, цифровые автомобильные ключи и цифровые студенческие билеты в этом цифровом кошельке.



Weather

Получайте прогноз погоды на неделю, допплеровскую радиолокацию, местные новости и национальные оповещения о погоде.



YouTube

Поиск, просмотр и загрузка видео в сеть.



YT Music

Передавайте свои любимые альбомы, синглы и живые выступления в потоковом режиме, а также получайте рекомендации по новой музыке.



Диктофон

Делайте голосовые заметки и прослушивайте записи вызовов.



Диск

Хранение и синхронизация файлов в облачном сервисе Google, доступ к ним с любого устройства с подключением к сети интернет. Создание и совместное использование электронных таблиц, документов и презентаций. Сканирование и последующая отправка или печатать документов.



Игры

Используйте инструменты и настройки, которые помогут сосредоточиться на игре.



Календарь

Отслеживайте предстоящие мероприятия, получайте автоматические напоминания на телефоне и согласуйте с другими участниками с помощью совместного доступа к календарю.



Калькулятор

Вычисления с помощью калькулятора.



Камера

Снимайте фото или видео. Для получения дополнительной информации см. справку в приложении Камера.



Карты

Определение маршрута до места назначения и местоположения.



Контакты

Систематизируйте и связывайтесь со своими контактами. Назначайте мелодии для контактов.



Настройки

Настройка параметров телефона.



Сообщения

Отправка и получение текстовых сообщений.



Телефон

Выполнение вызовов.



Уведомления Motorola

Подпишитесь или отмените подписку на уведомления от Motorola.



Файлы

Просматривайте файлы и папки, сохраненные на устройстве или карте MicroSD, и управляйте ими.



Фото

Редактируйте фотографии и автоматически загружайте их в личный альбом.



Часы

Установка будильника. Использование таймера или секундомера.

О приложении Moto

Приложение Moto объединяет в себе функции и настройки, позволяющие задать внешний вид, звучание и принцип работы вашего телефона. Некоторые из этих функций доступны только на телефонах Motorola.

В приложении Moto коснитесь ☰ для доступа к этим функциям и настройкам:

Персонализация
Меняйте компоновку системы смартфона, шрифты, формы значков, темы и обои.

Жесты
Управляйте смартфоном при помощи простых жестов, таких как «рубящее» движение для включения фонарика.

Moto Secure
Управляйте безопасностью сети и разрешениями приложений, а также создайте секретную папку для ваших самых важных приложений.

Советы
Узнайте больше о вашем смартфоне благодаря пошаговому руководству и демонстрационным роликам по избранным функциям.

Экран
Управляйте тем, что отображается на экране блокировки. Включите активацию экрана, когда вы на него смотрите (Внимательный дисплей).

Развлечения
Настройте функции отображения и звука для полного погружения в мир развлечений. (Gametime и Dolby Atmos)

Включение/выключение жестов

Выполняйте повседневные задачи при помощи жестов.

Каждый жест включается/выключается отдельно.

Коснитесь ссылок «Узнать больше», чтобы узнать, как использовать и включать/выключать жесты.

Проведите от края экрана телефона, чтобы открыть боковое меню с избранными приложениями. Узнать больше.

Дважды коснитесь задней панели телефона для выполнения быстрого действия (открытие выбранного приложения или выполнение выбранного действия). Узнать больше.

Сделайте два быстрых круговых движения запястьем, чтобы открыть приложение камеры с любого экрана. Узнать больше.

Включайте/выключайте вспышку с помощью «рубящего» движения рукой. Узнать больше.



Проведите по экрану тремя пальцами, чтобы сделать скриншот. Узнать больше.



Проведите вперед и назад, чтобы перейти в режим разделенного экрана. Узнать больше.



Снимайте блокировку, подняв телефон и посмотрев на него. Узнать больше.



Чтобы запустить режим Не беспокоить, положите телефон на стол экраном вниз. Узнать больше.



Поднимите телефон, чтобы отключить звук входящего вызова и включить вибросигнал. Узнать больше.

Справка по другим функциям и настройкам

Для получения информации о других функциях и настройках смартфона:

- Чтобы найти справку, коснитесь  в верхней части этого экрана и введите ключевые слова.
- Для просмотра полного меню справки (содержание) коснитесь модели вашего телефона в верхней части этого экрана справки.

Погружение в игру

Вызов набора инструментов

Используйте набор инструментов для быстрой настройки параметров во время игры.

Чтобы открыть ее, можно выполнить одно из следующих действий:

- Коснитесь .
- Проведите пальцем вправо по .
- Проведите вправо, но не отображайте . Это позволит использовать максимум пространства и устранить помехи во время игры.

Изменение положения

Перетащите наверх, вниз, в середину или на противоположную сторону экрана.

Изменение положения

1. Проведите пальцем вправо по .
2. Коснитесь **Настройки** > **Доступ к инструментам**.
3. Коснитесь рядом с **Проведением вправо от края экрана**.
4. Выберите верхнюю, среднюю или нижнюю треть экрана.

Настройка касания или проведения для открытия

1. Выполните одно из следующих действий:
   - В наборе инструментов коснитесь > **Доступ к инструментам**.
   - В приложении **Игры** коснитесь > **Настройки** > **Доступ к инструментам**.
2. Выполните одно из следующих действий:
   - Чтобы коснуться , выберите **Касанием значка**.
   - Чтобы провести вправо по , выберите **Проведением вправо от края экрана**.
   - Чтобы провести без отображения , выберите **Проведением вправо от края экрана**, затем коснитесь и выключите **Показывать визуальную подсказку**.

Удаление набора инструментов

Чтобы убрать на время игры, перетащите в нижнюю часть экрана на значок «Закрыть».

Если не желаете использовать этот набор инструментов, его можно полностью удалить. Откройте набор инструментов и коснитесь **Настройки** > **Доступ к инструментам** > **Скрыть инструменты**.

Выключение вызовов и уведомлений

Из набора инструментов

1. Во время игры откройте набор инструментов.
2. Коснитесь , чтобы заблокировать вызовы, и , чтобы заблокировать уведомления.
3. Если Блокировать вызовы включен , вызовы от избранных контактов разрешены в качестве исключений. Чтобы заблокировать также и избранные контакты или разрешить вызовы от определенных контактов, коснитесь > **Исключения для вызовов**.

В Игры приложении

1. Откройте приложение **Игры** .
2. Коснитесь > **Gametime** > **Настройки**.
3. В разделе Режим блокировки включите или отключите функции **Блокировать уведомления** и **Блокировать вызовы**.
4. Если функция Блокировать вызовы включена , вызовы от избранных контактов разрешены в качестве исключений. Чтобы заблокировать также и избранные контакты или разрешить вызовы от определенных контактов, коснитесь **Исключения для вызовов**.

Отключение жестов, конфликтующих с элементами управления игрой

Некоторые жесты могут конфликтовать с элементами управления игрой. Вы можете отключить их на время игры.

1. Во время игры откройте набор инструментов и коснитесь .
2. Коснитесь **Блокировать "Действия Moto"** и включите для жестов, которые необходимо заблокировать.

Настройка параметров отображения

1. Во время игры откройте набор инструментов и коснитесь .

   Либо откройте приложение **Moto** и коснитесь > **Gametime** > **Настройки**.
2. Чтобы во время игры яркость оставалась на постоянном уровне, включите **Отключить автояркость** .

Использование других приложений во время игры

В набор инструментов можно добавить до двух ярлыков. Если вы открываете приложение из набора инструментов во время игры, то оно отображается в небольшом окне свободной формы, которое можно перемещать.

Добавление приложений:

1. Во время игры откройте набор инструментов и коснитесь .

   Либо откройте приложение **Moto** и коснитесь > **Развлечения** > **Gametime** > **Настройки**.

2. Коснитесь **Быстрый доступ к приложениям**.

   При необходимости скачайте нужно приложение из Play Маркет.

3. Выберите приложения, которые необходимо добавить.

Чтобы пользоваться приложениями:

1. Во время игры откройте набор инструментов, коснитесь и выберите приложение.
2. Перетащите окно приложения в нужное место.
3. Используйте доступные функции приложения как обычно. Некоторые функции приложения могут быть недоступны в свободном режиме.

Запись или создание скриншотов во время игры

1. Во время игры откройте набор инструментов.
2. Для записи экрана коснитесь . Узнать больше.

   Чтобы сделать скриншот, коснитесь .

Установка или обновление приложений

Приложения

Вы можете загрузить другие приложения в дополнение к предварительно установленным приложениям на смартфоне.

Если приложение содержит важную информацию (например, приложение банка), установите его непосредственно в защищенную папку. В остальных случаях устанавливайте его туда же, куда установлены другие приложения.

Загрузка приложений из Google Play Маркет

1. Откройте приложение Play Маркет .
2. Посмотрите категории или выполните поиск.
3. Коснитесь позиции, чтобы прочитать описание, отзывы и скачать файл.

Совет: Чтобы избежать случайных или нежелательных покупок, коснитесь значка вашего профиля > **Настройки**. Чтобы узнать больше, ознакомьтесь со справкой Google.

Восстановление приложений в Play Маркет

Удаленные приложения из Play Маркет можно переустановить в любой момент. У вас есть редко используемые приложения, например приложение для отслеживания воздушных рейсов? Удалите их и установите снова при необходимости.

1. Откройте приложение Play Маркет .
2. Коснитесь значка своего профиля > **Управление приложениями и устройством** > **Настроить**.
3. Коснитесь **Это устройство** и измените на **Не установлено**.
4. Установите флажок для всех приложений, которые необходимо переустановить, затем коснитесь .
5. Если у вас есть несколько аккаунтов Google, коснитесь значка своего профиля и рядом с вашим аккаунтом коснитесь . Выберите другой аккаунт и повторите процесс для восстановления приложений, скачанных с помощью этого аккаунта.

Загрузка приложений из других источников

Перед загрузкой выполните несколько проверок: посмотрите рейтинг приложения и прочтите оставленные комментарии.

Чтобы загрузить приложения:

1. Откройте приложение Chrome и перейдите на соответствующий сайт, с которого можно загрузить приложение.

   Если вы видите предупреждение, коснитесь **ОК**, чтобы продолжить.

   Как только загрузка будет завершена, в строке состояния появится значок .

2. Коснитесь уведомления о загрузке для установки приложения. Или откройте приложение **Файлы**, чтобы выполнить установку позже.
3. При установке приложения обязательно прочитайте о том, к какой информации это приложение имеет доступ. Если вы не хотите, чтобы у приложения был доступ к этой информации, отмените установку. Например, если вы устанавливаете приложение для составления списка покупок, то такое приложение не должно запрашивать доступ к вашим контактам.

Запрет автоматического добавления значков приложений

Если вы хотите, чтобы значок приложения не добавлялся на главный экран при установке нового приложения:

1. Коснитесь и удерживайте пустую область на главном экране.
2. Коснитесь **Главный экран** > **Стиль главного экрана** > **Область приложений** > .
3. Выключите **Добавлять значки на главный экран** .

Обновление приложений

Обновление приложений обеспечивает доступ к новейшим функциям и повышает безопасность и стабильность работы приложений. Для достижения наилучшей производительности приложения настроены на автоматическое обновление.

Если приложение меняет необходимые ему разрешения, вы получите уведомление, в котором вам будет предложено пересмотреть предоставленные этому приложению разрешения, а также выполнить обновление приложения вручную.

Обновление приложений в Play Маркет вручную

1. Откройте приложение Play Маркет .
2. Коснитесь значка своего профиля > **Управление приложениями и устройством**.
3. В разделе **Доступны обновления** выполните следующее:
   - Коснитесь **Обновить все**.
   - Чтобы обновить определенное приложение, коснитесь **Подробнее**, затем коснитесь **Обновить** напротив его названия.

     Чтобы прочитать сводку изменений, коснитесь названия приложения перед его обновлением.

Автоматическое обновление приложений в Play Маркет

Чтобы выбрать, когда приложения могут быть автоматически обновлены, выполните следующие действия:

1. Откройте приложение Play Маркет .
2. Коснитесь значка своего профиля > **Настройки**.
3. Коснитесь **Настройки подключения** > **Автообновление приложений**.
4. Выберите, должно ли приложение:
   - Автоматически обновляться по любой сети
   - Автоматически обновляться только по Wi-Fi — экономия средств за мобильный Интернет

Если вы не можете обновить приложения

Если вы видите приложения, ожидающие обновления или застрявшие на стадии «Ожидание»:

1. Проверьте настройки, связанные со скачиванием приложений:
   a. Откройте приложение Play Маркет.
   b. Коснитесь значка своего профиля > **Настройки** > **Настройки подключения** > **Настройки загрузки приложений**.
   c. Настройте свой аккаунт для скачивания данных через любую сеть (особенно если вы застряли в режиме с использованием только Wi-Fi). Это позволит вашему телефону скачивать данные через подключение для мобильного Интернета (SIM-карта) в дополнение к Wi-Fi, поэтому в зависимости от вашего тарифного плана для мобильного Интернета с вас может взиматься плата.
2. Обновите приложение Chrome перед обновлением других приложений:
   a. Отмените все скачивания на экране «Ожидание скачивания».
   b. Прокрутите до **Chrome** и коснитесь **Обновить**.
   c. После обновления Chrome коснитесь **Обновить все**.

   Теперь приложения должны обновляться в нормальном режиме.

Отключение автоматических обновлений в Play Маркет

Для максимальной безопасности и производительности не отключайте автоматическое обновление приложений.

Отключение автоматического обновления определенного приложения

1. Откройте приложение Play Маркет.
2. Коснитесь значка своего профиля > **Управление приложениями и устройством**.
3. Коснитесь **Настроить**, затем коснитесь названия приложения.
4. Коснитесь и выключите **Автообновление**.

Отключение автоматического обновления всех приложений

1. Откройте приложение Play Маркет.
2. Коснитесь значка своего профиля > **Настройки**.
3. Коснитесь **Настройки подключения** > **Автообновление приложений** > **Никогда**.

Управление разрешениями для приложений

Что такое «разрешения»?

Если приложению требуется использовать определенные функции и личную информацию на вашем телефоне, оно должно запросить ваше разрешение. Вы можете настраивать разрешения в любое время, а именно предоставить разрешение, запретить его предоставление или изменить их.

Функции, требующие разрешений

Если приложению нужен доступ к этим функциям (использование, просмотр, изменение), оно должно запросить разрешение:

- Настройки аппаратного обеспечения и системы, такие как доступ к камере, микрофону, местоположению, контактам, календарю, хранилищу и датчикам
- Настройки сети, такие как разрешение на доступ к Интернету, Wi-Fi и Bluetooth
- Личная информация и аккаунты, включая доступ к вашим персональным данным, аккаунтам, службам аутентификации (например, адресам электронной почты, номерам телефонов, аккаунтам в соцсетях и др.)
- Возможность изменять настройки телефона и выполнять действия (такие как отправка уведомлений или управление компонентами аппаратного обеспечения)

Следует ли предоставлять или отклонять доступ?

Прежде чем предоставить разрешение для приложения, важно проверить, что именно запрашивает приложение. Убедитесь, что вы согласны с действиями, которые будут выполнены приложением, прежде чем подтверждать свое согласие.

Приложения Android продолжат работать, даже если вы не предоставите им запрашиваемые разрешения. Например, приложению может не понадобиться ваше местоположение или ваши контакты, чтобы выполнить свою задачу. Но, если вы предоставите разрешение на доступ, приложение может работать еще лучше. Это компромисс. С одной стороны, вы можете ограничить информацию, доступную приложению. С другой стороны, вы можете пропустить полезные функции.

Ответ на запросы предоставления разрешения для приложения

Экран разрешений отображается в следующих случаях:

- При первом открытии приложения
- При первом использовании определенной функции, если для нее требуется доступ
- При обновлении приложения, когда требуются другие разрешения
- При перезапуске приложения, для которого не были предоставлены разрешения в предыдущий раз

Если при работе с другим приложением появляется экран с запросом, коснитесь, чтобы предоставить полный или частичный доступ либо отклонить доступ для приложения.

Если этот экран переводит вас в раздел Настройки и мигает настройка:

1. Коснитесь мигающего элемента.

2. Включите разрешение, чтобы предоставить его (или отключите, чтобы отклонить).
3. Коснитесь или смахните, чтобы вернуться на предыдущий экран.

Просмотр или изменение разрешений

Просмотр по функции

При первом использовании приложения, а иногда при установке или обновлении вам будет предложено предоставить приложению разрешения на доступ к определенным данным и функциям телефона. Вы можете изменить эти разрешения в любое время.

Чтобы настроить разрешения для каждой функции, выполните следующие действия:

1. Откройте **Настройки** > **Защита и конфиденциальность** > **Управление конфиденц-стью**.
2. Коснитесь вкладки **Управление разрешениями**.
3. Коснитесь соответствующей функции, чтобы просмотреть, какие приложения имеют разрешение на ее использование.
4. При необходимости включите или выключите это разрешение для каждого из приложений.

Просмотр по приложению

Чтобы настроить предоставленные каждому приложению разрешения, выполните следующие действия:

1. Коснитесь и удерживайте значок приложения, а затем коснитесь **О приложении** .
2. Коснитесь **Разрешения**.
3. Включите или выключите нужные разрешения.

> **Совет:** Чтобы узнать, как приложение использует каждое разрешение, коснитесь > **Все разрешения**.

Удаление или отключение приложений

Отключение предустановленных приложений

Вы не можете удалить предустановленные приложения с телефона, но можете просто отключить и скрыть приложения, которые вам не нужны.

Для отключения приложения:

1. Откройте **Настройки** > **Приложения**.
2. Коснитесь **Показать все приложения (#)** > выберите приложение для отключения.
3. Коснитесь **Отключить**.

Для повторного включения отключенного приложения:

1. Откройте **Настройки** > **Приложения** > **Показать все приложения (#)**.
2. Коснитесь приложения.
3. Коснитесь **Включить**.

Вы можете удалить с главного экрана любое приложение.

Удалите приложения, установленные вами.

Приложения, которые были загружены, можно удалить. Большинство предварительно загруженных приложений можно отключить, но не удалить.

1. Коснитесь значка нужного приложения и удерживайте его.
2. Выполните одно из следующих действий:
   - Перетащите значок к значку . Это действие удаляет приложение и освобождает память.
   - Если опция удаления недоступна, нажмите и удерживайте значок приложения, а затем коснитесь > **Отключить**.

Удаляйте приложения, установленные другими пользователями

Если вы являетесь владельцем телефона и используете его совместно с другими пользователями или гостями, вы можете удалить приложения, которые они установили. Эти приложения не отображаются в вашем списке приложений или на главном экране, но они уменьшают объем свободного места в памяти устройства.

1. Откройте **Настройки** > **Приложения** > **Показать все приложения (#)**.

   Приложения, установленные другими пользователями, отображают сообщение **Не установлено**.
2. Коснитесь названия приложения.
3. Коснитесь > **Удалить для всех пользователей**.

Поиск проблем в приложениях в безопасном режиме

Такие проблемы как аварийное завершение работы приложений, неожиданные перезагрузки или быстрая разрядка батареи могут быть вызваны установленным вами приложением. Используйте безопасный режим, чтобы запустить телефон только с исходным ПО и приложениями. Если проблемы исчезнут в безопасном режиме, возможно, проблему вызывает скачанное вами приложение.

Шаг 1. Выполните перезагрузку в безопасном режиме

1. Выполните одно из следующих действий:
   - Нажмите и удерживайте одновременно кнопки питания и увеличения громкости.
   - Проведите пальцем вниз от верхней части экрана и коснитесь .
2. Коснитесь и удерживайте кнопку **Выключить**. Затем коснитесь **OK** для перезапуска устройства в безопасном режиме.

Шаг 2. Проверка наличия проблемы

Используйте телефон как обычно, чтобы проверить, осталась ли проблема. Помните, что вы не сможете использовать загруженные приложения.

Если проблема решена, вероятнее всего, к ее возникновению приводит работа какого-либо приложения, поэтому следует выйти из безопасного режима и проверить приложения.

Если проблема не решена, значит, это не связано с работой приложений. Попробуйте выполнить следующие действия по устранению проблем.

Шаг 3. Выход из безопасного режима

Нажмите и удерживайте одновременно кнопки питания и увеличения громкости, а затем коснитесь **Перезапустить** .

Или удерживайте кнопку питания около 30 секунд, пока телефон не перезапустится.

Шаг 4. Проверка приложений

1. Поочередно удалите недавно скачанные приложения.

   Сохраните список приложений в процессе удаления.
2. После удаления всех приложений перезагрузите телефон.

   Проверьте, решена ли проблема после удаления приложения.
3. После обнаружения и удаления приложения, которое вызывает проблемы, вы можете восстановить другие приложения, которые были удалены во время поиска приложения, вызвавшего проблемы с работой устройства.

Защита от вредоносных приложений

Сканирование телефона на наличие вредоносных приложений

Play Защита обеспечивает защиту вашего телефона, автоматически сканируя ваши приложения, включая локально загруженные, на предмет потенциально вредоносных приложений (вредоносного ПО).

Если Play Защита обнаружит потенциально вредоносное приложение, оно остановит работу этого приложения и уведомит вас о необходимости удалить его.

Для просмотра результатов или повторного сканирования, выполните следующие действия:

1. Откройте приложение **Play Маркет**.
2. Коснитесь значка своего профиля > **Play Защита**.
3. Просмотрите результаты последнего сканирования или коснитесь **Поиск**.

Приложение Play Защита включено по умолчанию.

Для получения дополнительной информации ознакомьтесь со справкой Google.

Если телефон медленно работает

Если вы просканировали телефон, чтобы убедиться, что на нем не установлено потенциально вредоносных приложений, но телефон работает медленно, выполните следующие действия по поиску и устранению неполадок.

Поиск в Интернете

Выполняйте поиск, обводя элемент на экране

Можно выполнять поиск по всему, что отображается на вашем экране: фотографии, тексту и т. д.

1. Выберите один из следующих вариантов:
   - Для навигации с помощью жестов: нажмите и удерживайте панель навигации внизу экрана.
   - Для навигации с помощью 3 кнопок: нажмите и удерживайте кнопку главного экрана .

   На вашем экране отчетливо появится функция поиска.
2. Обведите или коснитесь элемента, который желаете найти, и проведите пальцем для просмотра результатов поиска.
3. Для уточнения или расширения поиска воспользуйтесь строкой поиска от Google.

Если данный жест не работает, проверьте, включен ли он: **Настройки** > **Жесты** > **Навигация в системе** > **Обвести и найти**.

Голосовой поиск

Вам необязательно покидать текущее приложение для поиска нужной информации.

Для поиска с любого экрана:

1. Произнесите «О'кей, Google» или «Привет, Google». (Убедитесь, что вы настроили фразу запуска.)

   Или проведите пальцем по диагонали из любого нижнего угла экрана.
2. Сообщите помощнику, что вы ищете. Например, для поиска ресторана поблизости можно сказать «Найти [название ресторана].»
3. Ниже под результатами поиска можно выбрать сопутствующие действия: совершить вызов, получить указания по направлению, прочитать обзоры и многое другое.

Если возникли проблемы в работе приложения Gemini, ознакомьтесь с информацией о поддержке компании Google.

Поиск с помощью строки поиска Google



Ввод слов для поиска

1. Коснитесь пустой области в строке поиска.
2. Начните вводить ключевое слово.

   В процессе ввода текста появятся предлагаемые подсказки.
3. Коснитесь подсказки для поиска по ней.

Использование голосового поиска

Коснитесь для вызова Gemini. Узнать больше.

Использование камеры для поиска информации

Коснитесь , затем следуйте инструкциям на экране.

Использование камеры для поиска информации

Можно использовать Google Объектив с камерой для:

- **Поиска информации об объектах вокруг вас.** Узнавайте о товарах, достопримечательностях и зданиях, растениях и животных, книгах и изобразительных искусствах.
- **Сканировать штрих-коды и QR-коды:** ищите соответствующую информацию, открывайте веб-сайты для покупок товаров.
- **Оцифровки реального текста.** Копируйте текст для вставки в другое приложение, переводите его, сохраняйте информацию о визитных карточках в Контакты, создавайте календарные события при сканировании дат на постерах или рекламных щитах.

Чтобы воспользоваться Google Объектив, выполните следующие действия:

1. На главном экране в поисковом виджете коснитесь .

   Либо откройте приложение Камера и коснитесь на экране видоискателя.

2. Наведите объектив на предмет, о котором вы хотите узнать, и коснитесь .
3. Коснитесь предмета, о котором вы хотите узнать больше.

   Если это текст, коснитесь его, чтобы выбрать, и используйте , чтобы выбрать больше.

4. В списке результатов:
   - Просмотрите результаты, затем коснитесь элемента, чтобы просмотреть его или выполнить предложенное действие.
   - Чтобы обрезать область поиска для получения более точных результатов, отрегулируйте углы кадра.

Google Объектив можно также использовать на фотографиях и скриншотах. Откройте фотографию или скриншот в приложении Фото, затем коснитесь > Google Объектив.

Для получения дополнительной информации ознакомьтесь со справкой Google.

Удаление истории поиска в Google

Чтобы узнать, как это сделать, ознакомьтесь со справкой Google.

Использование другой поисковой системы (не Google)

Использования другой поисковой системы (не Google):

1. В магазине приложений Play Маркет введите «поисковая система» в строке поиска и установите любое из приложений на телефон.
2. Откройте это приложение для поиска.

3. Дополнительно:
    - Удалите виджет поиска Google с главного экрана. Если вы не можете его удалить, используйте другую программу запуска главного экрана, которая не содержит виджет.
    - Установите браузер, чтобы заменить Chrome, и сделайте его браузером по умолчанию.
    - Отключите сбор данных Google.

Поиск по телефону

Поиск своего номера телефона

1. Откройте **Настройки**.
2. Коснитесь **Об устройстве** > **Об устройстве** > **Номер телефона · SIM** или **Номер телефона · eSIM**.

Поиск приложения

1. Проведите пальцем вверх от нижнего края главного экрана.
2. Коснитесь **Поиск**.
3. Введите название приложения.
4. Если приложение есть на телефоне, коснитесь его значка, чтобы открыть.

   Если приложения на телефоне нет, коснитесь **Поиск других приложений**, чтобы перейти в Play Маркет и установить его одним касанием.

Поиск настройки

1. Откройте **Настройки**.
2. В верхней части Настройки коснитесь .
3. Введите поисковый запрос и коснитесь на клавиатуре.
4. В списке результатов поиска коснитесь настройки, чтобы открыть ее.

Поиск фотографий, видео и файлов

Для поиска фотографий и видео на телефоне используйте приложение Фото.

Для поиска загруженных файлов используйте приложение Файлы.

Просмотр веб-сайтов

Для доступа к сети интернет телефон можно подключить к сотовой сети вашего оператора связи или сети Wi-Fi. Чтобы сократить расходы на передачу данных по сотовой сети, используйте подключение к сети Wi-Fi.

Просмотр с помощью Chrome

Посещение веб-сайтов и создание закладок

1. Откройте приложение Chrome.
2. Перейдите на выбранный веб-сайт касанием панели в верхнем углу окна и вводом интернет-адреса.
3. На веб-странице:
   - Для ее добавления в закладки коснитесь > ☆.

     Или коснитесь > **Создание ярлыка**, чтобы добавить ярлык на главный экран.
   - Чтобы выполнить поиск текста на этой странице, коснитесь > **Найти на странице**.
   - Коснитесь ссылки, чтобы открыть ее.
   - Чтобы просмотреть варианты для открытия ссылки в новой вкладке, ее копирования или обмена, коснитесь и удерживайте ссылку.
   - Чтобы распечатать страницу, коснитесь > **Отправить** > **Печать**. Если принтер не отображается в списке, настройте службу печати.
4. Для возврата на предыдущую страницу коснитесь ◀.

Для получения дополнительной информации о просмотре и управлении закладками ознакомьтесь со справкой Google.

Открытие и переключение вкладок

В приложении Chrome:

- Чтобы переключиться между вкладками, коснитесь 3.
- Чтобы открыть новую вкладку, коснитесь 3, затем коснитесь +.

Удаление истории браузера

1. Откройте приложение Chrome.
2. Коснитесь > **История**.
3. Коснитесь **Очистить историю**.

   Для получения дополнительной информации ознакомьтесь со справкой Google.

Также можно просмотреть и удалить историю поиска.

Изменение браузера по умолчанию

Можно скачать другие браузеры из магазина Play Маркет. После установки его можно сделать браузером по умолчанию.

1. Откройте **Настройки** > **Приложения**.
2. Коснитесь **Приложения по умолчанию** > **Браузер**.
3. Коснитесь приложения, которое вы хотите использовать.

SMS- и MMS-сообщения

Текстовые сообщения — SMS

SMS (Short Message Service) содержат только текст. Вы можете отправить сообщение длиной до 160 знаков. Если знаков будет больше, сообщение будет отправлено в виде нескольких SMS.

Одно SMS можно послать нескольким контактам, и ответы придут в разные цепочки сообщений (за исключением случаев, когда вы или получатели включили групповой обмен сообщениями).

SMS-сообщения включены в тарифные планы большинства сотовых операторов; для обмена SMS-сообщениями не используется передача данных по сотовой сети.

Мультимедийные сообщения — MMS

MMS (Multimedia Messaging Service) сообщения могут включать неограниченный объем текста, а также фото, слайд-шоу, видео или звуковой файл.

Одно MMS-сообщение можно одновременно послать нескольким контактам, используя групповой обмен сообщениями. Ответы доставляются в цепочки групповых разговоров каждому абоненту группы.

Для обмена MMS-сообщениями используется передача данных по сотовой сети, поэтому для их отправки необходимо, чтобы функция передачи данных входила в тарифный план, либо оплачивать переданные данные по мере отправки.

Сообщения в группе

С помощью функции группового обмена сообщениями можно одновременно общаться с несколькими получателями. Все ответы доставляются всем получателям в цепочке группового разговора.

Хотя вы отправляете одно сообщение нескольким абонентам, плата взимается за каждое отправленное сообщение. Групповой обмен сообщениями:

- Преобразует SMS-сообщения нескольким получателям в MMS для получения теми участниками, у которых поддерживается этот тип сообщений
- Доступна только для MMS-сообщений

Примечание: Получатели, которые не могут принимать MMS, получают SMS-сообщения. При наличии во вложении медиафайлов, они получают ссылку для скачивания вложения по Wi-Fi (если такая возможность предусмотрена оператором). Ответное сообщение отправляется в отдельной цепочке сообщений только отправителю.

Если вы не хотите получать ответы в групповых чатах, можно выключить групповой обмен сообщениями в приложении Сообщения.

Чтение и отправка сообщений

Обращение с сообщениями

С помощью приложения Сообщения можно отправлять и получать текстовые сообщения.

Чтение/ответ на сообщения

При получении текстового сообщения в приложении Сообщения в строке состояния отображается значок .

1. Потяните вниз строку состояния и коснитесь .
2. Чтобы ответить, введите текст в текстовое поле и коснитесь .
3. Дополнительно:
   - Коснитесь фотографии или файла во вложении, чтобы открыть их.
   - Чтобы сохранить вложение, коснитесь и удерживайте его, затем коснитесь > **Сохранить**.
   - Если сообщение является важным, добавьте его в Избранное, чтобы вы смогли найти его позже.
   - Если сообщение отправлено с неизвестного номера, создайте новый контакт.

Советы по входящим сообщениям:

- Вы можете управлять уведомлениями о текстовых сообщениях — изменить звук или включить/выключить их.
- Если вы не хотите конвертации многопользовательских сообщений SMS в сообщения MMS и хотите, чтобы ответы отсылались в отдельные цепочки сообщений лично вам, отключите групповую рассылку.
- Вы можете скрыть информацию в уведомлениях, отображаемых на экране блокировки, чтобы обеспечить конфиденциальность ваших данных.

Отправка сообщения

1. Откройте приложение Сообщения .
2. Коснитесь .
3. Укажите получателей, а затем введите текст сообщения.
4. Дополнительно:
   - Чтобы добавить вложение, коснитесь или .
   - Чтобы добавить смайлик или другой значок, коснитесь на экранной клавиатуре.
   - Если вы используете две SIM-карты и хотите переключиться на другую, чтобы отправить сообщение, коснитесь и выберите SIM-карту.
5. Коснитесь .

Советы по отправке сообщений:

- Чтобы написать сообщение лучшему другу или подруге одним касанием с главного экрана, добавьте ярлык задачи. Нажмите и удерживайте и перетащите на главный экран.
- Чтобы изменить текст ответного сообщения на входящие вызовы, откройте приложение Телефон и коснитесь > **Настройки** > **Быстрые ответы**.

Управление черновиками

Когда вы начинаете отвечать на SMS-сообщение или создавать новое, сообщение сохраняется в списке сообщений в качестве черновика, пока вы его не отправите или не удалите.

1. Откройте список сообщений и коснитесь цепочки сообщений, отмеченной значком **Черновик**.
2. Выполните одно из следующих действий:
   - Создайте сообщение и коснитесь .
   - Чтобы удалить черновик, удалите символы в текстовом поле.

Пересылка сообщения

1. Откройте цепочку сообщений в **Сообщения**.
2. Коснитесь и удерживайте сообщение.
3. Коснитесь > **Переслать**.

Копирование текста из сообщения

1. Откройте цепочку сообщений в **Сообщения**.
2. Коснитесь и удерживайте сообщение.
3. Коснитесь .

Вставьте текст в любое необходимое сообщение, например в другой текст или сообщение электронной почты, которое вы создаете.

Обращение с вложениями

Ваши SMS-сообщения могут включать фотографии, голосовые сообщения и видео в качестве вложений.

Добавление вложений

1. В приложении Сообщения ответьте или напишите новое сообщение.

2. Выполните одно из следующих действий:
   - Коснитесь и удерживайте , чтобы начать запись голосового сообщения. По завершении поднимите палец.
   - Коснитесь , чтобы вложить фотографию или видео, или сделайте новый снимок. Коснитесь , чтобы развернуть видоискатель на весь экран, а затем переключиться на камеру для селфи или снять видео.
   - Коснитесь для добавления других типов вложений (эмодзи, GIF, ваше местоположение, контакты).
3. Коснитесь .

Если у вас возникли проблемы с прикреплением файлов, проверьте, что:

- Мобильный Интернет включен.
- Ваш тарифный план мобильного Интернета поддерживает MMS (мультимедийные сообщения).

Сохранение полученного вложения

Коснитесь вложения в сообщении, затем нажмите > **Сохранить**. Либо коснитесь вложения, чтобы открыть его, и найдите пункт сохранения.

Если фото или видео из вложения не будет сохранено на телефоне, оно будет сохранено только в сообщении. Поэтому, если вы удаляете это сообщение, вложение будет также удалено. (Вы также можете попробовать восстановить недавно удаленные сообщения).

Просмотр сохраненных вложений

Для просмотра фотографий или видео откройте приложение Фото и коснитесь **Подборки**.

Для просмотра других вложений откройте приложение Файлы.

Управление и удаление сообщений

Мониторинг важных сообщений

Чтобы обеспечить доступ к важным сообщениям и диалогам в приложении Сообщения, выполните следующие действия:

Вы можете закрепить до 3 диалогов, чтобы при открытии приложения эти группы сообщений были на самом верху.

Добавьте в Избранное сообщения, которые вы хотите найти позже.

Закрепление/открепление диалогов

Чтобы закрепить диалог:

1. Откройте приложение Сообщения.
2. В списке диалогов коснитесь и удерживайте нужный диалог.
3. Коснитесь .

Что открепить диалог, коснитесь и удерживайте его, затем коснитесь .

Добавление сообщений в Избранное

1. Откройте диалог, в котором содержится сообщение, которое вы хотите добавить в Избранное.
2. Коснитесь и удерживайте сообщение.
3. Коснитесь .

Чтобы удалить сообщение из Избранного, коснитесь .

Поиск избранных сообщений

Чтобы найти все избранные сообщения во всех диалогах, перейдите в начало списка диалогов и коснитесь > **Помеченные**.

Чтобы найти все избранные сообщения в определенном диалоге, откройте диалог и коснитесь > **Помеченные**.

Удаление или архивация сообщений

Если вы удаляете сообщение, все прикрепленные фото и видео удаляются автоматически. Если вложенные файлы вам нужны, сохраните их перед удалением сообщения.

- Чтобы удалить отдельное сообщение, откройте цепочку сообщений, коснитесь и удерживайте нужное сообщение, затем коснитесь .
- Чтобы удалить или архивировать все сообщения в цепочке, коснитесь и удерживайте цепочку, затем коснитесь для удаления или для архивации.
- Чтобы удалить или архивировать несколько диалогов, коснитесь и удерживайте первый диалог, затем выберите остальные диалоги и коснитесь или .

- Чтобы просмотреть архивированные сообщения, коснитесь значка вашего профиля > **Архив**.

Управление уведомлениями для SMS сообщений

Следуйте приведенным ниже инструкциям, чтобы изменить все уведомления от приложения по обмену сообщениями. Однако если вы хотите отключить уведомления только в определенные часы или от определенных людей, используйте режим Не беспокоить.

Если вы используете приложение Сообщения

1. Откройте приложение Сообщения.
2. Коснитесь значка своего профиля и **Настройки Сообщений**.
3. Если вы пользуетесь двумя SIM-картами, коснитесь **Общие**.
4. Коснитесь **Уведомления** и:
   - Включение или выключение уведомлений
   - Изменение звука
   - Включение или выключение вибрации

Если вы используете другое приложение для обмена сообщениями

1. Коснитесь значка нужного приложения и удерживайте его.
2. Коснитесь **О приложении** > **Уведомления**.
3. Внесите изменения.

Запрос отчета о доставке сообщения

Чтобы убедиться, что сообщения были доставлены получателям, используйте отчеты о доставке.

1. Откройте приложение **Сообщения**.
2. Коснитесь значка своего профиля > **Настройки Сообщений**.
3. Если у вас модель с одной SIM, коснитесь **Дополнительные функции**.

   Если у вас модель с двумя SIM-картами, коснитесь одной из SIM.
4. Включите **Получать отчеты о доставке SMS**.

Включение/выключение группового обмена сообщениями

Групповой обмен сообщениями позволяет участникам разговора отвечать всем получателям в одной цепочке сообщений. Если вы не хотите конвертации SMS-рассылок в MMS, а хотите, чтобы сообщения рассылались только вам в отдельных диалогах, выключите групповой обмен сообщениями.

Данная функция доступна не во всех странах.

Чтобы отрегулировать настройки групповой рассылки:

1. В приложении Сообщения коснитесь значка своего профиля и **Настройки Сообщений**.

2. Если вы пользуетесь одной SIM-картой, коснитесь **Дополнительные функции**.

   Если вы пользуетесь двумя SIM-картами, коснитесь имени SIM-карты.

3. Коснитесь **Групповые сообщения** и выберите вариант.

Изменение приложения обмена сообщениями по умолчанию

Дополнительные приложения для обмена текстовыми сообщениями можно загрузить из магазина Play Маркет. После установки одного из таких приложений его можно сделать приложением для обмена сообщениями по умолчанию.

Чтобы выбрать другое приложение для отправки и получения тестовых (SMS) и мультимедийных (MMS) сообщений:

1. Откройте **Настройки** > **Приложения**.
2. Коснитесь значков **Приложения по умолчанию** > **SMS**.
3. Выберите необходимое приложение.

Изменение текста ответного сообщения на входящие вызовы

При поступлении вызова вы можете перетащить к для просмотра списка быстрых ответов, которые можно отправить вместо ответа на вызов.

Чтобы изменить эти быстрые ответы:

1. Коснитесь значка .
2. Коснитесь > **Настройки**.
3. Коснитесь значка **Быстрые ответы**.
4. Коснитесь одной из строк с текстом ответа, чтобы внести изменения.

Получение текстовых сообщений на компьютер

Настройка Подключение устройства

Если вы используете на телефоне приложение Сообщения, вы можете просматривать и отправлять текстовые сообщения на компьютере.

Выполните сопряжение компьютера и приложения Сообщения на телефоне, отсканировав QR-код:

- QR-код уникален для этого компьютера.
- Можно настроить несколько компьютеров, получив отдельные QR-коды, но активным может быть только один из них.

Чтобы настроить компьютер:

1. Убедитесь, что телефон и компьютер подключены к Интернету.
2. Откройте приложение Сообщения на своем телефоне, затем коснитесь значка своего профиля > **Подключение устройства**.
3. На компьютере зайдите на сайт https://messages.google.com/web.
4. Следуйте инструкциям на экране и отсканируйте QR-код на веб-странице с помощью телефона.

   После сопряжения вы увидите последние чаты в браузере компьютера.

Просмотр и отправка сообщений

Если у вас есть непрочитанные сообщения, вы увидите красное уведомление и количество непрочитанных сообщений на вкладке браузера на компьютере.

Для отправки сообщений с компьютера телефон должен быть включен и подключен к Интернету.

За сообщения, отправленные с компьютера, оператор взимает такую же плату, как за отправку сообщений с телефона.

Выйдите из Подключение устройства

Если функция Сообщения на компьютере не используется в течение 14 дней, будет выполнен автоматический выход из системы на этом компьютере по соображениям безопасности.

При использовании совместного или общедоступного компьютера выйдите из системы по завершении операции.

Чтобы выйти из системы с помощью телефона, выполните следующее:

1. Откройте приложение Сообщения.
2. Коснитесь значка своего профиля > **Подключение устройства**.
3. Выполните одно из следующих действий:
   - Коснитесь ✕ напротив компьютера, чтобы выйти из него.
   - Коснитесь **Отключить все устройства**.

Чтобы выйти из компьютера, в верхней части списка сообщений нажмите > **Отменить сопряжение**.

Чтение, отправка и управление сообщениями электронной почты

Чтение сообщений электронной почты

Если вы настроили электронную почту, вы начнете получать сообщения, как только синхронизируете аккаунт с телефоном. При получении уведомления о сообщении электронной почты в строке состояния отображается значок .

1. Чтобы открыть электронное письмо из уведомления, смахните строку состояния вниз и коснитесь уведомления:
   - При уведомлении об одном сообщении электронной почты это сообщение открывается сразу.
   - При уведомлении о нескольких сообщениях электронной почты открывается список сообщений; коснитесь сообщения, чтобы открыть его.

   Если вы закрыли уведомление и хотите просмотреть сообщение электронной почты позже, откройте приложение **Gmail**.
2. Выполните любые из следующих действий:
   - Чтобы просмотреть другие папки, коснитесь на экране списка сообщений электронной почты.
   - Вложения отображаются в конце сообщения электронной почты. Можно просмотреть или сохранить их.
   - Можно выполнять печать сообщений электронной почты из телефона.

Ответ/пересылка письма

1. Коснитесь , чтобы ответить отправителю. Или прокрутите до конца электронного сообщения и коснитесь , чтобы ответить всем получателям, или , чтобы переслать сообщение.
2. Введите текст сообщения.
3. Чтобы скопировать адрес электронной почты в поле "Кому", выберите .
4. Коснитесь .

Отправка нового сообщения

1. Откройте приложение **Gmail** и коснитесь **Написать**.

   Или нажмите и удерживайте , затем коснитесь **Написать**. (Если вы отправляете много сообщений электронной почты, добавьте ярлык задачи. Перетащите **Написать** на главный экран).
2. Укажите получателя и введите текст сообщения.
3. Чтобы скопировать адрес электронной почты в поле "Кому", выберите .
4. Коснитесь .

Добавление вложений к электронным письмам

1. В сообщении электронной почты, которое вы создаете, коснитесь > **Прикрепить файл**, чтобы добавить файл, сохраненный на телефоне, или прикрепить файл, сохраненный в Диск.
2. Перейдите к нужному файлу и коснитесь его, чтобы добавить к сообщению электронной почты. Вложение появится в нижней части сообщения электронной почты.

Поиск электронных писем

Когда вы открываете приложение Gmail, вы видите папку Входящие.

Чтобы посмотреть отправленные, недавно удаленные сообщения, черновики и другие категорий писем, коснитесь .

Для поиска сообщений электронной почты в верхней части списка сообщений введите ключевые слова для поиска, например тему или имя отправителя.

Удаление сообщений

Чтобы удалить открытое письмо, коснитесь .

Чтобы удалить открытый черновик письма, коснитесь > **Не сохранять**.

Чтобы удалить сразу несколько сообщений электронной почты, перейдите в список сообщений электронной почты, коснитесь и удерживайте первое сообщение, затем коснитесь остальных сообщений, чтобы выбрать их, и коснитесь .

Чтобы удалить большое количество электронных писем, войдите в аккаунт электронной почты на компьютере и обратитесь к справке поставщика службы электронной почты для получения дополнительной информации.

Советы:

- Чтобы удалить вложения, сохраненные из сообщений электронной почты, используйте приложение Файлы.
- Можно также удалить аккаунт электронной почты на телефоне.

Дополнительная информация

Если возникли проблемы в работе приложения Gmail, ознакомьтесь с информацией о поддержке компании Google.

Для получения сведений об управлении электронной почтой от других поставщиков войдите в ваш аккаунт электронной почты на компьютере и найдите инструкции поставщика.

Просмотр вложений сообщений электронной почты

Просмотр вложений

Вложения отображаются в конце сообщения электронной почты.

Чтобы просмотреть или воспроизвести файл вложения, коснитесь его.

Если вы видите в сообщении тип вложения, который вы не можете открыть, поищите в Play Маркет нужный тип файла, затем нажмите скачать приложение. Существуют бесплатные приложения для открытия большинства типов файлов.

Сохранение вложений из электронного письма

Для сохранения вложения из сообщения электронной почты коснитесь на вложении, чтобы скачать и сохранить файл на телефон, или коснитесь , чтобы сохранить файл в приложении Диск.

Чтобы просмотреть вложения позже, откройте приложение **Файлы**(откройте Download) или **Диск**.

Удаление вложений, сохраненных из электронного письма

1. Откройте приложение **Файлы**.
2. Коснитесь **Скачанные файлы**.
3. Выполните одно из следующих действий:
   - Чтобы выбрать один файл, коснитесь и удерживайте его.
   - Чтобы выбрать несколько файлов, коснитесь и удерживайте первый файл, затем коснитесь других файлов.
4. Коснитесь .

Предотвращение предварительного просмотра вложений

Вложенные фото и видео отображаются в виде миниатюр для предварительного просмотра.

Для отображения стандартной миниатюры до открытия файла, а не предварительного просмотра, выполните следующие действия:

1. Откройте приложение **Gmail**.
2. Коснитесь > **Настройки**, а затем строки с именем аккаунта.
3. Коснитесь **Изображения** > **Спрашивать, нужно ли показать изображения**.

Просмотр входящих электронной почты с главного экрана

Для предварительного просмотра входящих сообщений, чтения писем электронной почты или создания сообщений добавьте виджет Gmail на главный экран.

Этот виджет позволяет:

- **Открывать сообщения.** Коснитесь сообщения.
- **Создать сообщение.** Коснитесь .
- **Видеть другие сообщения.** Прокрутите список вниз.
- **Откройте приложение.** Коснитесь названия папки в верхней части виджета.

Добавление подписи для электронных писем

Чтобы подпись вставлялась в конец отправляемых текстовых сообщений автоматически:

1. Откройте приложение **Gmail**.
2. Коснитесь ☰ > **Настройки**.
3. Выберите аккаунт.
4. Коснитесь элементов **Мобильная подпись** и и отредактируйте текст, который будет отображаться в конце каждого электронного письма.

Управление уведомлениями электронной почты

Отображение уведомлений о получении сообщений электронной почты можно отключать.

1. Коснитесь и удерживайте .
2. Коснитесь > **Уведомления**.
3. Измените настройки уведомлений.

Совет: Чтобы звук уведомлений был отключен в указанный промежуток времени, используйте функцию Не беспокоить.

Сведения о календаре

Следите за расписанием предстоящих событий календаря и получайте автоматические напоминания на телефоне. Календари Google позволяют сохранять все события в одном месте, защищая информацию и позволяя синхронизировать и получать к ней доступ при входе в учетную запись с любого устройства или компьютера, имеющего доступ к сети интернет.

Доступны следующие возможности:

- Просмотр существующих событий.
- Создание новых событий.
- Управление уведомлениями событий.

Календарь может автоматически создавать новые события на основе информации входящих сообщений Gmail. Например, если вы заказали столик в ресторане или забронировали билет на самолет, эти события автоматически отобразятся в календаре и вам не придется их добавлять.

Если у вас несколько календарей, привязанных к одному аккаунту Google, или несколько аккаунтов Google на телефоне, вы можете определить, какие именно события будут синхронизироваться с телефоном.

Поиск событий календаря

Открытие мероприятий в календаре

В строке состояния отобразится значок , оповещающий о предстоящих событиях. Для просмотра подробной информации о событии в календаре потяните вниз строку состояния и коснитесь уведомления.

Чтобы посмотреть список предстоящих событий, откройте приложение Календарь .

Совет: Чтобы иметь обзор предстоящих мероприятий на главном экране, добавьте Календарь виджет.

Использование календаря

Режим просмотра по месяцам:

1. Коснитесь названия месяца.
2. Коснитесь даты для перехода и просмотра событий.

Чтобы изменить режим просмотра:

1. В календаре коснитесь .
2. Коснитесь **Расписание**, **День**, **3 дня**, **Неделя** или **Месяц**. Данный режим просмотра останется по умолчанию до внесения изменений.

В этом режиме просмотра вы можете:

- **Читать или редактировать информацию о событии.** Коснитесь события, чтобы его открыть, и коснитесь для редактирования.
- **Добавлять новые события.** Коснитесь .
- **Выполнять поиск.** Коснитесь .

Создание и управление событиями

Создание мероприятий в календаре

При создании события вам будут предложены названия события, местоположения, люди и т.д. Иногда эти предложения основаны на персональных данных связанной учетной записи Google и прежних событиях.

1. Откройте приложение Календарь, затем коснитесь + и **Мероприятие**.
2. Если у вас несколько аккаунтов, коснитесь аккаунта для нужного вам календаря.
3. Укажите время начала мероприятия и другие сведения.
4. Чтобы отправить напоминание в строку состояния, коснитесь **Добавить мелодию** и выберите, за какой промежуток времени до события вы хотите получить уведомление.
5. Коснитесь **Сохранить**.

Редактирование или удаление мероприятий в календаре

1. Чтобы открыть событие, коснитесь его.
2. Выполните следующие действия:
   - Чтобы редактировать его, коснитесь .
   - Чтобы удалить его, выберите > **Удалить**.

Управление отображением событий

Чтобы временно скрыть события календаря аккаунта Google, в постоянном отображении которых нет потребности:

1. Откройте приложение Календарь и коснитесь .
2. Под именем аккаунта коснитесь **Мероприятия**, чтобы снять флажок. Если в данном аккаунте несколько календарей, коснитесь имени календаря, чтобы скрыть связанные с ним события.

> **Совет:** Даже если вы скрываете события, календарь по-прежнему синхронизирует их с аккаунтом Google. Чтобы отключить автоматическую синхронизацию с календарем аккаунта, на главном экране откройте **Настройки** > **Пароли, ключи доступа и аккаунты**.

Чтобы исключить автоматически сгенерированные события, создаваемые из данных Gmail (например, бронирование билетов на самолет или заказ столика в ресторане):

1. Откройте приложение Календарь.
2. Коснитесь , затем коснитесь **Настройки** > **Мероприятия из Gmail**.
3. Под именем аккаунта выключите **Показывать мероприятия из Gmail** .

Чтобы узнать больше, откройте Календарь и коснитесь > **Справка/отзыв**.

Управление уведомлениями событий календаря

1. Коснитесь значка приложения и удерживайте его.
2. Коснитесь > **Уведомления**.
3. Измените настройки уведомлений.

Если вы назначили определенный сигнал для уведомления, но звук телефона выключен, сигнал воспроизводиться не будет.

Совет: Чтобы звук уведомлений был отключен в указанный промежуток времени, используйте функцию Не беспокоить.

Передача фото и видео

По беспроводному соединению можно передавать один, несколько или все файлы из любого режима просмотра приложения Фото. Файлы можно отправить с помощью сообщения электронной почты или в качестве вложения в SMS/MMS сообщение, с помощью облачного хранилища или технологий передачи данных между устройствами, таких как технология Bluetooth.

Помимо беспроводных способов передачи данных можно копировать фото на компьютер с помощью USB-соединения. Или перемещать фото с внутренней памяти телефона на SD-карту.

Чтобы передать данные по беспроводному соединению:

1. Откройте приложение Фото .
2. Перейдите к миниатюре файла, который вы хотите отправить.
3. Выберите файл, который необходимо отправить:
   - Чтобы выбрать один файл, коснитесь и удерживайте его миниатюру.
   - Чтобы выбрать несколько файлов, нажмите и удерживайте миниатюру первого файла, затем коснитесь миниатюр других файлов.

   Совет: Чтобы отменить выбор всех элементов, коснитесь ✕ в верхней части экрана рядом с количеством выбранных элементов.
4. Коснитесь и выберите способ отправки.

Загрузка фото и видео

Автоматическое резервное копирование

1. Откройте приложение Фото.
2. Коснитесь значка своего профиля.
3. Коснитесь и **Включить**.

   Настройки резервного копирования можно изменить в любое время.

Регулировка настроек резервного копирования

Настройка параметров автоматического резервного копирования:

1. Откройте приложение Фото.
2. Коснитесь значка своего профиля, затем коснитесь **Настройки Google Фото** > **Резервное копирование**.
3. Измените параметры при необходимости:
   - Чтобы выбрать высокое качество или оригинальный размер для загружаемых файлов, коснитесь **Качество облачных копий**.
   - Чтобы выполнить резервное копирование элементов в Download, Screenshots и папках сторонних приложений, коснитесь **Резервное копирование папок на устройстве**.
   - Чтобы выполнить резервное копирование по мобильному Интернету, коснитесь **Мобильный трафик**, затем настройте параметры для фотографий, видео и роуминга.

Резервное копирование вручную

1. Откройте приложение Фото.
2. Откройте фото или видео.
3. На фото или видео коснитесь. (Проведите пальцем вверх, если вы не видите.)

Просмотр фотографий и видео, для которых есть резервные копии

На телефоне откройте приложение Фото.

На компьютере войдите в аккаунт на сайте photos.google.com.

Управление памятью

1. Откройте приложение Фото.
2. Коснитесь значка своего профиля > **Настройки Google Фото** > **Резервное копирование**.
3. Коснитесь **Управление хранилищем**.

4. Узнайте, сколько ГБ хранилища уже использовано и на сколько приблизительно ещё хватит места в вашем хранилище. Если у вас осталось мало места в хранилище, следуйте инструкциям на экране, чтобы освободить место.
5. Обзор и удаление рекомендованных фотографий:
   a. В разделе **далите ненужные файлы** коснитесь категории (например, большие фото и видео, смазанные фото, скриншоты).
   b. Для удаления нажмите и удерживайте элемент, затем выберите остальные элементы.
   c. Коснитесь .

Дополнительная справка

Для получения дополнительной информации ознакомьтесь со справкой Google.

Установка будильника

Установка будильника при помощи сенсорного экрана

1. Проведите пальцем вниз дважды, чтобы открыть быстрые настройки, а затем проведите пальцем вправо и коснитесь .
2. Настройка сигналов будильника:
   - Чтобы установить новое время будильника, коснитесь .
   - Чтобы использовать уже настроенный будильник, включите его.
   - Чтобы изменить сигнал будильника, время или описание, коснитесь .
3. Для управления общими настройками будильника (например, громкость сигнала будильника и интервал повтора сигнала) коснитесь > **Настройки**.

Совет: Для срабатывания будильника телефон должен быть включен.

Установка будильника при помощи голосового управления

1. Если функция Voice Match настроена, произнесите «Окей, Google» или коснитесь на виджете «Поиск Google».



2. После соответствующего сообщения произнесите команду. Например, «Установить будильник на 19:45, описание: включить стирку» или «Разбудить меня в 7 часов утра завтра.»

   Телефон устанавливает будильник и выдает подтверждение.

Если будильник установлен

В строке состояния появится значок .

Чтобы выполнить настройку, проведите пальцем вниз дважды и откройте быстрые настройки, затем проведите пальцем вправо и коснитесь .

Удаление будильника

1. Откройте приложение **Часы**.
2. Коснитесь
3. Коснитесь > .

Использование таймера или секундомера

Использование таймеров

Вы можете настроить несколько таймеров отсчета времени с разными названиями:

1. В приложении Часы коснитесь , чтобы открыть вкладку «Таймер».
2. Введите время, до которого будет вестись отсчет.
3. Коснитесь .
4. Выполните следующие действия:
   - Чтобы приостановить отсчет, коснитесь .
   - Чтобы создать название для таймера, коснитесь текущего названия и измените его (полезно при использовании нескольких таймеров).
   - Чтобы добавить к отсчету минуту, коснитесь **+ 1:00**.
   - Чтобы сбросить таймер до изначального времени, коснитесь .
   - Чтобы добавить таймер, коснитесь .
   - Чтобы удалить таймер, коснитесь .
   - Чтобы изменить мелодию будильника, коснитесь > **Настройки** > **Сигнал таймера**.
   - Если вы вышли из приложения, проведите пальцем вниз по строке состояния, чтобы вернуться и просмотреть уведомления таймера и оставшееся время. Коснитесь уведомления, чтобы открыть таймер.

Совет: Если вы часто используете таймер, добавьте ярлык задачи. Нажмите и удерживайте , затем перетащите **Установить таймер** на главный экран.

Использование секундомера

Измеряйте время.

1. В приложении Часы коснитесь , чтобы открыть вкладку «Секундомер».
2. Коснитесь .
3. Выполните следующие действия:
   - Чтобы приостановить отсчет, коснитесь .
   - Чтобы записать круги (или повторения) при запущенном секундомере, коснитесь .
   - Чтобы сбросить время до нуля, коснитесь .
   - Если вы вышли из приложения, проведите пальцем вниз по строке состояния и коснитесь значка, чтобы вернуться. Коснитесь уведомления, чтобы открыть секундомер.

Совет: Если вы часто используете таймер и секундомер, добавьте ярлык задачи. Коснитесь и удерживайте , а затем перетащите **Старт** на главный экран.

Установка даты и времени

Изменение формата времени

1. Откройте **Настройки** > **Система** > **Дата и время**.
2. Для изменения отображения времени:
   - Чтобы использовать 24-часовой формат отображения времени, как например «13:00», включите **Региональные настройки по умолчанию** и включите **24-часовой формат**.
   - Чтобы использовать формат времени текущего местоположения, включите **Региональные настройки по умолчанию**.
   - Чтобы использовать 12-часовой формат, выключите **Региональные настройки по умолчанию** и **24-часовой формат**.

Автоматическая установка даты и времени

1. Откройте **Настройки** > **Система** > **Дата и время**.
2. Включите **Настраивать время автоматически** и **Использовать часовой пояс сети**.

На телефоне автоматически синхронизируется местное время (по данным мобильной сети). Местное время используется для будильников и отображается на экране блокировки и в других приложениях.

Установка даты и времени вручную

1. Откройте **Настройки** > **Система** > **Дата и время**.
2. Выключите **Настраивать время автоматически**.
3. Чтобы внести изменения коснитесь **Дата** и **Время**.

Переключение часовых поясов

1. Откройте **Настройки** > **Система** > **Дата и время**.
2. Выключите **Использовать часовой пояс сети**.
3. Коснитесь **Часовой пояс**.
4. Выберите региональный часовой пояс (который применяется к текущему времени).

Отображение нескольких часовых поясов

Можно просматривать несколько часовых поясов в приложении Часы для согласования планов с друзьями и коллегами в других городах, или чтобы оставаться на связи с семьей во время командировок.

1. Откройте приложение **Часы** и коснитесь .
2. Чтобы добавить часовой пояс, коснитесь , затем выберите города в часовом поясе, время в который требуется отображать.

Отображение времени домашнего региона

Во время поездок можно посмотреть время домашнего региона в приложении Часы.

1. Откройте приложение **Часы** и коснитесь .
2. Коснитесь > **Настройки**.
3. Включите **Часовой пояс сети** .

Добавление контактов

Автоматическое добавление контактов

При добавлении аккаунта на телефон контакты с этого аккаунта автоматически появятся на вашем телефоне.

Добавление контакта с помощью приложения Контакты

1. Откройте приложение Контакты .
2. Коснитесь .
3. Если вы используете несколько аккаунтов, то аккаунт, который будет синхронизирован с новым контактом, появится сверху. Для смены аккаунта коснитесь .
4. Коснитесь текстового окна, чтобы ввести имя и описание. Введите те данные, которые хотите сохранить.

   Советы:

   - Для добавления фото коснитесь . Выберите сохраненное фото или сделайте снимок, а затем обрежьте его.
   - Для входящих вызовов от этого контакта можно установить пользовательскую мелодию звонка.
   - Если у вас несколько аккаунтов на телефоне, и вы хотите изменить аккаунт по умолчанию для новых контактов, в приложении Контакты коснитесь значка вашего профиля > > **Аккаунт для новых контактов**.
5. Коснитесь **Сохранить**.

Добавление контакта из текстового сообщения

Можно легко создать новый контакт или добавить новый номер для существующего контакта из текстового сообщения от неизвестного номера.

1. Откройте приложение Сообщения .
2. В списке сообщений коснитесь и удерживайте номер, а затем коснитесь > **Добавить контакт**.
3. Выберите, где сохранить контакт.
4. Выполните одно из следующих действий:
   - Чтобы добавить новый контакт, внесите столько информации о нем, сколько вам нужно.
   - Либо добавьте номер к существующему контакту.
5. Коснитесь или **Сохранить**.

Другие способы добавления контактов

- Сохраните номер из списка недавних вызовов в качестве контакта.
- Попросите кого-нибудь отправить вам карточку контакта.

Редактирование и удаление контактов

Редактирование контактов

После создания контакта можно изменить имя, фотографию, а также другие данные контакта.

1. Откройте приложение Контакты .
2. Коснитесь имени абонента.
3. Измените параметры при необходимости:
   - Проведите по экрану вниз, затем коснитесь **Контактный рингтон**, чтобы назначить пользовательскую мелодию звонка.
   - Чтобы изменить информацию о контакте, коснитесь , затем коснитесь поля, чтобы ввести новые данные; коснитесь , чтобы изменить фото, или коснитесь > **Не сохранять**, чтобы отменить изменения.

Объединение контактов

Если у вас два контакта одного и того же человека, данные в них можно объединить (включая все адреса электронной почты и телефонные номера) в единую запись.

Автоматическое объединение контактов

1. Откройте приложение **Контакты** .
2. Коснитесь **Упорядочивание** > **Объединить и исправить**.
3. Коснитесь **Объединение контактов**.

   Если вы не видите этого параметра, контакты нельзя автоматически объединить.
4. Выберите параметры, чтобы объединить один или все дубликаты.

Удаление контактов

Контакты, созданные и сохраненные в памяти вашего телефона, могут быть удалены. Если контакт синхронизирован с аккаунтом в социальной сети, необходимо удалить этот контакт в аккаунте. К примеру, контакт из Facebook необходимо удалить в аккаунте Facebook. Или скрыть контакты Facebook на телефоне, отфильтровав список контактов.

Удаление одного контакта

1. Откройте приложение Контакты .
2. Коснитесь строки с именем абонента.
3. Коснитесь > **Удалить** и подтвердите удаление.

Удаление нескольких контактов

1. Откройте приложение Контакты .

2. В списке контактов коснитесь и удерживайте первый контакт.
3. Коснитесь других контактов, которые необходимо удалить.
4. Выберите .

Добавление контактов в избранное

Контакты, добавленные в избранное, появляются в верхней части списка в приложении Контакты и Телефон.

Чтобы добавить абонента в избранное:

1. Коснитесь значка контакта (фото или другого значка).
2. Коснитесь ☆.

Сортировка контактов

Сортировка контактов в приложении Контакты

1. Откройте приложение Контакты .
2. Коснитесь значка своего профиля > .
3. Настроенные опции:
   - Чтобы выполнить сортировку по имени или фамилии, коснитесь **Сортировка списка**.
   - Чтобы в списке сначала отображалось имя, а затем фамилия, коснитесь **Формат имени**.

Сортировка контактов в приложении Телефон

1. Откройте приложение Телефон .
2. Коснитесь и коснитесь **Настройки** > **Варианты отображения**.
3. Настроенные опции:
   - Чтобы выполнить сортировку по имени или фамилии, коснитесь **Сортировка списка**.
   - Чтобы в списке сначала отображалось имя, а затем фамилия, коснитесь **Формат имени**.

Фильтр списка отображаемых контактов

1. Откройте приложение Контакты .
2. В верхней части экрана коснитесь текущего вида и выберите другой:
   - **Все контакты** – для отображения контактов из всех добавленных аккаунтов
   - Один из добавленных аккаунтов для отображения контактов только из него
   - **Устройство** – для отображения только сохраненных на телефоне контактов

Отправка контактов

Способы отправки контактов

Один или все контакты можно передать на другой телефон в формате карточки контакта (.vcf).

Вы также можете отправить информацию о контакте как вложение в SMS/MMS сообщение.

Вы также можете просто поднести два телефона друг к другу и передать данные по соединению NFC.

Отправка одного или нескольких контактов

1. Откройте приложение Контакты .
2. Нажмите и удерживайте имя контакта, чтобы выбрать его, затем коснитесь других контактов, чтобы выбрать сразу несколько.
3. Коснитесь .
4. Выберите способ отправки.

Получение карточки контакта

1. Когда кто-то отправляет вам файл с информацией о контакте, на экране отображается уведомление о передаче файла. Коснитесь уведомления и примите передаваемый файл.
2. Коснитесь файла .vcf с информацией о контакте, чтобы открыть его и добавить новый контакт.

Ответ на вызовы

Ответ на входящий вызов

При получении телефонного вызова на экране Входящий вызов отображается информация определителя номера (АОН) вызывающего абонента. Если вызов пропущен, в строке состояния отображается значок .

Чтобы ответить на входящий вызов:

- На экране Входящий вызов коснитесь **Ответить**.
- На экране блокировки потяните значок вверх, чтобы ответить на голосовой вызов, или потяните значок/фотографию звонящего вверх, чтобы ответить на видеовызов.

Во время вызова вы можете использовать клавиатуру для ввода номера телефона или кода, разговаривать по громкой связи или с помощью подключенного устройства Bluetooth, добавлять других людей к совершаемому вызову. Узнать подробнее.

Совет: Номер последнего вызова можно сохранить в список контактов.

Автоответчик на гарнитуре

Не все операторы связи поддерживают эту функцию.

Вы можете настроить телефон на автоматический ответ на вызовы через 2, 5 или 10 секунд при использовании гарнитуры (проводной или Bluetooth).

1. Выберите .
2. Коснитесь значков > **Настройки**.
3. Выполните одно из следующих действий:
   - При использовании телефона с одной SIM коснитесь **Вызовы**.
   - Если в телефоне используются две SIM-карты, коснитесь **Аккаунты для звонков** и выберите нужную SIM.
4. Коснитесь **Автоприем при подключенной гарнитуре** и выберите отрезок времени.

Отклонение входящего вызова

Если вы не хотите разговаривать с вызывающим абонентом, вы можете:

- **Отправить вызов в голосовую почту.** На экране Входящий вызов коснитесь **Отклонить**. Либо на экране блокировки нажмите кнопку питания. Все вызовы с указанного номера могут быть автоматически отправлены на голосовую почту.
- **Ответить текстовым сообщением.** На экране блокировки коснитесь . Сообщения по умолчанию могут быть изменены.
- **Блокировать все вызовы с этого номера.**

Управление мелодиями звонка и уведомлений

Вы можете:

- **Быстро отключить звук входящего вызова,** нажав на клавишу уменьшения громкости на боковой панели телефона.
- **Указать промежуток времени, в течение которого звук вызовов и уведомлений должен быть отключен,** с помощью режима Не беспокоить.
- **Выбрать мелодии вызовов для отдельных контактов,** чтобы вы сразу могли понять, кто вам звонит.
- **Получать уведомлений о новых входящих вызовах, когда вы разговариваете по телефону,** настроив функцию ожидания вызова.
- **Задать количество тональных сигналов перед отправкой вызова в ящик голосовой почты.** Для этого наберите номер голосовой почты и следуйте инструкциям оператора.

Устранение неполадки

Если при входящем вызове на телефоне не воспроизводится мелодия звонка, проверьте, отображается ли ⛔ в строке состояния. Откройте быстрые настройки и отключите ⛔ Не беспокоить.

Мелодия звонка будет воспроизводиться при входящем вызове. Проверьте настройки, чтобы убедиться, что фильтрация вызовов на телефоне включена только в необходимое время.

Если у вас возникли другие проблемы, выполните действия по поиску и устранению неполадок.

Выполнение вызовов

Совершение вызова

1. Откройте приложение Телефон.
2. Коснитесь и введите номер.
3. Если вы ввели неправильный номер, коснитесь.
4. Коснитесь, чтобы позвонить по номеру.
5. Чтобы завершить разговор, коснитесь.

Другие способы совершения вызова

Вы можете совершать вызовы из:

- Приложение Телефон
- Приложение Контакты
- Приложение Gemini
- Другие приложения, в которых отображается информация о контактах. Где бы вы ни видели номер телефона, как правило, вы можете позвонить по этому номеру, просто прикоснувшись к нему.

Звонок по номеру последнего вызова

В приложении Телефон коснитесь > **Все**, затем коснитесь рядом с номером.

Совет: Номер последнего вызова можно сохранить в список контактов.

Вызов избранного контакта

В приложении Телефон коснитесь для отображения избранных контактов в верхней части экрана, затем коснитесь нужного контакта.

В приложении Контакты коснитесь контакта в верхней части списка.

Набор через поиск контакта

1. Откройте приложение Телефон или приложение Контакты.
2. Коснитесь **Поиск контактов** и начните набирать имя, чтобы выбрать контакт из предложенных. Затем:
   - Коснитесь напротив нужного контакта из предложенных, чтобы позвонить по указанному номеру.
   - Если номер не отображается, коснитесь предложенного контакта, чтобы открыть сведения, затем коснитесь, чтобы позвонить по указанному номеру.

Совет: Для совершения вызовов на часто набираемые номера с главного экрана одним касанием добавьте виджет Контакты.

Голосовой набор

Активируйте голосового помощника, произнесите «Вызов» или «Набрать» и добавьте что-либо из следующего:

- Номер телефона
- Имя контакта
- Название и город местной фирмы

Изменение приложения для вызовов по умолчанию

Дополнительные приложения телефона можно загрузить из магазина Play Маркет. После установки одного из таких приложений его можно сделать приложением телефона по умолчанию.

1. Откройте **Настройки** > **Приложения**.
2. Коснитесь **Приложения по умолчанию** > **Голосовые вызовы**.
3. Коснитесь приложения, которое вы хотите использовать.

Устранение неполадки

Если вы не можете совершать вызовы, попробуйте выполнить эти действия по поиску и устранению неполадок.

Во время вызова

Настройка звука во время вызова

Во время прослушивания можно выполнять следующие действия:

- **Регулировка громкости.** Для этого используются кнопки на боковой поверхности телефона.
- **Переключаться между двумя динамиками или подключенным устройством Bluetooth**. Коснитесь .
- **Использование сопряженного устройства Bluetooth.** Коснитесь , чтобы начать или завершить использование устройства.
- **Отключение звука микрофона.** Коснитесь . Вы будете слышать звонящего, а он вас нет.

Ввод номера

Коснитесь на экране вызова, чтобы воспользоваться цифровой клавиатурой.

Использование других приложений

Когда вы подносите телефон к уху, экран гаснет, чтобы избежать случайных касаний. Чтобы включить экран, отодвиньте телефон от уха или нажмите кнопку питания.

Чтобы скрыть вызов и использовать другие приложения, проведите вверх от нижней части экрана.

Чтобы вернуться к экрану вызова, проведите вниз по строке состояния и коснитесь **Текущий вызов**.

Ответ на вызов по второй линии

Если включена функция ожидания вызова, вы можете ответить на новый входящий вызов. Коснитесь **Удержать и ответить голосом**. Первый вызов переводится в режим удержания.

Для переключения между вызовами коснитесь .

Для объединения вызовов коснитесь .

Запись вызовов

Приложение для записи вызовов не входит в список предуставленных приложений на телефоне. Запись вызовов доступна только на определенных телефона и для определенных операторов связи в странах и регионах, где поддерживается данная функция.

Запись разговора без согласия другой стороны является незаконной в большинстве стран. Перед записью вызова ознакомьтесь с законами вашей страны.

Завершение вызова

Коснитесь на экране вызова. Либо:

- Во всплывающем окне чата коснитесь **Завершить вызов**.

- Коснитесь **Завершить разговор** в уведомлении.

Совершение видеовызовов

Видеовызовы в приложении Meet

Приложение Meet позволяет совершать видеовызовы любому абоненту из списка ваших контактов, которые также используют Meet. Пользователи Android могут установить его из магазина Play Маркет, а пользователи iPhone могут скачать приложение из магазина App Store. Видеовызовы безопасны и недоступны для просмотра посторонним.

Чтобы начать, откройте приложение Meet и следуйте инструкциям на экране, чтобы настроить его. Для получения дополнительной информации коснитесь ⋮ > **Справка/отзыв**.

Установка приложения для видеовызовов

В Play Маркет есть множество приложений для видеовызовов на выбор (например, WhatsApp, Skype и др.).

1. Откройте приложение **Play Маркет**.
2. В поисковой строке введите «видеовызовы».
3. Скачайте нужное приложение.

Совершение конференц-вызовов

Выполнение конференц-вызова:

1. Позвоните первому абоненту.
2. Чтобы позвонить следующему пользователю:
   a. Коснитесь , затем коснитесь **Добавить вызов**.

      Первый вызов будет переведен на удержание.

   b. Введите номер.
   c. Коснитесь .
3. Чтобы присоединиться к вызовам после ответа второго абонента, коснитесь .

Совершение вызовов по сети Wi-Fi

О функции «Звонки по Wi-Fi»

Некоторые операторы поддерживают звонки по Wi-Fi для совершения и приема звонков, отправки и получения текстовых сообщений из мест, где слабый сигнал сотовой связи или недоступен. Свяжитесь с вашим оператором, чтобы убедиться, что ваш телефон поддерживает звонки по Wi-Fi.

Звонки и текстовые сообщения по сети Wi-Fi используют существующий тарифный план сотовой связи даже в роуминге:

- Звонки и текстовые сообщения на номера в вашей стране оплачиваются так же, как и обычные вызовы по сотовой связи.
- Звонки и текстовые сообщения на международные номера оплачиваются по международным тарифам.

При подключении к сети Wi-Fi телефон автоматически переключается между сотовой сетью и сетью Wi-Fi для вызовов и текстовых сообщений в зависимости от уровня сигнала.

Включение и выключение функции "Звонки по Wi-Fi"

Если ваш оператор поддерживает звонки по Wi-Fi, необходимо включить эту функцию.

1. Откройте **Настройки** > **Сеть и Интернет** > **SIM-карта и мобильная сеть**.
2. Коснитесь названия SIM-карты.
3. Коснитесь **Звонки по Wi-Fi**.

   В зависимости от оператора функция **Звонки по Wi-Fi** может находиться в приложении Телефон в разделе > **Настройки** > **Аккаунты для звонков** > ваша SIM-карта > **Звонки по Wi-Fi**.

   Если вы не видите этот параметр, значит, ваш оператор связи не поддерживает эту функцию.
4. Включите или выключите .

Совершение звонка по Wi-Fi

1. Убедитесь, что:
   - Звонки по Wi-Fi включен.
   - Телефон подключен к сети Wi-Fi.
2. Совершите звонок как обычно.

В зависимости от оператора, в строке состояния, на кнопке начала и завершения вызова или на индикаторе состояния активного вызова отображается значок звонка по Wi-Fi, если звонок осуществляется по сети Wi-Fi.

Если вы не подключены к сети Wi-Fi, для совершения вызовов используется мобильная сеть оператора.

Если функция «Звонки по Wi-Fi» не работает

Если вы находитесь за пределами сети оператора и хотите использовать «Звонки по Wi-Fi» вместо роуминга в сети другого оператора, сделайте следующее:

1. Откройте **Настройки** > **Сеть и Интернет** > **SIM-карта и мобильная сеть**.
2. Если ваш телефон поддерживает использование двух SIM-карт, коснитесь SIM-карты, настроенной для звонков по Wi-Fi.
3. Коснитесь **Звонки по Wi-Fi**.
4. Установите предпочтение для роуминга и вызовов на Wi-Fi.

Другие причины, по которым «Звонки по Wi-Fi» могут не работать:

- Если ваш телефон находится в режиме полета, звонок по Wi-Fi будет прерван, когда вы потеряете соединение с сетью Wi-Fi.
- Во время международных путешествий некоторые операторы требуют включения функции Звонки по Wi-Fi перед выездом из страны проживания.
- В некоторых странах функция «Звонки по Wi-Fi» запрещена, а также некоторые операторы запрещают звонки по Wi-Fi в и из определенных стран. Для получения дополнительной информации обратитесь к своему оператору.

Использование АОН

Об АОН

При получении вызова АОН отображает номер на экране входящего вызова или экране блокировки, если вызывающий абонент не скрыл свою информацию.

Когда вы совершаете вызов, люди, которым вы звоните, увидят ваш номер, если они используют АОН.

В зависимости от услуг вашего оператора АОН также может следующее:

- Отображать ваше имя, когда вы совершаете вызов
- Отображать имя вызывающего абонента или название фирмы
- Зачитывать вслух имя / номер телефона вызывающего абонента
- Идентифицировать потенциальные спам-вызовы. Функция Google АОН и спам позволяет вам с легкостью блокировать их

Изменение информации для АОН

Для изменения информации о вас, которую люди будут видеть, когда вы им звоните, свяжитесь со своим оператором.

Голосовое произнесение идентификатора вызывающего абонента

Можно включить зачитывание вслух имени и номера телефона контакта:

- При каждом входящем вызове
- Только когда используется гарнитура
- Никогда

Для настройки выполните следующие действия.

1. Откройте приложение Телефон .
2. Коснитесь , затем коснитесь **Настройки** > **Диктор идентификатора абонента**.
3. Коснитесь **Объявление о том, кто звонит**, затем выберите, когда вы хотите слышать объявление.

   Чтобы отключить голосовое объявление, выберите **Никогда**.

Автоматическое определение и блокировка нежелательных входящих вызовов

Если номера нет в вашем списке контактов, Google может предоставить информацию о самом номере и предупредить об абонентах, которые могут распространять спам.

1. Откройте приложение Телефон .

2. Коснитесь ☰ > **Настройки** > **АОН и спам**.
3. Включите функцию **Показывать ИД абонента и спам**.
4. Чтобы отключить срабатывание мелодии звонка и уведомления от потенциальных спам-вызовов включите **Фильтровать спам-вызовы**.

   Вы не будете получать уведомления об этих вызовах, но они будут отображаться в журнале вызовов, и вы сможете проверить полученную голосовую почту.

Когда функция АОН и спам включена:

- Если при поступлении входящего вызова отображается сообщение «Предполагаемый спам-звонок» или «Спам», вы можете ответить на вызов или заблокировать номер и подать жалобу.
- Возможно, телефону потребуется отправлять информацию о ваших вызовах в Google.
- Эта функция не позволяет разрешать или запрещать отображение вашего номера при совершении вызовов.

Если вы не хотите, чтобы Google идентифицировал спам-вызовы, коснитесь 📞 > ☰ > **Настройки** > **АОН и спам** и отключите нажатием на переключатель.

Включение или отключение режима ожидания вызова

Если на ваш телефон поступает входящий вызов, когда вы разговариваете по телефону, он переадресовывается в ящик голосовой почты. Включите функцию ожидания вызова, если вместо этого вы хотите получать уведомления о новых входящих вызовах.

Примечание: В некоторых мобильных сетях управление функцией ожидания вызова автоматически осуществляется оператором связи. Если вы не можете найти данную функцию в своем телефоне, обратитесь к оператору связи для получения дополнительной информации.

Для включения режима ожидания вызова выполните следующие действия.

1. Откройте приложение Телефон .
2. Коснитесь , затем коснитесь **Настройки**.
3. Выполните одно из следующих действий:
   - При использовании телефона с одной SIM-картой коснитесь **Вызовы**.
   - Если в телефоне используются две SIM-карты, коснитесь **Аккаунты для звонков** и выберите SIM-карту.
4. Коснитесь **Дополнительные настройки**, затем включите **Параллельный вызов** .

Когда функция ожидания вызова включена, вы можете ответить на новый входящий вызов, переведя первый разговор в режим удержания. Коснитесь , чтобы объединить вызовы.

Для выключения режима ожидания вызова откройте **Дополнительные настройки** и выключите **Параллельный вызов** .

Блокировка вызовов и текстовых сообщений

Если вы не хотите принимать вызовы или сообщения от определенного номера телефона, вы можете заблокировать его. Когда с вами попытаются связаться с этого номера, ваш телефон автоматически отклонит вызов или сообщение.

Блокировка номеров

Чтобы заблокировать звонки и текстовые сообщения с номера, используйте специальное приложение.

В приложении Телефон

1. Нажмите и удерживайте вызов с номера, чтобы заблокировать его.
2. Коснитесь **Заблокировать/сообщить о спаме**.
3. Если вы не хотите отправлять Google жалобу на номер как на спам, снимите этот флажок.
4. Коснитесь **Заблокировать**.

В приложении Сообщения

1. Нажмите и удерживайте цепочку сообщений с номера, чтобы заблокировать его.
2. Чтобы заблокировать номер, сохраненный в контактах, коснитесь .

   Для блокировки других номеров коснитесь > **Заблокировать**.
3. Если вы не хотите отправлять Google жалобу на вызов как на спам, снимите этот флажок.
4. Коснитесь **ОК**.

Разблокирование номеров

Используйте любое приложение для разблокировки номера, чтобы получать с него вызовы и текстовые сообщения.

В приложении Телефон

1. Коснитесь > **Настройки** > **Блокировка вызовов/SMS**.
2. Коснитесь значка рядом с номером, чтобы разблокировать его.

В приложении Сообщения

1. Коснитесь значка своего профиля > **Заблокированные как спам**.
2. Коснитесь беседы с заблокированным номером.
3. Коснитесь **Разблокировать**.

Блокировка всех номеров контакта

Если для контакта используется несколько номеров, можно заблокировать их все с помощью приложения Контакты .

Блокировка номеров контакта

1. Откройте приложение Контакты .
2. Коснитесь имени контакта.
3. Прокрутите вниз и коснитесь **Заблокировать номера**.
4. Если вы не хотите отправлять Google жалобу на вызов как на спам, снимите этот флажок.
5. Коснитесь **Заблокировать**.

На экране контакта напротив заблокированных номеров будет отображаться значок .

Разблокировка номеров

1. Откройте приложение Контакты .
2. Коснитесь имени контакта.
3. Коснитесь **Разблокировать номера** > **Разблокировать**.

Блокировка вызовов от неизвестных абонентов

1. Откройте приложение Телефон .
2. Коснитесь , затем коснитесь **Настройки** > **Блокировка вызовов/SMS**.
3. Включите функцию **Unknown**.

Ваш телефон будет блокировать вызовы с частных или неустановленных номеров. Вы по-прежнему будете получать вызовы с телефонных номеров, сохраненных в ваших контактах.

Совет: Вы также можете автоматически идентифицировать потенциальные спам-вызовы и с легкостью блокировать их с помощью Google АОН и спам. Узнайте, как это настроить.

Просмотр и очистка истории вызовов

Просмотр истории вызовов

Чтобы просмотреть все недавние вызовы, выполните следующие действия:

1. Откройте приложение Телефон .
2. Напротив каждого вызова будет один или несколько следующих значков:

Значок	Значение
	Пропущенный вызов (входящий)
	Принятый вызов (входящий)
	Совершенный вызов (исходящий)

3. Коснитесь вызова, чтобы узнать о нем больше.

Чтобы просмотреть только пропущенные вызовы:

1. Откройте приложение Телефон .
2. Коснитесь .
3. В верхней части экрана коснитесь **Пропущенные**.

Сохранение номера из списка недавних вызовов в контактах

Вы можете сохранить номер, чтобы с легкостью найти его и перезвонить позднее.

Чтобы сохранить номер:

1. Откройте приложение Телефон .
2. Коснитесь
3. Коснитесь номера.
4. Коснитесь **Добавить контакт**.
5. Выберите место сохранения: аккаунт или телефон.
6. Выполните одно из следующих действий:
   - Чтобы добавить существующий контакт, коснитесь **Добавить к существующим**.
   - Чтобы настроить новый контакт, укажите контактную информацию.

7. Коснитесь ✓ или **Сохранить**.

Удаление вызовов из истории

Внимание: Историю нельзя восстановить после удаления.

Чтобы удалить один вызов:

1. Откройте приложение Телефон .
2. Коснитесь .
3. Коснитесь и удерживайте номер абонента.
4. Коснитесь .

Чтобы удалить все вызовы:

1. Откройте приложение Телефон .
2. Коснитесь > **Журнал звонков**.
3. Коснитесь > **Очистить журнал звонков**.

Экстренный вызов с заблокированного телефона

В экстренной ситуации для набора номера экстренного вызова не требуется разблокировать телефон (например, 911 в США или 112 в Европе).

Набор номера экстренного вызова с заблокированного экрана:

1. Проведите пальцем снизу вверх по экрану блокировки.
2. Коснитесь **Экстренный вызов**, чтобы отобразить экран набора номера.
3. Введите номер экстренного вызова своего региона и коснитесь .

При совершении экстренного вызова Определение местоположения в экстренных ситуациях автоматически отправляет данные о вашем местоположении в службу экстренной помощи.

Использование голосовой почты

Прослушивание голосовой почты

Если вы настроили голосовую почту, то при поступлении нового голосового сообщения вы увидите в строке состояния.

1. Выполните одно из следующих действий:
   - Потяните вниз строку состояния и коснитесь .
   - Или коснитесь элемента , затем коснитесь и удерживайте 1.
2. После подключения следуйте автоматическим инструкциям оператора.

Если при прослушивании нового сообщения вы отключитесь от голосовой почты, не сохранив и не удалив его, значок по-прежнему будет отображаться в строке состояния.

Управление почтовым ящиком

Система голосовой почты предоставляется оператором связи.

1. Выполните одно из следующих действий:
   - Потяните вниз строку состояния и коснитесь .
   - Или коснитесь , затем коснитесь и удерживайте .
2. После подключения следуйте инструкциям для управления сообщениями и почтовым ящиком.

Обратитесь к поставщику услуг связи для получения информации по следующим пунктам:

- Восстановление или сброс пароля/PIN-кода голосовой почты
- Воспроизведение сообщений.
- Сохранение, переадресация или удаление сообщений.
- Ответ с помощью голосовых сообщений или их отправка.
- Изменение количества звонков перед подключением вызова к голосовой почте.
- Изменение приветствия или имени абонента.
- Изменение параметров уведомлений.
- Изменение языка почтового ящика.

Устранение неполадки

Если после прослушивания голосовых сообщений в строке состояния остается значок , попробуйте выполнить следующие действия.

Сначала выполните принудительную остановку работы приложения:

1. Коснитесь и удерживайте .

2. Коснитесь .
3. Коснитесь **Остановить**.

   Произойдет перезапуск приложения, и уведомление должно исчезнуть.

Если это не помогает:

1. Позвоните на свой телефон с другого телефона и оставьте короткое сообщение.
2. Войдите в голосовую почту и удалите это сообщение, но не вешайте трубку, пока значок уведомления не пропадет из строки состояния.

Подключение к сетям Wi-Fi

Подключение при включении

Откройте панель быстрых настроек и коснитесь , чтобы включить Wi-Fi.

- Если вы ранее подключались к сетям Wi-Fi, ваш телефон будет автоматически подключаться к этим сетям, когда окажется в зоне действия.
- Для поиска сетей поблизости нажмите и удерживайте , затем коснитесь названия сети, к которой хотите подключиться.

Когда подключение выполнено, в строке состояния появится значок .

Изменение, отправка, удаление сетей

После подключения к сети Wi-Fi ваш телефон запоминает ее, чтобы затем автоматически к ней подключаться. Вы можете вручную подключиться к другой сети поблизости, поделиться сетью или удалить сохраненную сеть, к которой больше не хотите автоматически подключаться.

Поиск новых сетей

Для поиска доступных сетей поблизости, к которым вы еще не подключались, выполните следующее:

1. Откройте панель быстрых настроек, затем нажмите и удерживайте .
2. Включите **Wi-Fi** .

   Отобразится список доступных сетей. Если для сети требуется пароль, появится значок .
3. Выполните одно из следующих действий:
   - Если сеть открыта (нет), коснитесь ее названия, чтобы подключиться.
   - Чтобы ввести пароль, предоставленный владельцем сети, коснитесь названия сети, к которой хотите подключиться, затем введите пароль. Для домашней сети пароль указан на этикетке маршрутизатора Wi-Fi. Для общедоступной сети получите пароль от компании или организации.
   - Чтобы подключиться с помощью QR-кода, проведите по **Добавить сеть**, затем коснитесь и отсканируйте код.
   - Если сеть скрыта, то для ее отображения в списке доступных сетей сеть необходимо настроить.

Смена сетей

Переключение на сеть, к которой вы уже подключались:

1. Откройте панель быстрых настроек, затем нажмите и удерживайте .

2. В списке доступных сетей выполните следующее:
   - Чтобы подключиться к другой сети, коснитесь ее названия.
   - Чтобы изменить настройки для текущей подключенной сети, коснитесь > .
   - Чтобы изменить настройки сохраненной отключенной сети, коснитесь и удерживайте ее название, затем коснитесь **Изменить**.

Общий доступ к сети

Вы можете поделиться информацией о подключении с друзьями, чтобы они могли подключиться к той же сети.

1. Откройте панель быстрых настроек, затем нажмите и удерживайте .
2. Выберите сеть, к которой вы подключены, затем коснитесь .
3. Покажите человеку, которому хотите предоставить доступ к сети, код для сканирования или пароль от сети Wi-Fi.

Удаление сети

Если вы не хотите автоматически подключаться к сохраненной сети Wi-Fi, вы можете забыть эту сеть.

1. Откройте панель быстрых настроек, затем нажмите и удерживайте .
2. Если сеть отображается в списке доступных сетей, коснитесь ее названия, затем коснитесь **Удалить**.
3. Чтобы просмотреть все сохраненные сети, коснитесь **Сохраненные сети**. Для каждой сети, которую необходимо удалить, коснитесь ее названия, а затем **Удалить**.

Отключение Wi-Fi

Для увеличения времени работы от батареи выключите Wi-Fi, если рядом с вами нет сети Wi-Fi.

Откройте панель быстрых настроек и коснитесь , чтобы отключить.

Расширенные настройки Wi-Fi

Отключение поиска сетей Wi-Fi

1. Откройте **Настройки** > **Местоположение**.
2. Коснитесь **Сервисы геолокации**.
3. Коснитесь **Поиск сетей Wi-Fi** и выключите .

Если отключить эту функцию, приложения, использующие данные о местоположении, также не будут работать.

Подключение к скрытым сетям

1. Откройте панель быстрых настроек, затем нажмите и удерживайте .
2. Под списком сетей коснитесь **Добавить сеть**.
3. Введите SSID (имя сети), тип безопасности, отметьте поле **Показать пароль** и введите пароль.

4. Коснитесь **Расширенные параметры** и измените **Скрытая сеть** на **Да**.
5. Коснитесь **Сохранить**.

   Скрытая сеть теперь отображается в списке доступных сетей, и если вы ранее не подключались к сети Wi-Fi, подключение установлено.
6. Если вы были подключены к сети Wi-Fi при добавлении скрытой сети, в списке доступных сетей коснитесь имени сохраненной сети, затем коснитесь **Подключение**.

Подключение с помощью Wi-Fi Direct

При наличии устройства, например принтера или телевизора с поддержкой Wi-Fi Direct, можно подключить телефон без использования беспроводного маршрутизатора или кабеля.

При включении Wi-Fi на телефоне функция Wi-Fi Direct включается автоматически.

Подключение к устройству с поддержкой Wi-Fi Direct:

1. Включите Wi-Fi Direct на подключаемом устройстве. Инструкции должны быть в руководстве пользователя к этому устройству.
2. На телефоне откройте **Настройки** > **Сеть и Интернет** > **Wi-Fi** > **Настройки подключения**.
3. Коснитесь **Wi-Fi Direct**.

   Отобразится список совместимых устройств с поддержкой Wi-Fi Direct, находящихся в зоне действия.
4. Коснитесь имени устройства, чтобы выполнить подключение.

Использование режима полета

Режим полета отключает все беспроводные подключения во избежание передачи телефоном сигналов, создающих помехи средствам связи самолета.

Включение

Откройте панель быстрых настроек и коснитесь ✈, чтобы включить режим полета. Данное действие отключит все беспроводные подключения (Wi-Fi, голосовые вызовы и передачу данных для вызовов и текстовых сообщений, Bluetooth). Подключение к сети Wi-Fi и/или Bluetooth может быть включено, если это разрешено авиакомпанией. Остальные беспроводные подключения должны оставаться отключенными.

Выключить

Откройте панель быстрых настроек, а затем коснитесь ✈.

Управление передачей данных

Включение/отключение мобильного Интернета

Откройте панель быстрых настроек, а затем коснитесь **Мобильный интернет**.

Если вы отключаете передачу данных по сотовой сети, вы все равно можете использовать передачу данных по Wi-Fi

Мобильный интернет должен быть включен, если вы хотите:

- Получать или отправлять MMS-сообщения
- Делитесь точкой доступа вашего телефона с другими устройствами

Установка предупреждения и ограничения трафика

Тарифные планы передачи данных часто имеют лимит, и его легко превысить. Настройка предупреждения об использовании данных может предотвратить неожиданные ситуации, сообщая о приближении к лимиту. Вы даже можете установить лимит использования, чтобы отключить передачу данных по сотовой сети при достижении лимита, что позволит избежать непредвиденных расходов.

1. Откройте **Настройки** > **Сеть и Интернет** > **Мобильный интернет**.
2. При необходимости коснитесь имени SIM-карты.
3. Коснитесь **Предупреждения и лимит**.
4. Для получения наиболее точных данных коснитесь **Период для подсчета данных** и для **Начало цикла** выберите дату, полученную от оператора.
5. Чтобы настроить предупреждение, включите **Предупреждение**, затем коснитесь **Порог предупреждения** и укажите объем данных.
6. Чтобы установить ограничение использования данных, включите **Лимит трафика**, затем коснитесь **Порог лимита трафика** и укажите объем данных.

Ограничение фоновой передачи данных

Большинство приложений используют данные в фоновом режиме для синхронизации информации и доставки уведомлений, даже когда вы ими активно не пользуетесь.

Для экономии трафика, когда его осталось мало, используйте функцию Экономия трафика, чтобы отключить фоновый режим обмена данными для всех приложений. Также можно навсегда запретить определенным приложениям фоновый обмен данными независимо от того, включена функция Экономия трафика или нет.

Прекращение поступления уведомлений. Когда вы отключаете фоновый режим обмена данными, вы не будете получать НИКАКИХ уведомлений от приложения, пока не откроете его, чтобы оно синхронизировалось.

Ограничение для всех приложений, когда запас трафика становится низким

1. Откройте **Настройки** > **Сеть и Интернет** > **Экономия трафика**.

2. Включите **Экономия трафика** .

   Вы увидите в строке состояния, и все приложения получат запрет использование фонового режима обмена данными.

3. Чтобы позволить определенным приложениям продолжать использовать фоновый режим обмена данными, коснитесь **Безлимитный мобильный интернет**, затем, рядом с названием приложения, сдвиньте переключатель в положение .

Ограничение для определенных приложений на неограниченное время

1. Откройте **Настройки** > **Сеть и Интернет** > **SIM-карта и мобильная сеть**.
2. Коснитесь названия SIM-карты.
3. Коснитесь панели, на которой отображается объем использованных данных (МБ).
4. Коснитесь приложения, затем отключите **Фоновый режим** .

Две SIM-карты

При использовании телефона с двумя SIM в каждый определенный момент времени передача данных по сотовой сети может быть активна только на одной из SIM. Вы можете выбрать, какую из SIM необходимо использовать.

Предоставление доступа к Интернету

Если другому устройству требуется доступ к Интернету, можно предоставить его со своего телефона:

- Для беспроводного обмена с другим устройством с поддержкой Wi-Fi, включите функцию Точка доступа Wi-Fi, которая отличается высоким уровнем покрытия и скорости. Работа этой функции расходует больше заряда, поэтому рекомендуется подключиться к электросети.
- Для беспроводного обмена с устройством поблизости (например, телефоном, расположенным у компьютера), можно использовать Bluetooth-модем, обеспечивающий меньшее количество помех в загруженных средах Wi-Fi, более конфиденциальный канал связи и меньшее энергопотребление по сравнению с точкой доступа Wi-Fi.
- Для обмена посредством проводного соединения подключите телефон к устройству с помощью кабеля USB. В некоторых случаях этот способ обеспечивает более стабильное и безопасное высокоскоростное подключение по сравнению с беспроводным соединением.

В ваш тарифный план сотовой связи должен входить мобильный интернет. Если вы не знаете, входит ли он в ваш тарифный план, обратитесь к вашему оператору связи.

Использование собственной точки доступа

Шаг 1. Настройка

1. Убедитесь, что:
   - Мобильный интернет включен (Если мобильный интернет выключен, то ваш телефон не имеет доступа к интернету).
   - Экономия трафика выключен.
2. Откройте **Настройки** > **Сеть и Интернет** > **Точка доступа и модем**.
3. Коснитесь **Точка доступа Wi-Fi** для выполнения следующих действий:
   - Упростите поиск и подключение к точке доступа. Коснитесь **Название точки доступа** и измените его.
   - Скройте имя сети вашего телефона от посторонних, установив флажок **Скрыть мое устройство**.
   - Посмотрите свой текущий пароль или измените его. Для этого коснитесь **Пароль точки доступа**.
   - Улучшите качество сигнала точки доступа. Для снижения уровня помех коснитесь **Диапазон и совместимость** и измените канал вещания/частоту на 5 ГГц. Для усиления сигнала измените частоту на 2 ГГц.
   - Увеличьте скорость соединения точки доступа. Если помощь в поиске вашей точки доступа больше не нужна, отключите **Расширенная совместимость**.
   - Ограничьте число подключающихся устройств либо ограничьте доступ только указанным устройствам. Коснитесь **Управление устройствами**.
   - Экономьте заряд батареи. Не выключайте функцию **Автоматически выключать точку доступа**, чтобы точка доступа выключалась, если ей никто не пользуется.

Шаг 2. Подключение устройств

1. Убедитесь, что мобильный интернет включен. Если мобильный интернет выключен, то ваш телефон не имеет доступа к интернету.
2. Откройте **Настройки** > **Сеть и Интернет** > **Точка доступа и модем**.
3. Когда точка доступа будет активна, в строке состояния отобразится .
4. Настройка подключения.

Устройство	Инструкции
Телефон	a. Коснитесь  на телефоне рядом с именем точки доступа и разблокируйте, если появится соответствующий запрос. b. С помощью камеры другого телефона отсканируйте QR-код, в котором зашифрован пароль.
Другое устройство	a. Откройте настройки Wi-Fi на устройстве. b. Выберите точку доступа вашего телефона. c. Введите пароль точки доступа. Подробнее о поиске пароля точки доступа.

Просмотр или изменение пароля

1. Откройте **Настройки** > **Сеть и Интернет** > **Точка доступа и модем**.
2. Коснитесь **Точка доступа Wi-Fi**.
3. Коснитесь **Пароль точки доступа**, чтобы просмотреть текущий пароль.
4. Чтобы изменить пароль, введите новый пароль вместо старого.

Примечание: Несмотря на то что использование пароля для точки доступа не является обязательным, пароль позволяет предотвратить доступ посторонних людей к подключению для передачи данных на вашем телефоне.

Управление безопасностью

Если вы получили уведомление о низком уровне безопасности точки доступа, настройте надежный пароль точки доступа. Также можно повысить уровень безопасности точки доступа, выбрав протокол:

1. Откройте **Настройки** > **Сеть и Интернет** > **Точка доступа и модем** > **Точка доступа Wi-Fi**.
2. Коснитесь **Защита**.

3. Настройте параметры:
   - WP3 – самый безопасный вариант.
   - Выберите WPA2/WPA3 на более новых устройствах (выпущенных позднее июля 2020 года). Более старые устройства могут не подключиться к сети, использующей WPA3 или WPA2/WPA3.
   - Выберите WPA2 (AES), чтобы обеспечить совместимость с большинством новых и старых устройств.
   - Не используйте **Нет** для этой настройки.

Управление подключениями к точке доступа

Просмотр количества подключенных устройств

Просмотр количества устройств, подключенных к точке доступа:

- В быстрых настройках эти сведения указаны под значками .
- Или откройте **Настройки** > **Сеть и Интернет** > **Точка доступа и модем** и посмотрите под **Точка доступа Wi-Fi**.

Назначая пароль для своей точки доступа, вы защищаете ее от использования другими людьми без вашего ведома и разрешения.

Отключение всех устройств

Чтобы удалить все устройства и предотвратить повторное подключение, выполните следующее:

1. Отключите точку доступа.
2. Измените пароль.
3. Включите точку доступа заново, чтобы продолжить ее использование.

Управление подключениями

Если у вас возникли проблемы с производительностью, можно ограничить число разрешенных подключений или временно отключить устройства.

1. Откройте **Настройки** > **Сеть и Интернет** > **Точка доступа и модем**.
2. Коснитесь **Точка доступа Wi-Fi** > **Управление устройствами**.
3. Выполните следующие действия:
   - Чтобы ограничить количество разрешенных устройств, коснитесь **Ограничение по количеству устройств**.
   - Чтобы временно отключить устройства до следующего сеанса работы точки доступа, коснитесь имени устройства в меню Подключенные устройства > **Отключить**. Устройство не сможет подключиться до тех пор, пока вы не выключите и снова включите точку доступа.

Чтобы разрешить подключение только указанных устройств, выполните следующее:

1. Узнайте MAC-адреса устройств, которым вы хотите разрешить подключение. (Подключите устройства к точке доступа как обычно, затем перейдите в раздел **Управление устройствами** и коснитесь названия каждого подключенного устройства, чтобы просмотреть его MAC-адрес.)
2. Коснитесь **Управление разрешенными устройствами** > **Добавление разрешенного устройства**.

3. Введите MAC-адрес и имя устройства для каждого из устройств.
4. После добавления разрешенных устройств они сохраняются до тех пор, пока вы не удалите их. Эту функцию можно в любое время включить или выключить, установив или убрав флажок напротив **Разрешить все устройства**.

Чтобы ограничить доступ ранее разрешенному устройству, коснитесь имени устройства, затем коснитесь **Удалить**.

USB-модем

Чтобы предоставить какому-либо устройству доступ к передаче данных по сотовой сети на вашем устройстве с помощью USB-кабеля:

1. Убедитесь, что мобильный интернет включен. Если мобильный интернет выключен, то ваш телефон не имеет доступа к интернету.
2. Подключите телефон к компьютеру с помощью USB-кабеля.
3. На телефоне откройте **Настройки**.
4. Коснитесь **Сеть и Интернет** > **Точка доступа и модем**.
5. Включите **USB-модем**, чтобы начать подключение.

   В уведомлениях будет отображаться .

Чтобы прервать подключение, коснитесь оповещения и выключите **USB-модем**, затем отсоедините телефон от компьютера.

Bluetooth-модем

Чтобы предоставить какому-либо устройству доступ к передаче данных по сотовой сети на вашем устройстве с помощью подключения Bluetooth:

1. Убедитесь, что мобильный интернет включен. Если мобильный интернет выключен, то ваш телефон не имеет доступа к интернету.
2. Включите подключение Bluetooth на телефоне и установите соединение между телефоном и другим устройством.
3. Настройте другое устройство для сетевого подключения с помощью Bluetooth.
4. На телефоне откройте **Настройки**.
5. Коснитесь **Сеть и Интернет** > **Точка доступа и модем**.
6. Включите **Bluetooth-модем**, чтобы начать подключение.

Чтобы остановить соединение, выключите Bluetooth или коснитесь и удерживайте в быстрых настройках и отключите устройство.

Подключение к сетям VPN

Виртуальная частная сеть (VPN) обеспечивает шифрование вашего интернет-трафика, что затрудняет хакерам, интернет-провайдерам и третьим лицам просмотр ваших действий в Интернете и перехват ваших конфиденциальных данных (эл. почты, банковской информации, паролей). Подключение к сети VPN на вашем телефоне обеспечит следующие преимущества:

- защита вашей конфиденциальности,
- шифрование вашего подключения к Интернету при использовании общедоступной сети Wi-Fi,
- возможность установления защищенного соединения с частными сетями (рабочими или домашними) в любом месте.

Добавление VPN

Шаг 1. Получите информацию о VPN

Обратитесь к поставщику VPN (персональная сеть VPN) или администратору сети (рабочая сеть VPN) за информацией, необходимой для настройки. Возможно, вам потребуется установить приложение VPN и выполнить процесс настройки в этом приложении.

Шаг 2. Введите информацию о VPN

1. Откройте **Настройки** > **Сеть и Интернет**.
2. Коснитесь **VPN**. При появлении соответствующего запроса установите PIN-код или пароль для экрана блокировки.
3. Коснитесь ➕.
4. Выберите тип VPN и введите настройки, полученные от администратора сети.
5. Коснитесь **Сохранить**.

Сеть будет сохранена в списке сетей VPN, которые можно выбирать для подключения.

Использование VPN

Если вы настроите несколько сетей VPN, одновременно вы сможете подключиться только к одной из них.

Подключение

1. Добавьте сеть VPN, если вы этого еще не сделали.
2. Откройте **Настройки** > **Сеть и Интернет** > **VPN**.
3. Коснитесь сети VPN, которую следует использовать.
4. Введите имя пользователя и пароль.
5. Коснитесь **Подключение**.

   Если вы используете приложение VPN, откроется приложение.

После подключения в строке состояния отобразится значок 🔑.

Постоянное поддержание подключения

1. Откройте **Настройки** > **Сеть и Интернет** > **VPN**.
2. Рядом с сетью VPN, которую вы хотите изменить, коснитесь **Настройки** .
3. Поставьте флажок **Постоянная VPN**.

   Эта функция поддерживается не всеми приложениями VPN. Если **Постоянная VPN** не отображается, то ваше приложение VPN не поддерживает эту функцию.

Отключение или удаление сети VPN

1. Откройте **Настройки** > **Сеть и Интернет** > **VPN**.
2. Рядом с сетью VPN, которую вы хотите отключить, коснитесь **Настройки** .
3. Настройте параметры:
   - Для отключения выключите соответствующую сеть VPN.
   - Чтобы удалить сеть VPN с вашего телефона, коснитесь **УДАЛИТЬ**.

Устранение неполадок

VPN отсутствует в разделе Настройки > Сеть и Интернет

1. Установите приложение VPN из Play Маркет, затем проверьте наличие этой функции в разделе **Настройки** > **Сеть и Интернет**.
2. В разделе **Настройки** выполните поиск по слову «VPN».
3. Если функция по-прежнему отсутствует, то, скорее всего, проблема связана с прошивкой или системным ограничением:
   - Проверьте наличие обновления ПО для вашего телефона.
   - Обратитесь к своему поставщику VPN или администратору сети по поводу разрешений.

Произвольное отключение VPN

1. Откройте **Настройки** > **Приложения** > **Специальный доступ**.
2. Коснитесь **Безлимитный мобильный интернет** и включите эту функцию для вашего приложения VPN.

Добавление частного DNS-сервера

Персональный DNS-сервер обеспечивает защиту при просмотре страниц в Интернете и использовании приложений на телефоне. Он выполняет следующие функции:

- Шифрует ваши данные через безопасный канал.
- Предотвращает перенаправление на мошеннические сайты, которые кажутся безопасными.
- Предотвращает получение мошеннических сообщений из источников, которые кажутся безопасными (фишинг).
- Предотвращает кражу вашей информации при ее отправке или получении (перехват).

По умолчанию на вашем телефоне задана настройка **Персональный DNS-сервер** > **Автоматический режим**. Таким образом, если ваш оператор связи или интернет-провайдер предоставляют зашифрованный DNS-сервер, ваши данные защищены. Уточните это у своих провайдеров.

Услуги частного DNS-сервера

Изменять указанную выше настройку стоит только в том случае, если вы не хотите полагаться на оператора связи или интернет-провайдера и собираетесь использовать доступные вам бесплатные или платные услуги DNS. Чтобы добавить DNS-сервер в телефон, выполните следующие действия:

1. Откройте **Настройки** > **Сеть и Интернет** > **Персональный DNS-сервер**.
2. Выберите **Имя хоста поставщика персонального DNS-сервера**.
3. Коснитесь **Имя хоста поставщика услуг DNS**.
4. Введите URL-адрес вашего поставщика услуг DNS и коснитесь **Сохранить**.

Если вы хотите отказаться от услуг частного DNS-сервера, выполните следующие действия:

1. Откройте **Настройки** > **Сеть и Интернет** > **Персональный DNS-сервер**.
2. Выберите **Автоматический режим**.

   Мы не рекомендуем отключать Персональный DNS-сервер.

Подключение по Bluetooth

Для подключения телефона к другим устройствам беспроводным способом можно использовать Bluetooth. После сопряжения с устройством Bluetooth в первый раз ваши устройства могут подключаться друг к другу автоматически.

Включение/выключение Bluetooth

Использование Bluetooth ощутимо расходует заряд аккумулятора, поэтому отключайте его после использования.

1. Откройте панель быстрых настроек.
2. Коснитесь , чтобы включить или выключить этот режим.

Сопряжение с устройствами и их использование

Чтобы подключить новый аксессуар Bluetooth или другое устройство, необходимо выполнить сопряжение. Это необходимо сделать для каждого устройства только один раз.

Ваши устройства остаются сопряженными, пока вы не отмените сопряжение.

Сопряжение с устройством

1. Переведите устройство, с которым вы хотите произвести сопряжение (аксессуар, компьютер, другие телефон и т.д.) в режим сопряжения Bluetooth, чтобы ваш телефон мог найти его. См. инструкции производителя устройства.
2. На телефоне перейдите к **Настройки** > **Подключенные устройства**.
3. Коснитесь .

   Во время поиска доступных устройств отобразится значок .
4. Коснитесь названия устройства, чтобы подключиться.
5. Выполните следующие действия:
   - Если на телефоне и устройстве отображаются коды сопряжения, убедитесь, что они совпадают. (Если коды сопряжения не совпадают, коснитесь **Отмена**, проверьте имя устройства, с которым необходимо выполнить сопряжение, и повторите попытку.)
   - Если на устройстве требуется ввести код доступа (например, «0000» или «1234»), введите его на телефоне. Если место для его ввода не отображается, проведите пальцем вниз от верхней части экрана и коснитесь уведомления Bluetooth.
   - Если на устройстве не отображается код доступа, но его необходимо ввести для сопряжения с устройством, см. инструкции производителя устройства.
6. На телефоне коснитесь **Подключить**. Убедитесь, что на другом устройстве появился запрос на сопряжение; если он есть, необходимо подтвердить его на обоих устройствах, иначе вы не сможете выполнить сопряжение.
7. Настройте параметры общего доступа, если вы хотите предоставить общий доступ для работы с контактами, воспроизведения звука во время вызовов, медиафайлов или доступа в Интернет.

Совет: Если вы используете блокировку экрана, можно настроить сопряженное устройство Bluetooth в качестве доверенного устройства, чтобы телефон оставался разблокированным, пока подключение активно. При отключении или выходе за пределы радиуса действия телефон блокируется снова. Откройте **Настройки** > **Защита и конфиденциальность** > **Дополнительные настройки** > **Extend Unlock** > **Доверенные устройства**.

Не удается выполнить сопряжение? Выполните действия по поиску и устранению неполадок.

Использование сопряженного устройства

Совет: Соединения по Bluetooth заметно увеличивают расход заряда батареи. Для экономии заряда рекомендуется отключать Bluetooth, если с помощью него не подключено ни одно устройство.

После сопряжения с устройством необходимо настроить параметры общего доступа, а затем использовать Bluetooth, чтобы:

- Совершать и принимать вызовы с помощью гарнитуры.
- Совершать или принимать вызовы, а также слушать музыку через аудиосистему автомобиля.
- Передавать музыку.
- Отправлять фотографии.
- Отправлять контакты.
- Использовать подключение телефона к интернету на компьютере.

Повторное подключение к устройству

1. Откройте панель быстрых настроек и включите .
2. Включите устройство Bluetooth.

Настройка, переименование или удаление

Настройка параметров общего доступа для сопряженных устройств

1. Откройте **Настройки** > **Подключенные устройства**.
2. Коснитесь рядом с названием устройства.
3. Включите или выключите параметры общего доступа.
4. Проверьте и скорректируйте настройки Bluetooth на сопряженном устройстве или в приложении на устройстве. Дополнительную информацию см. в руководстве, предоставляемом изготовителем сопряженного устройства.

Изменение имени телефона

Имя вашего телефона отображается на других устройствах Bluetooth при сопряжении с ними. Это имя можно изменить.

1. Откройте **Настройки** > **Подключенные устройства**.
2. Коснитесь > **Имя устройства**.

Удаление / отмена сопряжения с устройством

1. Откройте **Настройки** > **Подключенные устройства**.
2. В списке Сохраненные устройства найдите устройство и удалите его. При необходимости коснитесь **Показать все**.
3. Коснитесь рядом с устройством.
4. Коснитесь > **ОК**.

Отключение поиска устройств Bluetooth

Когда Bluetooth выключен, ваш телефон по-прежнему может искать и автоматически подключаться к сопряженному ранее устройству. Чтобы этого не происходило, отключите Поиск Bluetooth-устройств.

Отключение поиска:

1. Откройте **Настройки** > **Местоположение**.
2. Коснитесь **Сервисы геолокации**.
3. Выключите **Поиск Bluetooth-устройств** .

Если отключить эту функцию, приложения, использующие данные о местоположении, также не будут работать.

Бесконтактная оплата или сканирование NFC-меток

*Только некоторые версии этого телефона, доступные для продажи в определенных странах, поддерживают эту функцию. Чтобы проверить, поддерживает ли ваш телефон NFC, откройте **Настройки** > **Подключенные устройства** > **Настройки подключения** > **NFC**. Если вы не видите настройки NFC, значит, ваш телефон не поддерживает NFC.*

Что такое «Связь малого радиуса действия» (NFC)?

NFC – это технология связи малого радиуса действия, которая использует радиоволны для подключения вашего телефона к другому устройству, когда они находятся в нескольких сантиметрах друг от друга. NFC позволяет просто и безопасно обмениваться данными с доверенными устройствами без необходимости вводить большое количество информации или тратить время на сопряжение.

Включение / отключение NFC

Большинство пользователей оставляют функцию NFC включенной для совершения бесконтактной оплаты. Она несильно расходует заряд батареи. Отключите ее, если она не нужна, во избежание случайных подключений и для повышения безопасности.

Включение NFC

1. Откройте панель быстрых настроек и коснитесь .

   Или перейдите в **Настройки** > **Подключенные устройства** > **Настройки подключения**.

2. Коснитесь **NFC** и включите эту функцию .

   Если вы не видите этот параметр, ваш телефон не поддерживает NFC.

Отображение значка NFC в строке состояния

Для отображения значка NFC в строке состояния:

1. Откройте **Настройки** > **Подключенные устройства**.
2. Включите **Значок NFC** .

Когда NFC включен, вы увидите значок в строке состояния.

Отключение NFC

Откройте панель быстрых настроек, а затем коснитесь .

Бесконтактная оплата

Используйте NFC для быстрой и безопасной оплаты покупок на терминале касанием электронного считывателя телефоном.

Настройка бесконтактной оплаты

1. Убедитесь, что вы настроили платежное приложение на телефоне, например Wallet .
   Установите приложение из Play Маркет при необходимости.

2. Откройте **Настройки** > **Подключенные устройства** > **Настройки подключения**.
3. Коснитесь **NFC** и убедитесь, что функция включена.
4. Коснитесь **Бесконтактные платежи** и настройте параметры:
   - Чтобы изменить приложения для оплаты, коснитесь **Основное платежное приложение** и выберите приложение.
   - Если у вас несколько приложений для оплаты, коснитесь **Использовать основное платежное приложение**, затем выберите, когда следует использовать ваше приложение по умолчанию (использовать всегда или не использовать, когда открыто другое приложение для оплаты).

Примечание: Данная функция управляет платежными приложениями. Функция не включает приложения для денежных переводов.

Совершение платежа

1. Убедитесь, что функция NFC включена, а на терминале указано следующее обозначение:



2. Разблокируйте телефон и приложите его заднюю панель к терминалу.

   В зависимости от используемого платежного приложения может потребоваться открыть его и ввести PIN-код перед тем, как приложить телефон к терминалу.

Совет: В приложении для оплаты, например Wallet, можно установить платежную карту по умолчанию.

Отключение бесконтактной оплаты

Откройте панель быстрых настроек и коснитесь , чтобы отключить NFC.

Совет: Вы также можете открыть платежное приложение и отключить бесконтактную оплату. Не все платежные приложения поддерживают эту функцию.

Сканирование NFC-меток

Некоторые компании устанавливают NFC-метки на терминалы или дисплеи, чтобы вы могли использовать свой телефон в качестве пропуска на различные мероприятия или проездного билета в общественном транспорте. Некоторые организации также используют NFC-метки для предоставления различной информации, например карт, сведений о продукте и т. п.

1. Ищите логотип NFC на дисплеях, знаках или терминалах.



   Он отличается от логотипа для бесконтактной оплаты.

2. Удерживайте заднюю панель телефона в 2 см от логотипа, пока телефон не отсканирует метку.

   Если ничего не происходит, поводите телефоном вверх-вниз и из стороны в сторону напротив метки и повторите попытку.

Устранение неполадок

После каждого шага проверяйте, не решена ли проблема.

1. Включайте / отключайте NFC в **Настройки** > **Подключенные устройства**.
2. Убедитесь, что вы касаетесь областью датчика NFC своего телефона.
3. Проверьте наличие обновления ПО для вашего телефона.
4. Выключите телефон, затем снова включите его.
5. Удалите кэш NFC: **Настройки** > **Приложения** > **Показать все приложения (#)** > **Сервис NFC** (или Сервисы **Google Play**) > **Хранилище и кеш** > **Очистить кэш**.
6. Если вы используете чехол, снимите его и проверьте, не является ли это причиной проблемы.
7. В безопасном режиме проверьте, не вызывают ли эту проблему установленные приложения.
8. Сбросьте сетевые подключения телефона.

Smart Connect

Подключите телефон к телевизору, ПК или планшету Lenovo для удобного обмена контентом и сервисами между ними.

Чтобы начать, коснитесь **Smart Connect** в меню быстрых настроек или откройте приложение Smart Connect, затем коснитесь и **Справка**.

Трансляция экрана или медиаконтента на телевизор

Трансляция с помощью Chromecast

Для трансляции экрана устройства на телевизор с отображением всех открытых приложений и экранов необходимо выполнить следующие действия.

- Используйте телевизор со встроенным устройством Chromecast.
- Или подключите устройство Chromecast к порту HDMI телевизора. (Подробнее.)

Чтобы начать трансляцию:

1. Убедитесь, что телефон и устройство Chromecast или телевизор с устройством Chromecast подключены к одной сети Wi-Fi.
2. Откройте **Настройки** > **Подключенные устройства** > **Настройки подключения** > **Транслировать.**.

   Или на панели быстрых настроек коснитесь .
3. Коснитесь названия устройства Chromecast или телевизора, к которым необходимо подключиться.

Чтобы остановить трансляцию:

- На уведомлении о трансляции коснитесь > **Отключить**.
- Либо на панели быстрых настроек коснитесь > **Отключить**.

Трансляция экрана приложения

Транслировать приложение можно в следующих случаях:

- У вас есть телевизор Smart TV, который поддерживает просмотр мобильных приложений и воспроизведение медиаконтента с телефона. Инструкции по подключению телефона см. в руководстве пользователя телевизора.
- У вас есть устройство Chromecast или телевизор со встроенным устройством Chromecast.

Miracast не поддерживается приложениями, но вы можете использовать приложение Smart Connect для трансляции своего экрана на телевизор с поддержкой технологии Miracast.

Чтобы начать трансляцию приложения:

1. Убедитесь, что телефон и телевизор Smart TV или устройство Chromecast подключены к одной сети Wi-Fi.
2. В приложении с возможностью потоковой трансляции (например, YouTube) коснитесь .

   Если не появляется значок или в списке не отображается ваш телевизор, выполните следующие действия по устранению неполадок.

Во время трансляции:

- В строке состояния появится значок .
- Вы можете совершать и получать вызовы, а также использовать другие функции телефона.

Чтобы остановить трансляцию:

- В транслируемом приложении коснитесь и коснитесь параметра «Отключить».
- Коснитесь в уведомлении.

Трансляция личных медиафайлов с помощью Wi-Fi Direct

Если ваш телевизор поддерживает Wi-Fi Direct, установите подключение между телефоном и телевизором для просмотра и воспроизведения медиаконтента с телефона.

Для получения информации об использовании Wi-Fi Direct после установки подключения см. руководство пользователя, поставляемое с телевизором.

Устранение неполадки

После каждого шага проверяйте, удалось ли вам устранить проблему.

Базовые действия

1. Если вы используете сеть VPN, отключите ее и повторите попытку.
2. Убедитесь, что телефон и устройство Chromecast или телевизор Smart TV подключены к одной сети Wi-Fi.
3. Расположите телефон в пределах 4,5 м от устройства Chromecast или телевизора Smart TV.
4. Если вы используете Chromecast или телевизор со встроенным Chromecast, проверьте наличие обновлений для приложения Home.

Телефон не может найти Smart TV

Сначала попробуйте выполнить базовые действия. Если это не помогло, попробуйте следующее:

1. Откройте приложение на телевизоре и запустите видео. Затем на телефоне откройте приложение и повторите попытку трансляции на телевизор.
2. Свяжите приложение на телефоне с приложением на телевизоре:
   a. На телефоне откройте приложение, откройте его настройки и найдите параметры для просмотра на телевизоре. (Например, **YouTube** > > **Настройки** > **Смотреть на телевизоре** > **Подключить вручную**.)
   b. Следуйте инструкциям на экране приложения, чтобы завершить настройку.
3. Перезагрузите маршрутизатор Wi-Fi.
4. Проверьте наличие обновлений ПО и приложений на телевизоре. Дополнительную информацию см. на сайте поддержки производителя телевизора.
5. Проверьте, поддерживается ли приложение на вашей модели телевизора, на сайте поддержки производителя вашего телевизора.

Проверка справки по приложению

Если у вас возникли проблемы с трансляцией в одном из этих приложений, обратитесь в его справочный центр для получения информации по устранению неполадок:

- Netflix
- Amazon Prime Video

- YouTube
- Google TV

Обмен файлами и ссылками с устройствами, расположенными поблизости

Простой и безопасный обмен контентом. Вы можете обмениваться фотографиями или видео, контактами, документами и ссылками. Отправляйте их на другой телефон поблизости без подключения к Интернету.

Вы можете выполнять обмен с устройствами Android 6+ и Chromebook, а также с выбранными устройствами Windows через приложение. Обмен со смартфонами iPhone не поддерживается. Чтобы узнать подробнее о поддерживаемых устройствах и странах, см. справочную статью Google.

Отправка или получение контента

Включение общего доступа

1. Откройте панель быстрых настроек, а затем коснитесь .

   Вы также можете открыть **Настройки** > **Подключенные устройства** > **Настройки подключения** > **Быстрая отправка**.

2. Коснитесь **Кто может отправлять файлы на ваше устройство**.
3. При отображении запроса включите Bluetooth и геолокацию.
4. Выберите, кто может видеть ваш телефон для обмена контентом.

Общий доступ к контенту

1. Откройте контент, которым вы хотите поделиться.
2. Коснитесь или > **Отправить**, а затем выберите **Быстрая отправка**.

   Телефон выполнит поиск ближайших устройств.

3. Оба телефона должны быть рядом друг с другом.
4. Когда в списке устройств поблизости отобразится другой телефон, коснитесь его имени для отправки файла.

   Получатель может принять или отклонить передачу.

Получение контента

1. Когда кто-то делится с вами контентом, вы получаете уведомление.

   При необходимости коснитесь уведомления, чтобы сделать телефон видимым.

2. Чтобы получить контент, коснитесь **Принять**.

Отключить отправку обновлений о местоположении

1. Откройте панель быстрых настроек, а затем коснитесь .
2. Выключите **Кто может отправлять файлы на ваше устройство** .

Совет: Вы можете изменить имя телефона на менее узнаваемое перед передачей или получением файлов. Откройте **Настройки** > **Подключенные устройства** > **Настройки подключения** > **Быстрая отправка** > **Имя устройства** и измените имя.

Выбор контактов, которые могут видеть ваше устройство для обмена файлами

Что выбрать, кто может делиться контентом с вами, выполните следующие действия.

1. Откройте панель быстрых настроек, а затем коснитесь .

   Или откройте **Настройки** > **Подключенные устройства** > **Настройки подключения** > **Быстрая отправка** > **Кто может отправлять файлы на ваше устройство**.

2. Выберите, кто может видеть ваш телефон для обмена контентом:

   - **Ваши устройства**: ваш телефон виден другим устройствам, которые вошли в тот же аккаунт Google, даже если экран выключен или заблокирован.
   - **Контакты**: ваш телефон виден контактам, которые находятся поблизости, когда экран телефона включен и разблокирован.
   - **Все**: ваш телефон виден всем, кто находится поблизости, когда экран включен и разблокирован. Чтобы ограничить доступ до 10 минут, установите флажок.

   Если контакт недоступен, необходимо добавить адрес электронной почты, связанный с аккаунтом Google, в контактную информацию.

Устранение неполадки

Если у вас возникают проблемы с обменом контентом, попробуйте выполнить эти действия:

1. Убедитесь, что на обоих телефонах включена функция Bluetooth.
2. Убедитесь, что на обоих телефонах включена функция Местоположение.
3. Расположите устройства рядом друг с другом на расстоянии не более 30 см.
4. Включите режим полета, а затем выключите его.
5. Выключите телефон, затем снова включите его.
6. Подождите, пока другой телефон завершит все передачи контента.

Передача файлов между телефоном и компьютером

Вы можете передавать музыку, фотографии и другие файлы между телефоном и компьютером (в любом направлении).

Выбор способа подключения

Есть несколько способов подключения телефона, которые зависят от содержимого, которое вы передаете, и от вашего типа ПК.

USB-кабель для передачи данных

Лучший вариант для передачи большого количества фотографий, видео и музыки

Совместимость: Windows, Mac, ChromeOS

Подробнее.

Google Диск

Лучший вариант для файлов и документов, к которым вам нужен доступ с разных устройств

Совместимость: всё (облачная технология)

Подробнее.

Smart Connect

Лучший вариант для интеграции между Motorola и Windows

Совместимость: Windows

Подробнее.

Быстрая отправка

Лучший вариант для мгновенной отправки небольшого количества фотографий и файлов

Совместимость: Windows, Android

Подробнее.

Перенос файлов с помощью USB-кабеля для передачи данных

Важно: Обязательно используйте **USB-кабель для передачи данных**. Многие кабели из комплектов поставки дешевых аксессуаров предназначены «только для зарядки» и не позволят ПК распознавать ваше телефон.

Шаг 1. Подготовка USB-соединения

1. Включите телефон и ПК, затем соедините их при помощи USB-кабеля для передачи данных.
2. Разблокируйте телефон.

3. Установите USB-режим: проведите вниз от верхнего края экрана телефона для отображения уведомления **Зарядка устройства через USB...**. Коснитесь его и выберите:
   - **Передача файлов**: для большинства файлов (рекомендуется)
   - **Режим PTP**: для фотографий и видео
4. (Необязательно) Если вы передаете видео высокого качества и хотите обеспечить его совместимость с более старыми медиапроигрывателями, включите **Конвертировать видео в формат AVC** . Это может привести к небольшому ухудшению качества файла.

Шаг 2. Перенос файлов (Windows)

1. Откройте **Проводник** на ПК и выберите свой телефон на боковой панели.
2. Дважды нажмите **Внутренняя память** или **MicroSD**.
3. Откройте **второе** окно проводника, чтобы посмотреть папки на ПК.
4. Перетаскивайте файлы с одного окна на другое.

Шаг 2. Перенос файлов (Mac)

1. Скачайте и установите стороннее приложение, например OpenMTP, на свой компьютер Mac.
2. Используйте это приложение для переноса файлов с телефона на компьютер Mac.

Где найти файлы на телефоне

После переноса файлов на телефон они автоматически сортируются пос следующим стандартным папкам:

- **DCIM**: (Изображения с цифровой камеры) фотографии и видео, снятые с помощью приложения Камера
- **Pictures**: отредактированные фотографии и фотографии из других приложений (не Камера)
- **Download**: файлы, загруженные из интернета.
- **Music**: файлы для приложений, воспроизводящих музыку.
- **Ringtones**: звуковые файлы мелодии звонка
- **Notifications**: звуковые файлы уведомлений.
- **Alarms**: звуковые файлы будильников.

Устранение неполадки

Если у вас возникли проблемы, выполните действия по поиску и устранению неполадок.

Изменение настроек USB

Доступные режимы USB

Smart Connect: Выполнить сопряжение и подключиться к Smart Connect.

Передача файлов: разрешите передачу всех типов файлов с телефона на другое устройство.

USB-модем: поделитесь мобильным Интернетом с другим устройством.

MIDI: подключайте электронные музыкальные инструменты.

Режим PTP: разрешите передачу только фото с вашего телефона на другое устройство.

Без передачи данных: заряжайте устройство с помощью USB.

Изменение USB-режима

USB-режим по умолчанию — **Без передачи данных**. Это означает, что при подключении заряжается только телефон. Чтобы ваш телефон мог обмениваться данными через USB для любых целей, кроме зарядки телефона, вам необходимо изменить режим USB-подключения.

Из всплывающего окна

1. Подключите телефон к другому устройству с помощью USB-кабеля.

   Отобразится всплывающее окно, позволяющее выбрать режим подключения.

2. Коснитесь режима, который хотите использовать. Если вы не видите нужный режим, коснитесь , чтобы открыть настройки на весь экран, а затем выберите режим.

Из уведомлений

1. Когда ваш телефон подключен к другому устройству с помощью USB-кабеля, проведите вниз от верхней части экрана и найдите уведомление , в котором показан ваш текущий USB-режим.
2. При необходимости коснитесь .
3. Коснитесь уведомления для отображения дополнительных параметров.
4. Коснитесь нужного режима.

Из раздела Настройки

1. Когда ваш телефон подключен к другому устройству с помощью USB-кабеля, перейдите в раздел **Настройки** > **Подключенные устройства** > **USB**.
2. В разделе **Режим работы USB** выберите режим.

Используйте только в режиме зарядки

Если вы не хотите видеть всплывающее окно с выбором USB-режимов при подключении телефона к устройству, можно отключить всплывающее окно. Режим по умолчанию для зарядки – **Без передачи данных**. Для смены режимов можно использовать уведомление или приложение Настройки.

Чтобы отключить всплывающее окно, выполните следующие действия.

1. Когда ваш телефон подключен к другому устройству с помощью USB-кабеля, перейдите в раздел **Настройки** > **Подключенные устройства** > **USB**.
2. Выключите **Показывать окно для выбора нужного режима** .

Печать фотографий с телефона

Настройка печати

Подключение телефона к принтеру:

1. Перед началом работы:
   - При подключении принтера к сети Wi-Fi убедитесь, что телефон и принтер подключены к одной сети.
   - Если принтер поддерживает Wi-Fi Direct, установите прямое соединение между телефоном и принтером.
2. Откройте **Настройки** > **Подключенные устройства** > **Настройки подключения** > **Печать**.
3. Коснитесь **Служба печати по умолчанию** для автоматического поиска принтера.

   После обнаружения принтера его можно использовать для печати.

Если принтер не найден в Служба печати по умолчанию:

1. Выберите **Добавить службу**.
2. В Play Маркет выполните поиск по запросу «служба печати [марка принтера]» и установите приложение для подключаемого модуля службы печати принтера.
3. После установки вернитесь к **Настройки** > **Подключенные устройства** > **Настройки подключения** > **Печать** и выберите название подключаемого модуля службы печати для автоматического поиска принтера.
4. Если принтер не найден автоматически, нажмите ⋮ >**Добавить принтер** >+.
5. Введите имя и IP-адрес принтера (можно найти в настройках принтера на подключенном компьютере).

Печать

1. Откройте элемент для печати, например:
   - Фотографию в Фото.
   - Сообщение эл. почты в приложении эл. почты.
   - Документ в Диск.
   - Веб-страница в Chrome
2. Коснитесь ⋮ или ☰ > **Печать**. (Если вы используете Chrome, ⋮ > **Отправить** > **Печать**.)
3. При необходимости выберите параметры печати.
4. Коснитесь 🖶.

Беспроводная передача данных

Какие файлы вы можете отправлять

Вы можете делиться своими фотографиями и видео, , контактами, скриншотами и загруженными файлами.

При отправке фото и видео

Принимая решение о том, как поделиться фотографиями или видео, учитывайте следующие факторы:

- Разрешение отправляемого фото или видео (высокое или низкое); для передачи файлов высокого разрешения используется больший объем данных.
- Количество отправляемых фото (одно, несколько или целый альбом).
- Конечный пункт передачи файлов — интернет или другое устройство.
- Продолжительность доступности файлов для других пользователей.

Способы отправки

Выбор способа передачи зависит от типа и объема контента, которым вы делитесь, и от количества вариантов для передачи.

Быстрая отправка

Подходит для:

- Безопасный обмен с устройствами, расположенными поблизости
- Передачи ссылки, контакта, одной или нескольких фотографий
- Быстрого обмена

Обратите внимание:

- Другой телефон должен находиться в пределах 30 см.
- Недоступно для обмена со смартфонами iPhone.
- Подключение к сети Wi-Fi или мобильный Интернет не требуются.

Подробнее.

Bluetooth

Подходит для:

- Передачи с телефона на телефон или другое подключенное устройство
- Быстрого обмена

Обратите внимание:

- Телефон должен быть сопряжен и подключен к другому устройству.

NFC

Подходит для:

- Быстрого обмена данными с телефоном, планшетом или компьютером, находящимся поблизости
- Нет необходимости выполнять сопряжение устройств (просто приложите устройства друг к другу)

Обратите внимание:

- Устройства должны поддерживать функцию NFC.
- Оба устройства должны быть включены и разблокированы.

Узнайте как

MMS-сообщение

Подходит для:

- Отправки одной фотографии или видео в низком разрешении
- Отправки одному или нескольким людям
- Быстрой отправки файлов сразу же после создания фото или видео

Обратите внимание:

- Для получения MMS-сообщений услуга передачи данных по сотовой сети должна входить в ваш тарифный план и тарифный план получателей сообщения.
- Отправка фото высокого разрешения в текстовом сообщении приводит к большему объему переданных по сотовой сети данных.
- Переданное фото и видео доступно для просмотра до удаления сообщения получателем.
- Видео высокого разрешения не могут быть отправлены в текстовых сообщениях из-за большого размера.

Узнайте как

Эл. почта

Подходит для:

- Отправки одной или нескольких фотографий
- Отправки одному или нескольким людям

Обратите внимание:

- Некоторые поставщики услуг электронной почты ограничивают размер вложений. Чтобы отправить большой файл, загрузите его в облачное хранилище и отправьте ссылку по электронной почте вместо самого файла.
- Вложения сообщений электронной почты доступны до удаления сообщения получателем.

Узнайте как

Облачные службы

Подходит для:

- Отправки фото высокого разрешения, нескольких фото, альбомов или видео

- Управления общим доступом по ссылкам
- Управления продолжительностью совместного доступа к файлам (загруженные файлы можно легко удалить или ограничить к ним доступ)

Обратите внимание:

- Многие облачные службы предлагают бесплатное хранение с базовым аккаунтом.
- Использование облачных хранилищ является достаточно безопасным, но, тем не менее, оно не может считаться абсолютно защищенным — помните об этом во время загрузки.
- Во избежание дополнительной платы за передачу данных по сотовой сети загружайте файлы по сети Wi-Fi.

Узнайте как

Приложение социальной сети

Подходит для:

- Обмена файлами с большим кругом друзей и подписчиков
- Отправки любого количества фото, альбомов или видео за раз
- Управления продолжительностью совместного доступа к файлам (загруженные файлы можно легко удалить или ограничить к ним доступ)

Обратите внимание:

- Перед публикацией файлов необходимо ознакомится с политикой конфиденциальности и распространения файлов социальной сети.
- Рекомендуется часто проверять изменения в политике конфиденциальности и распространения файлов социальной сети.
- Необходимо подключение к сети Wi-Fi или сотовое подключение для передачи данных.

Smart Connect

Подходит для:

- Перенос файлов между телефоном, ПК и планшетом
- Общий буфер обмена между телефоном, ПК и планшетом

Обратите внимание:

- Smart Connect также позволяет передавать мобильный интернет на ПК, запускать приложения Android на ПК, использовать телефон в качестве веб-камеры и многое другое.
- Узнайте больше, перейдя в **Настройки** > **Подключенные устройства** > **Smart Connect**

Дублирование приложения для использования с другим аккаунтом

Если вы используете несколько аккаунтов для одного приложения, вы можете клонировать приложение и войти в систему под другим аккаунтом.

Не все приложения допускают клонирование

Чтобы узнать, какие из установленных вами приложений доступны для клонирования, просмотрите список: **Настройки** > **Приложения** > **Клонирование приложений**.

Следующие типы приложений обычно не допускают клонирования:

- **Банковские приложения.** Многие банковские и финансовые приложения предусматривают меры безопасности для предотвращения клонирования ради конфиденциальности персональных данных.
- **Платежные приложения.** Приложения вроде PayPal, Venmo или Cash App часто ограничивают клонирование по соображениям безопасности.
- **Корпоративные приложения.** Некоторые бизнес-приложения имеют протоколы безопасности, предотвращающие их клонирование.
- **Игровые приложения.** Некоторые игры, особенно с онлайн-функциями, могут не работать должным образом при клонировании ввиду проверок целостности аккаунта.
- **Приложения социальных сетей.** Хотя многие приложения социальных сетей можно клонировать, в некоторых (вроде Snapchat) предусмотрены меры по обнаружению и блокировке клонированных версий.

Для уточнения разрешений конкретного приложения изучите его описание и особенности клонирования в справке или на форумах сообщества.

Клонирование установленного приложения

1. Откройте **Настройки** > **Приложения** > **Клонирование приложений**.
2. Для клонирования приложения коснитесь ➕ рядом с ним.

   Вы увидите 📄 на клонированной версии приложения на главном экране и в области приложений.
3. Коснитесь значка и настройте приложение под другим своим аккаунтом.

Удаление клона приложения

Можно удалить клон приложения и при желании сохранить данные для последующего использования.

1. Откройте **Настройки** > **Приложения** > **Клонирование приложений**.
2. Для удаления клона коснитесь 🗑 рядом с ним.
3. Для сохранения данных приложения установите флажок ☑.
4. Коснитесь **ОК**.

Настройка или изменение приложений по умолчанию

Если у вас есть несколько приложений, выполняющих одну функцию, вы можете выбрать для этой функции приложение по умолчанию.

Выбор приложений по умолчанию для основных функций

1. Откройте **Настройки** > **Приложения**.
2. Коснитесь **Приложения по умолчанию**.
3. Коснитесь типа по умолчанию, чтобы изменить:
   - Браузер
   - Цифровой помощник
   - Программа запуска
   - Телефон
   - SMS/MMS
   - Wallet
4. Выберите приложение для использования. Чтобы добавить больше вариантов, скачайте новое приложение из Play Маркет.

Удаление назначений по умолчанию

Для восстановления всех этих настроек до исходных значений сбросьте настройки приложений.

Выбор приложений по умолчанию по запросу

При переходе по ссылкам, которые открывают определенные файлы, будет появляться всплывающее окно с выбором приложения для использования. Это происходит, когда вы открываете следующее:

- Файлы PDF
- Ссылки карты
- Музыкальные файлы
- Другие категории файлов

Чтобы установить для этой функции приложение по умолчанию:

1. Коснитесь приложения, которое вы хотите использовать.
2. Выберите, как часто вы хотите использовать приложение для этой функции: **Всегда** или **Только сейчас**.

   Если выбрать **Всегда**, то окно с выбором приложения для использования больше появляться не будет.

Удаление назначений по умолчанию

Чтобы телефон снова спрашивал, какое приложение использовать для открытия определенного типа файла, можно удалить назначение по умолчанию:

1. Откройте **Настройки** > **Приложения**.
2. Коснитесь **Приложения по умолчанию** > **Запуск по ссылкам**.
3. Коснитесь приложения, выбранного в качестве приложения по умолчанию.
4. Включите **Открытие поддерживаемых ссылок** .

Настройка специального доступа

Вы можете настроить эти параметры в меню **Настройки** > **Приложения** > **Специальный доступ**:

- **Доступ к данным**: управлять списком приложений с доступом к данным об использовании приложений (другие приложения, как часто вы их используете, оператор связи, параметры языка и другие сведения).
- **Безлимитный мобильный интернет**: разрешить определенным приложениям работать в фоновом режиме даже при активации Экономия трафика. Подробнее.

Вы также можете управлять списком приложений и доступом к функциям, таким как Картинка в картинке, Экономия заряда батареи и Не беспокоить. Обычно эти параметры не нужно настраивать.

Включение/выключение уведомлений

Отключение уведомлений приложения

При получении нежелательных уведомлений из приложения нажмите и удерживайте уведомление, а затем коснитесь **Выключить уведомления**.

Чтобы просмотреть все приложения и выбрать, могут ли они отправлять уведомления, выполните следующее:

1. Проведите пальцем вниз, чтобы посмотреть уведомления.
2. Выполните одно из следующих действий:
   - Чтобы отключить все уведомления из приложения, выключите его .
   - Чтобы отключить определенные уведомления из приложения, коснитесь названия приложения, а затем включите или выключите уведомления для каждой категории.
   - Чтобы запретить приложению отображать уведомления в виде баннера в верхней части разблокированного экрана, например при входящих вызовах, коснитесь названия приложения (при необходимости коснитесь типа уведомления), затем отключите категорию **Всплывающее окно** .

Совет: Чтобы запретить уведомления из всех приложений в определенное время или во время мероприятий по календарю, используйте Не беспокоить.

Включение уведомлений приложения

Если приложение не отправляет уведомления, но вы хотите, чтобы оно это делало, то:

1. Откройте **Настройки** > **Уведомления**.
2. Коснитесь **Уведомления приложений**.
3. В верхней части коснитесь и выберите **Уведомления отключены**.
4. Включите уведомления .

Выбор отображения и способа просмотра уведомлений

Управление числами и точками уведомлений

Числа или точки (индикаторы) на значках приложений оповещают вас о наличии непросмотренных уведомлений. Для индикации можно выбрать числа или точки. Кроме того, можно выключить индикацию вовсе, как для конкретного приложения, так и для всех.



Выбор между числами и точками

1. Откройте **Настройки** > **Уведомления**.
2. Коснитесь **Символы на значке приложения** и выберите **Цифры** или **Точка**.

   Это типа индикатора, который будет отображаться для уведомлений от всех приложений, если вы не отключите их для приложения.

Отключение чисел/точек для всех приложений

1. Откройте **Настройки** > **Уведомления**.
2. Коснитесь **Символы на значке приложения** и выберите **Без символа**.

Отключение чисел/точек для одного приложения

1. Нажмите и удерживайте значок приложения.
2. Коснитесь ⓘ > **Уведомления**.
3. Выключите **Символ уведомлений на значке** или включите .

Включение или выключение всплывающих уведомлений для сообщений

Всплывающие уведомления делают ваше общение более доступным, поскольку они появляются поверх других приложений. Читайте и отправляйте сообщения прямо во всплывающем уведомлении, не открывая само приложение.

Выключение/включение для всех приложений

1. Откройте **Настройки** > **Уведомления** > **Всплывающие уведомления**.
2. Если вы хотите всегда видеть чаты в своих приложениях, отключите **Разрешить приложениям показывать всплывающие чаты** .

   Чтобы читать и отправлять сообщения из всплывающего окна, не открывая приложение, включите **Разрешить приложениям показывать всплывающие чаты** .

Включение/выключение для определенного приложения или чата

1. Откройте **Настройки** > **Приложения** > **Показать все приложения (#)**.
2. Коснитесь приложения, для которого нужно внести изменение.
3. Коснитесь **Уведомления** > **Доп. настройки в приложении** > **Всплывающие уведомления**.

   Если вы не видите Всплывающие уведомления, значит, это приложение не поддерживает эту функцию.
4. Укажите, какие чаты могут использовать всплывающие уведомления (или разрешите это всем чатам), либо запретите чатам использовать всплывающие уведомления (все чаты будут открываться в соответствующем приложении).

Включение функции откладывания

Чтобы иметь возможность откладывать уведомления, включите функцию откладывания:

1. Откройте **Настройки** > **Уведомления**.
2. Включите функцию **Разрешить откладывать уведомления**.

Как настроить открытие приложений в произвольной форме через уведомления

Помимо боковой панели, можно настроить открытие приложений в окне произвольной формы из уведомлений.

1. Откройте **Настройки** > **Жесты** > **Боковая панель**.
2. В нижней части экрана выберите , затем коснитесь (Другие настройки) в верхней части.
3. Включите **Отображение уведомлений в окне произвольной формы** > ,

Управление индикацией уведомлений

Вы можете включить мигание вспышки, экрана или оба варианта при получении уведомления (включая вызовы) или при срабатывании будильника.

1. Откройте **Настройки** > **Уведомления** > **Уведомления со вспышкой**.
2. Для использования вспышки камеры включите **Вспышка камеры** .

   Цвет вспышки камеры изменить нельзя.
3. Для использования подсветки экрана включите **Подсветка экрана** . Если вы хотите изменить цвет:
   a. Коснитесь **Подсветка экрана**, чтобы выбрать цвет.
   b. Коснитесь **Предпросмотр**, чтобы протестировать ваш выбор, или **Готово**, чтобы сохранить.

Взаимодействие с режимом Не беспокоить

Если вы включите режим Не беспокоить для временного заглушения уведомлений, подсветка и вспышка также не будут срабатывать. Если в строке состояния есть значок , то это значит, что включен режим Не беспокоить, поэтому подсветка и вспышка не будут срабатывать.

Управление звуковым сигналом для уведомлений

Изменение громкости уведомлений

Чтобы настроить уровень громкости всех уведомлений, выполните следующее:

1. Нажмите кнопку громкости, а на сенсорном экране коснитесь •••.
2. Отрегулируйте ползунок **Громкость уведомления**.

Заглушение потока уведомлений

Иногда вы можете получить внезапный поток из уведомлений, например когда многие люди ставят отметки «Нравится» комментарию в ветке или когда вы выключаете режим полета после выхода из самолета. Снижение громкости уведомлений может помочь с этим. Когда эта функция включена, то при получении множества уведомлений в короткий срок от одного приложения, Снижение громкости уведомлений снижает уровень громкости и вибрации, чтобы они не так сильно вас отвлекали.

Это не влияет на вызовы, будильники и приоритетные чаты.

1. Откройте **Настройки** > **Уведомления** > **Снижение громкости уведомлений**.
2. Включите или выключите функцию.

Изменение звуковых сигналов для уведомлений

Можно изменить звук уведомлений для всех приложений или выбрать особый звук для уведомлений от определенного приложения.

Установка звукового сигнала уведомления по умолчанию

1. Откройте **Настройки** > **Звук и вибрация** > **Мелодия уведомления**.
2. Выполните одно из следующих действий:
   - Для изменения выберите новый звуковой сигнал.
   - Чтобы отключить звуковые уведомления, выберите **Без звука**.

Установка звукового сигнала уведомления для определенного приложения

1. Нажмите и удерживайте значок приложения.
2. Коснитесь ⓘ > **Уведомления**.
3. Коснитесь категории включенных уведомлений, затем коснитесь **Звук** и выберите уникальный звук уведомления или отключите звук.

Если вы не слышите уведомление

Если вы хотите включить звук заглушенных уведомлений приложения:

1. Нажмите и удерживайте уведомление.
2. Коснитесь **По умолчанию**.

Если вы получаете не все уведомления от приложения, проверьте, не включена ли функция **Снижение громкости уведомлений**.

Заглушение звука уведомлений приложения

Переключение на Без звука

Если вы хотите сделать уведомления приложения менее надоедливыми, вы можете классифицировать их:

- **По умолчанию**: вы услышите звуковой сигнал и почувствуете вибрацию (если включена), получите сообщение на экране блокировки, а в строке состояния появится значок приложения.
- **Без звука**: звукового сигнала и вибрации не будет. Значок уведомления все равно будет отображаться в строке состояния, если вы не скроете их.

Вариант 1: в уведомлении

1. Нажмите и удерживайте уведомление.
2. Коснитесь **Без звука**.

Вариант 2: в Настройки

1. Откройте **Настройки** > **Уведомления** > **Уведомления приложений** и выберите приложение.
2. Коснитесь типа уведомления, которое необходимо изменить.
3. Коснитесь **Без звука**.

Скрытие значков строки состояния для уведомлений без звука

Чтобы скрыть значки для заглушенных уведомлений из **всех** приложений:

1. Откройте **Настройки** > **Уведомления**.
2. Включите **Скрыть беззвучные уведомления в строке состояния** .
3. Перезапустите телефон, чтобы применить новые настройки.

   В строке состояния не будет отображаться значок для заглушенного уведомления. При проведении вниз по строке состояния значок появляется в выпадающем меню рядом с уведомлением.

Совет: Если вы хотите скрыть значки строки состояния для определенного приложения, откройте его и перейдите в его настройки. Не все приложения обладают такой возможностью.

Управление конфиденциальностью уведомлений

Управление приложениями, которые могут зачитывать ваши уведомления

Для правильной работы некоторым приложениям необходим доступ к уведомлениям от других приложений. Например, умному помощнику водителя необходим доступ к уведомлениям от других приложений для зачитывания их вслух, пока вы находитесь за рулем.

Убедитесь в необходимости доступа приложений к уведомлениям, потому что с этим доступом они смогут:

- Зачитывать все уведомления, в том числе содержащие личную информацию, например имена контактов и сообщения.
- Удалять уведомления.
- Отвечать на вызовы.
- Включать и выключать **Не беспокоить**.

Выбор приложений, которые могут зачитывать ваши уведомления

1. Откройте **Настройки** > **Уведомления** > **Чтение уведомлений, управление ими и ответы на них**.
2. Просмотрите приложения в списке **Разрешено**.
3. Коснитесь приложения, чтобы увидеть, к каким уведомлениям у него есть доступ:
    - Связь с использующимися приложениями в реальном времени, включая навигацию и вызовы.
    - Диалоги, например сообщения и чаты.
    - Уведомления со звуками и вибрацией.
    - Уведомления без звука.

Запрет приложению зачитывать уведомления

1. Откройте **Настройки** > **Уведомления** > **Чтение уведомлений, управление ими и ответы на них**.
2. В **Разрешено** коснитесь названия приложения.
3. Выберите один из следующих вариантов:
    - Чтобы запретить приложению зачитывать определенные типы уведомлений, уберите соответствующие флажки.
    - Чтобы запретить приложению зачитывать любые уведомления, выключите **Разрешить доступ к уведомлениям** , затем коснитесь **Выключить**.

Если вы запретили приложению доступ к уведомлениям и затем заметили, что приложение перестало работать должным образом, вы можете восстановить ему доступ.

Разрешение приложению зачитывать уведомления

1. Откройте **Настройки** > **Уведомления** > **Чтение уведомлений, управление ими и ответы на них**.
2. В **Запрещено** коснитесь названия приложения.
3. Включите **Разрешить доступ к уведомлениям** и коснитесь **Разрешить**.
4. Проставьте соответствующие флажки, чтобы запретить приложению зачитывать определенные типы уведомлений.

Уведомления на экране блокировки

Если вы установили графический ключ, PIN-код или пароль, вы можете выбрать тип уведомлений, отображаемых на экране блокировки, и запретить им раскрывать конфиденциальную информацию.

Для настройки уведомлений во всех приложениях:

1. Откройте **Настройки** > **Уведомления**.
2. Чтобы скрыть конфиденциальную информацию, отображаемую на экране блокировки, отключите **Уведомления, содержащие конфиденциальные данные**.

   Вы будете получать уведомления о входящих сообщениях электронной почты или чатов на экране блокировки, но они не будут раскрывать детали о содержимом сообщений.

   Для более тонкой настройки оставьте этот параметр включенным, чтобы разрешить отображение информации, и вместо этого скройте конфиденциальную информацию от определенных приложений.
3. Чтобы изменить, какие уведомления будут отображаться на экране блокировки (показать все, скрыть уведомления от заглушенных приложений или скрыть все), коснитесь **Уведомления на экране блокировки**.

Чтобы скрыть конфиденциальное содержимое из отдельных приложений:

1. Установите для уведомлений на экране блокировки от всех приложений значение **Показывать все чаты**.
2. Нажмите и удерживайте значок приложения, а затем коснитесь > **Уведомления**.
3. Здесь отображаются типы уведомлений, отправляемых приложением. Для каждого включенного уведомления, которое необходимо скрыть:
   a. Коснитесь названия.
   b. Коснитесь **Экран блокировки** > **Показывать конфиденц. данные только на разблок. экране**.

Совет: При включении Блокировка входа уведомления не отображаются на экране блокировки.

Просмотр старых уведомлений

После удаления уведомлений или их откладывания можно перейти к истории уведомлений, чтобы просмотреть их снова.

Для настройки выполните следующие действия.

1. Откройте **Настройки** > **Уведомления**.
2. Коснитесь **История уведомлений**.
3. Включите **Включить историю уведомлений** .

Для просмотра истории откройте **Настройки** > **Уведомления** > **История уведомлений**.

Настройка громкости

Использование кнопок управления громкостью

Звук во время вызова. Во время разговора кнопки громкости регулируют уровень громкости голоса собеседника.

Мультимедиа. Когда вызов не выполняется, кнопки регулировки громкости управляют громкостью мультимедиа во время воспроизведения или перед прослушиванием.

Субтитры для всей речи. Коснитесь, чтобы включить или выключить **Автоматические субтитры**. Если вы не видите этот значок, его можно добавить.

Мелодия звонка, звуки уведомлений и сигналы будильника. Чтобы настроить эти параметры громкости, нажмите кнопку громкости, а затем используйте этот ярлык на главном экране:

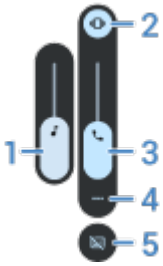

1. Проведите пальцем, чтобы настроить громкость мультимедиа.
2. Коснитесь для выбора режима мелодии звонка и звуков уведомлений: «Вкл.» , «Без звука» и «Вибросигнал» .
3. Проведите пальцем, чтобы настроить громкость вызова.
4. Коснитесь для просмотра всех элементов управления громкостью (вызов, уведомление, будильник, мультимедиа).
5. Коснитесь, чтобы включить (**Автоматические субтитры**) / выключить () при обнаружении речи.

Использование быстрых настроек

Для входящих вызовов и уведомлений можно установить режим со звонком, без звука или только вибрацию.

1. Откройте быстрые настройки.
2. Коснитесь текущего режима и выберите новый:

   Звонок

   Без звука

   Только вибрация

Настройка громкости приложений и автоматическое отключение звука в приложениях

Громкость каждого приложения можно настроить.

Кроме того, телефон может настроить автоматическое отключение звука приложений, которые вы обычно заглушаете. Список таких приложений можно просмотреть и изменить в любой момент.

Настройка

1. Откройте **Настройки** > **Звук и вибрация**.
2. Коснитесь **Громкость приложений** и включите эту функцию .

Настройка громкости приложений

Нажмите кнопку громкости, чтобы отрегулировать громкость приложения, открытого в данный момент на экране, или используйте ползунки для регулировки громкости всех приложений, в которых используется звук.



Просмотр удаление приложений из списка автоматически заглушаемых приложений

1. Откройте **Настройки** > **Звук и вибрация** > **Громкость приложений**.
2. Коснитесь **Автоотключение звука** для просмотра заглушаемых приложений.
3. Чтобы удалить приложение из списка, просто включите звук в приложении.

Если вы не хотите, чтобы телефон изучил ваши модели использования и автоматически отключал звук приложений, откройте **Настройки** > **Звук и вибрация** > **Громкость приложений** и выключите **Автоотключение звука** .

Отключение звука с помощью кнопок питания и громкости

Чтобы отключить звук мелодии звонка на телефоне, нажмите кнопку **питания** или кнопку **уменьшения громкости**.

Совет: Используйте Не беспокоить для отключения звука всех вызовов, сообщений, событий и напоминаний. Включите этот параметр в быстрых настройках либо настройте автоматическое включение в определенное время или во время мероприятий по календарю.

Приглушение звонка при взятии телефона в руку

Можно просто взять телефон в руку, чтобы отключить звук входящих вызовов и будильников и включить вибросигнал.

Включение жеста:

1. Откройте **Настройки** > **Звук и вибрация**.

   Либо откройте приложение **Moto** и коснитесь ☰ > **Жесты**.

2. Коснитесь **Отключение звонка подъемом** и включите эту функцию.

3. Если вы хотите, чтобы этот жест отключал звук вызовов, но не будильников (или наоборот), коснитесь **Настройки** и отключите соответствующий параметр.

Выбор мелодий звонка

Настройка мелодии, используемой по умолчанию для входящих вызовов

1. Откройте **Настройки** > **Звук и вибрация**.
2. Выполните одно из следующих действий:
   - При использовании телефона с одной SIM-картой коснитесь **Рингтон**.
   - При использовании телефона с двумя SIM-картами коснитесь мелодии звонка для той SIM-карты, которую требуется изменить.
3. Выполните одно из следующих действий:
   - Выберите мелодию из списка.
   - Чтобы использовать в качестве мелодии звонка какую-либо песню, коснитесь **Добавить рингтон** в нижней части списка. Затем коснитесь ☰ > **Аудио** и выберите трек, сохраненный на телефоне.
   - Чтобы отключить мелодию звонка на телефоне, коснитесь **Без звука** в верхней части списка.

Установка отдельной мелодии звонка для определенного контакта

Вы можете выбрать уникальную мелодию звонков для отдельных абонентов, чтобы вы сразу узнавали звонящего.

1. Откройте приложение Контакты .
2. Коснитесь имени контакта.
3. Прокрутите вниз и коснитесь **Контактный рингтон**.
4. Выполните одно из следующих действий:
   - Выберите мелодию из списка.
   - Чтобы использовать в качестве мелодии звонка какую-либо песню, коснитесь **Добавить рингтон** в нижней части списка. Затем коснитесь ☰, найдите и выберите композицию, сохраненную на телефоне. Коснитесь ⋮, чтобы открыть внутреннюю память.
   - Чтобы отключить мелодию звонка на телефоне, коснитесь **Без звука** в верхней части списка.

Изменение звуковых сигналов для уведомлений

Можно изменить звук уведомлений для всех приложений или выбрать особый звук для уведомлений от определенного приложения.

Установка звукового сигнала уведомления по умолчанию

1. Откройте **Настройки** > **Звук и вибрация** > **Мелодия уведомления**.

2. Выполните одно из следующих действий:
   - Для изменения выберите новый звуковой сигнал.
   - Чтобы отключить звуковые уведомления, выберите **Без звука**.

Установка звукового сигнала уведомления для определенного приложения

1. Нажмите и удерживайте значок приложения.
2. Коснитесь > **Уведомления**.
3. Коснитесь категории включенных уведомлений, затем коснитесь **Звук** и выберите уникальный звук уведомления или отключите звук.

Если вы не слышите уведомление

Если вы хотите включить звук заглушенных уведомлений приложения:

1. Нажмите и удерживайте уведомление.
2. Коснитесь **По умолчанию**.

Если вы получаете не все уведомления от приложения, проверьте, не включена ли функция **Снижение громкости уведомлений**.

Изменение звука / мелодии будильника

1. Откройте приложение Часы.
2. На вкладке коснитесь рядом с будильником.
3. Коснитесь и выберите, что будет воспроизводиться:
   - Для использования мелодии выберите ее из соответствующего списка.
   - Для пробуждения под музыку из музыкального приложения, такого как Spotify, выберите приложение и трек.

Получение других мелодий

Хотя в вашем телефоне предустановлено много различных мелодий, вы можете скачать больше мелодий:

- В магазине Play Маркет в строке поиска введите «мелодии звонка». Найдите и установите приложение с мелодиями для звонка.
- В магазине Play Маркет в строке поиска введите «приложение для создания мелодий» и установите приложение, которое позволяет создавать пользовательские мелодии звонка. Откройте приложение, выберите необходимый фрагмент песни или целую песню.
- Если у вас есть песни, сохраненные на компьютере, подключите телефон к компьютеру с помощью USB-кабеля, а затем скопируйте песню на телефон.

Устранение неполадки

Если не воспроизводится мелодия звонка:

- Найдите в строке состояния; это может означать, что телефон находится в режиме Не беспокоить. Откройте быстрые настройки и отключите режим Не беспокоить.

- Убедитесь, что громкость мелодии звонка установлена в значение .

Изменение настроек вибросигнала

Примечание: Если вы заглушите телефон, он не будет вибрировать независимо от выбранных настроек вибрации.

Включение / выключение вибросигналов

Выключение вибросигнала – это хороший способ продлить время работы от батареи, когда это нужно.

Для управления всей вибрацией телефона (вызовы, уведомления, нажатия клавиш клавиатуры) с помощью одного переключателя:

1. Откройте **Настройки** > **Звук и вибрация** > **Вибрация и виброотклик**.
2. Включите **Вибрация и виброотклик** или выключите .

Настройка вибросигнала при вызове

Выключение вибросигнала при вызовах

1. Откройте **Настройки** > **Звук и вибрация**.
2. Коснитесь **Вибрация и виброотклик**.
3. В разделе Вызовы выключите функцию **Вибрация при звонке** .

Включение вибросигнала при вызова

1. Откройте **Настройки** > **Звук и вибрация**.
2. Коснитесь **Вибрация и виброотклик** и проверьте, что **Вибрация и виброотклик** включено .
3. В разделе Вызовы выберите параметры:
   - Выключите **Вибрация при звонке** для входящих вызовов.
   - При желании включите **Вибрация, а затем нарастающий звонок** .

Установка вибросигнала для уведомлений

1. Откройте **Настройки** > **Звук и вибрация**.
2. Коснитесь **Вибрация и виброотклик** и проверьте, что **Вибрация и виброотклик** включено .
3. В разделе Уведомления и будильники включите ( ) или отключите ( ) функцию **Вибрация при уведомлении**.

Управление вибросигналом во время срабатывания будильника

Включение / выключение вибросигнала для одного будильника

1. В приложении Часы коснитесь ⌄ рядом с будильником.
2. Поставьте или снимите флажок **Вибрация**.

Выключение вибросигнала для всех будильников

1. Откройте **Настройки** > **Звук и вибрация**.
2. Коснитесь **Вибрация и виброотклик** и проверьте, что **Вибрация и виброотклик** включено.
3. В разделе Уведомления и будильники выключите функцию **Вибрация при срабатывании будильника**.

   Это перезапишет настройки вибросигнала для отдельных будильников.

Если вибросигнал не срабатывает, хотя должен

1. Откройте **Настройки** > **Звук и вибрация**.
2. Коснитесь **Вибрация и виброотклик** и проверьте, что **Вибрация и виброотклик** включено.
3. В разделе Уведомления и будильники сдвиньте ползунок **Вибрация при срабатывании будильника** на нужную мощность.

Улучшение качества звука

Об Dolby Atmos

Dolby Atmos обеспечивает превосходное качество звучания через динамик телефона или подключенные устройства.

Интеллектуальное аудио автоматически выбирает лучшие настройки для медиафайла, который вы прослушиваете. При подключении наушников или внешних динамиков можно настраивать и изменять профили звука.

Выбор профилей звука

Вы можете выбрать предустановленный профиль звука для динамика, наушников или другого подключенного устройства, и телефон вспомнит его при следующем подключении.

1. Откройте панель быстрых настроек, затем нажмите и удерживайте .

   Или откройте приложение Dolby Atmos .

2. Коснитесь **Настройки**.
3. Выберите способ настройки звука:
   - Для трехмерного звучания, симулирующего поступление звука с нескольких сторон, которое придает объем, глубину и динамику, выберите **Пространственный звук**.
   - Для автоматической настройки в соответствии с типом воспроизводимого медиафайла выберите **Интеллектуальное аудио**.
   - Для использования предустановленного профиля звука выберите **Музыка**, **Кино**, **Игра** или **Подкаст**.
   - Для использования пользовательского профиля звука, для которого вы можете настроить графический эквалайзер самостоятельно, выберите **Пользовательские**.
4. Для настройки выбранного профиля звука коснитесь рядом с именем профиля, затем:
   - Выберите предустановку эквалайзера, чтобы улучшить звучание верхних частот, низких частот или голоса.
   - Для получения объемного звучания при использовании любых наушников или стереодинамиков включите **Звуковой виртуализатор**.
   - Для поддержания одинакового уровня громкости при переключении между различными источниками звука включите функцию **Авторегулировка громкости**.
   - Чтобы узнать больше об этих настройках, коснитесь > **Справка**.
   - Чтобы вернуться к исходным настройкам профиля, выберите > **Сбросить**.
   - Чтобы вернуться к исходным настройкам, на главном экране Dolby Atmos коснитесь **Настройки** > > **Сбросить настройки**.

Выключение функции Dolby Atmos

Выключение функции Dolby Atmos для динамика, наушников или другого подключенного устройства:

- Откройте панель быстрых настроек и коснитесь .
- Или откройте **Настройки** > **Звук и вибрация** > **Dolby Atmos** и выключите функцию **Использовать эквалайзер** .

Отключение функции голосового отклика телефона

Отключение звука ответа на голосовые команды

В ответ на некоторые голосовые команды (например, «Как дела?» и «Какая погода на улице?») Google Gemini может давать голосовые ответы.

Чтобы быстро отключить звук ответа на голосовые команды, коснитесь .

Чтобы телефон отображал ответы на голосовые команды на экране, а не отвечал на них голосом:

1. Откройте приложение **Google**.
2. Коснитесь значка своего профиля > **Настройки**.
3. Коснитесь **Голос** и отключите голосовые ответы.

Отключение программы чтения с экрана

Если ваш телефон описывает все элементы, которых вы касаетесь на экране, озвучивает уведомления и текст сообщений, возможно, активна программа чтения с экрана. Эта функция специальных возможностей помогает людям с нарушениями зрения.

Выключение:

1. Нажмите и удерживайте кнопки увеличения и уменьшения громкости в течение трех секунд. Если в это время функция TalkBack выполняла чтение, оно будет приостановлено, чтобы упростить обновление настроек.
2. Откройте **Настройки** > **Специальные возможности**.
3. Отключите все программы чтения с экрана, например TalkBack или функцию озвучивания при нажатии.

Отключение звукового уведомления о подключении зарядного устройства

Если вы не хотите, чтобы телефон воспроизводил звук при подключении к зарядному устройству:

1. Откройте **Настройки** > **Звук и вибрация**.
2. Выключите **Звуки и вибрация при зарядке**.

Включение и выключение звуков при касании экрана

1. Откройте **Настройки** > **Звук и вибрация**.
2. Выполните любые из следующих действий:
   - Чтобы слышать тоновые сигналы при наборе номера, включите **Звук при наборе номера**.
   - Чтобы слышать щелчки при блокировке или разблокировке экрана, включите **Звук блокировки экрана**.
   - Чтобы слышать щелчки при касании экрана, включите **Звуки нажатия на экран**.

Если вы не хотите слышать эти звуки, просто выключите их .

Воспроизведение других звуковых уведомлений

Вы можете выбрать мелодию уведомления для каждого приложения.

Вы также можете управлять сигналами уведомлений о других событиях:

1. Откройте **Настройки** > **Звук и вибрация**.
2. Для срабатывания подтверждающего звукового сигнала и вибрации при успешном подключении телефона к зарядному устройству включите **Звуки и вибрация при зарядке** .
3. Для включения вибрации, когда на ваш вызов отвечает вызываемый абонент, коснитесь **Вибрация и виброотклик** и включите **Вибросигнал при ответе на вызовы** .

Если в воспроизведении этих звуковых уведомлений нет необходимости, просто выключите их .

Ограничение отвлекающих факторов с помощью функции Режимы

Используйте Режимы, включая Не беспокоить, для заглушения телефона и выбора контактов, на которых не распространяется заглушение.

Не беспокоить

Используйте этот режим, когда вы хотите, чтобы вас не отвлекали. Можно настроить, чьи вызовы или сообщения могут обходить заглушение. Кроме того, можно разрешить определенным приложениям или повторным вызовам также обходить заглушение.

Вождение

Полная концентрация на дороге. Этот режим может включаться автоматически, когда телефон подключается к автомобилю по Bluetooth, обнаруживает движение, а также по расписанию. Можно выбрать контакты, на которых не распространяется заглушение.

Время сна

Готовьтесь ко сну с минимумом отвлекающих факторов. Настройте расписание, чтобы только будильники и важные вызовы от выбранных контактов могли обходить заглушение. Этот режим может также снижать яркость дисплея и переключать отображение на оттенки серого, чтобы помочь вам настроиться на хороший сон.

Кроме того, вы можете создавать собственные режимы под любую ситуацию. Например, вы можете выбрать определенных людей или приложения, которые могут обходить заглушение.

Быстрое включение или отключение режимов

1. Откройте панель быстрых настроек и коснитесь **Режимы**.
2. Коснитесь режима, чтобы включить или отключить его.

   В строке состояния отображается значок режима, когда он включен.

Режим Не беспокоить также можно запустить, перевернув телефон и положив его экраном вниз. Если это не работает, убедитесь, что этот жест включен.

Настройка режимов

После настройки режимов под собственные задачи вы можете с легкостью включать/выключать их в быстрых настройках.

Режим Не беспокоить

Для настройки контактов и приложений, которые могут обходить заглушение в этом режиме, проверьте Фильтры уведомлений для режима Не беспокоить.

Можно выбрать продолжительность режима Не беспокоить после его запуска в быстрых настройках:

1. Откройте **Настройки** > **Режимы** > **Не беспокоить**.
2. Коснитесь **Срок действия при включении через быстрые настройки**.

3. Выберите продолжительность режима:
   - Пока вы не отключите его
   - Определенное время (15 минут или 3 часа)
   - Спрашивать каждый раз

Режим Время сна

1. Откройте **Настройки** > **Режимы** > **Время сна**.
2. Для настройки времени автоматического запуска режима коснитесь **Режим сна** и установите расписание своего сна/бодрствования. Затем коснитесь ←.
3. Чтобы выбрать, будет ли отображение меняться на оттенки серого и/или темную тему, коснитесь **Настройки экрана**.
4. Для настройки контактов и приложений, которые могут обходить заглушение в этом режиме, проверьте Фильтры уведомлений.

Режим Вождение

1. Откройте **Настройки** > **Режимы** > **Вождение**.
2. Для автоматического включения режима Вождение при сопряжении по Bluetooth с автомобилем, или когда телефон обнаруживает движение, включите **Во время вождения** .
3. Для настройки контактов и приложений, которые могут обходить заглушение в этом режиме, проверьте Фильтры уведомлений.

Создание собственного режима

1. Откройте **Настройки** > **Режимы** > **Создать свой режим**.
2. Задайте ему название и выберите значок, который будет отображаться в строке состояния при включении режима.
3. Если вы хотите автоматически запускать режим, коснитесь **Создать расписание** и выберите постоянный день и время или синхронизируйтесь со своими событиями календаря.

   После выбора типа расписания (день/время или календарь) вы не сможете поменять способ автоматического включения режима. Если вы хотите изменить это, создайте новый режим.
4. Чтобы выбрать, будет ли отображение меняться на оттенки серого и/или темную тему, коснитесь **Настройки экрана**.
5. Для настройки контактов и приложений, которые могут обходить заглушение в этом режиме, проверьте Фильтры уведомлений.

Чтобы удалить свой режим, откройте **Настройки** > **Режимы** и коснитесь названия режима. Затем коснитесь **Меню** > **Удалить**.

Изменение настроек обхода заглушения

Для каждого режима можно приложения для блокировки и контакты, которые могут обходить заглушение. Например, можно заблокировать все вызовы и сообщения в режиме Время сна, но разрешить вашим контактам звонить вам в режиме Вождение.

1. Откройте **Настройки** > **Режимы**.
2. Выберите режим, который хотите обновить.

3. В Фильтры уведомлений выберите что и от кого разрешить:

   - **Пользователи**: выберите, кто может обходить заглушение и звонить вам, отправлять сообщения или писать в чате. Можно разрешить обход избранным контактам, всем контактам, всем вызывающим абонентам или никому. Чтобы пропускать вызовы от одного и того же контакта при повторном вызове в течение 15 минут, включите **Повторные вызовы** .

   - **Приложения**: выберите приложения, которые могут отправлять уведомления.

   - **Будильники и важные уведомления**: выберите, блокировать или разрешать будильники, мультимедиа, звуки касания экрана, напоминания или события календаря.

Настройка яркости экрана

Чтобы настроить яркость экрана, откройте быстрые настройки и перетащите в нужное положение.

Телефон автоматически настраивает экран в соответствии с внешним освещением с помощью функции Автояркость. Если функция включена, вы все равно можете настроить яркость в быстрых настройках. Чтобы отключить эту функцию, выполните следующие действия:

1. Откройте **Настройки** > **Экран**.
2. Выключите **Автояркость**.

Использование режима «Тёмная тема»

Предоставьте глазам и батарее отдых, установив темный фон.

Когда функция Тёмная тема включена:

- Темный фон применяется к настройкам и приложениям.
- Цвета не изменяются в медиафайлах, например видео.
- Не все приложения поддерживают режим Тёмная тема. Чтобы сделать эти приложения темными и снизить нагрузку на глаза во время чтения, используйте инверсию цветов.

Если батарея разряжена, Режим экономии заряда батареи временно включает темный фон до тех пор, пока телефон не будет заряжен.

Включение/выключение

1. Откройте **Настройки** > **Экран**.
2. Включите или выключите **Тёмная тема**.

Совет: Чтобы добавить Тёмная тема на панель быстрых настроек, откройте быстрые настройки, коснитесь , затем перетащите значок быстрого доступа в нужное место.

Создание расписания

1. Откройте **Настройки** > **Экран** > **Тёмная тема**.
2. Коснитесь **Расписание**, затем выберите один из вариантов:
   - Для запуска и остановки в указанное время коснитесь **В выбранное время** и введите время.
   - Для использования в ночное время коснитесь **От заката до рассвета**.

Выбор режима отображения цветов

Вы можете изменить интенсивность цветов на экране для более реалистичного и насыщенного изображения.

1. Откройте **Настройки** > **Экран**.
2. Коснитесь **Цвета**.
3. Выберите:
   - Для точных и реалистичных цветов коснитесь **Естественные**.
   - Для ярких и сочных цветов коснитесь **Светлые**.
   - Для насыщенных и красочных цветов коснитесь **Яркие**.
4. Чтобы изменить цветовую температуру, выполните следующее:
   - Коснитесь **Теплая** или **Холодная** для автоматических изменений.
   - Либо коснитесь **Пользовательские** и переместите кружок в нужное место цветового колеса.

   Когда приложение Ночная подсветка включено, выбранная вами цветовая температура будет переключена и возвращена только при выключении Ночная подсветка.

Советы:

- Если цвета не соответствуют вашим ожиданиям, выполните поиск и устранение неполадок.
- Если вы не различаете цвета, используйте коррекцию цвета.

Изменение контрастности для большей четкости

Увеличение контрастности может сделать текст, кнопки и значки более выделяющимися. Можно также увеличить контрастность текста, сделав его черным или белым.

Если ваши глаза устают от такой контрастности, снизьте ее.

1. Откройте **Настройки** > **Экран** > **Цветовая контрастность**.
2. Выберите подходящий вам уровень контрастности (**По умолчанию**, **Средняя**, **Высокая**).
3. Чтобы сделать текст более различимым на фоне, включите **Текст с контуром** . Когда эта функция включена, вокруг белого текста добавляется тонкий черный контур, а вокруг черного – тонкий белый контур.

Изменение размера шрифта и дисплея

Вы можете сделать текст и другие элементы на экране меньше или больше, чтобы вам было комфортно.

1. Откройте **Настройки** > **Экран** > **Масштаб экрана и текст**.
2. Выполните одно из следующих действий.
   - Чтобы изменить только размер текста на экране, перетащите **Размер шрифта** на нужное вам значение.
   - Чтобы изменить размер значков и текста под ними, перетащите **Размер элементов интерфейса** на нужное вам значение.
   - Чтобы сделать текст темнее и жирнее, включите **Полужирный шрифт** .
   - Чтобы сделать текст более различимым на фоне, включите **Текст с контуром** . Когда эта функция включена, вокруг белого текста добавляется тонкий черный контур, а вокруг черного – тонкий белый контур.
3. Проведите по окну **Предпросмотр**, чтобы увидеть, как изменения повлияют на значки и текст.

Если вам нужна дополнительная помощь в просмотре экрана

Включите специальные возможности, например лупу для увеличения и уменьшения масштаба или программу чтения с экрана, чтобы слышать звуковые описания того, чего вы касаетесь на экране.

Настройка других параметров шрифта и элементов интерфейса

Коснитесь и удерживайте пустую область на главном экране, затем коснитесь **Персонализация**.
Узнать больше.

Настройка частоты обновления

Движение, которое вы видите на экране, представляет собой серию кадров, которые слились вместе, как фильме. Частота обновления экрана – это число «обновлений» дисплея или отображаемого изображения в секунду. Частота обновления измеряется в герцах (Гц), которые обозначают количество циклов в секунду.

Чем выше частота обновления экрана, тем больше кадров отображается в секунду, что делает движение более плавным и отзывчивым. При этом расходуется больше заряда батареи.

Примечание: При включении режима Режим экономии заряда батареи частота обновления экрана устанавливается на значении 60 Гц независимо от этой настройки.

Чтобы увеличить или уменьшить частоту обновления экрана, выполните следующее:

1. Откройте **Настройки** > **Экран**.
2. Коснитесь **Частота обновления экрана**.
3. Изменение частоты:
   - Для плавного отображения со средним потреблением заряда батареи используйте **Баланс** (до 120 Гц).
   - Для максимально плавного отображения и отзывчивого экрана используйте **Максимальная плавность** (до 120 Гц).
   - Для экономии заряда батареи используйте **Эффективность прежде всего** (до 60 Гц).

Отображение приложений на весь экран

По умолчанию приложения избегают окаймленной области фронтальной камеры, но вы можете настроить приложения на использование полного экрана.

Вы можете настраивать приложения индивидуально или применить эту настройку для всех приложений.

1. Откройте **Настройки** > **Экран** > **Полноэкранный режим**.
2. Настройте параметры:
   - Для индивидуальной настройки приложения рядом с его названием включите или выключите настройку.
   - Чтобы настроить все приложения, коснитесь > **Включить для всех приложений** или **Отключить для всех приложений**.
3. Если изменения не отображаются или отображаются некорректно, закройте и перезапустите приложение:
   - Откройте последние приложения и смахните его из списка, а затем снова откройте.
   - Перезагрузите телефон, затем снова откройте приложение.

Если вы используете приложение и хотите включить или выключить полноэкранный режим, это можно сделать из списка последних приложений:

1. Проведите пальцем снизу вверх от нижнего края главного экрана, удерживайте палец на экране, а затем отпустите.

   Или коснитесь , если вы используете навигацию 3 кнопками.
2. Коснитесь значка приложения.
3. Коснитесь **Полноэкранный режим**, чтобы включить или выключить этот режим:
   - – расширение экрана приложения и отображение содержимого вокруг области камеры.
   - – запрет приложению отображать содержимое вокруг области камеры.

Отключение автоповорота

Отключение поворота экрана

Откройте панель быстрых настроек и отключите Автоповорот.

В этом режиме можно вручную поворачивать текущее приложение. Поверните телефон в нужном направлении, затем коснитесь значка в углу.

Включение поворота экрана

Чтобы разрешить поворот для всех приложений, откройте панель быстрых настроек и включите Автоповорот.

Вы также можете настроить эту опцию в **Настройки** > **Экран** > **Автоповорот экрана**.

Устранение мерцания экрана в условиях слабого освещения

Если вы используете телефон в условиях слабого освещения, и мерцание экрана раздражает ваши глаза, используйте Предотвращение мерцания.

Включение и выключение:

1. Откройте **Настройки** > **Экран**.
2. Включите **Предотвращение мерцания** или выключите .

Настройка цветов в ночное время

Если выбран режим отображения цветов, он снова начнет действовать вне ночного режима.

Автоматическое переключение экрана на желтый цвет

Телефон может автоматически отфильтровывать синий свет и настраивать цвета экрана для более теплых тонов в ночное время, что облегчает просмотр и чтение в приглушенном свете. Это может также помочь вам легче заснуть.

1. Откройте **Настройки** > **Экран** > **Ночная подсветка**.
2. Коснитесь **Расписание**, затем:
   - Для запуска и остановки в указанное время коснитесь **В выбранное время** и введите время.
   - Для фильтрации в ночное время коснитесь **От заката до рассвета**.

Чтобы отрегулировать интенсивность фильтра, откройте быстрые настройки, коснитесь и удерживайте , затем используйте ползунок для изменения интенсивности желтого фильтра.

Выключить

Чтобы временно переключиться на обычные цвета с желтого цвета, откройте быстрые настройки и выключите Ночная подсветка.

Чтобы отключить автоматическое переключение на желтый цвет, выберите **Настройки** > **Экран** > **Ночная подсветка** > **Расписание** > **Никогда**.

Автоматическое переключение экрана на серые оттенки

Чтобы помочь вам расслабить зрение в ночное время, ваш телефон может переключиться на серые оттенки (черный и белый).

1. Откройте **Настройки** > **Цифровое благополучие и родительский контроль** > **Время сна**.
2. Коснитесь **Режим сна**, а затем установите свое расписание.
3. Коснитесь **Настройка** > **Настройки экрана в режиме сна**.
4. Включите **Оттенки серого** .

Выключить

Чтобы временно переключиться на обычные цвета с серых оттенков, откройте быстрые настройки и коснитесь .

Чтобы отключить автоматическое переключение на серые оттенки в ночное время, нажмите **Настройки** > **Цифровое благополучие и родительский контроль** > **Время сна**> **Настройка** > **Настройки экрана в режиме сна** и отключите **Оттенки серого** .

Настройка тайм-аута отключения экрана

Изменение времени выключения экрана

1. Откройте **Настройки** > **Экран**.
2. Коснитесь **Спящий режим после** и выберите продолжительность времени неактивности, по истечении которого телефон переключится в режим сна.

> **Совет:** Чтобы продлить время работы от батареи, задайте более короткий промежуток времени.

Экран включен, пока вы на него смотрите

Используйте Внимательный дисплей, чтобы экран оставался включенным, когда вы смотрите на него, и выключался, когда вы перестаете на него смотреть:

- Яркость экрана не уменьшится и экран не перейдет в спящий режим, когда вы смотрите на него.
- Экран быстрее перейдет в спящий режим, когда он вас не видит, чтобы сохранить заряд аккумулятора.

В определенных условиях освещения у телефона могут возникнуть трудности при обнаружении вашего взгляда.

Чтобы включить Внимательный дисплей:

1. Откройте **Настройки** > **Экран** > **Спящий режим после**.

   Либо откройте приложение **Moto** и коснитесь ☰ > **Дисплей**.

2. Коснитесь **Внимательный дисплей** и включите эту функцию.

Если вы не хотите использовать приложение Внимательный дисплей, то отключите его ⬬.

Настройка параметров записи экрана

Чтобы изменить настройки перед записью экрана:

1. Откройте параметры записи:
   - На панели быстрых настроек нажмите и удерживайте .
   - Или перейдите в **Настройки** > **Экран** > **Запись экрана**.
2. Используйте параметр **Размер аватара**, чтобы изменить размер рамки, отображаемой при включенной камере во время записи экрана.
3. Настройте качество и размер файла при необходимости:
   - Если вы хотите лучшее качество записи, используйте самое высокое разрешение.
   - Чтобы уменьшить размер файла записи, выберите более низкое разрешение.
   - Можно установить максимальную длину (**Ограничение по времени записи**) и максимальный размер файла (**Ограничение по размеру файла**). Когда будет достигнут предел, запись автоматически остановится и раздастся звуковой сигнал.
4. Для отображения касаний экрана, включите **Запись прикосновений** .

Узнайте, как изменить другие настройки записи, как сделать запись экрана или как найти свои записи.

Изменение функций экрана блокировки

С помощью этих параметров можно настроить, какое содержимое и функции будут отображаться на экране блокировки.

Можно также настроить, когда экран будет блокироваться.

Изменение внешнего вида и работы уведомлений

Выключение или ограничение уведомлений

1. Откройте **Настройки** > **Главный экран и экран блокировки**.
2. Коснитесь **Экран блокировки** > **Конфиденциальность**.
3. Настройте необходимость отображения уведомлений.

   Если вы настроите скрытие конфиденциальных данных при отображении уведомлений, то будете получать уведомления о входящих сообщениях электронной почты или чатов, но в них будут содержаться подробные сведения о сообщении.

Чтобы выключить уведомления в спящем режиме, но видеть их в активном режиме, выполните следующее:

1. Откройте **Настройки** > **Главный экран и экран блокировки** > **Экран блокировки**.
2. Коснитесь **Спящий режим дисплея**, затем отключите **Спящий режим экрана** .

Чтобы экран оставался выключенным при поступлении уведомления, выполните следующее:

1. Откройте **Настройки** > **Главный экран и экран блокировки** > **Экран блокировки**.
2. Выключите **Активация экрана при получении уведомлений** .

Изменение стиля уведомлений

Здесь представлены варианты для отображения уведомлений на экране блокировки:

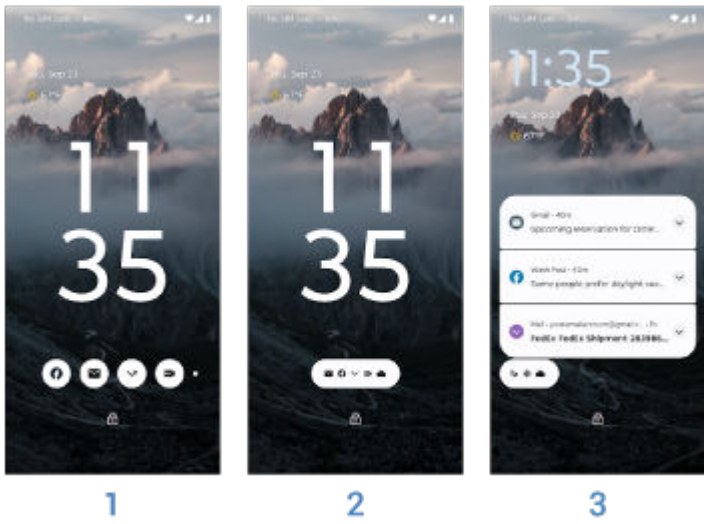

1. **Всплывающие окна**: просмотр уведомлений, сгруппированных по приложению. Коснитесь всплывающего окна для предпросмотра уведомления от приложения.
2. **Чип с текстом**: будьте в курсе того, от каких приложений есть уведомления. Коснитесь чипа с текстом для просмотра всех уведомлений.
3. **Список**: просмотр уведомлений в виде подробного списка.

Чтобы изменить стиль:

1. Коснитесь и удерживайте пустую область на экране блокировки, затем коснитесь **Настройки заблок. экрана**.

   Вы также можете открыть **Настройки** > **Главный экран и экран блокировки** > **Экран блокировки** > **Настройки заблок. экрана**.

2. Коснитесь изображения, отображающего ваш текущий стиль уведомлений.



3. Выберите новый стиль.

Скрытие или отображение действий с уведомлениями

Если вы не хотите видеть и использовать действия с уведомлениями (например, Ответ, Архив), выполните следующее:

1. Откройте **Настройки** > **Главный экран и экран блокировки** > **Экран блокировки**.
2. Коснитесь **Спящий режим дисплея**.
3. Выключите **Работа с уведомлениями и музыкой** .

Настройка необходимости разблокировки для отправки ответов

Чтобы посторонние не могли использовать ваш телефон после того, как вы используете действие (например, Ответ) из уведомления, вам нужно разблокировать телефон перед ответом.

Чтобы разрешить ответ или другие действия из уведомлений без разблокировки, выполните следующее:

1. Откройте **Настройки** > **Главный экран и экран блокировки** > **Экран блокировки**.
2. Выключите **Безопасный ответ** .

Настройка жестов для включения и отключения экрана

Нажмите кнопку питания, чтобы увидеть экран блокировки, когда экран выключен. Можно также использовать другие жесты:

Коснитесь, подвиньте или поднимите телефон для отображения интерактивного дисплея в спящем режиме

Настройте телефон на активацию спящего режима экрана касанием, толчком или подъемом, чтобы просматривать на нем информацию, пока телефон лежит на ровной поверхности.

1. Откройте **Настройки** > **Главный экран и экран блокировки** > **Экран блокировки**.
2. Коснитесь **Спящий режим дисплея** и включите жесты для активации экрана.

Двойное касание для перехода сразу на экран блокировки

Когда экран выключен, вы можете пропустить спящий режим и перейти сразу к активному режиму на экране блокировки, коснувшись экрана два раза. Чтобы это включить, выполните следующее:

1. Откройте **Настройки** > **Главный экран и экран блокировки** > **Экран блокировки**.
2. Коснитесь **Переход на экран блокировки** и включите **Использование перехода на экран блокировки** .

Отключение экрана двойным касанием

Чтобы отключить экран и включить блокировку телефона с любого экрана:

1. Откройте **Настройки** > **Главный экран и экран блокировки** > **Экран блокировки**.
2. Коснитесь **Перевод дисплея в спящий режим** и включите эту функцию .

Отображение сообщения на экране блокировки

Чтобы добавить на экран блокировки свое имя или короткое сообщение для нашедшего ваш телефон:

1. Откройте **Настройки** > **Главный экран и экран блокировки** > **Экран блокировки**.
2. Коснитесь **Текст на экране блокировки**.
3. Введите текст сообщения, который будет отображаться на экране, и коснитесь **Сохранить**.

Совет: Не оставляйте номер своего мобильного телефона в качестве контактной информации на экране блокировки, если у вас нет доступа к вашей голосовой почте с другого устройства.

Добавление функций и приложений на экране блокировки

Добавьте ярлыки в нижние углы экрана блокировки для доступа к избранным приложениям или функциям, таким как фонарик или сканер QR-кодов.

1. Откройте **Настройки** > **Главный экран и экран блокировки** > **Экран блокировки**.
2. Коснитесь **Настройки заблок. экрана** и разблокируйте.
3. Коснитесь значка ярлыка в правом или левом нижнем углу, затем коснитесь функции или приложения (прокрутите вниз для выбора приложения), которое вы хотите использовать.
4. Коснитесь , чтобы сохранить.

Изменение Навигация в системе

Можно выбрать способ перемещения между приложениями и экранами:

1. Откройте **Настройки** > **Жесты**.
2. Коснитесь **Навигация в системе**.
3. Выберите требуемое действие:
   - **Навигация с помощью жестов**: используйте жесты перетаскивания и смахивания для возврата на главный экран, переключения между приложениями или возврата на предыдущий экран. Подробнее об использовании жестов.
   - **Навигация с помощью трех кнопок**: используйте кнопки «Назад» ◀, главного экрана ● и последних приложений ■. Подробнее.

Настройка параметров для функции «Навигация с помощью жестов»

Можно выбрать, будет ли панель навигации отображаться в нижней части экрана, а также задать принцип работы определенных жестов.

Как отобразить или скрыть панель навигации

Если вы не хотите, чтобы внизу экрана была видна панель навигации, скройте ее. Снова отобразить ее можно в любое время.



1. Откройте **Настройки** > **Жесты** > **Навигация в системе**.
2. Коснитесь ⚙ рядом с Навигация с помощью жестов.
3. Под параметром Панель навигации выберите нужный вариант: **Показать** или **Скрыть**.

Настройка чувствительности жеста «Назад»

Чтобы настроить чувствительность к жесту «Назад»:

1. Откройте **Настройки** > **Жесты** > **Навигация в системе**.
2. Коснитесь ⚙ рядом с Навигация с помощью жестов.
3. Под параметром Чувствительность жеста "Назад" переместите ползунки, чтобы настроить чувствительность правого и левого края экрана.

   Если у вас есть приложения, которые включают возможность использования жестов на краях экрана, установка более высокой чувствительности в этой области может привести к конфликту с этой функцией.

Включение и выключение использования жеста пролистывания для запуска цифрового ассистента

Чтобы запустить голосовую команду, проведите пальцем от нижнего угла экрана. Если возникнет конфликт этого жеста с другим жестом, который вы используете, вы можете отключить его.

1. Откройте **Настройки** > **Жесты** > **Навигация в системе**.
2. Коснитесь рядом с Навигация с помощью жестов.
3. Выключите **Проведите, чтобы запустить ассистента** или включите .

Вы можете выбрать, какой цифровой ассистент будет запускаться с помощью этого жеста.

Настройка параметров для функции «Навигация с помощью трех кнопок»

Кнопки «Назад» и «Недавние» можно поменять местами:

1. Откройте **Настройки** > **Жесты** > **Навигация в системе**.
2. Коснитесь рядом с Навигация с помощью трех кнопок.
3. Задайте настройки для выбора местоположения кнопки «Назад»:

Местоположение	Необходимая настройка
Справа	Включите **Изменение порядка кнопок**
Слева	Выключите **Изменение порядка кнопок**

Настройка боковой панели для многозадачности

Используйте боковую панель, чтобы открывать избранные приложения и функции в маленьких окнах произвольной формы, которые можно перемещать и изменять по размеру, или открывать на весь экран.

Настройка боковой панели

Изменение набора и порядка отображения приложений на боковой панели

1. На боковой панели коснитесь .

   Вы также можете открыть **Настройки** > **Жесты** > **Боковая панель** > .

2. Настройте меню:

   - Чтобы изменить порядок отображения приложений, нажмите на нужное приложение и, удерживая его, перетащите его в нужное место.
   - Чтобы удалить приложение, коснитесь или снимите его флажок.
   - Для добавления приложения коснитесь его или установите флажок для него.
   - Коснитесь еще раз, чтобы выбрать, как приложения будут открываться с боковой панели.

Показывать недавние приложения на боковой панели

На боковой панели могут отображаться два недавно использованных приложения. Если недавних приложений нет, вместо них будут отображаться два рекомендуемых приложения.

1. На боковой панели коснитесь .

   Или перейдите в **Настройки** > **Жесты** > **Боковая панель**.

2. В нижней части экрана коснитесь , затем коснитесь (Другие настройки) в верхней части.

3. Включите **Последние приложения на боковой панели** .

Выбор способа открытия приложений

Для удобной многозадачности настройте приложения на запуск в окнах произвольной формы, размер которых можно настраивать и которые можно перемещать по экрану, или настройте их на запуск на весь экран.

1. На боковой панели коснитесь .

   Вы также можете открыть **Настройки** > **Жесты** > **Боковая панель** > .

2. Коснитесь > **Режим запуска приложений**.

3. Выберите способ открытия: **В произвольной форме** или **Во весь экран**.

Во время использования приложений:

- Чтобы открыть приложение в другом режиме (в окне произвольной формы или на весь экран), перетащите его с боковой панели на центр экрана.

- Чтобы открыть приложение в режиме разделенного экрана, перетащите его в верхнюю или нижнюю часть экрана.

Как настроить открытие приложений в произвольной форме через уведомления

Помимо боковой панели, можно настроить открытие приложений в окне произвольной формы из уведомлений.

1. Откройте **Настройки** > **Жесты** > **Боковая панель**.
2. В нижней части экрана выберите , затем коснитесь (Другие настройки) в верхней части.
3. Включите **Отображение уведомлений в окне произвольной формы** > ,

О боковой панели Gametime

У Gametime есть собственное меню на боковой панели, с помощью которого можно открывать приложения. Настраивать приложения для этого меню нужно отдельно.

Использование режима работы одной рукой

Хотите использовать большой палец для навигации по телефону? Включите Режим управления одной рукой.

Этот режим доступен, только если вы используете Навигация с помощью жестов.

Настройка

1. Откройте **Настройки** > **Жесты**.
2. Коснитесь **Режим управления одной рукой** и включите эту функцию.
3. Выберите, что будет происходить при проведении вниз по экрану:
   - Чтобы сдвигалась верхняя часть экрана вниз, в зону досягаемости вашего большого пальца, выберите **Переместить экран в зону досягаемости**.
   - Чтобы отображались уведомления и быстрые настройки, коснитесь **Включить уведомления**.
4. Чтобы добавить ярлык, которого можно коснуться вместо проведения вниз, включите **Быстрый запуск режима управления одной рукой**.

Использование

Переместите верхнюю часть экрана вниз до того места, до которого вы можете достать большим пальцем.

Проведите вниз рядом с нижним краем экрана. Или коснитесь, если вы включили быстрое действие.



Для выхода из этого режима просмотра:

- Проведите пальцем вверх от нижнего края экрана.
- Коснитесь любой области над приложением
- Коснитесь

Просмотр уведомлений и быстрых настроек

Для просмотра уведомлений и быстрых настроек проведите вниз от нижнего края экрана телефона *один раз* или коснитесь *один раз*.

Для просмотра всех быстрых настроек *дважды* проведите вниз от нижнего края экрана телефона или коснитесь *дважды*.

Выключение функции или удаление

Если вы хотите удалить , но по-прежнему хотите пользоваться жестом проведения вниз рядом с нижним краем экрана, откройте **Настройки** > **Жесты** > **Режим управления одной рукой** и выключите **Быстрый запуск режима управления одной рукой** .

Для выключения жеста и удаления :

1. Откройте **Настройки** > **Жесты**.
2. Коснитесь **Режим управления одной рукой** и выключите функцию .

Настройка параметров скриншота

Вы можете в любое время настроить функцию создания скриншотов.

1. Откройте **Настройки** > **Жесты**.

   Либо откройте приложение **Moto** и коснитесь ☰ > **Жесты**.

2. Коснитесь **Скриншот тремя пальцами**.
3. Выполните следующие действия:

   - Включите **Скриншот тремя пальцами** или выключите .
   - Чтобы касание тремя пальцами не работало в некоторых приложениях, коснитесь **Настройки** > ✎ и выберите приложения.

Настройка кнопки питания на запуск приложения Камера, ассистента и многого другого

Вы можете настроить кнопку питания и выбрать действие для двойного нажатия или нажатия и удержания.

Нажатие и удержание кнопки питания

1. Откройте **Настройки** > **Жесты**.
2. Коснитесь **Долгое нажатие кнопки питания**.
3. Выберите, какое действие будет выполнять этот жест:
   - Для запуска голосовой команды выберите **Цифровой помощник**.
   - Для отображения Меню кнопки питания, с помощью которого можно отключить или перезапустить телефон либо переключиться на Блокировка входарежим или Экстренный вызоврежим , выберите **Меню кнопки питания**.
   - Если вы хотите, чтобы при нажатии и удержании кнопки питания никакие действия не выполнялись, выберите **Нет действия**.

   Если выбран вариант, отличный от **Меню кнопки питания**, то для отображения Меню кнопки питания, с помощью которого можно отключить или перезапустить телефон, следует одновременно нажать кнопки **питания** и **увеличения громкости**.
4. Переместите ползунок **Продолжительность нажатия и удержания**, чтобы указать, как долго необходимо удерживать кнопку для запуска действия.

Двойное нажатие кнопки питания

1. Откройте **Настройки** > **Жесты**.
2. Коснитесь **Клавиша питания** > **Двойное нажатие**.
3. Выберите: открывать приложение Камера или не осуществлять никаких действий (**Не использовать**).

Чтобы использовать клавишу быстрого доступа, дважды коснитесь кнопки «Назад».

Можно дважды коснуться задней панели телефона, чтобы:

- Открытие выбранного приложения
- Запись экрана или съемка скриншота
- Переключение на последнее приложение или возвращение на главный экран
- Включение и выключение музыки

Изменение действия, запускаемого с помощью двойного касания

1. Откройте **Настройки** > **Жесты**.

   Либо откройте приложение **Moto** и коснитесь ☰ > **Жесты**.

2. Коснитесь **Быстрые действия** и убедитесь, что функция включена ●.
3. Выберите действие, выполняемое телефоном при двойном касании задней панели.

Включение и выключение фонарика

Чтобы включить или выключить фонарик, выполните следующие действия:

- Добавьте на экран блокировки, затем просто активируйте экран и коснитесь .
- Откройте панель быстрых настроек, а затем коснитесь .
- Либо сделайте «рубящее» движение рукой.

Если вместо включения фонарика запустилась камера, используйте «рубящее» движение рукой, а не круговое.

Управление «рубящим» движением рукой:

1. Откройте **Настройки** > **Жесты**.

   Либо откройте приложение **Moto** и коснитесь > **Жесты**.

2. Коснитесь **Быстрый фонарик** и включите или выключите функцию.

Поверните запястье, чтобы открыть камеру

Мгновенный доступ к камере с любого экрана, даже с экрана блокировки, с помощью Быстрая съемка.

Дважды поверните запястье следующим образом:



Как только откроется Камера, вы готовы к съемке.

Чтобы переключиться на фронтальную камеру (камеру для селфи), сделайте еще два круговых движения запястьем.

Если вы не хотите, чтобы доступ к вашей камере получил кто-то другой, отключите Быстрая съемка. Но при использовании экрана блокировки — не волнуйтесь, доступно только приложение Камера. Для просмотра существующих фотографий или доступа к другим функциям и приложениям телефон необходимо разблокировать.

Чтобы включить или выключить режим Быстрая съемка:

1. Откройте **Настройки** > **Жесты**.

   Либо откройте приложение Moto и коснитесь > **Жесты**.

2. Включите или выключите **Быстрая съемка**.

Переворот для включения режима Не беспокоить

Чтобы включить Не беспокоить, можно положить телефон на поверхность экраном вниз. Чтобы включить этот жест:

1. Откройте **Настройки** > **Жесты**.
2. Коснитесь **"Не беспокоить" – переворот** и включите эту функцию .

Возможности памяти

Внутренняя память телефона

В памяти телефона можно хранить фотографии, видео, музыку и приложения. Файлы, загружаемые вами из Интернета, и сохраненные вложения сообщений электронной почты или текстовых сообщений также хранятся здесь.

При необходимости вы можете освободить место.

Съемный накопитель SD

Вы можете хранить медиафайлы на SD-карте. Просто установите SD-карту в устройство и перенесите файлы из памяти телефона на карту.

Среди преимуществ:

- Мгновенный доступ к файлам
- Для доступа к файлам не требуется передача данных по сотовой сети или подключение к Интернету
- Управление конфиденциальностью

Облачное хранение

Облачные хранилища подходят для хранения файлов, например фотографий, видео и музыки, и позволяют вам делиться и получать доступ к этим файлам на других устройствах.

Среди преимуществ:

- Доступ к файлам с любого устройства с подключением к Интернету
- Синхронизация файлов — вам не нужно запоминать разные версии файлов в нескольких местах хранения
- Возможность создания резервных копий фотографий и видео на случай потери или повреждения телефона

Облачное хранение обычно бесплатно, а по достижении лимита его возможности можно расширить с помощью платной подписки. Или вы можете удалить ненужные файлы, чтобы освободить место для новых.

Такие приложения, как Диск и Фото, позволяют с легкостью выполнять резервное копирование медиафайлов в облачное хранилище.

Управление памятью телефона

Освободите место с помощью сканирования

Для сканирования телефона на предмет старых и неиспользуемых элементов, например загруженных файлов и неиспользуемых приложений:

1. Откройте приложение **Файлы**.
2. Коснитесь ☰ > **Минимум**.

   Вы увидите предложения по анализу и очистке памяти для различных категорий элементов.
3. Коснитесь предложений и следуйте инструкциям на экране для деинсталляции, перемещения или удаления элементов.

Если у вас не появляются предложения по очистке памяти, убедитесь, что их отображение включено:

1. Откройте приложение **Файлы**.
2. Коснитесь ☰ > **Настройки**.
3. Коснитесь **Уведомления** и включите те, которые вы хотите получать.

Освободите место вручную

Чтобы освободить место:

1. Откройте приложение **Файлы**.
2. Выберите категорию (приложения, изображения, видео и т. д.) для просмотра элемента этого типа.
3. Выполните необходимые настройки:
   - Для деинсталляции приложения коснитесь названия приложения, а затем коснитесь **Удалить**.
   - Чтобы очистить кэш-память приложения, коснитесь названия приложения, затем коснитесь **Хранилище и кеш** > **Очистить кэш**.
   - Чтобы очистить данные приложения, коснитесь названия приложения, затем коснитесь **Хранилище и кеш** > **Очистить хранилище**.
   - Чтобы удалить медиафайлы или другие элементы, выберите их долгим нажатием, а затем коснитесь 🗑.

Установка расписания автоматического удаления фото и видео

Если вы автоматически создаете резервные копии ваших фото и видео, можно автоматически удалять копии из внутренней памяти телефона через 30, 60 или 90 дней.

1. Откройте **Настройки** > **Память**.
2. Если установлена MicroSD, коснитесь ▾ > **Это устройство**.
3. Коснитесь **Менеджер памяти** и включите эту функцию.

4. Коснитесь **Удалять фото и видео** и выберите отрезок времени.

Если вы храните фото или видео на SD-карте, они не будут удаляться.

Работа с картой памяти

Перемещение фотографий, видео и музыки на SD-карту

Чтобы освободить внутреннюю память телефона, выполните следующие действия:

1. Убедитесь, что SD-карта вставлена в телефон и настроена.
2. Откройте приложение **Файлы** и коснитесь ☰ > **Минимум**.

   Либо перейдите в раздел **Настройки** > **Память**, а затем коснитесь ▾ > **Это устройство** > **Освободить память**.
3. Если требуется переместить медиафайлы, коснитесь пункта по освобождению места.
4. Выберите файлы, которые нужно переместить.
5. Коснитесь ⋮ > **Переместить в** > **MicroSD**.

Совет: Вы можете изменить настройки камеры таким образом, что все создаваемые фото и видео будут сохраняться на SD-карте.

Перемещение приложений на SD-карту

Устанавливать приложения на SD-карту нельзя, поскольку она является съемным накопителем. При необходимости можно освободить место на телефоне.

Извлечение SD-карты

Потяните вниз уведомление MicroSD и коснитесь **Извлечь**.

Если уведомление не отображается, выполните следующие действия:

1. Откройте **Настройки** > **Память**.
2. Коснитесь ▾ и выберите свою MicroSD.
3. Коснитесь ⋮ > **Извлечь**.

Карту можно извлечь из телефона.

Чтобы вставить карту в другое устройство (компьютер, проектор и т.д.), в котором используются карты другого размера, может потребоваться адаптер, поставляемый вместе с картой. Тип необходимого адаптера и инструкции по установке см. в инструкциях производителя устройства.

Очистка карты памяти

1. Откройте **Настройки** > **Память**.
2. Коснитесь ▾ и выберите свою MicroSD.
3. Коснитесь ⋮ > **Форматировать**.
4. Следуйте инструкциям на экране, чтобы отформатировать карту.

Поиск загруженных файлов

Можно скачивать файлы и сохранять их в телефоне, включая:

- Фото, видео и документы, сохраняемые из эл. писем и текстов
- Книги, фильмы или другой контент, приобретенные в Play Маркет, и сохраненные для просмотра без интернет-подключения
- Другие файлы или изображения, скаченные из интернета

Как только файл будет скачан, в строке состояния вы увидите значок . Чтобы открыть файл с помощью подходящего приложения, коснитесь уведомления.

Чтобы просмотреть, редактировать или удалить загрузки:

1. Откройте приложение **Файлы**.
2. Коснитесь **Скачанные файлы**.
3. Выполните следующие действия:
   - Чтобы открыть или воспроизвести файл, коснитесь его. Можно редактировать только некоторые типы файлов.
   - Чтобы упорядочить файлы по имени, дате изменения или размеру, коснитесь > **Сортировка списка**.
   - Чтобы поделиться файлом, коснитесь и удерживайте его, затем коснитесь .
   - Чтобы удалить файл, коснитесь и удерживайте его, затем коснитесь .

Совет: Для доступа к загруженным файлам с компьютера подключите телефон с помощью USB-кабеля. Затем откройте папку внутренней памяти устройства и выполните поиск файлов в папке Скачанные файлы.

Восстановление недавно удаленных файлов

Недавно удаленные фото, видео и текстовые сообщения можно восстановить. Однако делать это нужно как можно быстрее после того, как файл был удален: чем больше вы пользуетесь телефоном, тем выше вероятность того, что файл будет перезаписан новыми данными.

1. В магазине приложений Play Маркет введите «восстановление файлов» в строке поиска и установите любое из приложений на телефон.
2. В приложении запустите сканирование телефона.
3. Если восстановить удаленные данные не удалось, подключите телефон к компьютеру с помощью USB-кабеля и попробуйте восстановить файлы с помощью специальной программы на компьютере.

Совет: Вы также можете создавать резервные копии фотографий в облаке, чтобы никогда их не потерять.

Загрузка музыки в облачное хранилище

В облачном хранилище можно бесплатно хранить песни из вашей библиотеки при помощи программы Google YT Music (доступно не во всех странах). После этого можно прослушивать свою подборку музыки где бы вы ни находились.

Загрузить музыку можно из следующих мест хранения:

- Библиотека iTunes
- Библиотека Windows Media Player
- Папка My Music или любой другой папки на компьютере

Для загрузки своей музыки:

1. На компьютере перейдите на сайт music.youtube.com
2. Нажмите на изображение профиля > **Пополнить фонотеку**.

   Для получения дополнительной информации ознакомьтесь со справкой Google.

Загруженную музыку можно прослушивать:

- На компьютере через сайт music.youtube.com
- На телефоне при помощи приложения YT Music

Загрузка фото и видео

Автоматическое резервное копирование

1. Откройте приложение Фото.
2. Коснитесь значка своего профиля.
3. Коснитесь и **Включить**.

   Настройки резервного копирования можно изменить в любое время.

Регулировка настроек резервного копирования

Настройка параметров автоматического резервного копирования:

1. Откройте приложение Фото.
2. Коснитесь значка своего профиля, затем коснитесь **Настройки Google Фото** > **Резервное копирование**.
3. Измените параметры при необходимости:
   - Чтобы выбрать высокое качество или оригинальный размер для загружаемых файлов, коснитесь **Качество облачных копий**.
   - Чтобы выполнить резервное копирование элементов в Download, Screenshots и папках сторонних приложений, коснитесь **Резервное копирование папок на устройстве**.
   - Чтобы выполнить резервное копирование по мобильному Интернету, коснитесь **Мобильный трафик**, затем настройте параметры для фотографий, видео и роуминга.

Резервное копирование вручную

1. Откройте приложение Фото.
2. Откройте фото или видео.
3. На фото или видео коснитесь. (Проведите пальцем вверх, если вы не видите.)

Просмотр фотографий и видео, для которых есть резервные копии

На телефоне откройте приложение Фото.

На компьютере войдите в аккаунт на сайте photos.google.com.

Управление памятью

1. Откройте приложение Фото.
2. Коснитесь значка своего профиля > **Настройки Google Фото** > **Резервное копирование**.
3. Коснитесь **Управление хранилищем**.

4. Узнайте, сколько ГБ хранилища уже использовано и на сколько приблизительно ещё хватит места в вашем хранилище. Если у вас осталось мало места в хранилище, следуйте инструкциям на экране, чтобы освободить место.
5. Обзор и удаление рекомендованных фотографий:
   a. В разделе **далите ненужные файлы** коснитесь категории (например, большие фото и видео, смазанные фото, скриншоты).
   b. Для удаления нажмите и удерживайте элемент, затем выберите остальные элементы.
   c. Коснитесь .

Дополнительная справка

Для получения дополнительной информации ознакомьтесь со справкой Google.

Сканирование и копирование документов

Сканирование документа Диск

Используйте свой телефон для сканирования документов непосредственно в Google Диск.

1. Откройте приложение **Диск**.
2. Коснитесь .
3. Расположите документ в рамке камеры и удерживайте телефон неподвижно до завершения сканирования.
4. При необходимости можно воспользоваться инструментами, расположенным внизу экрана, для обрезки, поворота, применения фильтра или очистки отсканированного документа.
5. Коснитесь **Готово**.
6. При необходимости измените название документа, местоположение или тип файла, затем коснитесь **Сохранить**.

Чтобы поделиться отсканированным документом или распечатать его, откройте файл в приложении Диск и коснитесь .

Сканирование и сохранение в папки с главного экрана

Для сканирования и сохранения файлов в новые или ранее выбранные папки добавьте виджет "Google Диск Сканер" на главный экран. Каждый виджет сохраняет данные в определенную папку в сервисе Диск, поэтому при необходимости сохранять сканируемые документы в отдельные папки (например, счета и чеки) добавьте несколько виджетов для каждой папки.

Зарядка телефона

Некоторые приложения и функции используют больше заряда батареи, чем другие. Поэтому время до необходимости зарядки будет отличаться в зависимости от используемых вами приложений и функций.

Как заряжать телефон

Ваш телефон не поддерживает беспроводную зарядку. Используйте зарядное устройство USB или подключите источник питания с помощью USB-кабеля.

Подключение зарядного устройства

1. Подключите телефон к зарядному устройству, поставляемому в комплекте, или к другому совместимому зарядному устройству.

   Другие зарядные устройства, включая зарядные устройства для ноутбуков, могут заряжать телефон медленнее.

2. Вставьте вилку шнура в розетку электросети.

Как проверить, заряжается ли телефон?

Когда телефон выключен и заряжается, на экране отображается контур батареи и процент заряда. Если телефон разряжен полностью, то изображение батареи появится только тогда, когда заряда будет достаточно для его загрузки.

Когда телефон включен и заряжается, в строке состояния отображается .

Советы по зарядке телефона

- Телефон можно использовать во время зарядки. Чтобы телефон заряжался быстрее, не используйте его во время зарядки.
- Если вы не можете включить телефон, когда он заряжается, подождите, пока уровня заряда не будет достаточно для его включения.
- Когда батарея телефона разряжена до определенного предела, на телефоне отображается уведомление.
- Используйте Режим экономии заряда батареи, когда уровень батареи низок.
- Вы можете отключить звуковые сигналы зарядки.

Просмотр информации о батарее

Данная функция доступна не во всех странах.

Проверить состояние батареи, дату производства, первое использование и циклы зарядки можно в **Настройки** > **Батарея** > **Информация о батарее**.

Состояние батареи – это текущий статус батареи по сравнению с новым состоянием. Низкий процент может приводить к более короткому времени работы от батареи после зарядки.

Продление времени работы устройства от батареи

Выбор настроек, экономящих заряд батареи

Чтобы максимально увеличить время работы от батареи:

- **Подключения:** Отключите Bluetooth, Передачу геоданных, если эти интерфейсы не используются.
- **Wi-Fi:** Включайте Wi-Fi, когда телефон находится в зоне покрытия сети Wi-Fi.
- **Экран:** понизьте уровень яркости экрана, установите Тёмная тема и задайте меньшее время таймаута экрана.
- **Синхронизация:** если вы не нуждаетесь в синхронизации, отключите автоматическую синхронизацию всех приложений. Это означает, что вы не будете получать уведомления при появлении обновлений, и вам нужно будет вручную выполнять синхронизацию, чтобы получить новые письма.

Временная экономия заряда батареи

Используйте режим Режим экономии заряда батареи для работы при низком заряде батареи.

Кроме того, постарайтесь избегать использования следующих энергозатратных функций до тех пор, пока вы не сможете зарядить телефон:

- Запись и просмотр видеофайлов
- Прослушивание музыки
- Фотографирование
- Использование живых обоев

Информация об использовании заряда батареи

Чтобы просмотреть приложение или службу, использование которых приводит к большому энергопотреблению, выполните следующие действия:

1. Откройте **Настройки** > **Батарея** > **Расход заряда**.
2. Проведите пальцем вверх, чтобы просмотреть список приложений и функций, использующих заряд батареи с момента последней зарядки.
3. Коснитесь приложения или функции, использующих большое количество заряда.
4. Коснитесь параметров управления энергопотреблением.

Управление приложениями в фоновом режиме

Для наилучшего результата функция **Настройки** > **Батарея** > **Управление фоновыми приложениями** должна быть включена .

Приложения, работающие в фоновом режиме, расходуют заряд батареи и интернет-трафик. Приложения можно распределить по категориям, чтобы телефон управлял их активностью в фоновом режиме на основе выбранных параметров.

Интеллектуальное использование (рекомендуется)

Ваш телефон отслеживает активность этих приложений в фоновом режиме. Если приложение слишком сильно расходует заряд батареи, Интеллектуальное использование автоматически ограничивает его. Выберите эту настройку, если:

- Вы не уверены, насколько важно это приложение
- Вам нужен баланс между временем работы от батареи и удобством использования телефона
- Приложение не является времязависимым

Разрешать всегда

Используйте эту настройку для важных приложений, которые должны работать без задержек. Ваш телефон по-прежнему отслеживает эти приложения и будет уведомлять вас, если какие-либо из них слишком сильно расходуют заряд батареи. Ниже представлен список категорий приложений, подходящих под эти критерии:

- Приложения для обмена сообщениями и вызовов
- Приложение эл. почты, которым вы часто пользуетесь
- Приложения для здоровья и безопасности
- Навигационные приложения
- Важные системные приложения (VPN, резервное копирование)

Если пропущенные уведомления, сбои синхронизации или потеря сигнала GPS могут стать проблемой, выберите **Разрешать всегда**.

Не разрешать

Используйте эту настройку для приложений, которым не требуется работа в фоновом режиме и которые могут расходовать заряд батареи, интернет-трафик и негативно влиять на конфиденциальность. Ниже представлен список категорий приложений, подходящих под эти критерии:

- Игры (в частности казуальные или не требующие подключения к Интернету)
- Приложения для покупок и с большим количеством рекламы
- Социальные сети, которые вы открываете вручную
- Приложения с новостями, обоями и темами для оформления интерфейса
- Редко используемые приложения

При выборе для приложения значения **Не разрешать** вы не будете получать уведомлений, обновлений или нового контента от этого приложения, пока не откроете его.

Разрешение работы в фоновом режиме для приложения

1. Откройте **Настройки** > **Батарея** > **Управление фоновыми приложениями**.
2. Коснитесь **Использование в фоновом режиме** > **Интеллектуальное использование**.
3. Выберите приложение, затем коснитесь **Разрешать всегда**.

Если у вас есть приложения, которым разрешено работать в фоновом режиме, ваш телефон по-прежнему будет отслеживать их и уведомлять вас, если какие-либо из них слишком сильно расходуют заряд батареи.

Проверка наличия проблемных приложений

Если у вас есть приложения, которым разрешено работать в фоновом режиме, вы можете проверить, вызывают ли они проблемы с чрезмерным расходом заряда батареи.

1. Откройте **Настройки** > **Батарея** > **Расход заряда**.
2. Просмотрите расход за **Последние 24 часа** или **Последние 14 дней**.
3. Если приложение расходует необычно много заряда батареи, коснитесь его и измените его статус на **Интеллектуальное использование** или **Не разрешать**.

Запрет приложениям работать в фоновом режиме

1. Откройте **Настройки** > **Батарея** > **Управление фоновыми приложениями** и убедитесь, что настройка включена.
2. Коснитесь **Приложения**, затем выберите приложение и коснитесь **Не разрешать**.

   Вы не будете получать уведомлений, обновлений или нового контента от этого приложения, пока не откроете его.

Не отключайте функцию адаптивной батареи

При использовании функции адаптивной батареи редко используемые приложения будут работать меньше, когда вы их не используете. Спустя некоторое время телефон соберет данные о том, как вы используете приложения, и выполнит необходимые настройки для обеспечения наилучшей производительности батареи.

1. Откройте **Настройки** > **Батарея** > **Адаптивная батарея**.
2. Включите функцию **Использовать адаптивную батарею**.

Предотвращение перезарядки

Перезаряд происходит, когда батарея телефона уже заряжена на 100 %, а телефон продолжает заряжаться в течение долгого времени. В таких условиях батарея продолжает «подзаряжаться» вместо отдыха, что приводит к нагреву и нагрузке на батарею, из-за чего она постепенно изнашивается. Защита батареи продлевает срок службы батареи, ограничивая ее заряд до 80 %.

Когда функция «Защита батареи» ограничивает ваш заряд, в строке состояния появится значок .

Для максимизации долговечности батареи телефона ее заряд должен достигать 100 % хотя бы один раз в неделю. Если вы не заряжали батарею до 100 % в течение семи дней подряд, функция Защита батареи отключится, чтобы вы смогли это сделать.

Чтобы включить или выключить эту функцию:

1. Откройте **Настройки** > **Батарея** > **Защита батареи**.
2. Включите .
3. Настройте параметры:
   - Что телефон изучил то, как вы выполняете зарядку, и завершал зарядку от 80 % до 100 % за час до того, как вы обычно отключаете его от электросети (например, если вы обычно ставите телефон заряжаться на ночь), выберите **Умное расписание**. Заряжайте телефон в одно и то же время в течение пяти дней, чтобы телефон запомнил ваше обычное время для зарядки.
   - Чтобы телефон всегда заряжался до 80 %, выберите **Ручное расписание** > > **Всегда**. Чтобы зарядить телефон с 80 % до 100 %, отключите зарядное устройство и подключите снова.
   - Чтобы установить ежедневный график для ограничения зарядки до 80 %, выберите **Ручное расписание** > > **Определенные часы**, затем перетащите время начал и завершения, чтобы установить нужную продолжительность. Ваш телефон будет заряжаться до 80 % в установленный промежуток времени, а по завершении этого интервала он будет заряжаться до 100 %. Чтобы зарядить телефон с 80 % до 100 %, отключите зарядное устройство и подключите снова.

Использование Режим экономии заряда батареи

Режим экономии заряда батареи помогает продлить время работы от батареи до следующей зарядки. Ваш телефон может предлагать вам активировать его, когда уровень заряда низкий, но вы сами можете включить этот режим в любое время или настроить расписание его работы.

Можно выбрать между двумя вариантами: Стандартный режим и Максимальная экономия заряда. Стандартный режим сокращает фоновую активность и ограничивает некоторые функции, в то время как Максимальная экономия заряда устанавливает гораздо более жесткие ограничения: отключает большинство приложений, ограничивает функционал и делает значки приложений серыми, чтобы отметить приостановленные приложения.

Когда функция Режим экономии заряда батареи включена

В строке состояния отображается значок , когда включен режим Режим экономии заряда батареи.

Стандартный режим

Когда вы используете Стандартный режим, телефон:

- Включит Тёмная тема (это можно выключить, но при этом расходуется больше заряда батареи).
- Выключит Автоматические субтитры
- Будет ждать, пока вы откроете приложение, чтобы обновить его содержимое, например электронную почту или новости
- Остановит работу приложений в фоновом режиме (например, ожидание произнесения вами фразы «Эй, Google»)
- Останавливает использование служб определения местоположения, когда экран выключен

Максимальная экономия заряда

Максимальная экономия заряда вносит такие же изменения в работу вашего телефона, как и Стандартный режим, но не ограничивается ими.

Максимальная экономия заряда приостанавливает работу всех приложений и их уведомлений, кроме этих важных приложений:

- Часы
- Сообщения
- Настройки

Можно присвоить важность и другим приложениям. Все остальные (обычные) приложения использовать будет невозможно: их значки станут серыми и будут оставаться такими, пока вы не переключите режим на Стандартный режим или не отключите Режим экономии заряда батареи.

Максимальная экономия заряда также:

- Отключит жесты управления телефоном
- Отключит живые обои

- Отключит рабочий профиль
- Отключит режим модема и точку доступа
- Остановит поиск Wi-Fi и Bluetooth
- Установит время ожидания экрана на 15 секунд

Включение и выключение Режим экономии заряда батареи

Режим экономии заряда батареи выключается, пока телефон заряжается. Оно снова включается, когда вы отключаете телефон от розетки.

Включение и выключение Режим экономии заряда батареи вручную

Откройте панель быстрых настроек и коснитесь , чтобы включить / выключить Режим экономии заряда батареи.

Автоматическое включение Режим экономии заряда батареи

Режим экономии заряда батареи можно включать автоматически, когда уровень заряда батареи достигает определенного процента. Вы также можете позволить ИИ изучить ваши привычки и ограничить работу фоновых приложений, когда телефон не используется.

1. Откройте панель быстрых настроек, затем нажмите и удерживайте .
2. Коснитесь **Расписание и напоминания**.
3. Чтобы указать процентное значение:
   a. Включите **Установка уровня заряда батареи по умолчанию** .
   b. Переместите ползунок, чтобы настроить процентное значение, при котором включается режим Режим экономии заряда батареи.
4. Чтобы разрешить ИИ ограничивать работу фоновых приложений, включите **Снизьте расход заряда батареи во время бездействия** .

Совет: Режим экономии заряда батареи выключается, пока телефон заряжается. Оно снова включается, когда вы отключаете телефон от розетки.

Отключение, когда телефон заряжен

Чтобы телефон не включал Режим экономии заряда батареи раньше, чем это необходимо, можно настроить выключение режима, когда телефон заряжен на 90 % и выше:

1. Откройте панель быстрых настроек, затем нажмите и удерживайте .
2. Коснитесь **Расписание и напоминания**.
3. Убедитесь, что **Отключать при уровне заряда 90 %** включено .

Использование режимов Стандартный режим или Максимальная экономия заряда

Чтобы узнать, какой режим экономии заряда батареи используется, откройте быстрые настройки и посмотрите на метку на значке быстрого доступа Режим экономии заряда батареи .

Переключение между режимами Стандартный режим и Максимальная экономия заряда

Как переключиться:

1. Откройте панель быстрых настроек, затем нажмите и удерживайте .
2. Убедитесь, что режим Режим экономии заряда батареи включен.
3. Выберите один из вариантов:
   - **Стандартный режим**
   - **Максимальная экономия заряда**

Настройка параметров Максимальная экономия заряда

Настройка режима Максимальная экономия заряда:

1. Откройте панель быстрых настроек, затем нажмите и удерживайте .
2. Коснитесь рядом с **Максимальная экономия заряда**.
3. Настройте параметры:
   - Чтобы настроить экономию заряда батареи на основе вашего использования телефона (нагрузка устройства и температура), включите **Адаптивная производительность**. Это снизит яркость экрана, отрегулирует частоту ЦП и при необходимости снизит энергопотребление.
   - 5G расходует заряд батареи сильнее, чем 4G. Если у вас нет крайней необходимости использовать 5G, включите **Отключить 5G**, чтобы отключить его, пока вы не переключитесь в режим **Стандартный режим** или не отключите **Режим экономии заряда батареи**.
   - Важные приложения будут работать всегда. Обычные приложения будут серыми и недоступными для использования и получения уведомлений. Можно добавить приложения в список важных, однако это негативно скажется на расходе заряда батареи. Коснитесь рядом с приложением, чтобы переместить его в список **Важные приложения**, или коснитесь , чтобы переместить его в список обычных приложений.

Включение / выключение напоминаний о низком уровне заряда

1. Откройте панель быстрых настроек, затем нажмите и удерживайте .
2. Коснитесь **Расписание и напоминания**.
3. Включите **Напоминания режима экономии заряда батареи** или выключите .

Информация о заряде батареи в процентах в строке состояния

Отображение процента оставшегося заряда батареи в строке состояния:

1. Откройте **Настройки** > **Батарея**.
2. Включите функцию **Заряд батареи**.

Использование нескольких языков

Изменение языка смартфона

Вы выбрали язык системы во время настройки телефона. Для его изменения выполните следующее:

1. Откройте **Настройки** > **Система** > **Язык и регион**.
2. Коснитесь **Языки системы**.
3. Коснитесь и удерживайте нужный язык и перетащите его на первую позицию в списке.
4. Если вы не можете найти нужный язык, коснитесь +, чтобы добавить его, а затем переместите его в первую позицию.

   Языки, добавленные в этот список, будут также доступны для использования с экранной клавиатурой. Вы также можете добавить языки для клавиатуры, которые не являются языками системы.

   Если это устройство приобретено в Индии, оно поддерживает ввод текста на хинди, английском и маратхи.

Чтобы удалить язык, откройте **Настройки** > **Система** > **Язык и регион** > **Языки системы**, затем коснитесь ⋮ > **Удалить**, выберите язык и коснитесь 🗑.

Выбор языка для приложения

Для определенных приложений можно выбрать язык, отличающийся от языка телефона по умолчанию:

1. Откройте **Настройки** > **Система** > **Язык и регион**.
2. Коснитесь **Языки приложений**.
3. Коснитесь названия приложения и выберите нужный язык.

   Не все приложения поддерживают смену языка.

Установка региональных настроек

Установите собственные настройки (единицы температуры, первый день недели), чтобы приложения отображали информацию так, как вам нужно. Настройки по умолчанию основаны на языке отображения и языках приложений.

Чтобы изменить эти настройки, выполните следующее:

1. Откройте **Настройки** > **Система** > **Язык и регион**.
2. Коснитесь **Региональные настройки**
3. Настройте параметры:
   - Коснитесь **Единицы измерения температуры** и выберите градусы Цельсия или Фаренгейта.
   - Коснитесь **Первый день недели** и выберите первый день недели для календарей и расписаний.

Региональные настройки поддерживают не все приложения.

Настройка клавиатуры

Для настройки Gboard просто коснитесь в верхнем ряду клавиатуры.

Или откройте **Настройки** > **Система** > **Клавиатура** > **Экранная клавиатура** > **Gboard**.

Добавление клавиатуры на другом языке

Если вам необходима клавиатура для языка, который недоступен в качестве языка системы, выполните следующие действия:

1. В верхнем ряду клавиатуры коснитесь .
2. Коснитесь **Язык и регион**.
3. Коснитесь .
4. Выберите язык.
5. Коснитесь **Готово**.

Переключайтесь между раскладками клавиатуры касанием кнопки .

Изменение размера клавиатуры для более точного набора текста

Измените высоту клавиатуры, чтобы сделать набор текста более комфортным и сократить количество опечаток. Вы также можете поменять ее расположение.

1. В верхнем ряду клавиатуры коснитесь .
2. Коснитесь
3. Настройте размер:
   - Перетаскивайте ползунки на рамке, чтобы увеличить или уменьшить высоту клавиатуры (и клавиш).
   - Коснитесь и удерживайте , чтобы перетащить клавиатуру вверх или вниз.
4. Коснитесь , чтобы сохранить изменения, или , чтобы вернуть исходные размер и расположение.

Совет: Голосовой ввод также может помочь со скоростью и точностью набора текста.

Изменение фона

1. В верхнем ряду клавиатуры коснитесь .
2. Коснитесь **Тема**.
3. Выберите цвет или изображение для использования в качестве фона.
4. Коснитесь **Применить**.

Настройка звуков и виброотклика клавиатуры

Экранная клавиатура вибрирует при нажатии на клавишу. Виброотклик клавиатуры можно отключить (например, для экономии заряда батареи).

Чтобы настроить звуки и виброотклик клавиатуры:

1. В верхнем ряду клавиатуры коснитесь .
2. Коснитесь **Настройки**.
3. Чтобы настроить виброотклик:
   - Выключите или включите **Виброотклик на нажатие клавиш**.
   - Если виброотклик включен, коснитесь **Сила вибрации при нажатии клавиш** и переместите ползунок.
4. Чтобы настроить звуки:
   - Чтобы воспроизводились звуки при вводе, включите **Звук клавиш** .
   - Чтобы настроить уровень громкости звука, коснитесь **Громкость звука при нажатии**.

Отключение «скользящего» ввода

С включенной функцией скользящего ввода для набора слова нужно провести пальцем по буквам. Если вы хотите отключить эту функцию и использовать только мультисенсорный ввод:

1. В верхнем ряду клавиатуры коснитесь .
2. Коснитесь **Непрерывный ввод**.
3. Выключите **Непрерывный ввод** .

Ограничение или отключение подсказок

1. В верхнем ряду клавиатуры коснитесь .
2. Коснитесь **Исправления и предложения**.
3. Настройте параметры:
   - Если вы не хотите использовать предугадывание, основанное на последнем веденном слове, отключите **Подсказывать слова** . Вы увидите подсказки только для слова, которое вы вводите в данный момент.
   - Если вам не нужны НИКАКИЕ подсказки, выключите **Показывать строку подсказок** .
   - Можно также отключить (или включить) блокировку оскорбительных слов и предложения эмодзи, стикеров и информации из приложения Контакты.

Отключение автокоррекции

1. В верхнем ряду клавиатуры коснитесь .
2. Коснитесь **Исправления и предложения**.

3. Если вы не хотите, чтобы слова корректировались во время ввода, отключите **Автоисправление** .

Изменение приложений клавиатуры

На телефоне предварительно установлены Gboard и Голосовой ввод, которые можно настраивать. Вы также можете устанавливать другие приложения экранных клавиатур и голосового ввода из Play Маркет, а затем выбрать нужный вариант в приложении Настройки.

Скачивание других клавиатур

1. Откройте Play Маркет и введите в поиске «клавиатура».
2. Ознакомьтесь с отзывами приложений, прежде чем устанавливать. Некоторые приложения выглядят привлекательно, но на деле оказываются полны раздражающей рекламы.

   Вы всегда можете удалить приложение, если оно вам не понравится.
3. Когда найдете нужно приложение клавиатуры, скачайте и установите его.

   Большинство приложений показывают экраны настройки клавиатуры и также могут открыть **Настройки**, где вы можете включить его.

Выбор клавиатуры

В приложении Настройки можно выбрать, какую из клавиатур использовать во всех приложениях, где вы печатаете на экранной клавиатуре.

Чтобы сменить клавиатуру, включить нужную вам клавиатуру:

1. Откройте **Настройки** > **Система** > **Клавиатура**.
2. Чтобы просмотреть список установленных клавиатур, коснитесь **Экранная клавиатура**.
3. Настройте параметры:
   - Включите клавиатуры или отключите .

     У вас может быть включено несколько клавиатур . Если включено несколько, между ними можно переключаться при наборе текста: просто коснитесь в нижней части клавиатуры, а затем выберите клавиатуру.
   - Чтобы изменить настройки клавиатуры, коснитесь ее названия.

Удаление клавиатур

Чтобы удалить скачанную клавиатуру, удалите ее приложение.

Удалить предустановленные Gboard и Голосовой ввод нельзя.

Ускоренное открытие приложений

Благодаря искусственному интеллекту (ИИ) ваш телефон узнает, какими приложениями вы пользуетесь чаще всего, таким образом, это поможет более эффективно управлять памятью, чтобы приложения открывались быстрее.

Чтобы включить или выключить эту функцию:

1. Откройте **Настройки** > **Система** > **Производительность**.
2. Настройка параметров:
   - Чтобы разрешить ИИ изучать ваши модели использования для сокращения времени запуска приложений, включите **Интеллектуальный запуск приложений** .
   - Чтобы использовать память телефона для увеличения ОЗУ и улучшения производительности, включите **Расширение ОЗУ** ( ). Перезапустите телефон для применения новой настройки.

Использование телефона совместно с другими пользователями

Способы предоставления общего доступа к телефону

- **Добавление пользователей.** Если вы используете ваш телефон совместно с членами вашей семьи, друзьями или коллегами, вы можете настроить отдельные профили пользователей для каждого.
- **Предоставление гостевого доступа при одалживании устройства.** Данный вариант предусматривает создание временного аккаунта, который вы или ваш гость может удалить по завершению работы с телефоном.
- **Создайте общее пространство только для семейных приложений,** в котором другие пользователи могут поиграть, но при этом ваши настройки и другие функции будут в полной безопасности. Чтобы узнать больше, откройте приложение Family Space и коснитесь > **Справка**.
- **Закрепление экрана.** Данная функция позволяет сохранять отображение определенного приложения или экрана. Например, вы можете закрепить отображение игры, чтобы при использовании телефона у вашего ребенка был доступ только к данному приложению.

О владельцах, пользователях и гостях

Владелец может:

- Определять, разрешено ли пользователям и гостям совершать вызовы и отправлять текстовые сообщения, а также получать доступ к журналу вызовов и текстовых сообщений на телефоне.
- Устанавливать, обновлять и удалять любые приложения.
- Удалять гостей и пользователей, а также их аккаунты и данные из телефона.

Пользователи и гости могут:

- Настраивать аккаунты Google и другие аккаунты.
- Настраивать блокировку экрана.
- Настраивать главный экран и другие параметры профилей пользователей и гостей.
- Добавлять и удалять приложения в профилях пользователей и гостей, а также обновлять все используемые приложения независимо от того, кто их установил.

Важно: Чтобы другие пользователи вашего телефона не могли переключаться на ваш профиль пользователя и не имели доступ к вашей информации, необходимо заранее настроить блокировку экрана перед началом совместного использования телефона с другими пользователями и предоставлением гостевого доступа.

При совместном использовании телефона с другими пользователями и гостями им доступны не все приложения. Некоторые приложения доступны только для владельца телефона.

Переключение пользователей

Переключение на гостевой профиль для передачи телефона во временное пользование и переключение между профилями пользователей может выполнять только владелец устройства.

Для переключения между профилями пользователей или просмотра профиля, активного в настоящий момент, откройте панель быстрых настроек. После настройки профиля пользователя или добавления профиля гостя в верхней части экрана будет отображаться один из следующих значков.

Значок	Значение
	Владелец (Если при настройке профиля в Контакты было добавлено изображение, оно отображается вместе с вашим именем.)
	Гость
	Другой пользователь

Добавление, изменение или удаление пользователей

Добавление пользователя

Добавлять пользователей может только владелец телефона.

1. Чтобы другие пользователи вашего телефона не могли переключаться на ваш профиль пользователя и не имели доступ к вашей информации, необходимо заранее настроить блокировку экрана.
2. Откройте **Настройки** > **Система** > **Пользователи**. При необходимости включите функцию **Разрешить добавлять несколько пользователей** .

   Совет: Чтобы добавить пользователей из быстрых настроек на экране блокировки без снятия блокировки, откройте **Настройки** > **Система** > **Пользователи** и включите **Добавлять пользователей с экрана блокировки** .
3. Коснитесь **Добавить пользователя** > **Далее**.
4. Добавьте имя пользователя.
5. Чтобы пользователь мог совершать вызовы и отправлять сообщения, включите параметр **Разрешить звонки и сообщения**.
6. Переключитесь на этого пользователя и коснитесь **Настроить**.
7. Настройте профиль нового пользователя.

Запрет на совершение вызовов и отправку сообщений

Вы можете разрешить или запретить другим пользователям совершать вызовы и отправлять текстовые сообщения с вашего телефона с помощью профиля владельца телефона:

1. Откройте **Настройки** > **Система** > **Пользователи**.

   Либо на панели быстрых настроек коснитесь > **Управление пользователями**.
2. Коснитесь имени пользователя.
3. Чтобы запретить пользователю совершение вызовов или отправку сообщений, отключите **Разрешить звонки и сообщения**.

Удаление пользователя

Вы можете удалить профиль пользователя. Для этого нужно быть владельцем устройства.

Если вы пользуетесь чужим телефоном:

1. Откройте **Настройки** > **Система** > **Пользователи**.

   Либо на панели быстрых настроек коснитесь > **Управление пользователями**.
2. Коснитесь и удалите свой профиль пользователя с телефона.

Если вы владелец:

1. Откройте **Настройки** > **Система** > **Пользователи**.

   Либо на панели быстрых настроек коснитесь > **Управление пользователями**.

2. Коснитесь имени пользователя.
3. Коснитесь .

Добавление или удаление пользователя «Гость»

Создайте временный гостевой профиль для совместного использования вашего телефона с другим человеком.

Если вам нужно пространство для другого пользователя на постоянной основе, в котором можно сохранять приложения и данные, добавьте другого пользователя вместо гостевого сеанса.

Одолжить гостю

1. Откройте **Настройки** > **Система** > **Пользователи**. При необходимости включите функцию .
2. Отрегулируйте настройки перед добавлением гостевого профиля:
   - Чтобы автоматически удалять все данные и приложения, установленные пользователем «Гость», после завершения гостевого сеанса, включите **Удалить историю гостевого сеанса** .
   - Чтобы пользователь «Гость» мог совершать вызовы, включите параметр **Открыть гостю доступ к звонкам** .

     При включении этой функции пользователь «Гость» сможет видеть вашу историю вызовов.
3. Коснитесь **Добавить аккаунт гостя**.
4. Чтобы пользователь «Гость» мог совершать вызовы, включите параметр **Разрешить звонки**.
5. Нажмите на опцию, чтобы перейти в гостевой режим.

Окончание гостевого сеанса

1. На панели быстрых настроек коснитесь .
2. Коснитесь **Выйти из гостевого режима**.

   Если вы отключите функцию **Удалить историю гостевого сеанса** перед сеансом, то при выходе из сеанса система спросит, хотите ли вы удалить или сохранить данные.

   В противном случае все данные и приложения, установленные во время этого сеанса, будут удалены.

Либо:

1. Откройте **Настройки** > **Система** > **Пользователи**.
2. Чтобы завершить сеанс, выполните следующее:
   - Чтобы вернуться в профиль владельца, коснитесь **Выйти из гостевого режима**.
   - Чтобы оставаться в гостевом режиме, но удалить все данные и приложения, установленные во время прошлого сеанса, коснитесь **Сбросить гостевой сеанс**.

Сохранение кода IMEI

Код IMEI (международный идентификатор мобильного оборудования) – это уникальный код, который идентифицирует ваш телефон. Телефоны с двумя SIM-картами имеют два кода IMEI для каждой SIM-карты. Это позволяет телефону идентифицироваться отдельно в каждой сети, к которой подключатся SIM-карты.

Код IMEI вам понадобится, если вы обратитесь в службу поддержки в отношении гарантии, кроме того, важно знать его в случае, если ваш телефон будет украден. Операторы связи могут использовать IMEI, чтобы заблокировать доступ телефона к сотовым сетям, а также многие полицейские управления ведут учет украденных телефонов с помощью этого номера.

Возможно, ваш код IMEI вам никогда не понадобится, тем не менее, рекомендуется записать его на всякий случай.

Чтобы найти код IMEI, выполните следующие действия:

1. Откройте **Настройки** > **Об устройстве** > **Об устройстве**.
2. Просмотр **IMEI** вашей SIM-карты.
3. Запишите и сохраните номер в легкодоступном месте.

Вы также можете найти номер IMEI, набрав ***#06#** в приложении Телефон. На некоторых телефонах номер MEID HEX будет являться номером IMEI.

Если телефон не удается включить, необходимо уточнить номер IMEI на коробке, в которой он поставлялся, или в чеке.

Поиск юридической информации и сведений о продукте

Чтобы просмотреть этикетку сертификации вашего телефона, откройте **Настройки** > **Об устройстве** > **Этикетки сертификации**.

Для просмотра информации об охране окружающей среды, гарантийных обязательств и иной юридической информации перейдите в меню **Настройки** > **Об устройстве** > **Юридическая информация**.

Юридическая информация также может быть доступна в печатном формате в комплекте поставки телефона.

Чтобы узнать модель или серийный номер своего телефона, откройте **Настройки** > **Об устройстве** > **Об устройстве** > **Модель** > **Номер модели (SKU)**.

Резервное копирование данных телефона

Резервное копирование в Google

Вы можете автоматически делать резервное копирование следующих элементов в аккаунт Google:

- Приложения и данные приложений
- Журнал звонков
- Контакты
- Настройки телефона (включая пароли от сетей Wi-Fi и разрешения)
- Фотографии и видео (синхронизированные с библиотекой Google Фото, а не с Google Диск)
- SMS-сообщения (при использовании Сообщения)

Совет: Во избежание дополнительной платы за передачу данных по сотовой сети выполняйте резервное копирование по сети Wi-Fi.

Не все приложения автоматически выполняют резервное копирование данных. Обратитесь к разработчику приложения для получения справки.

Для выполнения автоматического резервного копирования в Google выполните следующие действия:

1. Откройте **Настройки** > **Система**.
2. Коснитесь **Резервное копирование**.
3. В разделе **Резервные данные** убедитесь, что **Фото и видео** и **Другие данные устройства** включены.
4. Если у вас несколько аккаунтов Google, коснитесь **Аккаунт**, чтобы выбрать аккаунт.
5. Выполните инструкции на экране.

Для резервного копирования других файлов, не подлежащих автоматическому резервному копированию, например вложений или загрузок, выполните следующие действия:

1. Откройте приложение Диск .
2. Коснитесь .
3. Коснитесь **Загрузить**, затем выберите файлы или папку для загрузки.

Восстановление данных из резервной копии

При добавлении аккаунта Google в телефон фотографии, контакты, настройки и данные приложений, резервные копии которых были ранее сохранены в этом аккаунте, восстанавливаются на телефоне.

Добавление/удаление аккаунтов

Добавление аккаунтов

Вы можете подключиться к своим аккаунтам, включая аккаунт Google, аккаунт Moto, аккаунты электронной почты и социальных сетей.

Аккаунт Google

Во время первоначальной настройки телефона вы получали запрос на добавление аккаунта Google. Если тогда вы пропустили этот шаг, то настоятельно рекомендуется настроить такой аккаунт сейчас, чтобы скачивать приложения из Play Маркет, получать персонализированную информацию с помощью веб-канала и использовать все преимущества приложений Календарь, Gmail, а также других приложений, входящих в ваш аккаунт Google.

Чтобы добавить аккаунт Google, выполните следующие действия:

1. Откройте **Настройки**.
2. Коснитесь **Пароли, ключи доступа и аккаунты** > **Добавить аккаунт**.
3. Коснитесь **Google** и следуйте инструкциям на экране, чтобы добавить существующий аккаунт или создать новый.
4. После того как аккаунт добавлен, приложения Календарь, Контакты и другие функции и приложения аккаунта обновляются в соответствии с информацией этого аккаунта. Можно проверить и изменить, что синхронизируется с телефоном для этого аккаунта.

Совет: Не забывайте обновлять приложения. Чтобы проверить наличие обновлений для приложений, связанных с вашим аккаунтом Google, откройте приложение Play Маркет и коснитесь значка своего профиля > **Управление приложениями и устройством**.

Аккаунт Moto

Аккаунт Moto обеспечивает доступ к эксклюзивным сервисам от Motorola, таким как Family Space.

1. Откройте **Настройки**.
2. Коснитесь **Пароли, ключи доступа и аккаунты** > **Добавить аккаунт**.
3. Коснитесь **Аккаунт Moto** и следуйте инструкциям на экране, чтобы добавить существующий аккаунт или создать новый.

Аккаунт электронной почты или другого приложения

Аккаунты автоматически добавляются при выполнении следующих условий:

- Настройка корпоративной электронной почты
- Настройка личной электронной почты для адресов, не относящихся к Gmail
- Установка приложений, требующих ввода имени пользователя или пароля для входа в систему, например SMS/MMS, покупки или потоковая передача контента

Чтобы просмотреть эти аккаунты или добавить другие:

1. Откройте **Настройки**.

2. Коснитесь **Пароли, ключи доступа и аккаунты** > **Добавить аккаунт**.
3. Коснитесь типа добавляемого аккаунта и следуйте инструкциям на экране.

   Если вы не видите нужного типа аккаунта, установите соответствующее приложение из Play Маркет, затем войдите в аккаунт через приложение.
4. После того как аккаунт добавлен, связанные с ним функции и приложения обновляются в соответствии с информацией этого аккаунта. Чтобы проверить и изменить, что синхронизируется с телефоном, коснитесь типа аккаунта, а затем имени аккаунта.

Удаление аккаунтов

При удалении аккаунта вся информация, полученная в результате синхронизации удаляется с телефона, но не удаляется из аккаунта.

Чтобы удалить аккаунт:

1. Откройте **Настройки** > **Пароли, ключи доступа и аккаунты**.
2. Коснитесь строки с именем аккаунта.
3. Коснитесь **Удалить аккаунт**.

Совет: Если у вас возникнут проблемы при удалении корпоративного аккаунта, откройте **Настройки** > **Защита и конфиденциальность** > **Дополнительные настройки** > **Администратор устройства** и отключите приложение для данного аккаунта, а затем попробуйте удалить его еще раз.

Изменение имени и информации в аккаунте Google

Вы можете обновлять, добавлять и удалять основную информацию в вашем аккаунте Google:

1. Откройте **Настройки** > **Google** > **Gestionați-vă Contul Google**.
2. Выберите **Личная информация**.
3. При необходимости обновите информацию. Добавьте или измените изображение профиля, измените ваше имя и дату рождения. Подробнее.

Забыли пароль Google или хотите изменить его? Узнайте, как сбросить пароль.

У вас возникли другие вопросы о вашем аккаунте? Ознакомьтесь со справкой Google.

Синхронизация приложений с аккаунтом Google

При синхронизации телефона приложения Google обновляют данные и получают уведомления об обновлениях.

Просмотр приложений с автосинхронизацией

По умолчанию приложения, разработанные Google, синхронизируются автоматически. Для отдельных приложений можно отключить и снова включить автосинхронизацию.

Возможность синхронизации других приложений (не разработанных Google) зависит от конкретного приложения.

Просмотр приложений Google, которые используют автосинхронизацию

1. Откройте **Настройки** > **Пароли, ключи доступа и аккаунты**.
2. Коснитесь строки с именем аккаунта.
3. Коснитесь **Синхронизация аккаунта**.
4. Просмотрите список приложений Google и время последней синхронизации.

Проверка других приложений

Чтобы узнать о возможности других приложений использовать автосинхронизацию, сделайте следующее:

1. Откройте **Настройки** > **Пароли, ключи доступа и аккаунты**.
2. Просмотрите список аккаунтов:
   - Если приложение отсутствует в списке, автосинхронизация невозможна.
   - Если оно указано в списке, коснитесь его названия, чтобы просмотреть параметры синхронизации, которые можно настроить.

Отключение автосинхронизации

Отключение автосинхронизации не приводит к удалению приложения или данных. Приложение просто перестает автоматически обновлять данные.

Отключение для определенных приложений Google

1. Откройте **Настройки** > **Пароли, ключи доступа и аккаунты**.
2. Если у вас несколько аккаунтов на телефоне, коснитесь нужного.
3. Коснитесь **Синхронизация аккаунта**.
4. Отключите автосинхронизацию приложений, которые вам не нужны.

   Например, оставьте синхронизацию приложений Календарь и Gmail, но отключите синхронизацию приложения Диск.

Отключение аккаунта Google

1. Откройте **Настройки** > **Пароли, ключи доступа и аккаунты**.

2. Выключите **Автосинхронизация данных** .

   Для получения сообщений электронной почты, напоминаний календаря или других уведомлений от приложений Google необходимо выполнить синхронизацию вручную.

Совет: Отключение автосинхронизации может увеличить время работы от батареи. Чтобы продолжить использование автосинхронизации после зарядки батареи, снова включите ее .

Синхронизация вручную

1. Откройте **Настройки** > **Пароли, ключи доступа и аккаунты**.
2. Коснитесь строки с именем аккаунта.
3. Коснитесь **Синхронизация аккаунта** > > **Синхронизировать**.

Устранение неполадки

Выберите проблему для просмотра действий по ее устранению.

- Проблемы синхронизации аккаунта
- Не помню пароль от аккаунта Google
- Проблемы с Facebook, WhatsApp и другими приложениями

Управление информацией, которую собирает Google

Google собирает информацию, полученную от вас, для предоставления персонализированных услуг и материалов в соответствии с положениями Политики конфиденциальности Google.

Вы можете просматривать, удалять и управлять данными, которые собирает Google:

- Просмотр и управление собираемыми данными (поиск, YouTube, записи голосовых команд, местоположение).
- Удаление истории поиска и других действий.
- Просмотр истории местоположений.
- Любые другие вопросы о вашем аккаунте.

Безопасность

Способы разблокировки экрана

В целях защиты вашего телефона от несанкционированного доступа задайте режим блокировки экрана при переходе в режим сна:

- Задайте графический ключ, PIN-код или пароль для разблокировки телефона.
- Настройте распознавание лица, если хотите снимать блокировку телефона лицом.
- Поддерживайте телефон в разблокированном состоянии, когда вы находитесь в определенном месте, установили подключение к определенному устройству Bluetooth или несете телефон в кармане или сумке.

Когда телефон заблокирован, вы можете:

- Просматривать уведомления и переходить в меню быстрых настроек, совершать вызовы и запускать камеру с экрана блокировки.
- Выполнять экстренные вызовы. Даже в заблокированном состоянии телефон принимает вызовы; для ответа на вызов не требуется разблокировка.

Если вы забыли графический ключ, PIN-код или пароль, выполните следующие действия.

Можно указать свои контактные данные для экрана блокировки. Также можно управлять уведомлениями, которые отображаются на экране блокировки.

Сканер отпечатков пальцев

Вы можете легко и быстро проходить идентификацию с помощью сканера отпечатков пальцев на телефоне вместо ввода пароля, PIN-кода или графического ключа, чтобы разблокировать телефон, совершать покупки в обычных магазинах и интернет-магазинах, а также выполнять вход в финансовые и банковские приложения.

Вы можете добавить или удалить отпечатки пальцев.

Отпечатки:

- Создаются при касании сканера подушечкой пальца, преобразуются в цифровой образ, а затем шифруются и сохраняются в памяти телефона. Изображения отпечатков пальцев не сохраняются.
- Никогда не передаются компаниям Google или Motorola.
- Никогда не используются совместно с другими приложениями. Телефон передает только факт проверки, но не отпечаток.

Примечание: Блокировка экрана с использованием отпечатков пальцев может быть менее безопасной, чем блокировка с использованием графического ключа или PIN-кода. Можно разблокировать телефон при помощи физической копии соответствующего отпечатка пальца.

Дополнительные параметры безопасности

- Защитите телефон в случае его утери или кражи. Используйте Find Hub.
- Выполнить подключение к виртуальной частной сети при необходимости осуществления доступа к файлам через защищенную сеть.

- Будьте в курсе, когда приложения используют микрофон и камеру, и при необходимости заблокируйте их.
- Добавить блокировку SIM-карты для предотвращения использования вашего тарифного плана и доступа к информации об аккаунте в случае кражи телефона.
- Обеспечьте защиту от вирусов и других атак на ваши данные и сохраните конфиденциальность с помощью приложения Google Play Защита.

Защита от вредоносных приложений

Сканирование телефона на наличие вредоносных приложений

Play Защита обеспечивает защиту вашего телефона, автоматически сканируя ваши приложения, включая локально загруженные, на предмет потенциально вредоносных приложений (вредоносного ПО).

Если Play Защита обнаружит потенциально вредоносное приложение, оно остановит работу этого приложения и уведомит вас о необходимости удалить его.

Для просмотра результатов или повторного сканирования, выполните следующие действия:

1. Откройте приложение **Play Маркет**.
2. Коснитесь значка своего профиля > **Play Защита**.
3. Просмотрите результаты последнего сканирования или коснитесь **Поиск**.

Приложение Play Защита включено по умолчанию.

Для получения дополнительной информации ознакомьтесь со справкой Google.

Если телефон медленно работает

Если вы просканировали телефон, чтобы убедиться, что на нем не установлено потенциально вредоносных приложений, но телефон работает медленно, выполните следующие действия по поиску и устранению неполадок.

Убедитесь, что ваш смартфон можно обнаружить

Убедитесь, что телефон может быть найден. Find Hub позволяет удаленно определять местоположение, блокировать и удалять данные с телефона.

Если вам когда-либо потребуется найти телефон, то должны быть выполнены следующие условия:

- Телефон должен быть включен
- На телефоне должен быть выполнен вход в аккаунт Google
- На телефоне должен быть включен мобильный Интернет или он должен быть подключен к сети Wi-Fi
- Службы определения местоположения должны быть включены. Если службы определения местоположения отключены, вы можете заблокировать или удалить все данные с телефона, но определить местоположение телефона невозможно.
- Приложение Find Hub должно быть включено

Чтобы убедиться, что Find Hub включен на телефоне, выполните следующие действия:

1. Откройте раздел **Настройки** > **Защита и конфиденциальность**.
2. Коснитесь **Поиск потерянного устройства**..
3. Коснитесь **Find Hub** и включите эту функцию .

Чтобы убедиться, что вы можете найти свой телефон, перейдите по ссылке android.com/find на телефоне или на компьютере.

Если вы потеряли смартфон, обратитесь к оператору для приостановки действия вашего аккаунта. Если ваш смартфон украден и в нем нет блокировки SIM, злоумышленник может воспользоваться вашей SIM.

Настройка блокировки экрана

Вы можете настроить блокировку экрана для защиты своего телефона. При каждом включении питания телефона или включении экрана будет отображаться запрос на его разблокировку.

Установка или изменение блокировки экрана

1. Откройте **Настройки** > **Защита и конфиденциальность**.
2. Коснитесь **Разблокировка устройства** > **Фейсконтроль и отпечаток пальца**.
3. Коснитесь **Блокировка экрана** и выберите тип требуемой блокировки.

   Некоторые варианты блокировки могут быть недоступны, если на телефоне используется VPN или рабочий (корпоративный) аккаунт электронной почты.

Совет: После настройки графического ключа, PIN-кода или пароля можно настроить функцию распознавания отпечатков пальцев для разблокировки телефона, оснащенного датчиком отпечатков пальцев.

Типы блокировки экрана

Без блокировки:

- **Нет**: не обеспечивает защиту, но позволяет быстро получить доступ к главному экрану.
- **Провести по экрану**: смахните вверх. Предотвращает случайный набор номера, но не обеспечивает защиту телефона.

Стандартная блокировка:

- **Графический ключ**: Нарисуйте графический ключ.
- **PIN-код**: введите цифровой код длиной от четырех до шестнадцати символов. Более длинные PIN-коды обеспечивают более надежную защиту.
- **Пароль**: введите от четырех до шестнадцати буквенных, цифровых или специальных символов в качестве пароля. Длинный и надежный пароль обеспечивает наибольшую защиту.

Биометрические данные:

- Разблокировка с помощью функции распознавания лиц
- Разблокировка с помощью отпечатка пальца

Для использования биометрических данных нужно установить одну из 3 стандартных блокировок.

Автоматическая разблокировка или блокировка

Если вы используете PIN-код, пароль или графический ключ, то:

- Чтобы устранить необходимость повторной разблокировки, поддерживайте телефон в разблокированном состоянии, когда вы находитесь в определенном месте, установили подключение к определенному устройству Bluetooth или несете телефон в кармане или сумке.

- Мгновенно блокируйте телефон, когда вы покидаете определенное место, отключаетесь от определенного устройства Bluetooth или определенной сети Wi-Fi. Вам больше не придется беспокоиться о том, чтобы не забыть заблокировать экран вручную, или ждать все время до блокировки.

Совет: Некоторые из этих возможностей могут быть недоступны, если на телефоне используется VPN или рабочий (корпоративный) аккаунт электронной почты.

Отключение блокировки экрана

Важно! Это действие оставит ваш телефон без защиты. Любой, кто возьмет его в руки, сможет получить доступ к вашим приложениям, сообщениям, электронным письмам, фото и конфиденциальной информации, сохраненной в нем.

1. Откройте **Настройки** > **Защита и конфиденциальность**.
2. Коснитесь **Разблокировка устройства** > **Фейсконтроль и отпечаток пальца**.
3. Коснитесь **Блокировка экрана**.
4. Введите текущий PIN–код, пароль или графический ключ, чтобы подтвердить свою личность.
5. Выберите **Нет** или **Провести по экрану**.

Быстрое повышение уровня безопасности экрана блокировки

Разблокировка с помощью сканера отпечатка пальца и настройка функции автоматической разблокировки позволяют защитить телефон и свести к минимуму необходимость ввода PIN-кода, графического ключа или пароля. Но иногда для повышения безопасности приходится жертвовать удобством. Вы можете временно выбрать более безопасный тип блокировки и скрыть содержимое уведомлений на экране блокировки.

1. Нажмите и удерживайте кнопку питания.
2. Выберите **Блокировка входа**.

   Сканер отпечатка пальца и настройки автоматической разблокировки отключены, и уведомления не будут отображаться на экране блокировки.
3. Чтобы выйти из режима Блокировка входа, разблокируйте телефон с помощью PIN-кода, графического ключа или пароля.

Настройка расширенных параметров блокировки

С помощью этих параметров можно настроить, когда телефон блокируется, и будет ли виден код при разблокировке.

Вы также можете настроить, какое содержимое будет отображаться на экране блокировки.

Установка времени до блокировки

Если экран не поддерживается в разблокированном состоянии автоматически, телефон заблокирует экран через пять секунд после выключения экрана.

Для увеличения или уменьшения времени, которое должно пройти до автоматической блокировки экрана:

1. Откройте приложение Moto Secure.

   Также можно нажать **Настройки** > **Защита и конфиденциальность**.
2. Коснитесь **Разблокировка устройства**.
3. Коснитесь рядом с **Блокировка экрана**.
4. Коснитесь **Автоблокировка** и выберите отрезок времени.

Отключение мгновенной блокировки с помощью кнопки питания

Телефон можно заблокировать вручную, нажав кнопку питания. Если вы хотите, чтобы кнопка питания обеспечивала выключение экрана без блокировки:

1. Откройте приложение Moto Secure.

   Также можно нажать **Настройки** > **Защита и конфиденциальность**.
2. Коснитесь **Разблокировка устройства**.
3. Коснитесь рядом с **Блокировка экрана**.
4. Коснитесь **Блокир. кнопкой питания**, чтобы выключить.

После выключения экрана телефон по-прежнему будет блокироваться по истечении времени, установленного для автоматической блокировки.

Управление функциями сети и безопасности

Когда экран заблокирован, функции сети и безопасности также блокируются, чтобы упростить поиск телефона и защитить ваши данные в случае потери или кражи телефона.

Для использования меню быстрых настроек или Меню кнопки питания на экране блокировки необходимо разблокировать экран:

- Интернет
- Режим полета
- Режим экономии заряда батареи

- Местоположение
- Экономия трафика
- Выключить
- Сброс настроек

Экран также необходимо разблокировать, прежде чем голосовые команды смогут использовать эти функции.

1. Откройте приложение Moto Secure.

   Или откройте **Настройки** > **Защита и конфиденциальность** > **Разблокировка устройства** и коснитесь рядом с функцией **Блокировка экрана**.

2. Коснитесь **Блокировка функций сети и безопасности**, затем:

   - Для оптимальной защиты в случае потери или кражи телефона, включите этот параметр.
   - Если вам не нужен повышенный уровень защиты и вы хотите получать доступ к этим функциям в меню быстрых настроек без раблокировки, выключите этот параметр.

Скрытие графического ключа или PIN-кода

Вы можете скрыть вводимый PIN-код или графический ключ, чтобы посторонние люди не смогли увидеть его при разблокировке экрана. Если вы используете PIN-код, вы можете произвольно расположить цифры на экране.

Если вы используете метод блокировки экрана «Графический ключ», повысьте уровень защиты, скрыв трассировку пальца при вводе:

1. Откройте приложение Moto Secure.

   Также можно нажать **Настройки** > **Защита и конфиденциальность**.

2. Коснитесь **Разблокировка устройства**.
3. Коснитесь рядом с **Блокировка экрана**.
4. Коснитесь **Показывать ключ**, чтобы выключить.

Если вы используете метод блокировки экрана с помощью PIN-кода, чтобы посторонним было сложнее отследить PIN-код, включите произвольное расположение цифр при его вводе:

1. Откройте приложение Moto Secure.

   Или откройте **Настройки** > **Защита и конфиденциальность** > **Разблокировка устройства** и коснитесь рядом с функцией **Блокировка экрана**.

2. Коснитесь **Засекречивание расположения цифр PIN-кода на экране**.
3. Включите **Включить засекречивание расположения цифр PIN-кода на экране**.

Скрытие паролей

Чтобы управлять настройками отображения символов в течение короткого времени при вводе пароля для разблокировки телефона или входе на веб-сайты или в приложения:

1. Откройте приложение Moto Secure или приложение Настройки.

2. Коснитесь **Защита и конфиденциальность** > **Управление конфиденц-стью**.
3. Выключите **Показывать пароли** .

Использование сканера отпечатка пальца

Настройка сканера отпечатков пальцев

Сканер отпечатка пальца является частью экрана и отображается при необходимости. Используйте его для разблокировки телефона, быстрой и безопасной оплаты онлайн и на кассе магазина, а также входа в банковские и финансовые приложения.

1. Откройте **Настройки** > **Защита и конфиденциальность**.
2. Коснитесь **Разблокировка устройства** > **Фейсконтроль и отпечаток пальца**.
3. Коснитесь **Отпечатки пальцев**, затем разблокируйте телефон.
4. Следуйте инструкциям на экране, чтобы отсканировать отпечатки пальцев.

Отпечатки безопасно хранятся на смартфоне.

Добавление нескольких отпечатков пальцев

Обратите внимание, что:

- Если несколько пользователей совместно используют телефон, им следует добавить отпечатки пальцев в свои профили пользователя, а не в профиль владельца.
- Человек, отпечатки пальцев которого добавлены в профиль пользователя, может разблокировать телефон и совершать покупки с помощью своего аккаунта Google или приложений.

Добавьте несколько отпечатков пальцев, которые вы хотите использовать:

1. Откройте **Настройки** > **Защита и конфиденциальность**.
2. Коснитесь **Разблокировка устройства** > **Фейсконтроль и отпечаток пальца**.
3. Коснитесь **Отпечатки пальцев** и введите графический ключ, PIN-код или пароль для идентификации.
4. Коснитесь **Добавить отпечаток**.
5. Используйте датчик отпечатков пальцев для сканирования нового отпечатка пальца.
6. Переименуйте каждый отпечаток пальца. Коснитесь текущего имени, введите новое имя и коснитесь **ОК**.

Удаление отпечатка пальца

1. Откройте **Настройки** > **Защита и конфиденциальность**.
2. Коснитесь **Разблокировка устройства** > **Фейсконтроль и отпечаток пальца**.
3. Коснитесь **Отпечатки пальцев** и введите графический ключ, PIN-код или пароль для идентификации.
4. Коснитесь рядом с отпечатком пальца.

Изменение анимации сканирования отпечатка пальца

Можно настроить анимацию значка отпечатка пальца в ответ на прикосновение к сканеру:

1. Откройте **Настройки** > **Защита и конфиденциальность**.

2. Коснитесь **Разблокировка устройства** > **Фейсконтроль и отпечаток пальца**.
3. Коснитесь **Отпечатки пальцев** и введите графический ключ, PIN-код или пароль для идентификации.
4. Коснитесь **Стили анимации** и выберите нужный стиль.

Использование сканера отпечатка пальца для разблокировки телефона

Чтобы разблокировать экран, когда телефон находится в спящем режиме, а также в любое время, когда на экране отображается , коснитесь пальцем сканера для идентификации.

Совет: С помощью режима Блокировка входа можно временно усилить меры безопасности, отключив функцию разблокировки по отпечатку пальца и уведомления на экране блокировки.

Использование отпечатка пальца для входа в приложения

Чтобы использовать сканер отпечатков пальцев в приложениях сторонних разработчиков:

- Убедитесь, что в приложении поддерживается функция распознавания отпечатков пальцев.
- Установите приложение, включите разблокировку с помощью отпечатков пальцев в настройках и измените другие настройки при необходимости.
- Подробные инструкции см. в разделе справки приложения.

Почему от меня все равно требуется ввести PIN-код/ графический ключ?

Чтобы обеспечить максимальный уровень защиты вашего устройства, вам также потребуется ввести графический ключ, PIN-код или пароль в следующих случаях:

- Каждый раз после перезагрузки или включения телефона
- Если с момента разблокировки телефона прошло более 72 часов
- При переходе к **Настройки** > **Защита и конфиденциальность** > **Разблокировка устройства** > **Фейсконтроль и отпечаток пальца Отпечатки пальцев**
- Если датчику не удается распознать отпечаток пальца

Устранение неполадки

Проблема: иногда сканеру не удается распознать отпечатки моих пальцев.

Отпечаток каждого пальца уникален. Если вы добавили только один отпечаток пальца, добавьте отпечатки других пальцев, которые вы хотите использовать.

У сканера могут возникать проблемы при распознавании отпечатков, если ваш палец:

- Влажный
- Жирный
- Загрязнен

- Ваш палец травмирован;

Если зарегистрированный отпечаток пальца не работает должным образом, удалите и повторно добавьте отпечаток пальца. Если ваш палец травмирован, добавьте отпечатки других пальцев и используйте их, пока нужный палец не восстановится.

Проблема: параметр Отпечатки пальцев исчез из меню Защита и конфиденциальность.

После каждого шага проверяйте, не решена ли проблема.

1. Выключите телефон, затем снова включите его.
2. Проверьте наличие обновления ПО для вашего телефона.
3. Проверьте наличие обновлений для приложений.

   Откройте приложение **Play Маркет** и коснитесь значка своего профиля > **Управление приложениями и устройством**.
4. В безопасном режиме проверьте, не вызывают ли эту проблему установленные приложения, и удалите их при необходимости.

   Если датчик исправно работает в безопасном режиме, вероятно, проблему вызывает приложение стороннего производителя. Следующие приложения могут вызывать эту проблему: приложения экрана блокировки, приложения для блокировки, которые используют датчик отпечатков пальцев, ускорители ОЗУ и приложения для очистки ОЗУ.
5. Сбросьте настройки телефона до заводских.

Разблокировка с помощью функции распознавания лиц

Перед использованием распознавания лица

Обратите внимание, что:

- Если ваш телефон был заблокирован более 4 часов, функция распознавания лиц не будет работать до тех пор, пока вы не выполните разблокировку другим способом.
- Посмотрев на телефон, вы можете разблокировать его, даже если не собирались этого делать.
- Ваш телефон могут разблокировать похожие на вас люди.
- Ваш телефон может быть разблокирован кем-то другим, если его поднесут к вашему лицу, когда ваши глаза открыты. Храните телефон в безопасном месте. Чтобы подготовиться к небезопасным ситуациям, можно включить блокировку.

Настройка функции распознавания лиц

1. Откройте **Настройки** > **Защита и конфиденциальность** > **Разблокировка устройства** > **Фейсконтроль и отпечаток пальца**.
2. Если вы еще не настроили блокировку экрана, вам понадобится выбрать и настроить запасной способ блокировки экрана (графический ключ, PIN-код или пароль).
3. Коснитесь **Фейсконтроль**.
4. Выполните инструкции на экране. Ваше лицо должно полностью помещаться в рамки кадра.

   Данные функции распознавания лиц надежно хранятся в телефоне.
5. Выберите параметры разблокировки по лицу.

Каждый раз при включении или выводе из спящего режима телефон будет выполнять поиск вашего лица и разблокировать экран в случае успешного распознавания.

Разблокировка телефона

Расположите экран телефона напротив вашего лица.

Если телефону не удается вас распознать, он остается заблокированным, а на дисплее отображается один из следующих значков.

Значок	Способ разблокировки
	Используйте пароль, PIN-код или графический ключ
	Используйте сканер отпечатков пальцев

Изменение параметров разблокировки

Для непосредственного перехода на главный экран или к последнему использованному приложению

Разблокируйте телефон и переходите непосредственно на главный экран или к последнему использованному приложению только с помощью распознавания лица, не нажимая кнопку питания. Для настройки этой функции:

1. Откройте **Настройки** > **Защита и конфиденциальность** > **Разблокировка устройства** > **Фейсконтроль и отпечаток пальца** > **Фейсконтроль**.
2. Включите одновременно **Поднимите для разблокировки** и **Пропуск экрана блокировки** .

Выключите функцию распознавания лиц

1. Откройте **Настройки** > **Защита и конфиденциальность** > **Разблокировка устройства** > **Фейсконтроль и отпечаток пальца** > **Фейсконтроль**.
2. Разблокируйте телефон.
3. Коснитесь **Удалить данные**.

   Телефон больше не сможет распознавать ваше лицо, а данные будут удалены. Чтобы снова включить функцию, настройте функцию заново.

Устранение неполадки

В случае возникновения проблем при распознавании вашего лица телефоном:

1. Откройте **Настройки** > **Защита и конфиденциальность** > **Разблокировка устройства** > **Фейсконтроль и отпечаток пальца** > **Фейсконтроль**.
2. Разблокируйте телефон, затем коснитесь **Повторное сканирование лица**.
3. Убедитесь в том, что место, где вы находитесь, хорошо освещено. Чтобы изображение вашего лица получилось четким, освещение не должно быть слабым, слишком ярким или контровым.
4. Выполните инструкции на экране.

Автоматическая блокировка, когда вы уходите или отключаетесь

Вам больше не придется беспокоиться о том, чтобы не забыть заблокировать телефон, когда вы находитесь в небезопасной среде. Автоматическая блокировка будет незамедлительно блокировать телефон при обнаружении следующих условий, и вам не придется ждать все время до блокировки.

- Вы покидаете доверенное место, например дом.
- Вы отключаетесь от доверенного устройства Bluetooth, например автомобильной аудиосистемы или наушников, что означает, что вы, вероятно, больше не будете пользоваться им в течение некоторого времени.
- Вы отключаетесь от доверенной сети Wi-Fi.

Для настройки выполните следующие действия.

1. Откройте приложение Moto Secure .

   Или перейдите в **Настройки** > **Защита и конфиденциальность** > **Дополнительные настройки**.
2. Коснитесь **Автоматическая блокировка**.
3. Включите **Использовать автоматическую блокировку** .
4. Добавьте доверенное место, устройство Bluetooth или сеть Wi-Fi.
   - Коснитесь **Доверенные места** > , настройте площадь области, которая входит в местоположение, с помощью ползунка **Радиус**, затем коснитесь **Место съемки**. Добавьте название местоположения и коснитесь **OK**.
   - Коснитесь **Доверенные устройства** > . При необходимости коснитесь **Подключить новое устройство** и добавьте устройство. Коснитесь и установите флажок для подключенного устройства, затем коснитесь **Сохранить**.
   - Коснитесь **Доверенные сети**, затем включите сеть Wi-Fi или коснитесь , чтобы установить подключение к новой сети, которую вы хотите добавить в качестве доверенной.

Устраните необходимость повторной разблокировки

Если вам приходится часто разблокировать телефон, воспользуйтесь функцией Extend Unlock, чтобы поддерживать телефон в разблокированном состоянии, когда вы находитесь в безопасной среде, например:

- в доверенном месте, таком как дом, в котором отсутствует опасность доступа посторонних лиц к телефону;
- когда установлено подключение к доверенному устройству Bluetooth, такому как автомобильная аудиосистема или наушники;
- когда вы носите телефон в кармане или сумке.

Также доступны другие, менее безопасные варианты минимизации частоты разблокировки:

- Установка более длительного времени до блокировки телефона.
- Выключение блокировки экрана. **Важно!** Этот вариант создает значительную угрозу безопасности.

Настройка Extend Unlock

1. Откройте **Настройки**.
2. Коснитесь **Защита и конфиденциальность** > **Дополнительные настройки** > **Extend Unlock**.

   Если Extend Unlock не отображается, выполните следующие действия:

   - Обновите сервисы Google Play. В поисковом виджете Google на главном экране введите «сервисы Google Play» и коснитесь приложения, чтобы открыть его.
   - Откройте **Настройки** > **Защита и конфиденциальность** > **Дополнительные настройки** > **Доверенные агенты** и включите **Extend Unlock**.
3. Разблокируйте телефон.
4. Настройте параметры:

   - Чтобы поддерживать разблокированное состояние, когда вы находитесь в доверенном месте, например дома, коснитесь **Доверенные места**. Коснитесь ➕, перетащите экран, чтобы расположить маркер местоположения в нужном месте, затем коснитесь 📍, чтобы выбрать местоположение.
   - Чтобы поддерживать разблокированное состояние, когда установлено подключение к одному из ваших устройств Bluetooth, коснитесь **Доверенные устройства**, затем коснитесь имени устройства. Если сопряжение с какими-либо устройствами еще не было установлено, коснитесь **Подключить новое устройство**.
   - Чтобы поддерживать разблокированное состояние, когда вы носите телефон в кармане или сумке, коснитесь **Физический контакт** и включите эту функцию 🔵.

Для получения дополнительной помощи по функции Extend Unlock см. справку Google.

Закрепление экрана приложения

Включение закрепления экрана

Используйте функцию закрепления экрана для сохранения отображения текущего приложения до отмены закрепления. Например, вы можете закрепить игру, чтобы при использовании телефона у вашего ребенка был доступ только к этому приложению.

Для отмены закрепления экрана можно установить запрос на ввод графического ключа, PIN-кода и пароля.

1. Откройте **Настройки** > **Защита и конфиденциальность** > **Дополнительные настройки** > **Закрепление приложения**.
2. Включите функцию закрепления экрана.
3. По умолчанию необходимо всегда вводить графический ключ, PIN-код или пароль при отключении блокировки экрана. Если вы не хотите использовать эти функции безопасности для доступа к другим экранам телефона, выключите эту функцию.

Закрепление и открепление приложения

Чтобы закрепить экран приложения:

1. Убедитесь, что вы включили функцию закрепления и недавно открывали приложение, которое хотите закрепить.
2. Проведите пальцем снизу вверх от нижнего края экрана, удерживайте палец на экране, а затем отпустите.
3. В списке последних приложений коснитесь значка приложения; в верхней части предварительного просмотра приложения появится значок .

   Обязательно касайтесь значка приложения, а не предварительного просмотра, касание которого откроет приложение.
4. Выберите .

Чтобы открепить, выполните следующие действия:

1. Проведите пальцем вверх от нижнего края экрана и удерживайте.
2. Если при активации закрепления экрана был установлен запрос на ввод графического ключа, PIN-кода или пароля, введите его для разблокировки телефона.

Безопасность приложений в защищенной папке

Сохраните конфиденциальность данных путем размещения приложений в защищенной папке. Можно заблокировать приложения в этой папке, скрыть папку и ограничить отображаемую информацию в уведомлениях от приложений из защищенной папки.

Настройка папки

1. Откройте приложение Moto Secure.

   Или перейдите в **Настройки** > **Защита и конфиденциальность** > **Дополнительные настройки**.
2. Коснитесь **Защищенная папка**.
3. Разблокируйте телефон при появлении запроса.
4. Выберите тип блокировки для защищенной папки, затем настройте блокировку:
   - **Графический ключ**: нарисуйте графический ключ.
   - **PIN-код**: введите цифровой код длиной от четырех до шестнадцати символов. Более длинные PIN-коды обеспечивают более надежную защиту.
   - **Пароль**: введите от четырех до шестнадцати буквенных, цифровых или специальных символов. Длинный и надежный пароль обеспечивает наибольшую защиту.

   Можно также настроить сканер отпечатков пальцев.
5. Чтобы добавить приложения или файлы, коснитесь +.

Теперь Защищенная папка отображается в области приложений и на главном экране.

Забыли PIN-код / пароль / графический ключ от защищенной папки?

Если вы забыли, как разблокировать свою защищенную папку, вам нужно будет удалить эту папку и настроить ее заново.

1. Откройте **Настройки** > **Защита и конфиденциальность** > **Дополнительные настройки**.
2. Коснитесь **Защищенная папка**.
3. Коснитесь **Удалить защищенную папку**.
4. Разблокируйте телефон (используйте отпечаток пальца или PIN-код / пароль / графический ключ).
5. Подтвердите удаление.

   При этом будут удалены все приложения и файлы в папке. Если приложение было установлено **только** в защищенную папку, вам придется заново устанавливать это приложение.

Маскировка или скрытие папки

Можно изменить значок и название приложения, чтобы сделать Защищенная папка более незаметной. Или можно скрыть ее в области приложений или на главном экране, чтобы она была доступна только через Настройки или Moto Secure.

Изменение значка и названия папки

1. Откройте и разблокируйте **Защищенная папка**.
2. Коснитесь ≡ > **Значки для маскировки** и включите **Использовать значки для маскировки**.
3. Выберите другой значок.
4. Введите другое название приложения.
5. Коснитесь ✓.

Восстановление исходного значка

1. Откройте приложение Moto Secure.

   Или перейдите в **Настройки** > **Защита и конфиденциальность** > **Дополнительные настройки**.
2. Коснитесь **Защищенная папка**.
3. Коснитесь ≡ > **Значки для маскировки** и выключите **Использовать значки для маскировки**.

Скрытие Защищенная папка

Чтобы скрыть Защищенная папка в приложении Moto Secure и в области приложений или на главном экране (если вы не используете область приложений):

1. Откройте и разблокируйте **Защищенная папка**.
2. Коснитесь ≡ > **Скрытый режим**.
3. Включите **Скрытый режим** и выберите, где необходимо скрыть этот элемент: в приложении Moto Secure, в области приложений или в обоих местах.

Чтобы перейти к скрытой Защищенная папка:

- Откройте Moto Secure и коснитесь **Защищенная папка** (если вы используете Скрытый режим только для области приложений).
- Вы также можете открыть **Настройки** > **Защита и конфиденциальность** > **Дополнительные настройки** > **Защищенная папка**.

Отключение скрытия Защищенная папка

1. Откройте приложение Moto Secure.

   Или перейдите в **Настройки** > **Защита и конфиденциальность** > **Дополнительные настройки**.
2. Коснитесь **Защищенная папка**.
3. Коснитесь ≡ > **Скрытый режим**.
4. Выключите параметры Скрытый режим.

Защищенная папка снова становится видимой в области приложений или на главном экране.

Управление защищенными приложениями, файлами и уведомлениями

Можно добавлять и удалять файлы и приложения из защищенной папки, а также управлять уведомлениями от приложений из нее.

Добавить файлы

1. Откройте и разблокируйте **Защищенная папка**.
2. Коснитесь .
3. Коснитесь **Добавить файлы**.
4. Выберите файлы (коснитесь и удерживайте, чтобы выбрать несколько файлов) и коснитесь **Выбрать**.
5. Коснитесь **Перенести**, чтобы переместить файлы из текущего местоположения и видеть их *только* в защищенной папке.

Поиск файлов

Для отображения файлов коснитесь **Файлы** в своей защищенной папке.

Если вы сделаете скриншот, находясь в защищенной папке, то открыть его можно будет только в **Защищенная папка** > **Файлы**. Он не будет отображаться с вашими другими скриншотами вне защищенной папки.

Чтобы переместить файл из защищенной папки в другое место, выполните следующее:

1. Коснитесь рядом с его именем.
2. Коснитесь **Переместить в** и выберите новое местоположение.

Удаление файлов

Чтобы удалить один файл, коснитесь рядом с его именем, затем коснитесь **Переместить в корзину**.

Удаление нескольких файлов:

1. Найдите их в своей защищенной папке, затем коснитесь и удерживайте, чтобы выбрать.
2. Коснитесь ,

Добавление приложений

1. Откройте и разблокируйте **Защищенная папка**.
2. Коснитесь , затем коснитесь **Добавить приложения** и:
   - **Чтобы добавить установленное приложение,** выполните поиск или пролистайте до имени приложения и установите флажок. Повторите эти действия для всех приложений, которые нужно добавить, и коснитесь .
   - **Чтобы установить приложение в защищенную папку,** коснитесь **Добавить из Google Play** и установите его.

3. Если приложению требуется настройка (ввод имени пользователя и пароля), откройте его из защищенной папки и авторизуйтесь.

   Учетные данные не копируются, если вы ранее настроили приложение на телефоне вне защищенной папки.

4. Если вы хотите открывать приложение только из защищенной папки, однако вы не устанавливали его в саму защищенную папку, удалите приложение с телефона. Коснитесь и удерживайте значок приложения в области приложений, чтобы удалить его

Удаление приложений

1. Откройте и разблокируйте **Защищенная папка**.
2. Нажмите и удерживайте значок приложения, а затем коснитесь **Удалить приложение**.

Управление содержимым уведомлений из защищенных приложений

Вы можете включить или выключить конфиденциальные уведомления на экране блокировки для всех приложений на телефоне.

Но когда вы добавляете приложения в Защищенная папка, вам становятся доступны настройки конфиденциальных уведомлений:

- Отображать значок и название приложения, а также содержание сообщения
- Отображать только значок и название приложения
- Отключить отображение уведомлений

Для настройки уведомлений в защищенных приложениях:

1. Откройте и разблокируйте **Защищенная папка**.
2. Коснитесь ≡ > **Другие настройки** > **Диспетчер уведомлений**.
3. Выберите способ обработки уведомлений из защищенных приложений.

Изменение способа блокировки папки и времени ожидания

При настройке папки вы создаете способ блокировки. Способ блокировки можно изменить в любой момент. Кроме того, можно изменить время, в течение которого папка остается разблокированной.

Использование сканера отпечатка пальца

1. Откройте и разблокируйте **Защищенная папка**.
2. Коснитесь ≡, а затем **Настройки аутентификации**.
3. Включите **Использовать отпечаток пальца**.
4. Если вы еще не зарегистрировали отпечатки пальцев на своем телефоне, коснитесь **Формат**, чтобы разблокировать телефон, затем следуйте инструкциям на экране, чтобы добавить свой отпечаток пальца.

При каждом входе в защищенную папку необходимо разблокировать ее с помощью отпечатка пальца.

Изменение PIN-кода / пароля / графического ключа

1. Откройте и разблокируйте **Защищенная папка**.
2. Коснитесь ☰, затем выберите **Настройки аутентификации** > **Обновить метод разблокировки** и разблокируйте еще раз.
3. Выберите тип блокировки и настройте ее.
   - **Графический ключ**: нарисуйте графический ключ.
   - **PIN-код**: введите цифровой код длиной от четырех до шестнадцати символов. Более длинные PIN-коды обеспечивают более надежную защиту.
   - **Пароль**: введите от четырех до шестнадцати буквенных, цифровых или специальных символов. Длинный и надежный пароль обеспечивает наибольшую защиту.

Настройка периода времени, в течение которого папка остается разблокированной

Ваша защищенная папка автоматически блокируется после определенного периода бездействия. Вы можете увеличить или уменьшить период времени бездействия, после которого она заблокируется.

1. Откройте и разблокируйте **Защищенная папка**.
2. Коснитесь ☰ > **Другие настройки** > **Время ожидания защищенной папки**.
3. Выберите отрезок времени.

Блокировка SIM

Настройка блокировки SIM-карты

Данная функция доступна не во всех странах.

Ваша SIM-карта имеет PIN-код, который предоставляется оператором связи. Его можно использовать для настройки дополнительной блокировки SIM-карты. Это позволяет предотвратить использование вашего тарифного плана другими людьми и закрыть доступ к информации об аккаунте в случае кражи телефона.

При добавлении блокировки SIM-карты запрос на ввод PIN-кода будет отображаться каждый раз при переключении SIM-карт или после перезагрузки телефона.

1. Убедитесь, что у вас есть PIN-код, предоставленный оператором вместе с SIM-картой. Если у вас его нет, обратитесь к оператору связи.
2. Откройте **Настройки** > **Защита и конфиденциальность** > **Дополнительные настройки**.
3. Коснитесь **Привязка к региону или оператору**.
4. Включите функцию **Блокировка SIM-карты** .
5. Введите предоставленный оператором PIN-код и следуйте инструкциям на экране.

Разблокировать SIM-карту

При появлении запроса введите используемый PIN-код для настройки блокировки SIM-карты.

Внимание: Если вы введете неверный PIN-код несколько раз, SIM-карта будет заблокирована.

Если вы случайно заблокировали SIM-карту

Если вы введете неверный PIN-код несколько раз, SIM-карта будет заблокирована.

Чтобы разблокировать SIM-карту, обратитесь к вашему оператору связи для получения PUK-кода.

Изменение PIN-кода SIM

Чтобы изменить PIN-код SIM, выполните следующее:

1. Убедитесь, что у вас есть предыдущий PIN-код. Если у вас его нет, обратитесь к оператору связи для получения кода разблокировки PIN-кода (PUK-код).
2. Откройте **Настройки** > **Защита и конфиденциальность** > **Дополнительные настройки**.
3. Коснитесь **Привязка к региону или оператору**.
4. Если параметр «**Блокировка SIM-карты**» выключен, включите его .
5. Коснитесь **Изменение PIN-кода SIM**.
6. Введите предыдущий PIN-код и коснитесь **OK**.
7. Введите новый PIN-код и коснитесь **OK**.
8. Повторно введите новый PIN-код и коснитесь **OK**.

Просмотр или изменение разрешений

Просмотр по функции

При первом использовании приложения, а иногда при установке или обновлении вам будет предложено предоставить приложению разрешения на доступ к определенным данным и функциям телефона. Вы можете изменить эти разрешения в любое время.

Чтобы настроить разрешения для каждой функции, выполните следующие действия:

1. Откройте **Настройки** > **Защита и конфиденциальность** > **Управление конфиденц-стью**.
2. Коснитесь вкладки **Управление разрешениями**.
3. Коснитесь соответствующей функции, чтобы просмотреть, какие приложения имеют разрешение на ее использование.
4. При необходимости включите или выключите это разрешение для каждого из приложений.

Просмотр по приложению

Чтобы настроить предоставленные каждому приложению разрешения, выполните следующие действия:

1. Коснитесь и удерживайте значок приложения, а затем коснитесь **О приложении** .
2. Коснитесь **Разрешения**.
3. Включите или выключите нужные разрешения.

> **Совет:** Чтобы узнать, как приложение использует каждое разрешение, коснитесь > **Все разрешения**.

Доступ к микрофону и камере

Блокировка микрофона или камеры для используемого приложения

Каждый раз, когда приложение будет использовать ваш микрофон или камеру, вы будете видеть индикатор конфиденциальности в строке состояния.

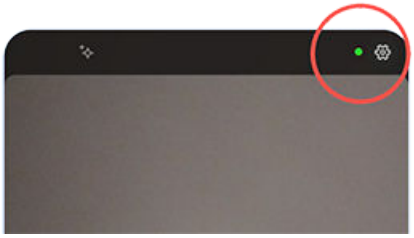

Если вы увидите индикатор конфиденциальности:

1. Проведите пальцем по строке состояния вниз и коснитесь или , чтобы узнать, какое приложение использует микрофон или камеру.
2. Чтобы запретить приложению использование:
   a. Коснитесь и выберите **Настроить доступ**.
   b. Коснитесь **Микрофон** > **Не разрешать** > **Камера** > **Не разрешать**.

Заблокировать/разблокировать для всех приложений

Быстро заблокировать или разблокировать доступ к микрофону или камере для всех приложений:

1. Откройте панель быстрых настроек и коснитесь **Доступ к микрофону** или **Доступ к камере**, чтобы изменить на **Заблокировано**.

   Ни одно приложение на телефоне не может их использовать.
2. Когда вы будете готовы снова использовать микрофон или камеру, измените **Доступ к микрофону** или **Доступ к камере** в быстрых настройках на **Доступно**.

Скрытие паролей

Чтобы управлять настройками отображения символов в течение короткого времени при вводе пароля для разблокировки телефона или входе на веб-сайты или в приложения:

1. Откройте приложение Moto Secure или приложение Настройки .
2. Коснитесь **Защита и конфиденциальность** > **Управление конфиденц-стью**.
3. Выключите **Показывать пароли** .

Защита Wi-Fi и мобильной сети

Управляйте предупреждениями о подключениях к открытым сетям (не требующим пароля) и незащищенным сетям Wi-Fi и мобильным сетям.

1. Откройте приложение Moto Secure .

   Также можно нажать **Настройки** > **Защита и конфиденциальность**.

2. Коснитесь **Дополнительные настройки**.
3. Коснитесь **Защита сети**.
4. Включите или выключите нужные опции.

   - Предотвратите подмену сетей, заблокировав подключение к сотовым сетям 2G, путем включения **Безопасность мобильного Интернета** .
   - Чтобы получать предупреждения, когда телефон подключается к небезопасной сети, включите **Безопасность сети Wi-Fi** .
   - Чтобы получать предупреждения, когда ваша точка доступа использует слабый протокол, включите **Точка доступа** . (Узнайте, как изменить протокол безопасности.)
   - Чтобы убедиться, что вы не используете конфиденциальные приложения, когда телефон подключен к открытой сети, коснитесь **Черный список Wi-Fi** и выберите приложения, затем включите **Черный список Wi-Fi** .

Использование служб определения местоположения

Сведения об информации о местоположении

Телефону можно позволить использовать спутники, сети Wi-Fi и мобильные сети для определения вашего местоположения. Приложения, которым вы предоставили разрешения, могут использовать такую информацию для услуг, основанных на определении местоположения пользователя, например, чтобы отмечать посещения, предоставлять информацию о пробках, найти ближайший ресторан или присваивать фотографиям геометки с местом съемки.

Включение или выключение предоставления информации о местоположении

Настройка используемых телефоном сведений о местоположении:

1. Откройте **Настройки** > **Местоположение**.
2. Включите или выключите функцию **Определять местоположение**, чтобы разрешить или запретить использование данных о вашем местоположении.

   В случае запрета телефон не будет определять ваше точное местоположение и предоставлять эти данные приложениям. В то же время многие полезные функции и приложения будут недоступны.

Совет: Чтобы добавить значок быстрого доступа Местоположение на панель быстрых настроек, откройте панель быстрых настроек, коснитесь , затем перетащите значок быстрого доступа Местоположение в нужное место.

Просмотр приложений, использующих ваше местоположение

Чтобы просмотреть, какие приложения недавно использовали сведения о вашем местоположении:

1. Откройте **Настройки** > **Местоположение** > **Доступ приложений к геоданным**.

   Вы увидите список приложений, которые обладают разрешениями на постоянной основе, список приложений, которые имеют разрешения только в некоторых случаях, а также список приложений, у которых нет разрешений.
2. Чтобы изменить разрешения, коснитесь названия приложения, а затем выберите нужный доступ к местоположению.

Просмотр служб, использующих ваше местоположение

1. Откройте **Настройки** > **Местоположение** > **Дополнительные функции**.

2. Коснитесь службы, чтобы открыть ее настройки:
   - **Оповещения о землетрясениях**: отправляет вам оповещение о землетрясениях поблизости магнитудой от 4,5 баллов. (Доступно не во всех странах.)
   - **Определение местоположения в экстренных ситуациях**: отправляет данные о вашем местоположении в службу экстренной помощи при вызове или отправке текстового сообщения по номеру экстренного вызова.
   - **Геолокация**: повышает точность определения местоположения для приложения Карты и Find Hub.
   - **История местоположений**: очистка сохраненных данных о местоположении и включение или выключение истории местоположений.
   - **Показывать, где я**: просмотр пользователей, с которыми вы делитесь информацией о своем местоположении, изменение длительности предоставления данных о вашем местоположении и прекращение их предоставления.
   - **Доступ оператора к местоположению**: улучшает качество услуг и аналитики операторов связи.
   - **Поиск сетей Wi-Fi**: разрешает или запрещает приложениям и службам выполнять поиск сетей Wi-Fi в любое время, даже когда Wi-Fi выключен.
   - **Поиск Bluetooth-устройств**: разрешает или запрещает приложениям и службам выполнять поиск ближайших устройств Bluetooth в любое время, даже когда Bluetooth выключен.

Устранение неполадки

Проблема: определение местоположения не работает

После каждого шага проверяйте, не исправлена ли проблема.

1. Выключите определение местоположения, затем снова включите.
2. Включите режим полета, подождите 15–20 секунд, затем снова выключите его.
3. Если вы используете чехол, снимите его и проверьте, работает ли GPS. Чехол может мешать работе датчика.
4. Проверьте, включена ли функция Режим экономии заряда батареи. Когда функция Режим экономии заряда батареи включена, телефон отключает службы определения местоположения для экономии энергии.
5. Выключите телефон, затем снова включите его.
6. Проверьте наличие обновлений для приложения Карты. После обновления приложения перезагрузите телефон.
7. Очистите кэш и данные приложения Карты.
8. В безопасном режиме проверьте, не вызывают ли эту проблему установленные приложения, и удалите их при необходимости.

   Если функция определения местоположения правильно работает в безопасном режиме, вероятно, проблему вызывает приложение стороннего производителя. Многие приложения используют службу определения местоположения телефона. Если эти приложения содержат поврежденные файлы, они также могут повлиять на службу определения местоположения телефона.

Проблема: определение местоположения неточное

Включите точность:

1. Откройте **Настройки** > **Местоположение**.
2. Коснитесь **Сервисы геолокации** > **Геолокация**.
3. Включите **Определять местоположение точнее**.

   Если этот параметр включен, телефон использует GPS, Wi-Fi, мобильные сети и датчики для получения максимально точных данных о местоположении.

   Если он выключен, телефон использует для определения местоположения только GPS, который может работать медленнее и менее точно.

Выполните поиск ближайших сетей Wi-Fi или устройств Bluetooth:

1. Откройте **Настройки** > **Местоположение**.
2. Коснитесь **Сервисы геолокации**.
3. Включите **Поиск сетей Wi-Fi** и **Поиск Bluetooth-устройств**.

Готовность к чрезвычайным ситуациям

Настройка информации для чрезвычайных ситуаций

Вы можете настроить информацию на случай чрезвычайных ситуаций для сотрудников служб экстренной помощи или других лиц, которую они смогут просматривать с экрана блокировки, например контактные данные лица для экстренной связи и медицинскую информацию (группа крови, наличие аллергии).

Добавление информации на случай чрезвычайных ситуаций

1. Откройте **Настройки** > **Безопасность и экстренные случаи**.
2. Настройте информацию.

Примечание: Взяв в руки ваш телефон, любой человек сможет увидеть информацию на случай чрезвычайных ситуаций без необходимости разблокировать телефон.

Просмотр информации на случай чрезвычайных ситуаций

Любому, кому необходимо просмотреть эту информацию, нужно выполнить следующее:

1. На экране блокировки:
   - Проведите пальцем вверх по экрану и коснитесь **Экстренный вызов** под клавиатурой.
   - Или, нажав и удерживая кнопки **питания** и **увеличения громкости**, коснитесь **Экстренный вызов**.
2. Коснитесь **Посмотреть данные для экстренных случаев**.

Отображение сообщения на экране блокировки

Чтобы добавить на экран блокировки свое имя или короткое сообщение для нашедшего ваш телефон:

1. Откройте **Настройки** > **Главный экран и экран блокировки** > **Экран блокировки**.
2. Коснитесь **Текст на экране блокировки**.
3. Введите текст сообщения, который будет отображаться на экране, и коснитесь **Сохранить**.

Совет: Не оставляйте номер своего мобильного телефона в качестве контактной информации на экране блокировки, если у вас нет доступа к вашей голосовой почте с другого устройства.

Отправка данных о вашем местоположении в службы экстренного реагирования

Не все операторы связи и страны поддерживают эту функцию.

Если в вашей стране и в сети вашего оператора работает служба аварийного определения местоположения Android (ELS), при условии, что вы ее не отключили, при вызове или отправке текстового сообщения на номер экстренной службы ELS отправляет данные о вашем местоположении уполномоченным службам экстренного реагирования, чтобы помочь им найти вас.

Если служба ELS отключена, оператор связи может отправить данные о местоположении телефона во время экстренного вызова. Для получения дополнительной информации обратитесь к своему оператору связи.

Включение и выключение ELS:

1. Откройте **Настройки** > **Местоположение** > **Сервисы геолокации**.
2. Коснитесь **Определение местоположения в экстренных ситуациях**.
3. Включите или выключите .

Для получения дополнительной информации о ELS ознакомьтесь со справкой Google.

Включение/выключение экстренных оповещений

В вашем телефоне есть возможность приема бесплатных экстренных оповещений для получения сообщений общественной безопасности, сообщений о серьезных угрозах жизни и имуществу (например, экстремальные погодные условия) и о других чрезвычайных ситуациях.

Когда рассылаются экстренные оповещения, в строке состояния появляется значок . Чтобы ознакомиться с оповещением, коснитесь уведомления.

Оповещения можно отключать и включать, а также можно настраивать параметры экстренных оповещений. Экстренные заявления президента отключить нельзя.

Примечание: Поскольку оповещения предоставляют жизненно важную информацию, следует тщательно взвесить необходимость их отключения.

1. Откройте **Настройки**.
2. Коснитесь **Безопасность и экстренные случаи** > **Экстренн. оповещ. по беспроводной связи**.
3. Измените настройки при необходимости.

Специальные возможности для слабовидящих

Настройка режима цветовой слепоты

Цветовая коррекция – это экспериментальная функция, которая может работать не во всех меню, режимах и приложениях вашего телефона.

Включение

1. Откройте **Настройки** > **Специальные возможности** > **Цвет и движение**.
2. Коснитесь **Коррекция цвета** и включите **Использовать коррекцию цвета** .
3. Чтобы заменить все цвета экрана на оттенки серого, выберите **Оттенки серого**. Либо скорректируйте цвета в соответствии с вашим зрением:

Как вы видите цвета	Нужная опция
Трудно отличить фиолетовый от синего. Желтый и зеленый выглядят красноватыми.	Красный и зеленый (Дейтераномалия (нарушено восприятие зеленого))
Блеклые цвета. Красный, оранжевый и желтый выглядят зеленоватыми.	Красный и зеленый (Протаномалия (нарушено восприятие красного))
Трудно отличить желтый и красный от розового. Синий выглядит зеленоватым.	Синий и желтый (Тританомалия)

Если цвета не соответствуют вашим ожиданиям, выполните поиск и устранение неполадок.

Добавление ярлыка

Чтобы использовать ярлык специальных возможностей для быстрого включения /выключения функции Коррекция цвета, выполните следующее:

1. Откройте **Настройки** > **Специальные возможности** > **Цвет и движение** > **Коррекция цвета**.
2. Включите **Быстрый запуск коррекции цвета** .
3. Коснитесь **Быстрый запуск коррекции цвета** и выберите один или несколько ярлыков:
   - Чтобы добавить ярлык на главный экран, выберите **Кнопка специальных возможностей**.
   - Чтобы активировать функцию одновременным нажатием кнопок регулировки громкости, выберите **Кнопки регулировки громкости**.

Использовать инверсию цветов

Инверсия цветов меняет все цвета на вашем экране: превращает светлые экраны в темные, а темные экраны в светлые. Это затрагивает все элементы экрана, включая изображения и другие медиафайлы.

Хотя эта функция может упростить чтение текста (светлый текст на темном фоне), она же может сделать изображения и видео менее различимыми.

Если вы используете Тёмная тема для снижения нагрузки на глаза во время чтения, вы можете столкнуться с приложениями, которые не поддерживают эту функцию, поэтому фон в них останется светлым. Включите функцию Инверсия цветов, чтобы эти приложения тоже стали темными. Функцию Инверсия цветов можно быстро включить на панели быстрых настроек или с помощью значка быстрого доступа.

Включение

1. Откройте **Настройки** > **Специальные возможности** > **Цвет и движение**.
2. Коснитесь **Инверсия цветов**.
3. Включите **Использовать инверсию цветов**.

   Значок добавлен на панель быстрых настроек, чтобы вы могли с легкостью включать/выключать эту функцию.

Добавление ярлыка

Чтобы использовать ярлык специальных возможностей в качестве альтернативы на панели быстрых настроек, выполните следующее:

1. Откройте **Настройки** > **Специальные возможности** > **Цвет и движение** > **Инверсия цветов**.
2. Включите **Быстрый запуск инверсии цветов**.
3. Коснитесь **Быстрый запуск инверсии цветов** и выберите один или несколько ярлыков:
   - Чтобы добавить ярлык на главный экран, выберите **Кнопка специальных возможностей**.
   - Чтобы активировать функцию одновременным нажатием кнопок регулировки громкости, выберите **Кнопки регулировки громкости**.

Использование

Откройте панель быстрых настроек и коснитесь , чтобы включить / выключить.

Либо если вы настроили ярлыки для специальных возможностей, коснитесь или нажмите и удерживайте обе кнопки регулировки громкости.

Сделать экран менее ярким

Если ползунок регулировки яркости в быстрых настройках стоит на минимальной настройке, экран можно сделать еще менее ярким.

Настройка

1. Откройте **Настройки** > **Специальные возможности** > **Дополнительное уменьшение яркости**.
2. Включите **Дополнительно уменьшить яркость экрана**.

   При первом включении этой функции в быстрые настройки добавляется Дополнительное уменьшение яркости.
3. Используйте ползунок **Интенсивность**, чтобы снизить яркость экрана.

4. Дополнительно: после перезагрузки телефона функция Дополнительное уменьшение яркости будет выключена. Чтобы предотвратить это, включите **Не отключать после перезагрузки устройства** .

Добавление ярлыка

Чтобы использовать ярлык специальных возможностей в качестве альтернативы на панели быстрых настроек, выполните следующее:

1. Откройте **Настройки** > **Специальные возможности** > **Дополнительное уменьшение яркости**.
2. Коснитесь **Быстрый запуск уменьшения яркости** и выберите ярлыки, которые хотите использовать:
   - Чтобы добавить ярлык на главный экран, выберите **Кнопка специальных возможностей**.
   - Чтобы активировать функцию одновременным нажатием кнопок регулировки громкости, выберите **Кнопки регулировки громкости**.

Использование

Откройте быстрые настройки и коснитесь для включения / выключения. Коснитесь и удерживайте для регулировки интенсивности и других настроек.

Либо если вы настроили ярлыки для специальных возможностей, коснитесь или нажмите и удерживайте обе кнопки регулировки громкости.

Полужирный шрифт для всего интерфейса

Чтобы переключить шрифт всего интерфейса на полужирный для более комфортного чтения:

1. Откройте **Настройки** > **Специальные возможности** > **Масштаб экрана и текст**.
2. Включите **Полужирный шрифт** .

Увеличение экрана

Включение

Настройка способов начала увеличения (приближение) и завершения увеличения (отдаление):

1. Откройте **Настройки** > **Специальные возможности** > **Увеличение**.
2. Включите функцию **Быстрый доступ к увеличению**.

   Ярлык добавлен на ваш экран.
3. Вы можете увеличить весь экран или использовать лупу, которую можно перемещать по экрану и увеличивать нужную область.

   Для переключения между способами оставьте для настройки **Тип увеличения** значение **Переключение между режимами**.

   Если вы хотите всегда увеличивать весь экран, коснитесь **Тип увеличения** и выберите **Увеличение всего экрана**.

   Если вы хотите использовать область увеличения, коснитесь **Тип увеличения** и выберите **Увеличить часть экрана**.

Добавление ярлыка

Чтобы использовать жест вместе с быстрым действием :

1. Откройте **Настройки** > **Специальные возможности** > **Увеличение**.
2. Коснитесь **Быстрый доступ к увеличению** и:
   - Чтобы активировать функцию одновременным нажатием кнопок регулировки громкости, выберите **Кнопки регулировки громкости**.
   - Чтобы использовать быстрое тройное касание экрана, выберите **Тройное нажатие на экран**.

     Включение этой функции может создать впечатление более медленной работы телефона. После включения увеличения одиночные касание экрана срабатывают немного дольше. Эта небольшая задержка позволяет телефону определить, является ли ваше касание частью тройного касания.

Использование увеличения

1. Для увеличения коснитесь .

   По периметру экрана будет отображаться оранжевая рамка.
2. Коснитесь области экрана, которую следует увеличить, а затем:
   - Для прокрутки двигайте по экрану как минимум двумя пальцами, не отпуская.
   - Для настройки масштабирования сведите как минимум два пальца.
3. Чтобы изменить способ увеличения, коснитесь экрана для отображения значка , затем выполните следующее:
   - Для увеличения части экрана выберите размер области увеличения: маленькую , среднюю или большую .

     Затем используйте для перемещения области увеличения по экрану.
   - Для увеличения экрана целиком коснитесь .

     Если значок не отображается, измените значение настройки **Тип увеличения** на **Переключение между режимами**.
4. Чтобы отключить увеличение, коснитесь .

   Оранжевая рамка исчезнет.

Невозможно увеличить масштаб на клавиатуре или с помощью кнопок .

Устранение неполадки

Если вы открываете или закрываете приложение во время работы увеличения, телефон автоматически отключает эту функцию. Чтобы снова включить увеличение, используйте . Либо откройте **Настройки** > **Специальные возможности** > **Увеличение** и выключите **Не отключать при смене приложений** .

Использование TalkBack для чтения с экрана

Голосовые подсказки для всех элементов, к которым вы прикасаетесь.

Настройка

1. Откройте **Настройки** > **Специальные возможности**.
2. Коснитесь **TalkBack** и включите **TalkBack** .
3. Коснитесь **Настройки** и установите нужные параметры.

Добавление ярлыка

Чтобы добавить ярлык специальных возможностей для быстрого включения /выключения функции TalkBack, выполните следующее:

1. Откройте **Настройки** > **Специальные возможности** > **TalkBack**.
2. Включите **Способ быстрого включения TalkBack** .
3. Коснитесь **Способ быстрого включения TalkBack** и выберите один или несколько ярлыков:
   - Чтобы добавить ярлык на главный экран, выберите **Кнопка специальных возможностей**.
   - Чтобы активировать функцию одновременным нажатием кнопок регулировки громкости, выберите **Кнопки регулировки громкости**.

Когда функция TalkBack включена

Воспроизведение описаний:

- Выберите нужный элемент. Телефон произносит название элемента.
- Начните вводить текст. Телефон произносит каждую цифру или букву.
- Перетащите строку состояния вниз. Телефон читает вслух все уведомления.
- Откройте сообщение, файл или книгу. Телефон читает текст вслух.

Изменение громкости чтения:

- Нажмите кнопку регулировки громкости, чтобы открыть настройки громкости, затем отрегулируйте уровень громкости с помощью ползунка .
- Или несколько раз нажмите кнопку регулировки громкости во время голосовой подсказки.

Остановка чтения

Если вы добавили ярлык, коснитесь или нажмите и удерживайте обе кнопки регулировки громкости.

Или отключите функцию TalkBack:

1. Откройте **Настройки** > **Специальные возможности**.
2. Коснитесь **TalkBack** и выключите **TalkBack** .

Прослушивание звуковых описаний фильмов и передач

Вы можете слышать описание происходящего на экране в фильмах и передачах, поддерживающих эту функцию.

1. Откройте **Настройки** > **Специальные возможности**.

2. Включите **Аудиодескрипция** или выключите .

Дополнительная помощь

Вы также можете:

- Использование голосовых команд
- Диктовка текста вместо ручного ввода
- Настройте телефон, чтобы он издавал звуки подтверждения после касания или разблокировки экрана
- Можно выбрать мелодию уведомления для каждого приложения

Специальные возможности для слабослышащих

О субтитрах

Существует 2 типа доступных субтитров:

- Субтитры в реальном времени – субтитры, которые телефон создает в реальном времени, когда распознает речь
- Скрытые субтитры – субтитры, которые создатели видео и стриминговых сервисов включают в свои видео

Выключение субтитров

Выключение Автоматические субтитры

- Перетащите поле субтитров с нижней части экрана.
- Или откройте **Настройки** > **Специальные возможности** > **Автоматические субтитры** и отключите .

Удаление значка Автоматические субтитры с панели управления громкостью

Если вы не используете Автоматические субтитры, можно удалить значок с панели управления громкостью, чтобы предотвратить случайное включение субтитров. Его можно вернуть в любое время.

1. Откройте **Настройки** > **Специальные возможности** > **Автоматические субтитры**.
2. Выключите **Live Caption in volume control** .

Если включить **Live Caption in volume control** , можно нажать кнопку громкости и коснуться или , чтобы с легкостью отобразить или скрыть поле субтитров.

Выключение скрытых субтитров

1. Откройте **Настройки** > **Специальные возможности**.
2. Коснитесь **Настройки субтитров** и выключите **Показывать субтитры** .

Отображение субтитров

Включение скрытых субтитров

Для отображения скрытых субтитров или субтитров, содержащихся в видео:

1. Откройте **Настройки** > **Специальные возможности**.
2. Коснитесь **Настройки субтитров** и включите **Показывать субтитры** .
3. Настройте параметры (язык, размер текста и стиль) субтитров.

При воспроизведении видео скрытые субтитры будут отображаться в кадре.

Включить Автоматические субтитры

Автоматические субтитры автоматически создает субтитры в реальном времени на экране для воспроизводимого аудио- и видеоконтента. Используйте эту функцию для следующего:

- Просмотр видео, не отвлекая окружающих
- Восприятие контента в шумной обстановке
- Восприятие контента при нарушениях слуха

Включение:

1. Откройте **Настройки** > **Специальные возможности** > **Автоматические субтитры** и включите ее.
2. Настройте параметры:
   - Язык субтитров
   - Ненормативную лексику
   - Звуковые метки (смех, аплодисменты, музыка)
3. Если вы хотите выключить субтитры или включить их с помощью кнопок громкости, включите **Live Caption in volume control** .

Когда функция Автоматические субтитры обнаруживает речь, она создает субтитры и отображает их в поле субтитров.

Автоматические субтитры увеличивает расход заряда батареи. Когда заряд батареи снижается и включается Режим экономии заряда батареи, функция Автоматические субтитры автоматически отключается.

Функция Автоматические субтитры не предназначена для вызовов с более чем одним собеседником, может быть недоступна для определенных медиафайлов и приложений для вызовов, а также не работает для музыки.

Быстрое включение/выключение функции Автоматические субтитры

Чтобы приостановить отображение субтитров, нажмите кнопку громкости, затем коснитесь .

Чтобы перезапустить их, нажмите кнопку громкости и коснитесь .

Перемещение или изменение размера поля субтитров

Чтобы переместить поле субтитров, нажмите и удерживайте поле, затем перетащите его в нужное место.

Чтобы изменить размер поля субтитров, дважды коснитесь поля для переключения между крупным и маленьким размером. Чтобы сделать его ещё больше, потяните за угол поля субтитров.

Смена языков и настройка содержимого субтитров

Чтобы изменить настройки субтитров:

1. Коснитесь поля субтитров.
2. Чтобы сменить язык, коснитесь текущего языка. Коснитесь , чтобы добавить язык.

3. Чтобы настроить другие параметры, коснитесь . Затем коснитесь и выберите, что нужно отображать, а что скрывать:
   - Ненормативную лексику
   - Звуковые метки (смех, аплодисменты, музыка)

Или откройте **Настройки** > **Специальные возможности** > **Автоматические субтитры**.

Использование слуховых аппаратов

Для потоковой передачи звука с телефона прямо на слуховой аппарат выполните их сопряжение друг с другом. Добавьте Быстрый доступ к слуховому аппарату, чтобы быстро подключаться к нему, отключаться или регулировать настройки под условия вашего окружения.

1. Включите слуховой аппарат или другое устройство, затем следуйте инструкциям производителя, чтобы перевести его в режим сопряжения.
2. Коснитесь **Настройки** > **Специальные возможности** > **Слуховые аппараты**.
3. Коснитесь , чтобы перевести телефон в режим сопряжения.
4. Выберите свой слуховой аппарат из списка доступных устройств.
   - Если вашего слухового аппарата нет в списке, коснитесь **Другие устройства**.
   - Если вы хотите добавить два слухового аппарата, сначала подключите первый, затем коснитесь второго в списке доступных устройств. После сопряжения обоих аппаратов появится надпись «Активен, оба уха».
5. Коснитесь **Быстрый доступ к слуховому аппарату**, затем выберите одно или несколько быстрых действий:
   - **Быстрые настройки**: дважды проведите вниз от верхнего края экрана и коснитесь Слуховые аппараты.
   - **Кнопка специальных возможностей**: добавьте кнопку на главный экран и коснитесь ее, чтобы подключить или отключить свой слуховой аппарат.
   - **Жест специальных возможностей**: проведите вверх двумя пальцами от нижнего края главного экрана для управления своим слуховым аппаратом.
   - **Кнопки регулировки громкости**: одновременно нажмите и удерживайте кнопки увеличения и уменьшения громкости для управления своим слуховым аппаратом.

Теперь звук с телефона будет воспроизводиться через ваш слуховой аппарат.

Чтобы отключить и повторно подключить слуховой аппарат или отрегулировать его настройки, используйте быстрое действие Быстрый доступ к слуховому аппарату, которое вы настроили.

Если слуховой аппарат не сопряжен

Если вы не хотите подключать слуховой аппарат к телефону, а хотите прослушивать звук через динамик телефона, удерживайте телефон около уха, затем поверните его или удерживайте в удобном положении для разговора и прослушивания.

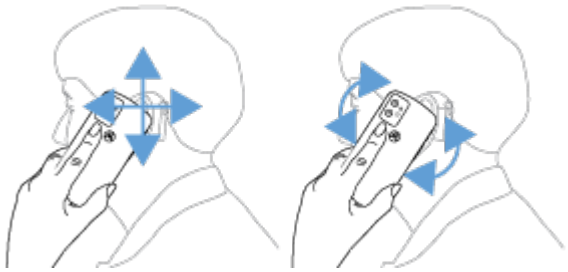

Использование одноканального звука или регулировка баланса слева/справа

1. Откройте **Настройки** > **Специальные возможности** > **Корректировка аудио**.
2. Для комбинирования каналов во время воспроизведения звука включите **Монофонический звук** .
3. Воспользуйтесь ползунком для регулировки баланса слева/справа.

Использование функции Real Time Text (RTT) во время вызовов

Не все операторы связи поддерживают эту функцию.

Функция RTT позволяет общаться посредством текстовых сообщений во время вызова. Устройство отправляет текст мгновенно, пока вы его набираете. Получатель может сразу же читать ваше сообщение, пока вы его набираете.

Функция RTT:

- Использует минуты, как при голосовых вызовах
- Не требует дополнительных аксессуаров

Включение функции RTT

1. Коснитесь .
2. Коснитесь > **Настройки** > **Специальные возможности**.
3. Коснитесь опции Real-Time Text и включите ее или выберите, когда она будет появляться.

Вызов с включенной функцией RTT

1. Коснитесь .
2. Позвоните по номеру.

   Во время звонка на экране другого пользователя отображается индикатор RTT.
3. После ответа абонента введите сообщение в текстовое поле.

   Вводимый текст сразу отображается на экране устройства другого пользователя.
4. Во время вызова можно коснуться , чтобы отключить звук вызова, включить динамик, вернуться на клавиатуру или добавить вызов.
5. Чтобы завершить вызов, коснитесь .

Настройка телетайпа

Не все операторы связи поддерживают эту функцию.

Для общения посредством текстовых сообщений можно использовать текстовые сообщения и электронную почту.

Если вы хотите подключиться к устройству телетайпа, выполните следующие действия:

1. Коснитесь .
2. Коснитесь > **Настройки** > **Специальные возможности** > **Режим телетайпа**.
3. Выберите режим:
   - **Полнофункциональный телетайп**: вводите и начитывайте текст на устройство телетайпа.
   - **Телетайп с возможностью слышать собеседника**: вводите текст на устройстве телетайпа и прослушивайте голосовые ответы на телефоне.
   - **Телетайп с возможностью передачи голоса**: говорите в телефон и читайте текстовые ответы на устройстве телетайпа.
4. Подключите телефон и телетайп с помощью аудиокабеля из комплекта поставки устройства телетайпа.

Помощь при ограниченных двигательных возможностях

Управление временем

Если вам требуется больше времени для ответа на уведомление или сообщения, которые отображаются только временно, можно изменить длительность их отображения.

1. Откройте **Настройки** > **Специальные возможности**.
2. Коснитесь **Настройка времени задержки**.
3. Настройте параметры:
   - Можно настроить время, в течение которого касание к экрану превратится в касание и удержание. Если вы обнаружите, что случайно выполняете жест «касание и удержание», когда собираетесь просто коснуться, выберите более длительную задержку. Используйте **Задержка при касании и удержании** для выбора короткой, средней или длительной задержки.
   - Если сообщения с просьбой выполнить действие исчезают слишком быстро, коснитесь **Время на выполнение действия** и выберите более длительное время. Не все приложения поддерживают эту функцию.
   - Если вы используете подключенную мышь, вы можете настроить автоматическое нажатие на курсор, если курсор перестает двигаться в течение определенного времени. Коснитесь **Автонажатие (время задержки)** и выберите требуемое время.

Использование внешнего переключателя или клавиатуры

Если вы не можете пользоваться сенсорным экраном, функция Switch Access позволяет управлять телефоном с помощью внешних переключателей или клавиатуры для выбора элементов, прокрутки, ввода текста и многого другого.

Switch Access используется с одним из следующих устройств:

- **Внешний переключатель.** Переключатель с USB или Bluetooth посылает сигналы нажатия кнопок на телефон.
- **Внешняя клавиатура.** Стандартная клавиатура с USB или Bluetooth может использоваться для переключения, если назначить некоторым клавишам определенные действия.

Настройка Switch Access

1. Откройте **Настройки** > **Специальные возможности**.
2. Коснитесь **Switch Access**.
3. Включите **Использовать Switch Access** .
4. Следуйте инструкциям на экране и выберите следующие элементы:
   - Количество переключателей
   - Настройки жестов лица
   - Параметры сканирования
   - Назначение клавиш

Чтобы настроить параметры Switch Access позже, откройте **Настройки** > **Специальные возможности** > **Switch Access** > **Настройки**.

Использование Switch Access

1. Подключите внешнее устройство к телефону, выполнив сопряжение с помощью технологии Bluetooth или с помощью USB. Для подробной информации см. инструкции производителя.
2. Нажмите на назначенный переключатель или клавишу для сканирования и выделения элементов на экране или для выбора выделенных элементов.

Использование быстрых действий для специальных возможностей

Информация о ярлыках специальных возможностей

Быстрое действие: управление важнейшими функциями телефона

Меню специальных возможностей обеспечивает быстрый доступ к важнейшим функциям телефона.

Быстрое действие: функции специальных возможностей

С легкостью включайте / выключайте функции специальных возможностей с любого экрана. Для каждой используемой функции вы можете:

- Добавить кнопку на экран. Кнопка затухает, когда не используется.

  Если вы настроите несколько кнопок, они будут отображаться в качестве группы. Вы можете перетащить эту группу на любой из краев экрана.

  Если вы используете навигацию при помощи жестов, то вы можете настроить жест вместо кнопок.

- Настроить включение / выключение функции нажатием обеих кнопок регулировки громкости.

  Если вы настроите это для нескольких функций специальных возможностей, то при нажатии кнопок регулировки громкости будет появляться список этих функций.

Использование меню специальных возможностей для управления важнейшими функциями телефона

Откройте большое меню, из которого вы сможете сделать следующее:

- Вызвать ассистента
- Открыть настройки специальных возможностей
- Заблокировать или выключить телефон
- Настройка громкости
- Настроить яркость
- Открыть недавние приложение, чтобы вернуться в одно из них
- Создать скриншот
- Открыть быстрые настройки

Включение

1. Откройте **Настройки** > **Специальные возможности**.
2. Коснитесь **Меню специальных возможностей**.
3. Включите функцию **быстрое включение меню специальных возможностей**.

4. Чтобы увеличить размер кнопок в этом меню, коснитесь **Настройки**, затем включите **Увеличить кнопки** .

Использование

Если вы используете навигацию при помощи жестов, выполните следующие действия:

1. Проведите двумя пальцами по экрану снизу вверх.
2. Выберите требуемое действие из меню.

Если вы используете Навигация с помощью трех кнопок, выполните следующие действия:

1. В нижней части экрана выберите .
2. Выберите требуемое действие из меню.

Управление кнопками специальных возможностей

Для каждой используемой функции специальных возможностей можно добавить кнопку на экран, чтобы можно было быстро включить или выключить функцию.

Добавление кнопок

При включении функции специальных возможностей в **Настройки** > **Специальные возможности**, если функция поддерживает ярлыки, появится переключатель для включения ярлыка. Коснитесь названия переключателя, чтобы отобразить опции для добавления кнопки и назначения функции кнопкам регулировки громкости.

Изменение размера и прозрачности кнопок

Эта настройка применяется ко всем ярлыкам функций специальных возможностей.

1. Откройте **Настройки** > **Специальные возможности** > **Быстрый запуск специальных возможностей**.
2. Если вы используете навигацию 3 кнопками, коснитесь **Кнопка специальных возможностей**.

   Если вы используете навигацию при помощи жестов, коснитесь **Жест и кнопка спец. возможностей**.
3. Настройте внешний вид кнопок:
   - Коснитесь **Размер** и выберите **Большая кнопка** или **Маленькая кнопка**.
   - Чтобы кнопки всегда были видимы, отключите **Делать прозрачной** .
   - Отрегулируйте ползунок **Прозрачность кнопки**, чтобы сделать кнопки более или менее прозрачными.

Навигация с помощью жестов: выберите между кнопками и жестом

Если вы используете навигацию с помощью жестов, то для быстрого доступа к специальным возможностям можно использовать жест или кнопку. Эта настройка применяется к ярлыкам для всех функций специальных возможностей.

1. Откройте **Настройки** > **Специальные возможности** > **Быстрый запуск специальных возможностей**.
2. Коснитесь **Жест и кнопка спец. возможностей**.
3. Коснитесь **Использовать кнопку или жест** и выберите нужное значение.

Нажатие кнопок регулировки громкости для использования функций специальных возможностей

Вы можете нажать и удерживать кнопки регулировки громкости, чтобы включать или выключать функции специальных возможностей.

Настройка

1. При включении функции специальных возможностей в **Настройки** > **Специальные возможности**, если функция поддерживает ярлыки, появится переключатель для включения ярлыка. Коснитесь названия переключателя, чтобы отобразить опцию для использования жеста с кнопкой регулировки громкости в качестве ярлыка.
2. Если вы назначили не менее двух функций на кнопки регулировки громкости, вы можете добавить больше ярлыков с помощью жеста. Нажмите и удерживайте обе кнопки регулировки громкости, затем коснитесь **Изменить ярлыки** для выбора из списка всех функций специальных возможностей.

Использование быстрого действия

Нажмите и удерживайте кнопки увеличения и уменьшения громкости одновременно в течение трех секунд.

Если вы назначили несколько функций специальных возможностей, появится список. Чтобы функции, чтобы включить или выключить ее.

Поиск вспомогательных технологий

Телефоны Motorola протестированы на совместимость с такими технологиями специальных возможностей, как TalkBack, Увеличение, Голос Moto и Switch Access.

Также можно ознакомиться с функциями специальных возможностей, доступными для других устройств, таких как планшеты, телевизоры Smart TV и носимые устройства, на gari.info, полезном ресурсе для поиска технологий, которые могут вам помочь.

Поддерживаемые технологии специальных возможностей для конкретного приложения можно просмотреть на странице приложения перед скачиванием в Play Маркет:

1. Ознакомьтесь с разделом «Об этом приложении». Некоторые приложения включают метки, которые обозначают их поддержку определенных технологий специальных возможностей.
2. Коснитесь метки, чтобы найти другие приложения, предлагающие аналогичную поддержку.

Телефон работает медленно или нестабильно

Если **определенное приложение работает медленно**, выполните следующие действия по устранению неисправностей приложения.

Если телефон работает медленно **при просмотре контента в Интернете**, возможно есть проблема с подключением. Если вы используете сеть Wi-Fi, подключитесь к другой сети Wi-Fi, переключитесь на мобильный Интернет или обратитесь к поставщику услуг Интернета. Если вы используете мобильное подключение, переключитесь на Wi-Fi.

Если **приложения работают медленно**, возможной причиной проблемы является телефон, а не приложение. Выполните действия по поиску и устранению неполадок. После каждого шага проверяйте, не решена ли проблема:

1. Выключите телефон, затем снова включите его.
   - Если телефон завис, перезагрузите его, нажав и удерживая кнопку питания в течение 7-10 секунд.
2. Проверьте наличие обновлений системы
3. Проверьте наличие обновлений для приложений.

   Откройте приложение Play Маркет и коснитесь значка своего профиля > **Управление приложениями и устройством**.
4. Проверьте наличие свободной памяти и освободите место при необходимости.
5. Для удаления всех ненужных данных кэша или поврежденных системных файлов сбросьте настройки устройства. При этом будут сброшены настройки модулей Батарея, Экран и Память, поэтому все ваши изменения данных настроек пропадут. При необходимости обновите данные настройки после сброса.

Телефон становится теплым или горячим

Обзор

В зависимости от использования телефон может становиться теплым или даже горячим, что является нормой.

Если ваш телефон нагреется, то замедлится зарядка, снизится яркость и будут ограничены другие функции, пока телефон не остынет. Кроме того, он может автоматически выключиться, если температура станет слишком высокой.

Если ваш телефон нагрелся до такой степени, что к нему не притронуться, используйте другой телефон, планшет или компьютер, чтобы связаться со службой поддержки Motorola.

Причины, по которым телефон может нагреваться

- Игры с детализированной графикой в режиме высокой производительности в течение долгого времени
- Использование навигации GPS
- Использование телефона в качестве модема или точки доступа Wi-Fi
- Использование телефона во время зарядки
- Быстрая зарядка с высокомощным или беспроводным зарядным устройством
- Скачивание или выгрузка большого объема данных, например во время первоначальной настройки при копировании данных со старого телефона, резервное копирование или восстановление данных, скачивание или обновления нескольких приложений
- Съемка нескольких фотографий или запись видео в высоком разрешении в течение длительного времени
- Использование телефона в зонах со слабым сигналом в течение длительного времени

Способы предотвращения нагрева телефона

- Делайте паузы при использовании ресурсозатратных функций или приложений, пока телефон не остынет
- Подключите телефон к зарядному устройству, поставляемому в комплекте, или к другому совместимому зарядному устройству
- Не подвергайте телефон воздействию источников тепла, таких как электроодеяла, обогреватели, вентиляции с горячим воздухом и не оставляйте его надолго на солнце
- Не заряжайте и не используйте телефон в замкнутых или плохо вентилируемых пространствах, например на подушке или одеяле, где телефон может быстро нагреться
- Уменьшите яркость экрана телефона

Если вы не используете его и не заряжаете

В некоторых случаях может произойти сбой какого-либо процесса в фоновом режиме. Если телефон нагрелся, хотя вы его не используете и не заряжаете, выключите его, а затем снова включите. Это приведет к остановке этого процесса и решит проблему.

Телефон не включается

Если телефон не запускается, если при запуске отображается черный или пустой экран или если телефон включается и сразу же выключается, попробуйте выполнить следующие действия для устранения неполадок.

1. Нажмите и удерживайте кнопку питания в течение 5–7 секунд или до 30 секунд.

   Это приведет к перезапуску телефона.

2. Зарядите телефон.

   Если у телефона есть световой индикатор заряда батареи, он будет гореть белым рядом с верхней частью передней панели телефона. Это означает, что телефон заряжается, но заряда недостаточно для включения экрана.

   Если у вас возникли проблемы с зарядкой, выполните действия по поиску и устранению неполадок.

3. Если после подключения телефона для зарядки на экране не отображается значок батареи, это может быть связано с неисправностью экрана. Проверьте, принимает ли телефон входящие вызовы, позвонив с другого телефона. Если телефон начнет звонить, проблема заключается в неисправности экрана. Попробуйте выполнить следующие действия по поиску и устранению неполадок.

4. Выполните аппаратный сброс телефона согласно инструкциям здесь.

5. При наличии компьютера на ОС Windows скачайте приложениеSoftware Fix на ваш компьютер и переустановите системное ПО телефона.

Телефон перезагружается, или происходит сбой в работе телефона

Если ваш телефон непроизвольно перезагружается, перезапускается или отключается и не запускается снова, попробуйте выполнить следующие действия.

1. Перезапустите телефон:
   a. Нажмите и удерживайте кнопку питания в течение примерно 30 секунд.
   b. Если это не поможет, подключите телефон к зарядному устройству и заряжайте не менее 5 минут. Затем, не отключая от зарядного устройства, снова выполните перезапуск, нажав и удерживая кнопку питания в течение 30 секунд.
2. Устраните возможные неполадки на телефоне:
   a. Проверьте наличие обновления ПО для вашего телефона.
   b. Проверьте наличие свободной памяти и освободите место при необходимости.

      Проблемы могут возникать, если внутренняя память телефона практически заполнена. Чтобы освободить память, удалите ненужные файлы и очистите кэш.
3. Устраните неполадки в приложениях:
   a. Проверьте наличие обновлений для приложений.
   b. В безопасном режиме проверьте, не вызывают ли эту проблему установленные приложения, и удалите их при необходимости.

      Если проблема сохраняется в безопасном режиме, перезагрузите телефон и перейдите к следующему разделу.
4. Сбросьте настройки до заводских значений:

   Чтобы удалить любые процессы на телефоне, которые могут быть причиной проблемы, выполните сброс настроек телефона до заводских.

   Сброс до заводских настроек удалит все данные с телефона.
5. При наличии компьютера на ОС Windows скачайте приложениеSoftware Fix на ваш компьютер и переустановите системное ПО телефона.

Экран завис или не реагирует

Совет: Если при поступлении входящего вызова экран становится черным, и вы не можете ответить на вызов, удалите данные приложения Телефон.

Если телефон зависает, не отвечает на запросы или отображается пустой или белый экран, попробуйте выполнить следующие действия:

1. Перезапустите телефон. Нажмите и удерживайте кнопку питания около 30 секунд.
2. Если это не поможет, подключите телефон к зарядному устройству и заряжайте не менее 5 минут. Затем, не отключая от зарядного устройства, снова выполните перезапуск, нажав и удерживая кнопку питания в течение 30 секунд.

Если телефон снова зависнет, проверьте его на наличие более серьезных неполадок:

1. Перезапустите телефон, чтобы устранить зависание.
2. Проверьте наличие обновления ПО для вашего телефона.
3. Проверьте наличие свободной памяти и освободите место при необходимости.

   Проблемы могут возникать, если внутренняя память телефона практически заполнена. Чтобы освободить память, удалите ненужные файлы и очистите кэш.
4. Проверьте наличие обновлений для приложений.

Если вы не можете устранить проблему с зависанием, сбросьте настройки телефона до заводских значений, чтобы удалить все процессы, которые могут вызывать проблему.

Сброс до заводских настроек удалит все данные с телефона.

На экране отображаются неправильные цвета

Все изображение в оттенках серого или черно-белое

Откройте **Настройки** > **Цифровое благополучие и родительский контроль** > **Время сна** > **Настройка** > **Настройки экрана в режиме сна** и выключите **Оттенки серого** .

Все в негативе, цвета инвертированы

Нажмите **Настройки** > **Специальные возможности** > **Инверсия цветов** и отключите эту функцию .

Узнать больше.

Тона, оттенки отличаются или отсутствуют

- Если на экране отображаются более теплые тона, чем обычно, проверьте быстрые настройки. Если **Ночная подсветка** включен, то выключите его.
- Если некоторые цвета выглядят менее яркими или их оттенки отличаются, откройте **Настройки** > **Специальные возможности** > **Коррекция цвета** и отключите **Использовать коррекцию цвета** .

Фон стал темным/светлым

Откройте **Настройки** > **Экран** выключите **Тёмная тема** .

Автоматическая яркость экрана слишком тусклая или яркая

Автояркость использует датчик освещенности и машинное обучение для автоматической регулировки яркости вашего дисплея. Когда вы двигаете ползунок яркости, телефон запоминает ваши предпочтения для различных условий освещения. В идеале вы будете использовать ползунок все реже и реже.

Если Автояркость перестает работать должным образом, можно сбросить ее, чтобы система заново подстроилась.

1. Откройте **Настройки** > **Приложения** > **Показать все приложения (#)**.
2. Коснитесь > **Показать системные приложения**.
3. Поищите «Device Health Services», затем коснитесь **Device Health Services**.
4. Коснитесь **Хранилище и кеш** > **Очистить хранилище** > **Сбросить адаптивную яркость**.

Если вы предпочитаете регулировать яркость вручную, перейдите в **Настройки** > **Экран** > **Автояркость** и отключите **Использовать адаптивную яркость** .

Если Режим экономии заряда батареи включен, яркость экрана тускнеет, когда уровень заряда батареи становится низким.

Проблемы с картой MicroSD

Телефон не распознает новую SD-карту

Если телефон не распознает новую карту после ее установки, выполните следующие действия. После каждого шага проверяйте, не решена ли проблема.

1. Выключите телефон, затем снова включите его.
2. Проверьте карту на наличие повреждений или проблем с совмещением контактов карты с разъемом:
   a. Выключите телефон и извлеките карту памяти. Осмотрите ее на наличие повреждений. Если карта не повреждена, установите ее в телефон снова.
   b. Убедитесь, что карта полностью установлена в разъем и что лоток легко вставляется в телефон.
   c. Включите телефон.
3. Убедитесь, что карта установлена:
   a. Откройте **Настройки** > **Память**.
   b. Если под именем карты памяти отображается значок **Отключено**, коснитесь имени, а затем коснитесь **Подключить**.
   c. Выключите телефон, затем снова включите его.
4. Убедитесь, что тип и емкость карты памяти совместимы с вашим телефоном. Если нет, используйте другую SD-карту, соответствующую требованиям.
5. Вставьте другую SD-карту, чтобы убедиться, что проблема заключается в неисправности первой карты памяти, а не телефона.

Телефону не удается отформатировать SD-карту

Попробуйте выполнить следующие действия:

- Убедитесь, что тип и емкость карты памяти совместимы с вашим телефоном. Если нет, используйте другую SD-карту, соответствующую требованиям.
- Попробуйте отформатировать карту с помощью устройства чтения SD-карт и приложения для форматирования SD-карт на компьютере с ОС Windows.

Телефон перестал читать SD-карту

После каждого шага проверяйте, не решена ли проблема:

1. Выключите телефон, затем снова включите его.

2. Проверьте карту на наличие повреждений или проблем с совмещением контактов карты с разъемом:
   a. Выключите телефон и извлеките карту памяти. Осмотрите ее на наличие повреждений. Если карта не повреждена, установите ее в телефон снова.
   b. Убедитесь, что карта полностью установлена в разъем и что лоток легко вставляется в телефон.
   c. Включите телефон.
3. Убедитесь, что карта установлена:
   a. Откройте **Настройки** > **Память**.
   b. Если под именем карты памяти отображается значок **Отключено**, коснитесь имени, а затем коснитесь **Подключить**.
   c. Выключите телефон, затем снова включите его.
4. Используйте другое устройство для проверки читаемости карты:
   a. Установите карту памяти в другое устройство.
   b. Если устройство может считывать данные с карты памяти и на ней имеются файлы, создайте резервные копии файлов на компьютере.
5. Проверьте наличие ошибок на карте памяти с помощью USB-устройства чтения SD-карт, подключенного к компьютеру с ОС Windows.
   a. Вставьте карту в USB-устройство чтения карт памяти.
   b. Откройте «Мой компьютер», щелкните правой кнопкой мыши SD-карту и выберите **Свойства** > **Сервис** > **Проверка диска на наличие ошибок**. В зависимости от размера вашей карты памяти и способа ее использования этот процесс может занять до одного часа.
6. Отформатируйте карту памяти повторно с помощью устройства чтения SD-карт и приложения для форматирования SD-карт на компьютере с ОС Windows. При форматировании карты удаляются все данные на карте. Если у вас есть доступ к файлам на SD-карте с компьютера, скопируйте их на компьютер перед выполнением повторного форматирования. Затем используйте приложения для форматирования SD-карт, чтобы отформатировать карту в системе FAT32.
7. Попробуйте установить новую SD-карту.

Приложения не могут просматривать файлы на SD-карте

Если ни одному из приложений не удается просмотреть файлы на карте памяти, выполните следующие действия:

1. Установите другое приложение для управления файлами из Play Маркет. Используйте это приложение, чтобы проверить, отображаются ли файлы на карте памяти.
2. Проверьте, отображаются ли файлы на компьютере с ОС Windows:
   a. Выключите телефон и извлеките карту памяти.
   b. Вставьте карту памяти в разъем для SD-карты на компьютере или подключенное к компьютеру USB-устройство чтения SD-карт.

Если определенное приложение не может просматривать файлы на карте памяти, выполните следующие действия.

1. Откройте приложение, в котором не отображаются файлы.

2. В настройках приложения укажите в качестве хранилища SD-карту, а не внутреннюю память или память телефона.

Компьютеру не удается просмотреть файлы на SD-карте

После каждого шага проверяйте, не решена ли проблема.

1. Используйте кабель USB, который позволяет передачу данных, а не только предназначен для зарядки.
2. Убедитесь, что выбран тип USB-подключения для передачи файлов.

Устранение проблем совершения вызовов.

Выберите утверждение, которое лучше всего описывает вашу проблему:

- Не удается совершить вызовы
- Не удается принять вызовы
- Телефон не издает звуков во время входящего вызова
- Собеседник меня не слышит
- Не слышно вызовов
- Не приходят вызовы / текстовые сообщения
- Экран становится черным
- Вызовы сбрасываются

Не удается совершить вызовы

После каждого шага проверяйте, не решена ли проблема.

Пропал значок приложения Телефон

Если значок исчез с главного экрана, необходимо просто добавить ярлык для приложения Телефон.

Телефон не распознает SIM-карту

Если в строке состояния отображается или или на устройстве отображается уведомление, что SIM-карта не распознана:

1. Выключите телефон, затем снова включите его.

   Нажмите одновременно кнопки **питания** и **увеличения громкости**, а затем коснитесь **Перезапустить**, чтобы установить новое подключение к сети.

2. Выполните одно из следующих действий:

   - Если в телефоне используется физическая SIM-карта, выключите телефон, извлеките SIM-карту и снова установите ее.
   - Если в телефоне используется eSIM, сбросьте eSIM, затем настройте ее заново.

3. Чтобы убедиться, что аккаунт настроен правильно, обратитесь к вашему оператору связи.
4. Обратитесь к сотовому оператору для замены SIM-карты.
5. Выполните аппаратный сброс настроек телефона.

Отсутствует сигнал сети

Если у вас возникли проблемы с сетью:

1. Если обычно у вас есть сигнал , но в строке состояния отображается в вашем текущем местоположении, перейдите в другое место, где вы сможете принимать сигнал, например на улицу. Если вы не уверены в том, что ваш оператор связи предоставляет услуги в этом месте, ознакомьтесь с картой покрытия на веб-сайте вашего оператора.
2. Если включен режим полета, выключите его.
3. Выключите телефон, затем снова включите его.
4. Проверьте наличие обновлений для приложений.
5. Проверьте наличие обновления ПО для вашего телефона.
6. Извлеките SIM-карту и повторно вставьте.
7. В безопасном режиме проверьте, не вызывают ли эту проблему установленные приложения, и удалите их при необходимости.
8. Сбросьте настройки телефона до заводских.

Есть сигнал, но не удается совершить вызов

1. Выключите телефон, затем снова включите его.

   Нажмите и удерживайте одновременно кнопки **питания** и **увеличения громкости**, а затем коснитесь **Перезапустить**, чтобы установить новое подключение к сети.

2. Очистите кэш приложения Телефон.
3. В безопасном режиме проверьте, не вызывают ли эту проблему установленные приложения, и удалите их при необходимости.
4. Проверьте наличие обновления ПО для вашего телефона.
5. Сбросьте настройки телефона до заводских.

Постоянный сигнал «занято»

Исходящие вызовы

1. Если при наборе номера вы слышите сигнал «занято», это может означать, что сотовая сеть перегружена, из-за чего вызов не проходит. Повторите попытку вызова позже.
2. Если при наборе одного и того же номера вы слышите сигнал «занято», возможно, ваш номер был заблокирован приложением. Попробуйте позвонить на другой номер.

Входящие вызовы

Если у вас есть сигнал и вы можете совершать вызовы, но вызывающие вас абоненты жалуются, что при наборе вашего номера постоянно слышать сигнал «занято», убедитесь, что вы не заблокировали их номера.

Невозможно ответить или телефон не звонит

После каждого шага проверяйте, не решена ли проблема.

Мелодия звонка на телефоне не воспроизводится или воспроизводится слишком тихо

1. Проверьте настройки громкости.

   Если в быстрых настройках отображается или , измените на .

2. Проверьте, не включен ли режим, заглушающий все сигналы телефона:

   - Откройте быстрые настройки и коснитесь **Режимы**. Если включены какие-либо режимы, отключите их. Телефон будет звонить при входящих вызовах.
   - Если вы хотите оставить режим включенным, проверьте его настройки, чтобы посмотреть расписание его автоматического включения и Фильтры уведомлений для управления контактами и приложениями, которые могут обходить заглушение.

3. Убедитесь, что мелодия звонка не установлена в значение **Без звука**.
4. Подключен ли телефон к устройству Bluetooth? Если это так, все звуковые оповещения перенаправляются на устройство Bluetooth.
5. Если вы используете загруженную на телефон мелодию, попробуйте использовать одну из стандартных мелодий телефона.
6. С помощью безопасного режима проверьте, не вызывают ли эту проблему установленные приложения, и удалите их при необходимости. Начните с таких типов приложений, как программы запуска, программы для завершения задач или антивирусные приложения.

Не удается ответить на входящий вызов

1. Удалите данные приложения Телефон.

   Коснитесь и удерживайте , затем выберите > **Хранилище и кеш** > **Очистить хранилище**.

Постоянный сигнал «занято»

Исходящие вызовы

1. Если при наборе номера вы слышите сигнал «занято», это может означать, что сотовая сеть перегружена, из-за чего вызов не проходит. Повторите попытку вызова позже.
2. Если при наборе одного и того же номера вы слышите сигнал «занято», возможно, ваш номер был заблокирован приложением. Попробуйте позвонить на другой номер.

Входящие вызовы

Если у вас есть сигнал и вы можете совершать вызовы, но вызывающие вас абоненты жалуются, что при наборе вашего номера постоянно слышать сигнал «занято», убедитесь, что вы не заблокировали их номера.

Не приходят вызовы / текстовые сообщения

1. Если включен режим полета, выключите его.

2. Выключите телефон, затем снова включите его.
3. Проверьте наличие обновлений для приложений телефона и обмена сообщениями.
4. Проверьте наличие обновления ПО для вашего телефона.

Вызовы отправляются в голосовую почту.

Проверьте настройки **Не беспокоить**:

1. Проверьте, не включен ли режим, заглушающий все сигналы телефона:
   - Откройте быстрые настройки и коснитесь **Режимы**. Если включены какие-либо режимы, отключите их. Телефон будет звонить при входящих вызовах вместо отправки их в голосовую почту.
   - Если вы хотите оставить режим включенным, проверьте его Фильтры уведомлений, чтобы выбрать, чьи вызовы могут обходить заглушение вместо перенаправления в голосовую почту.
2. Режим Не беспокоить можно запустить, положив телефон экраном вниз. Если вы не хотите, чтобы вызовы отправлялись в голосовую почту, когда телефон лежит экраном вниз, откройте **Настройки** > **Жесты** > **"Не беспокоить" – переворот** и отключите .

Неполадки во время вызова

После каждого шага проверяйте, не решена ли проблема.

Экран становится черным

1. Если вы используете чехол, крышку или защиту экрана, снимите их и проверьте, не является ли это причиной проблемы.
2. Проверьте датчик приближения.

   Наберите номер и положите телефон на стол (не используйте режим громкой связи), затем задержите руку над бесконтактным датчиком, чтобы проверить, погаснет экран или нет.
3. В безопасном режиме проверьте, не вызывают ли эту проблему установленные приложения, и удалите их при необходимости.

Вызовы сбрасываются

1. Проверьте уровень сигнала:
   - Частой причиной сброса вызовов является слабый сигнал оператора сотовой сети. Проверьте, сколько делений сетевого подключения отображено в строке состояния. Если в строке только одно или два деления, найдите другое место, чтобы улучшить уровень сигнала, особенно если вы находитесь в помещении.
2. Выключите телефон, затем снова включите его.

   Нажмите и удерживайте одновременно кнопки **питания** и **увеличения громкости**, а затем коснитесь **Выключить**. Затем включите его, чтобы установить новое подключение к сети.
3. Во время телефонного разговора убедитесь в том, что датчик приближения работает, накрыв его, чтобы проверить, что экран выключается, предотвращая случайное нажатие кнопок во время вызовов. Также можно загрузить приложение для автоматической блокировки экрана во время совершения вызовов. Для этого в строке поиска введите «блокировка экрана во время вызовов» в Play Маркет.
4. В безопасном режиме проверьте, не вызывают ли эту проблему установленные приложения, и удалите их при необходимости.
5. Проверьте наличие обновления ПО для вашего телефона.
6. Сбросьте настройки телефона до заводских.

Собеседник меня не слышит

Собеседник меня не слышит во время вызова

1. Убедитесь, что ничто не закрывает микрофон:
   - Если вы используете чехол, крышку или защиту экрана, снимите их и проверьте, не является ли это причиной проблемы.
   - Убедитесь, что защитная пленка, поставляемая в комплекте с телефоном, была удалена.

2. Проверьте, используется на телефоне функция Конфиденциальность. (Данная функция поддерживается не на всех моделях.) Отключите ее, чтобы проверить, улучшится ли качество звука:
   a. Коснитесь .
   b. Коснитесь > **Настройки** > **Вызовы**.
3. Если проблема возникает при использовании громкой связи или гарнитуры Bluetooth, проверьте уровень сигнала.

   Проверьте, сколько делений индикатора сигнала сотовой сети отображено в строке состояния. Если в строке только одно или два деления, найдите другое место, чтобы улучшить уровень сигнала, особенно если вы находитесь в помещении.
4. Выключите телефон, затем снова включите его.

   Нажмите и удерживайте одновременно кнопки **питания** и **увеличения громкости**, а затем коснитесь **Перезапустить**, чтобы установить новое подключение к сети.
5. Проверьте наличие обновления ПО для вашего телефона.
6. Выключите Voice Match.
   a. Откройте приложение Google.
   b. Коснитесь значка своего профиля > **Настройки** > **Gemini** > **Общайтесь с Близнецами без помощи рук.**.
   c. Выключите **Окей, Google** .

   Фраза «О'кей, Google» не будет работать со всех экранов, но вы можете сначала коснуться виджета поиска, а затем произнести «О'кей, Google».
7. В безопасном режиме проверьте, не вызывают ли эту проблему установленные приложения, и удалите их при необходимости.
8. Сбросьте настройки телефона до заводских.

Люди не слышат меня при вызовах в таких приложениях, как Meet или WhatsApp

1. Выполните принудительную остановку работы приложения. Это полностью завершит работу приложения, в том числе его фоновых служб, которые могут вызывать проблемы.
2. Проверьте наличие обновлений для приложения.
3. Выключите телефон, затем снова включите его.
4. Очистите кэш приложения.

Плохое качество звука во время вызовов

Начните с проверки громкости (**Настройки** > **Звук и вибрация** > **Громкость вызова**).

Через что вы прослушиваете вызов?

Проводная гарнитура

1. Убедитесь, что гарнитура полностью вставлена в порт USB-C.
2. Если вы используете чехол или крышку, снимите их и повторно вставьте гарнитуру в разъем, чтобы проверить, не являлось ли это причиной проблемы.

3. Подключите другую гарнитуру, чтобы проверить, не связана ли проблема с оригинальной гарнитурой.

Динамик

1. Убедитесь, что ничто не закрывает микрофон:
   - Если вы используете чехол, крышку или защиту экрана, снимите их и проверьте, не является ли это причиной проблемы.
   - Если телефон поставлялся с защитной пластиковой пленкой, снимите ее.
2. Попробуйте использовать громкую связь или проводную гарнитуру во время вызова, чтобы проверить, не улучшится ли качество звука. Если качество не улучшится, возможно, проблема вызвана не аппаратными компонентами устройства, а связана с уровнем сигнала сети.
3. Выключите телефон, затем снова включите его.

   Нажмите и удерживайте одновременно кнопки **питания** и **увеличения громкости**, а затем коснитесь **Перезапустить**, чтобы установить новое подключение к сети.
4. В безопасном режиме проверьте, не вызывают ли эту проблему установленные приложения, и удалите их при необходимости.
5. Проверьте наличие обновления ПО для вашего телефона.
6. Сбросьте настройки телефона до заводских.

Подключенное устройство Bluetooth

Проверьте уровень заряда батареи устройства Bluetooth и телефона и зарядите их при необходимости. Сопряженные устройства Bluetooth могут отключаться или шуметь, если уровень заряда батареи телефона или устройства Bluetooth низок.

Неполадки с зарядкой

Выполните следующие действия по поиску и устранению неполадок. После каждого шага проверяйте, удалось ли вам устранить возникшую проблему.

1. Убедитесь, что разъем USB надежно подключен к телефону.
2. Если батарея разряжена полностью, подключите зарядное устройство и подождите примерно 10 минут, чтобы был достигнут достаточный для загрузки уровень заряда, после чего нажмите кнопку питания.
3. Если зарядка выполняется посредством подключения к электрической розетке:
   - Если у источника питания есть переключатель, убедитесь, что он включен.
   - Подключите телефон к зарядному устройству, поставляемому в комплекте, или к другому совместимому зарядному устройству.
   - Снимите чехол, чтобы проверить, не мешает ли он подключению к порту зарядки.
   - Проверьте провод или вилку зарядного устройства на наличие повреждений. В случае их обнаружения попробуйте выполнить зарядку посредством подключения к компьютеру с помощью USB-кабеля.
   - Проверьте используемую электрическая розетку на наличие повреждений или плохо закрепленных деталей. В случае обнаружения повреждений попробуйте воспользоваться другой розеткой.
4. Если зарядка выполняется посредством подключения к компьютеру, проверьте USB-подключение:
   a. Проведите пальцем вниз по строке состояния.
   b. На уведомлении USB коснитесь ⌄, затем коснитесь уведомления.
   c. Коснитесь **Без передачи данных**.
5. Перезагрузите телефон, удерживая кнопку питания в течение 7–10 секунд.
6. Сбросьте настройки телефона до заводских.

Во время зарядки телефон нагревается

Зарядное устройство TurboPower, которое обеспечивает быструю и эффективную зарядку, может вызвать нагрев батареи, это нормально. Если температура батареи достигает 44 градусов (°C), скорость зарядки снижается. Когда батарея остывает, зарядное устройство снова начинает быструю зарядку.

Зарядка TurboPower не работает

Если уровень заряда батареи ниже 78 %, устройство TurboPower выполняет зарядку быстро. Если уровень заряда батареи 78 % или выше, она заряжается с обычной скоростью.

Если уровень заряда батареи ниже 78 %, и быстрая зарядка не выполняется, отключите телефон от зарядного устройства и снова подключите его.

Зарядка прекращается при 80 % заряда

Функция Защита батареи поддерживает оптимальное состояние батареи, ограничивая количество заряда при достижении 80 %, если телефон был подключен к электросети в течение трех дней.

Если в строке состояния отображается значок , то, чтобы полностью зарядить телефон от 80 %, просто отключите его от зарядного устройства и снова подключите.

Батарея разряжается слишком быстро

Разное время работы от батареи

Интенсивность использования телефона может повлиять на скорость разрядки батареи. Заряд батареи расходуется при навигации в телефоне, играх, поиске в Интернете, звонках и отправке сообщений. Таким образом, скорость разрядки батареи может различаться в зависимости от того, чем вы занимаетесь.

Если батарея разряжается быстрее, чем должна

Если батарея разряжается быстрее, чем должна, простой и быстрый способ решения этой проблемы –– это перезагрузка телефона, особенно, если вы не отключали его более одной недели.

1. Нажмите и удерживайте одновременно кнопки **питания** и **увеличения громкости**.
2. Коснитесь **Перезапустить**.
3. Подключите телефон к сети и зарядите.

Советы:

- Измените настройки, чтобы увеличить время работы от батареи.
- Проверка состояния батареи телефона

Неполадки Bluetooth

Автоматическое включение Bluetooth

После каждого шага проверяйте, удалось ли вам устранить возникшую проблему:

1. Когда Bluetooth выключен, телефон по-прежнему может искать и автоматически подключаться к сопряженным ранее устройствам. Чтобы этого не происходило, выключите Поиск Bluetooth-устройств.
2. Некоторые приложения сторонних производителей, управляющие устройствами Bluetooth (смарт-часами, устройствами для фитнеса, автомобильными мониторами и т. Д.), включают Bluetooth автоматически. В этом случае вам может не удаваться выключить Bluetooth.

   Чтобы проверить, обеспечивает ли установленное вами приложение стороннего производителя автоматическое включение Bluetooth, воспользуйтесь безопасным режимом для определения проблемного приложения, а затем удалите его.

Не удается выполнить сопряжение

После каждого шага проверяйте, удалось ли вам устранить возникшую проблему:

1. Сначала попробуйте выполнить базовые действия.
2. Убедитесь, что телефон и устройство Bluetooth находятся в режиме обнаружения.
3. Обновите список доступных устройств:
   a. Откройте **Настройки** > **Подключенные устройства**.
   b. Выберите **Подключить новое устройство**.
4. Проверьте наличие обновления ПО для вашего телефона.
5. Если у вас возникли проблемы при сопряжении с автомобильной системой, см. инструкции производителя автомобиля для вашей модели.
6. Выполните сброс сопряженных с телефоном устройств, затем перезагрузите его.

Сбой восстановления подключения к ранее сопряженному устройству

Отмените, затем повторно выполните сопряжение с устройством Bluetooth:

1. Откройте **Настройки** > **Подключенные устройства**.
2. Коснитесь ⚙ > **УДАЛИТЬ** рядом с сопряженным устройством.
3. Выполните сопряжение устройства повторно.

Не слышно музыку

После каждого шага проверяйте, удалось ли вам устранить возникшую проблему:

1. Сначала попробуйте выполнить базовые действия.
2. Убедитесь, что на телефоне, в машине или на устройстве Bluetooth не установлена минимальная громкость.

3. Убедитесь, что на других сопряженных с вашим телефоном устройствах не воспроизводится музыка.
4. Убедитесь, что **Наушники (A2DP)** включено:
   a. Откройте **Настройки** > **Подключенные устройства**.
   b. Коснитесь рядом с сопряженным устройством.
   c. Убедитесь, что напротив **Наушники (A2DP)** установлен флажок.
5. В случае проблемы с автомобилем ознакомьтесь с инструкциями автомобиля.

Сбой совершения вызовов или воспроизведения звука во время вызовов

После каждого шага проверяйте, удалось ли вам устранить возникшую проблему:

1. Убедитесь, что на другие сопряженные с вашим телефоном устройства не поступают вызовы.
2. Убедитесь, что **Гарнитура (HSP/HPF)** включено:
   a. Откройте **Настройки** > **Подключенные устройства**.
   b. Коснитесь рядом с сопряженным устройством.
   c. Убедитесь, что напротив **Гарнитура (HSP/HPF)** установлен флажок.
3. В случае проблемы с автомобилем ознакомьтесь с инструкциями автомобиля.

Разрывы соединения

После каждого шага проверяйте, удалось ли вам устранить возникшую проблему:

1. Проверьте уровень заряда батареи на телефоне и устройстве Bluetooth и зарядите их при необходимости. Устройства Bluetooth могут отключаться или шуметь, если уровень заряда батареи телефона или устройства Bluetooth низок.
2. Отрегулируйте расположение:
   - Убедитесь, что устройство расположено правильно.
   - Держите металлические предметы, например ключи или монеты, вдали от телефона и устройства, чтобы предотвратить возникновение помех.
3. Очистка данных для этого системного приложения:
   a. Откройте **Настройки** > **Приложения**, а затем коснитесь **Показать все приложения (#)**.
   b. Коснитесь > **Показать системные приложения**.
   c. Коснитесь **Bluetooth** > **Хранилище и кеш** > **Очистить хранилище**.

Сопряженному устройству не удается получить доступ к контактам

Убедитесь, что функция общего доступа к контактам включена:

1. Откройте **Настройки** > **Подключенные устройства**.
2. Коснитесь рядом с сопряженным устройством.

3. Убедитесь, что **Обмен контактами** включено.
4. Проверьте и скорректируйте настройки общего доступа на сопряженном устройстве или в приложении на устройстве.

Устранение проблем: базовые действия

После каждого шага проверяйте, удалось ли вам устранить проблему:

1. Проверьте уровень заряда батареи телефона и устройства Bluetooth. Выполните зарядку при низком уровне заряда какой-либо из них.
2. Телефон и устройство Bluetooth должны располагаться на расстоянии не более 9 метров друг от друга или ближе для повышения производительности.
3. Выключите, а затем снова включите Bluetooth на телефоне.
4. Выключите устройство Bluetooth, чтобы отключить его. Затем снова включите его, чтобы автоматически восстановить подключение к телефону.
5. Выключите, а затем снова включите питание телефона и устройства Bluetooth.

Если проблему устранить не удалось, выполните действия, предусмотренные для конкретных проблем, из приведенных выше разделов.

Неполадки с сетью Wi-Fi

После каждого шага проверяйте, не решена ли проблема.

Не удается подключиться к сети

1. При вводе пароля для подключения:
   - Посмотрите пароль, указанный на маршрутизаторе Wi-Fi, и корректно введите его в телефоне.
   - Если кнопка **Подключение** неактивна, введенный пароль не соответствует установленной длине. Проверьте пароль, указанный на маршрутизаторе Wi-Fi, и повторно введите его в телефоне.
2. Проверьте наличие обновления ПО для вашего телефона.
3. Убедитесь, что на маршрутизаторе Wi-Fi установлено самое новое встроенное ПО.
4. Сбросьте сетевые подключения телефона.
5. Сбросьте настройки телефона до заводских.

Разрывы соединения

После каждого шага проверяйте, не решена ли проблема.

1. Выключите поиск Wi-Fi.
2. Удалите подключение к сети. Затем установите повторное подключение Wi-Fi.
3. Проверьте наличие обновления ПО для вашего телефона.
4. Перезапустите маршрутизатор беспроводной сети, отсоединив его от розетки электросети примерно на 30 секунд, а затем вновь вставьте вилку в розетку. Когда беспроводной маршрутизатор снова заработает, повторите попытку подключения.
5. Войдите в панель управления маршрутизатора на компьютере и попробуйте изменить один или несколько из следующих настроек маршрутизатора:
   - Если на маршрутизаторе имеется несколько диапазонов частот, отключите нижний диапазон.
   - Измените настройку шифрования/безопасности SSID с «Ключ WPA» на «WPA-PSK».
   - Не используйте автоматический выбор канала. Вместо этого назначьте фиксированный канал, например канал 6.
6. Сбросьте подключения телефона.

Проблемы с точкой доступа

Если вы не можете включить точку доступа, проверьте, что:

- Мобильный Интернет включен.
- Экономия трафика выключена.

Если не удается подключить компьютер или планшет к точке доступа Wi-Fi на телефоне:

1. Вероятно, ваш телефон находится за пределами радиуса действия сотовой сети. Проверьте значок уровня сигнала в строке состояния, чтобы убедиться, что сигнал достаточно сильный. В противном случае попробуйте выполнить следующие действия по поиску и устранению неполадок.
2. Повторно введите на устройстве пароль, указанный в настройках точки доступа телефона. Убедитесь, что тип шифрования и параметры безопасности на устройстве и телефоне совпадают.
3. Отключите и снова подключите:
   a. Отключите подключение на устройстве.
   b. Отключите точку доступа на телефоне.
   c. Перезапустите устройство.
   d. Подождите 1 минуту, затем включите и активируйте точку доступа на телефоне.
   e. Повторно подключите устройство.

Если удалось подключить компьютер или планшет к точке доступа, но при этом отсутствует доступ на определенные веб-сайты, выполните следующие действия:

1. Перезагрузите компьютер или планшет.
2. Убедитесь, что установлена последняя версия браузера.

Не удается передать файлы или подключиться к компьютеру через USB

Если ПК не распознает ваш телефон, выполните следующие действия.

Шаг 1. Проверьте USB-соединения

1. Выберите для USB-соединения значение **Передача файлов** или **Режим PTP**.

   По умолчанию для USB-соединения используется *Зарядка устройства через USB...*. Для переноса файлов необходимо изменить эту настройку.

2. Попробуйте использовать другой USB-кабель.

   Многие сторонние USB-кабели поддерживают только зарядку и не обладают функцией передачи данных. Используйте оригинальный кабель из комплекта поставки телефона или приобретите **USB-кабель для передачи данных**.

Шаг 2. Проверьте оба физических порта

- Порт на ПК: подключите другое устройство (например, мышь или USB-накопитель), чтобы проверить работоспособность порта.
- Порт на телефоне: подключите телефон к другому ПК, чтобы проверить работоспособность порта.

Когда телефон обнаруживает влагу, он отключает USB-порт из соображений безопасности. В этом случае незамедлительно отсоедините телефон и аккуратно потрясите его USB-портом вниз, чтобы устранить лишнюю влагу. Дайте ему полностью высохнуть, прежде чем повторять попытку.

Шаг 3. Проверьте ПК

ПК с ОС Windows

1. На ПК убедитесь, что в **Настройки** > **Расширенные настройки системы** > Вкладка **Аппаратное обеспечение** > **Параметры установки устройства** выбрано автоматическое обнаружение и установка драйверов для новых устройств.
2. Перезагрузите ПК.

Компьютер Mac

1. Убедитесь, что на компьютере установлена операционная система Mac OS X 10.5 или более поздней версии.
2. Перезагрузите компьютер.

Шаг 4. Проверьте телефон

1. Проверьте наличие обновления ПО для вашего телефона.
2. Выключите телефон, затем снова включите его.

   Нажмите и удерживайте одновременно кнопки **питания** и **увеличения громкости**, а затем коснитесь **Перезапустить**.

Забыт код разблокировки

Забыли PIN-код / пароль / графический ключ от телефона?

Если вы забыли, как разблокировать свой телефон, вам придется выполнить сброс телефона и настроить свою информацию заново:

1. Убедитесь, что вам известен адрес и пароль Gmail, которые необходимы при повторной настройке телефона. Если вы забыли адрес и пароль, их можно восстановить на веб-сайте Google.
2. Выполните внешний сброс телефона.
3. Настройте телефон заново и добавьте новую блокировку экрана.

Забыли PIN-код / пароль / графический ключ от защищенной папки?

Если вы забыли, как разблокировать свою защищенную папку, вам нужно будет удалить эту папку и настроить ее заново.

1. Откройте **Настройки** > **Защита и конфиденциальность** > **Дополнительные настройки**.
2. Коснитесь **Защищенная папка**.
3. Коснитесь **Удалить защищенную папку**.
4. Разблокируйте телефон (используйте отпечаток пальца или PIN-код / пароль / графический ключ).
5. Подтвердите удаление.

   При этом будут удалены все приложения и файлы в папке. Если приложение было установлено **только** в защищенную папку, вам придется заново устанавливать это приложение.

Не удается войти в аккаунт Google

Если вы забыли адрес эл. почты Gmail и пароль аккаунта Google, выполните следующие действия:

1. Перейдите на веб-сайт Google, чтобы сбросить пароль.
2. На компьютере войдите в систему Gmail и убедитесь, что новый пароль работает.
3. Подождите 24 часа после смены пароля перед сбросом устройства. В целях безопасности вы не можете использовать аккаунт для настройки телефона после сброса, если после смены пароля не прошло 24 часа.

Проблемы синхронизации аккаунта

При возникновении проблем синхронизации аккаунта может отображаться сообщение или значок .

В большинстве случаев эти проблемы являются временными, и аккаунт снова синхронизируется через несколько минут. Если проблема синхронизации сохранится, попробуйте выполнить действия ниже.

Ручная синхронизация аккаунта

1. Откройте **Настройки** > **Пароли, ключи доступа и аккаунты**.
2. Коснитесь аккаунта для синхронизации.
3. Выберите **Синхронизация аккаунта**.

Если телефон выполнит синхронизацию, проблема устранена. В противном случае используйте способы устранения неполадок, указанные ниже.

Основные способы устранения неполадок

После каждого действия по устранению неполадок попробуйте выполнить синхронизацию вручную, чтобы проверить, работает ли она.

1. Убедитесь, что автоматическая синхронизация включена.
   a. Откройте **Настройки** > **Пароли, ключи доступа и аккаунты**.
   b. Коснитесь строки аккаунта.

      рядом с именем аккаунта означает, что некоторые или все данные аккаунта настроены на автосинхронизацию.

      рядом с именем аккаунта означает, что аккаунт не будет синхронизироваться автоматически.
2. Убедитесь, что подключение к Интернету работает.

   Чтобы выполнить синхронизацию, требуется подключение к Интернету. Чтобы проверить, что подключение работает, откройте браузер и перейдите на веб-сайт. Если страница веб-сайта не загрузится, воспользуйтесь справкой для подключения к сети Wi-Fi или мобильному Интернету.
3. Проверьте аккаунт на наличие неполадок.

   Чтобы выполнить синхронизацию, необходимо иметь возможность войти в аккаунт Google. Убедитесь, что вы можете войти в аккаунт Google другим способом и с другого устройства. Например, проверьте свой аккаунт Gmail через браузер компьютера.

   - Если вы можете войти в аккаунт, проблема в неполадке телефона. Можно перейти к следующему способу устранения неполадки.
   - Если вы не можете войти в аккаунт, вероятно, проблема связана с аккаунтом.
4. Проверьте наличие обновления ПО для вашего телефона.

Дополнительные способы устранения неполадок

После каждого действия по устранению неполадок попробуйте выполнить синхронизацию вручную, чтобы проверить, работает ли она.

1. Удалите и заново добавьте аккаунт.
2. Очистите кэш и данные приложения Контакты.
   a. Если после последней синхронизации вы сохраняли новые контакты, создайте их резервную копию. Откройте приложение **Контакты** и коснитесь **Упорядочивание** > **Экспорт контактов**. Затем выполните экспорт в файл VCF и отправьте этот файл себе на электронную почту.
   b. Очистите кэш и данные приложения Контакты.
   c. Скачайте отправленный себе файл VCF и импортируйте эти контакты (приложение **Контакты** > **Упорядочивание** > **Импортировать**).

Проблемы с приложением или виджетом

Приложение или виджет отсутствуют на главном экране

Если с главного экрана исчез виджет, его можно добавить, коснувшись и удерживая палец на пустом месте главного экрана.

Если с главного экрана исчезло приложение, это значит, что был удален ярлык, с помощью которого можно было его открыть, и вам нужно просто заново добавить ярлык.

Если приложение исчезло из списка всех приложений, вам необходимо установить это приложение еще раз.

Заменяются значки приложений в избранном

Если приложения в избранном заменяются приложениями, которые вы не выбирали, и вы не хотите, чтобы они менялись, отключите рекомендуемые приложения.

В приложении происходит сбой, оно не открывается либо не работает

После каждого шага проверяйте, не исправлена ли проблема:

1. Выключите телефон, затем снова включите его.

   Нажмите и удерживайте одновременно кнопки **питания** и **увеличения громкости**, а затем коснитесь **Перезапустить**.

2. Убедитесь, что вы не отключили разрешения для этого приложения. Если какие-либо разрешения отключены, включите их и попробуйте использовать приложение еще раз.
3. Обновите приложение.
4. Выполните принудительную остановку работы приложения. Это полностью завершит работу приложения, в том числе его фоновых служб, которые могут вызывать проблемы.
5. Очистите кэш приложения. Удаление временных файлов освобождает память.
6. Удалите данные приложения. Удаляет все данные, сохраненные в этом приложении.
7. Свяжитесь с разработчиком данного приложения.
   a. Откройте приложение Play Маркет.
   b. Коснитесь значка своего профиля (М) > **Управление приложениями и устройством**.
   c. Коснитесь приложения и проведите пальцем по экрану вниз, чтобы просмотреть контактную информацию.
8. Если ничего из этого не помогает, удалите приложение.

Совет: Чтобы выяснить, какое стороннее приложение вызывает проблему производительности, запустите телефон в безопасном режиме.

Приложение медленно открывается

Если приложения открываются с задержкой, включите настройки повышения производительности.

Отключение приложений в безопасном режиме

Если вы запустили телефон в безопасном режиме, вы не сможете использовать приложения до тех пор, пока вы не выйдете из него.

Чтобы выйти из безопасного режима, выключите телефон, а затем снова включите его.

Если вы не можете обновить приложения

Если вы видите приложения, ожидающие обновления или застрявшие на стадии «Ожидание»:

1. Проверьте настройки, связанные со скачиванием приложений:
   a. Откройте приложение Play Маркет.
   b. Коснитесь значка своего профиля > **Настройки** > **Настройки подключения** > **Настройки загрузки приложений**.
   c. Настройте свой аккаунт для скачивания данных через любую сеть (особенно если вы застряли в режиме с использованием только Wi-Fi). Это позволит вашему телефону скачивать данные через подключение для мобильного Интернета (SIM-карта) в дополнение к Wi-Fi, поэтому в зависимости от вашего тарифного плана для мобильного Интернета с вас может взиматься плата.
2. Обновите приложение Chrome перед обновлением других приложений:
   a. Отмените все скачивания на экране «Ожидание скачивания».
   b. Прокрутите до **Chrome** и коснитесь **Обновить**.
   c. После обновления Chrome коснитесь **Обновить все**.

   Теперь приложения должны обновляться в нормальном режиме.

Проблемы с установленным приложением

После каждого шага проверяйте, не исправлена ли проблема:

1. Проверьте наличие обновлений для приложения.
2. Если вы можете открыть приложение, коснитесь или > **Справка** и найдите информацию по устранению неполадок.
3. Очистите кэш приложения.
4. Перейдите на веб-сайт разработчика для получения поддержки.
   a. Откройте приложение Play Маркет.
   b. Коснитесь значка своего профиля > **Управление приложениями и устройством**.
   c. Коснитесь приложения и проведите пальцем по экрану вниз, чтобы увидеть ссылку на веб-сайт.

Проблемы с камерой

Фотография выглядит размытой

Протрите объектив мягкой сухой тканью и повторно выполните снимок.

Если новые снимки по-прежнему выглядят размытыми:

- Увеличьте разрешение в приложении Камера до максимального. С более низким разрешением качество изображения снижается.
- Избегайте масштабирования во время съемки. Пикселизация возникает во время масштабирования цифровой фотографии. При использовании зума непосредственно в момент съемки пикселизация будет еще более заметной.
- Если вы находитесь в помещении и снимаете панорамную фотографию, переключитесь в обычный режим. Панорамная съемка лучше всего подходит вне помещений; алгоритм, который объединяет изображения, не оптимизирован для использования внутри помещений и детальной съемки.

Случайно удалились фотографии

Можно попробовать восстановить недавно удаленные фотографии.

Если фотографии удалось восстановить, убедитесь, что вы выполнили резервное копирование фотографии в облачное хранилище.

Не удается удалить фотографию

Если удаленная фотография или видео появляется снова, проверьте, не находится ли этот файл на SD-карте. Чтобы удалить его, используйте приложение Файлы. (Если у вас нет этого приложения, загрузите приложение «Диспетчер файлов» и используйте его, чтобы удалить фотографию с карты памяти.)

Или извлеките карту памяти из телефона и удалите с нее фотографии с помощью компьютера.

Неполадки с камерой WhatsApp

Если у вас установлено приложение WhatsApp и возникли проблемы при съемке фотографий или видео:

1. Проверьте наличие обновлений для приложения.
2. Очистите кэш приложения.
3. Если проблему устранить не удалось, откройте WhatsApp, нажмите > **Настройки** > **Справка** и найдите информацию о своей проблеме.

Ошибка: Перезапустите камеру, чтобы продолжить

После каждого шага проверяйте, не решена ли проблема:

1. Выключите телефон, затем снова включите его.
2. Очистите кэш приложения Камера.
3. Проверьте наличие обновлений для приложения Камера.

4. С помощью безопасного режима проверьте, не вызывают ли эту проблему установленные приложения, и удалите их при необходимости.

   Если камера работает нормально в безопасном режиме, вероятно, проблему вызывает стороннее приложение.

5. Если вы храните фотографии/видео на SD-карте, извлеките ее и проверьте, сможете ли вы делать снимки без возникновения этой ошибки. Если ошибка не возникает, замените карту памяти SD новой картой. Убедитесь, что новая карта обладает сертификацией A1 и высокой скоростью записи.

Ошибка: Камера недоступна

Эта ошибка может возникнуть, когда вы используете камеру в одном приложении, а затем переключаетесь на другое приложение, где требуется разрешение на доступ к камере.

После каждого шага проверяйте, не решена ли проблема:

1. Выключите телефон, затем снова включите его.
2. Проверьте, у каких приложений есть разрешение на доступ к камере.

   Настройки > **Приложения** > **Камера**.

   Просмотрите список приложений на телефоне, которые запрашивают доступ к камере, и удалите права доступа для приложений, которые выглядят подозрительно или которые вы не используете.
3. Очистите кэш и данные приложения Камера.

Ошибка: Корзина заполнена

Если вы получаете сообщения о том, что корзина заполнена, выполните следующее:

1. Откройте приложение Фото .
2. Коснитесь **Подборки** > **Корзина**.
3. Коснитесь и **Очистить корзину**.
4. Коснитесь **Удалить навсегда**, чтобы подтвердить удаление.

Проблемы с отправкой и получением сообщений

Если у вас возникли проблемы с отправкой или получением сообщений, попробуйте выполнить следующие действия:

1. Проверьте наличие обновлений для своего приложения для обмена сообщениями.
2. Проверьте наличие обновления ПО для вашего телефона.
3. Выключите телефон, затем снова включите его.
4. Если не удается устранить неполадку, выполните следующие действия для определения отдельных неполадок. После каждого шага проверяйте, не решена ли проблема.

В сообщении отображается восклицательный знак (!) красного цвета

Если вы видите ⚠, SMS/MMS сообщение не было отправлено.

1. Проверьте уровень сигнала сети.

   Часто причиной ошибок передачи сообщений является слабый сигнал сотовой сети. Проверьте, сколько делений сетевого подключения отображено в строке состояния. Если в строке только одно или два деления, найдите другое место, где сигнал будет лучше (особенно, если вы находитесь в помещении).

2. Откройте диалог и отправьте сообщение еще раз.

Нет звуковых оповещений о новых уведомлениях

1. Убедитесь, что уведомления о новых сообщениях включены.
2. Проверьте, не включен ли режим, заглушающий все сигналы телефона:
   - Откройте быстрые настройки и коснитесь **Режимы**. Если включены какие-либо режимы, отключите их.
   - Если вы хотите оставить режим включенным, добавьте свое приложение для обмена сообщениями в список приложений, которые могут обходить заглушение от режима.
3. Если вы используете стороннюю программу запуска, попробуйте вернуться к программе запуска Moto. Если это поможет устранить проблему, найдите альтернативную программу запуска.

Не удается отправить или получить сообщение

1. Измените режим сотовой сети на **Global**. (Не все операторы связи поддерживают эту функцию.)
2. Проблемы обмена сообщениями с телефонами iPhone могут возникнуть, если вы начали использовать новый телефон совсем недавно, а до этого у вас был iPhone. Возможно, ваш номер телефона по-прежнему привязан к функции iMessage. Чтобы исправить эту проблему, удалите аккаунт iMessage.
3. Обратитесь к оператору связи.

Не удается отправить или получить фото или видео

Убедитесь, что:

- Мобильный Интернет включен.
- Ваш тарифный план мобильного Интернета поддерживает MMS (мультимедийные сообщения).

Приложение Сообщения перестало работать

1. Убедитесь, что вы не отключили разрешения для приложения Сообщения. Если какие-либо разрешения отключены, включите их и запустите приложение еще раз.
2. Выполните принудительную остановку работы приложения. Это полностью завершит работу приложения, в том числе его фоновых служб, которые могут вызывать проблемы.
3. Удалите все недавние обновления приложений.

   Нажмите и удерживайте , а затем коснитесь **О приложении** > > **Удалить обновления**.
4. Очистите кэш приложения. Удаление временных файлов освобождает память.
5. Сбросьте настройки телефона до заводских.

Клавиатура не работает

Если с клавиатурой возникли проблемы, например, отсутствие пробела:

1. Проверьте наличие обновлений для приложения клавиатуры.
2. Выключите телефон, затем снова включите его.
3. Очистите кэш приложения клавиатуры.

Проблемы с Facebook, WhatsApp и другими приложениями

Если у вас возникли проблемы с самостоятельно установленными приложениями обмена сообщениями:

1. Проверьте наличие обновлений для приложения.
2. Если вы можете открыть приложение, коснитесь или > **Справка** и найдите информацию по устранению неполадок.
3. Выключите телефон, затем снова включите его.
4. Очистите кэш приложения.

Неполадки Gmail

Если возникли проблемы в работе приложения Gmail, ознакомьтесь с информацией по поиску и устранению неполадок от Google.

Неполадки Play Маркет

Если возникли проблемы в работе приложения Play Маркет, ознакомьтесь с информацией по поиску и устранению неполадок от Google.

Другие проблемы

Проблема	Где получить справку
Проблемы с оператором или выставлением счетов	Обратитесь к оператору связи.
Справка по использованию определенного приложения	Большинство приложений обладают встроенной справкой. Откройте приложение и коснитесь ⋮ или ☰ > **Справка**, чтобы найти ее.
Сложные технические или аппаратные неполадки	Задайте вопросы другим пользователями в сообществе службы поддержки Motorola Перейдите по ссылке motorola.com/support, чтобы узнать о вариантах ремонта, связаться со службой поддержки и не только.

Обновление ОС Android

Чтобы обеспечить максимальную производительность устройства, всегда обновляйте ОС Android до последней версии.

Проверка версии ОС Android

Чтобы проверить, какая версия ОС Android установлена на телефоне:

1. Откройте **Настройки** > **Об устройстве** > **Об устройстве** >**Версия Android**.
2. Вы увидите версию ОС Android.

Установка обновлений Android

Как только обновление будет доступно, вы получите уведомление на телефоне.

Чтобы самостоятельно проверить наличие обновлений, откройте **Настройки** > **Обновление системы** > **Проверить наличие обновлений**.

Чтобы установить обновление, следуйте инструкциям на экране.

Советы:

- Скачивайте обновления ПО по сети Wi-Fi — это позволит сократить расходы на передачу данных по сотовой сети.
- В целях безопасности телефон может автоматически скачивать обновления системы безопасности (не обновления ОС) по мобильному Интернету, если Wi-Fi недоступен в течение нескольких дней после получения уведомления о наличии обновления для системы безопасности. В этом случае может взиматься плата за мобильный Интернет в зависимости от оператора связи.

После установки обновления возврат к предыдущей версии ПО невозможен.

Проверка наличия и доступности обновлений

Типы обновлений:

- **Обновления системы безопасности** – содержат исправления и улучшения от Google для текущей версии операционной системы Android. Motorola регулярно предоставляет эти обновления для большинства телефонов.
- **Обновления ОС Android** – это новые версии операционной системы Android. Motorola в кратчайшие сроки обеспечивает доступность обновлений ОС от Google для соответствующих телефонов.

Чтобы узнать, будет ли доступно обновление ОС для вашего телефона, и может ли телефон получать обновления системы безопасности, перейдите на веб-сайт обновлений ПО для вашей страны. Наши специалисты по поддержке также получают информацию об обновлениях на этом веб-сайте. Если там нет даты выхода следующего обновления для вашего телефона, значит, эта информация еще неизвестна.

Что касается обновлений ОС Android, в случае с некоторыми моделями телефонов, регионами и каналами сбыта нам может быть необходимо протестировать сотни версий ПО, прежде чем будет выпущена финальная версия обновления. Поскольку этот процесс также зависит от мобильных

операторов и других наших партнеров по сертификации, независимому тестированию и внесению изменений, владельцы телефонов даже в одном регионе могут получить обновление в разное время.

Сброс подключений, настроек или приложений

Попробуйте эти типы сбросов, если у вас возникли проблемы с определенными функциями телефона. Если они не помогли решить проблем, тогда можно прибегнуть к полному сбросу всех настроек телефона.

Сброс eSIM

Используйте этот сброс, если вы меняете телефон или SIM-карты.

Что удаляется при сбросе настроек

Это удалит eSIM с вашего телефона. Учетная запись мобильного телефона не будет затронута. Чтобы закрыть учетную запись, обратитесь к своему оператору.

Сброс

1. Откройте **Настройки** > **Система** > **Сброс настроек**.
2. Коснитесь **Удалить все данные eSIM**.

Сброс настроек Wi-Fi, Bluetooth и настроек передачи данных по сотовой сети

Используйте этот сброс, если:

- Не работает Wi-Fi. Название сети Wi-Fi не отображается на телефоне.
- Сотовая сеть: нет сигнала и в строке состояния отображается значок . Невозможно совершать/принимать вызовы или вызовы часто прерываются.
- Bluetooth не работает или автоматически разрывает соединение.
- VPN не работает должным образом.

Что удаляется при сбросе настроек

- Все устройства и пароли Wi-Fi на телефоне
- Все настройки сотовой связи, например предпочтительная сотовая сеть
- Все сопряженные устройства Bluetooth, которые подключаются к телефону, например наушники, аудиосистема автомобиля или колонки
- Все конфигурации VPN, настроенные на телефоне

Невозможно выбрать определенные подключения для сброса, так как сбрасываются они все.

Сброс

Если у вас возникли проблемы с подключением, сначала проверьте следующие настройки:

- Wi-Fi
- Bluetooth

- Мобильный интернет
- Точка доступа (общий доступ к интернету)

Затем, если проблему не удалось решить, выполните сброс настроек беспроводных сетей:

1. Откройте **Настройки** > **Система** > **Сброс настроек**.
2. Чтобы сбросить сетевое подключение, коснитесь **Сбросить настройки моб. сети**.
3. Чтобы сбросить другие подключения, коснитесь **Сбросить настройки Bluetooth и Wi-Fi**.
4. Попробуйте снова подключиться к Wi-Fi, Мобильному интернету и Bluetooth, или повторите попытку предоставления общего доступа к сети интернет.

Сброс настроек батареи, дисплея и хранилища

Используйте данный сброс, если наблюдаются:

- Проблемы с батареей: низкая работоспособность, чрезмерный разряд, проблемы с циклом зарядки, неоткалиброванные показания процента заряда
- Проблемы отображения: мерцающий экран, проблемы с калибровкой цветов, сбой функций вроде Темный режим или Автояркость
- Медлительность телефона
- Неверный расчет доступного объема памяти
- Проблемы с установкой / обновлением приложения

Если причина проблемы неизвестна, для ее устранения выполните данный сброс. Он не затронет ваши данные, приложения или личные настройки. Это менее радикальный способ, чем полный сброс настроек, при котором все удаляется.

Что удаляется при сбросе настроек

- Изменения, внесенные вами в **Настройки** > **Батарея**, **Экран** или **Память**
- Оптимизация заряда батареи для конкретного приложения (после перезагрузки телефон заново изучит режим зарядки и использования приложения, что со временем может продлить срок службы батареи).
- Ненужные данные кэша и любые поврежденные системные файлы

Ваши личные данные вроде фотографий, контактов и приложений удалены **не** будут. Сброс настроек затронет только системное управление данными областями.

Сброс

1. Откройте **Настройки** > **Система** > **Сброс настроек**.
2. Коснитесь **Сброс настроек устройства** и разблокируйте телефон.
3. Для подтверждения запроса на сброс коснитесь **Сброс настроек устройства** снова.

Сброс настроек приложений

Этот тип сброса не позволяет выбрать отдельные приложения: все приложения будут сброшены.

Если у вас возникают проблемы с одним или двумя приложениями, то перед сбросом всех приложений попробуйте сбросить отдельные приложения.

Если после этого проблемы никуда не делись, то выполните сброс всех приложений:

- Приложение часто вылетает или не открывается
- Приложение не работает должным образом
- Приложение расходует слишком много заряда батареи или трафика
- Приложение отправляет сообщения об ошибках или уведомления
- Приложение приводит к медленной работе или зависаниям телефона

Что удаляется при сбросе настроек

- Внесенные вами изменения в приложения, используемые для определенных функций (браузер, цифровой ассистент, телефон, обмен сообщениями, кошелек), будут сброшены до значений по умолчанию. Вам нужно будет заново вносить эти изменения.
- Приложения, которые вы выключили вручную, чтобы они не отображались в области приложений или на главном экране, появятся снова. Вы сможете заново их отключить.
- Параметры, выбранные вами для уведомлений от приложений, например скрытие содержимого уведомления на заблокированном экране. Это можно сбросить.
- Изменения в фоновом режиме и разрешения приложений.

Сброс

Чтобы сбросить все приложения, выполните следующее:

1. Откройте **Настройки** > **Система** > **Сброс настроек**.
2. Коснитесь **Сбросить настройки приложений**.
3. Коснитесь **Да**.

Сброс настроек телефона

Что делает сброс

При сбросе настроек телефона удаляются все данные, и телефон возвращается к заводским настройкам. С телефона будут удалены следующие данные:

- Аккаунт Google
- Мультимедиа (музыка, фотографии, видеозаписи)
- Настройки и системные данные
- Настройки и данные приложений (в том числе текстовые сообщения)
- Скачанные приложения

Перед сбросом

1. Выполните резервное копирование данных.

   Если ваш телефон работает, и вы можете разблокировать его:

   - Если вы не сохраняете фотографии и видео в библиотеку Google Фото автоматически, создайте их резервную копию сейчас или скопируйте их на компьютер.
   - Выполните резервное копирование файлов и папок в Диск.
   - Убедитесь, что все изменения, внесенные в список контактов или календарь, синхронизированы с аккаунтом.

2. Проверьте наличие у вас данных безопасности:

   - Имя пользователя для доступа к аккаунту Google на телефоне. (**Настройки** > **Пароли, ключи доступа и аккаунты**)
   - Пароль для этого аккаунта Google. Если вы забыли пароль, его можно сбросить. Сброс настроек телефона следует выполнять по истечении 24 часов с момента сброса пароля.
   - При установке блокировки экрана убедитесь, что вы знаете PIN-код, графический ключ или пароль.

   Чтобы восстановить данные после сброса, необходимо ввести данные безопасности. Таким образом вы подтвердите, что сброс настроек был выполнен вами или кем-то, кому вы доверяете. Это поможет предотвратить использование вашего телефона посторонними без вашего разрешения.

3. Если вы собираетесь отдать свой телефон кому-то другому, отключите защиту от сброса к заводским настройкам (FRP):

   a. Удалите блокировку экрана.

   b. Удалите аккаунты Google с телефона.

   FRP – это мера безопасности, обеспечивающая сохранность ваших данных в случае потери или кражи телефона, для сброса которой необходимо войти в телефон под аккаунтом владельца. Удаление аккаунта и блокировки экрана перед сбросом настроек позволяет человеку, которому вы отдаете телефон, настроить его с помощью собственной информации.

Сброс пароля через настройки

Чтобы удалить все данные из памяти телефона и сбросить его настройки:

1. Откройте **Настройки** > **Система**.
2. Коснитесь **Сброс настроек** > **Удалить все данные (восстановить заводские настройки)**.

Сброс настроек телефона, если невозможно открыть Настройки

Если вы не можете открыть Настройки, выполните внешний сброс.

1. Зарядите батарею до 30 % или более.
2. Выключите телефон.
3. Нажмите и удерживайте кнопку уменьшения громкости и кнопку питания одновременно, пока телефон не включится.
4. Нажмите и удерживайте кнопку уменьшения громкости, пока не увидите опцию Recovery mode.
5. Нажмите кнопку питания для перезапуска и перехода в режим восстановления.
6. Если вы видите робота Android с восклицательным знаком, нажмите и удерживайте кнопку питания и одновременно нажмите и отпустите кнопку увеличения громкости.
7. Используйте кнопки управления громкостью, чтобы прокрутить до опции **Wipe data/factory reset**, и нажмите кнопку питания, чтобы ее выбрать.
8. Используйте кнопки управления громкостью, чтобы прокрутить до опции **Factory data reset**, и нажмите кнопку питания, чтобы ее выбрать.

   Подождите несколько секунд до завершения сброса.
9. Используйте кнопки управления громкостью, чтобы прокрутить до опции **Reboot system now**, и нажмите кнопку питания, чтобы ее выбрать.

   Подождите несколько минут до завершения перезагрузки. Если телефон не завершает перезагрузку, нажмите и удерживайте кнопку питания до тех пор, пока экран не станет темным, затем отпустите его, чтобы включить питание обычным способом.
10. Если вы считаете, что проблемы вызывает стороннее приложение, при повторной настройке телефона после сброса не копируйте все приложения сразу. Восстановите приложения по одному и используйте телефон некоторое время. Если в телефоне не возникает неисправностей, установите следующее приложение и повторите проверку.

Отправка отзыва в Motorola

Если у вас есть комментарии или предложения насчет вашего телефона, мы были бы рады их услышать. Откройте **Настройки** > **Оценка и отзыв**.

Для частой отправки отзывов со скриншотом предыдущего экрана откройте быстрые настройки и коснитесь «Отправить отзыв» (это можно добавить в быстрые настройки).

Чтобы отправить отзыв о приложении Motorola, в самом приложении коснитесь , или > **Отзыв**.