Quick Guide

oppo

■ Button Description

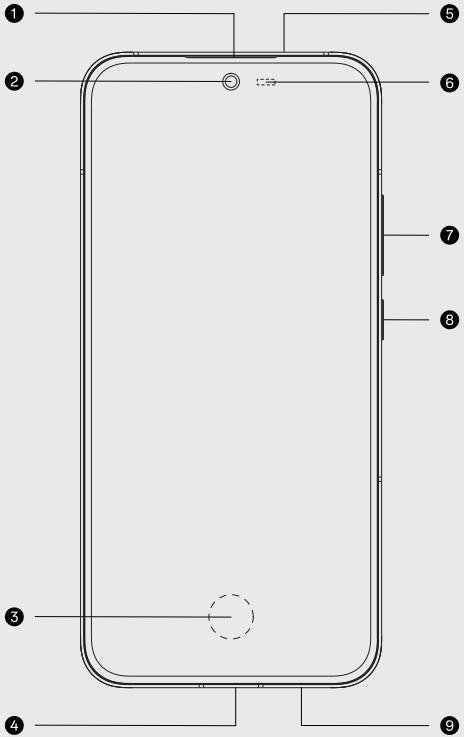

1. Receiver
2. Front Camera
3. Screen Fingerprint
4. USB & Earphone Jack
5. Infrared sensor
6. Light Sensor
7. Volume Button
8. Power Button
9. Speaker

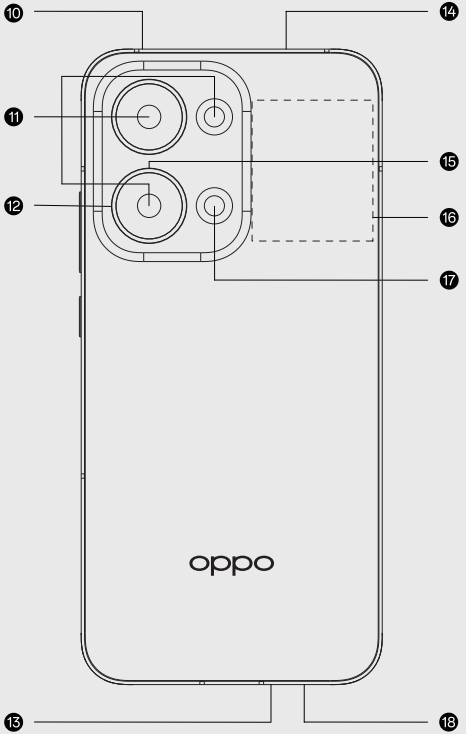

⑩ Microphone
⑪ Rear Camera
⑫ Air Pressure Equalizing Hole
⑬ Microphone
⑭ Upper Speaker
⑮ Microphone
⑯ NFC
⑰ Flashlight
⑱ SIM Card Tray

How to reboot the phone

Press and hold the Power Button and Volume Up Button at the same time until the OPPO boot animation is displayed to reboot the phone.

Migrate data from your old phone to your new phone

Open the "Clone Phone" app on both old and new phones to migrate apps and data, including contacts, photos, videos, and music, from your old phone to your new phone.
1. **On the new OPPO phone:** open "Clone Phone" from the Home screen and follow the instruction on the screen.
2. **On the old phone:** install and open "Clone Phone", then follow the instruction on the screen.

Notes:
1. If your old phone is an OPPO, realme, or OnePlus phone, open "Clone Phone" from its Home screen and follow the prompts on the screen. If you have already uninstalled "Clone Phone", you can download it from App Market.
2. If your old phone is an Android phone from another brand, follow the prompts in "Clone Phone" on the new phone to install "Clone Phone" on the old phone.
3. If your old phone is an iPhone, scan the QR code below or search for "Clone Phone" in App Store to install "Clone Phone".

Accessories Information

You are provided with the following standard accessories:
1 Phone, 1 Charger, 1 USB data cable, 1 Safety Guide, 1 Quick Guide, 1 SIM Ejector Tool, 1 Protective Case.

Specification

Main screen parameter	16.74cm(6.59")
Dimension	157.90×74.73×7.24(mm) 157.90×74.73×7.29(mm)
Battery (Rechargeable Lithium-ion Battery)	DC3.92V 5450mAh/21.37Wh(Min) DC3.92V 5600mAh/21.96Wh(Typ)
Camera	50 Megapixels + 8 Megapixels + 2 Megapixels Rear 50 Megapixels Front

⚠ Warning

Your device has been tested in a controlled environment and certified to be splash, water, and dust resistant in specific situations (meets requirements of classification IP66/IP68/IP69 as described by the international standard IEC 60529; IP68 test conditions: 15-35 ºC, 86-106 kPa, 1.5 metre, 30 minutes). The waterproof and dustproof level might decrease as a result of normal wear. Do not charge your device in wet conditions.



This product is conformed to High-Resolution Audio standard defined by Japan Audio Society.
The High-Resolution Audio logo is used under license from Japan Audio Society.
To experience Hi-Res Audio, you need to purchase an OPPO Hi-Res Audio headset accessory or other Hi-Res Audio headsets.

■ คำอธิบายปุ่ม

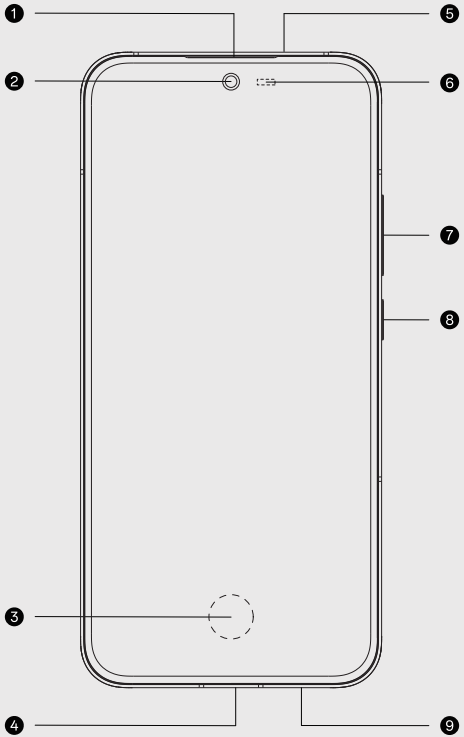

1 ตัวรับสัญญาณ
2 กล้องหน้า
3 ลายนิ้วมือหน้าจอ
4 ช่องเสียบ USB และหูฟัง
5 เซ็นเซอร์อินฟราเรด
6 เซ็นเซอร์วัดแสง
7 ปุ่มระดับเสียง
8 ปุ่มเปิดปิดเครื่อง
9 ลำโพง

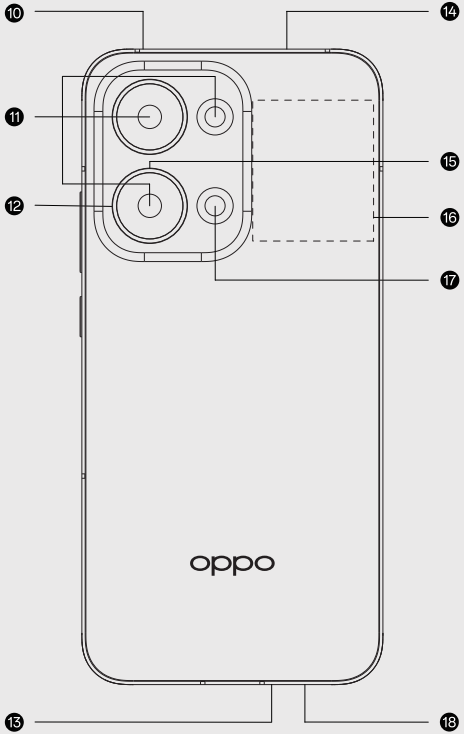

⑩ ไมโครโฟน

⑪ กล้องหลัง

⑫ ช่องปรับสมดุลแรงดันอากาศ

⑬ ไมโครโฟน

⑭ ลำโพงด้านบน

⑮ ไมโครโฟน

⑯ NFC

⑰ ไฟฉาย

⑱ ถาดซิมการ์ด

■ วิธีการเริ่มระบบของโทรศัพท์ใหม่

กดปุ่มเปิดปิดเครื่องและปุ่มเพิ่มความดังเสียงค้างไว้พร้อมกันจนกระทั่งภาพเคลื่อนไหวการเริ่มระบบของ OPPO แสดงขึ้นเพื่อเริ่มระบบของโทรศัพท์ใหม่

■ โอนย้ายข้อมูลจากโทรศัพท์เครื่องเดิมไปยังโทรศัพท์เครื่องใหม่ของคุณ

เปิดแอป "Clone Phone" บนโทรศัพท์ทั้งเครื่องเดิมและเครื่องใหม่เพื่อโอนย้ายข้อมูลและแอป ซึ่งรวมถึงผู้ติดต่อ รูปภาพ วิดีโอ และเพลง จากโทรศัพท์เครื่องเดิมไปยังโทรศัพท์เครื่องใหม่ของคุณ

1. ในโทรศัพท์ OPPO เครื่องใหม่: เปิด "Clone Phone" จากหน้าจอหลักและปฏิบัติตามคำแนะนำบนหน้าจอ
2. ในโทรศัพท์เครื่องเดิม: ติดตั้งและเปิด "Clone Phone" จากนั้นปฏิบัติตามคำแนะนำบนหน้าจอ

หมายเหตุ:

1. หากโทรศัพท์เครื่องเดิมของคุณเป็นโทรศัพท์ OPPO, realme หรือ OnePlus ให้เปิด "Clone Phone" จากหน้าจอหลักของโทรศัพท์และปฏิบัติตามข้อความบนหน้าจอ หากคุณได้ถอนการติดตั้ง "Clone Phone" แล้ว คุณสามารถดาวน์โหลดแอปนี้ได้จาก App Market
2. หากโทรศัพท์เครื่องเดิมของคุณเป็นโทรศัพท์ระบบ Android จากแบรนด์อื่น ให้ปฏิบัติตามข้อความใน "Clone Phone" บนโทรศัพท์เครื่องใหม่เพื่อติดตั้ง "Clone Phone" บนโทรศัพท์เครื่องเดิม
3. หากโทรศัพท์เครื่องเดิมของคุณเป็น iPhone ให้สแกนรหัส QR ด้านล่างนี้ หรือค้นหา "Clone Phone" ใน App Store เพื่อติดตั้ง "Clone Phone"

■ อุปกรณ์มาตรฐานของเครื่อง

โทรศัพท์มือถือ 1 เครื่อง, ที่ชาร์จแบตเตอรี่ 1 ชิ้น, สายเชื่อมต่อ (USB) 1 เส้น, คู่มือการใช้มือถืออย่างปลอดภัย 1 เล่ม, คู่มือการใช้งานอย่างง่าย 1 เล่ม, เข็มถอดซิมการ์ด 1 ชิ้น, เคสมือถือ 1 ชิ้น

■ ข้อมูลพื้นฐานของโทรศัพท์

ขนาดหน้าจอ	16.74cm(6.59-inch)
ขนาดตัวเครื่อง	157.90×74.73×7.24(mm) 157.90×74.73×7.29(mm)
แบตเตอรี่	DC3.92V 5450mAh/21.37Wh(Min) DC3.92V 5600mAh/21.96Wh(Typ)
กล้องถ่ายภาพ	กล้องหลัง 50 ล้านพิกเซล + 8 ล้านพิกเซล + 2 ล้านพิกเซล กล้องหน้า 50 ล้านพิกเซล

⚠ คำเตือน

อุปกรณ์ของคุณได้รับการทดสอบในสภาพแวดล้อมที่มีการควบคุมและได้รับการรับรองว่ามีสภาพทนทานต่อการกระเด็นของน้ำและฝุ่นในสถานการณ์จำเพาะ (เป็นไปตามข้อกำหนดของการจัดประเภท IP66/IP68/IP69 ตามที่อธิบายไว้ในมาตรฐานสากล IEC 60529; เงื่อนไขการทดสอบ IP68: 15-35°C, 86-106 kPa, 1.5 เมตร 30 นาที) ระดับของการกันน้ำและกันฝุ่นอาจลดลงเนื่องจากการเสื่อมสภาพตามปกติ ห้ามชาร์จอุปกรณ์ของคุณในสภาพที่เปียก

■ Mô tả nút

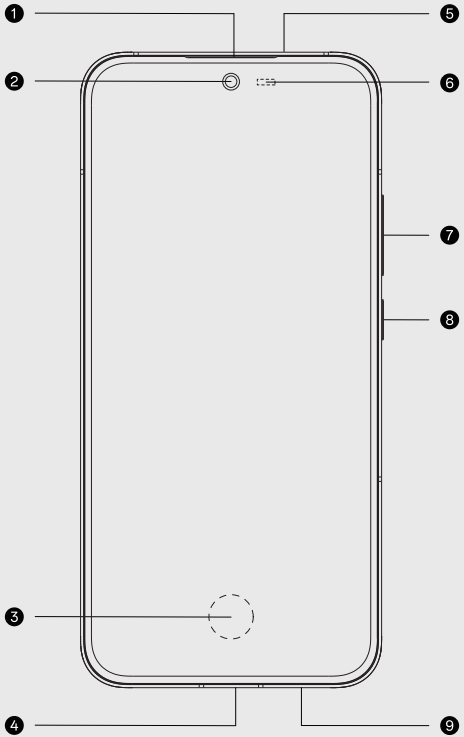

1. Loa trong
2. Camera trước
3. Vân tay trên màn hình
4. Giắc cắm USB và tai nghe
5. Cảm biến hồng ngoại
6. Cảm biến ánh sáng
7. Nút âm lượng
8. Nút nguồn
9. Loa ngoài

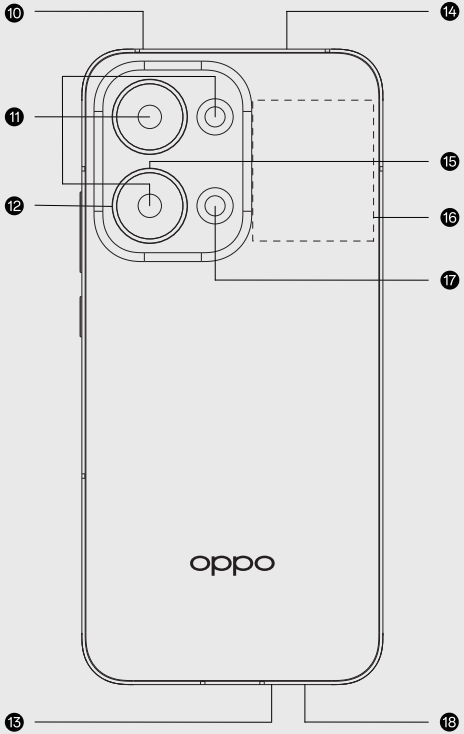

⑩ Micrô

⑪ Camera sau

⑫ Lỗ cân bằng áp suất không khí

⑬ Micrô

⑭ Loa ngoài trên

⑮ Micrô

⑯ NFC

⑰ Đèn pin

⑱ Khay thẻ SIM

Cách khởi động lại điện thoại:

Nhấn giữ nút Nguồn và nút Tăng âm lượng đồng thời cho đến khi hình động khởi động OPPO được hiển thị để khởi động lại điện thoại.

Di chuyển dữ liệu từ điện thoại cũ sang điện thoại mới

Mở ứng dụng "Sao chép điện thoại" trên cả điện thoại mới và cũ để di chuyển ứng dụng và dữ liệu, bao gồm danh bạ, ảnh, video và nhạc, từ điện thoại cũ sang điện thoại mới.

1. **Trên điện thoại OPPO mới:** mở "Sao chép điện thoại" từ Màn hình chính và làm theo hướng dẫn trên màn hình.
2. **Trên điện thoại cũ:** cài đặt và mở "Sao chép điện thoại", sau đó làm theo hướng dẫn trên màn hình.

Ghi chú:

1. Nếu điện thoại cũ là điện thoại OPPO, realme hoặc OnePlus, hãy mở "Sao chép điện thoại" từ Màn hình chính của điện thoại và làm theo lời nhắc trên màn hình. Nếu bạn đã gỡ cài đặt "Sao chép điện thoại", bạn có thể tải xuống ứng dụng từ App Market.
2. Nếu điện thoại cũ là điện thoại Android từ một thương hiệu khác, hãy làm theo lời nhắc trong "Sao chép điện thoại" trên điện thoại mới để cài đặt "Sao chép điện thoại" trên điện thoại cũ.
3. Nếu điện thoại cũ là iPhone, hãy quét mã QR bên dưới hoặc tìm kiếm "Clone Phone" trên App Store để cài đặt "Sao chép điện thoại".

Phụ kiện kèm theo

Khuyến nghị bạn nên sử dụng phụ kiện đúng tiêu chuẩn:
1 Thân máy, 1 Sạc, 1 Cáp USB, 1 Vỏ bảo vệ, 1 Dụng cụ lấy sim,
1 Sách hướng dẫn sử dụng nhanh, 1 Sách hướng dẫn sử dụng an toà

Thông số điện thoại

Màn hình	16.74cm(6.59")
Pin	DC3.92V 5450mAh/21.37Wh(Min) DC3.92V 5600mAh/21.96Wh(Typ)
Camera	50-Megapixel Sau + 8-Megapixel Sau + 2-Megapixel Sau 50-Megapixel Trước

⚠ Cảnh báo

Thiết bị của bạn đã được thử nghiệm trong môi trường có kiểm soát và được chứng nhận có khả năng chống nước bắn vào, chống nước và bụi trong các tình huống cụ thể (đáp ứng các yêu cầu phân loại IP66/IP68/IP69 theo tiêu chuẩn quốc tế IEC 60529; điều kiện thử nghiệm IP68: 15-35ºC, 86-106 kPa, 1,5 mét, 30 phút). Mức độ chống nước và chống bụi có thể suy giảm do hao mòn thông thường. Không sạc thiết bị trong điều kiện ẩm ướt.

■ Описание кнопки

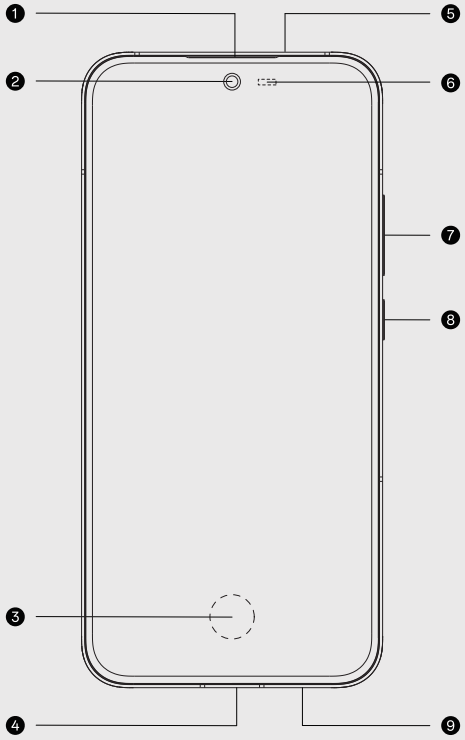

1. Приемник
2. Фронтальная камера
3. Экранный датчик отпечатков пальцев
4. Разъем для наушников/USB
5. Инфракрасный датчик
6. Датчик освещенности
7. Кнопка регулирования громкости
8. Кнопка питания
9. Динамик

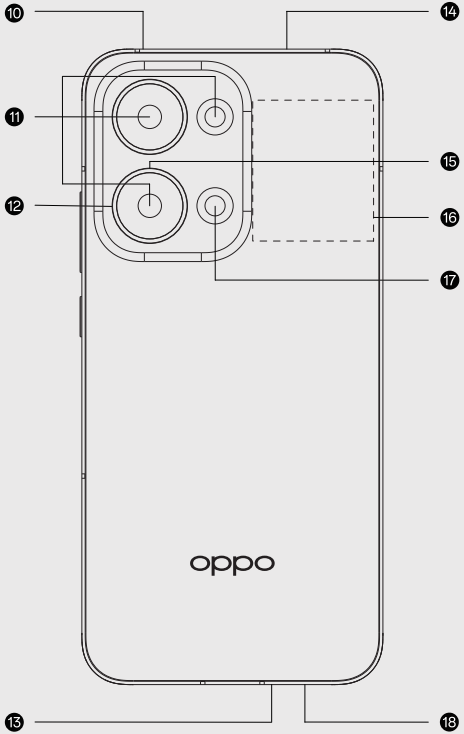

10 Микрофон

11 Основная камера

12 Отверстие для выравнивания давления воздуха

13 Микрофон

14 Верхний динамик

15 Микрофон

16 NFC

17 Фонарик

18 Лоток для SIM-карты

Как перезагрузить телефон

Одновременно зажмите и удерживайте кнопки питания и увеличения громкости (+) до появления окна загрузки OPPO.

Перенос данных со старого телефона на новый

Чтобы перенести приложения и данные, включая контакты, фотографии, видео и музыку, откройте приложение "Клонирование телефона" на старом и на новом телефоне.
1. На новом телефоне OPPO откройте на главном экране приложение "Клонирование телефона" и следуйте инструкциям.
2. На старом телефоне установите и откройте приложение "Клонирование телефона", а затем следуйте инструкциям на экране.

Примечания.
1. Если у вас старый телефон OPPO, realme или OnePlus, откройте на главном экране приложение “Клонирование телефона” и следуйте инструкциям. Если вы уже удалили приложение “Клонирование телефона”, загрузите его из App Market.
2. Если у вас старый телефон Android другой марки, следуйте инструкциям в приложении “Клонирование телефона” на новом телефоне, чтобы установить приложение “Клонирование телефона” на старый телефон.
3. Если у вас старый телефон iPhone, отсканируйте приведенный ниже QR-код или введите в строке поиска App Store “Clone Phone”, чтобы установить приложение “Клонирование телефона”.

Информация об аксессуарах

Вам предоставляются следующие стандартные аксессуары:
Телефон - 1 шт., Зарядное устройство - 1 шт., USB-кабель - 1 шт., Руководство по безопасности - 1 шт., Краткое руководство пользователя - 1 шт., Инструмент для извлечения SIM-карты - 1 шт., Защитный чехол - 1 шт.

Спецификации

Экран	16,74см(6,59")
Емкость аккумулятора	DC3,92V 5450мАч/21,37Wh(мин.) DC3,92V 5600мАч/21,96Wh(тип.)
Камера	Основная: 50 Мпикс + 8 Мпикс + 2 Мпикс Фронтальная: 50 Мпикс

⚠ Предупреждение

Это устройство было испытано в контролируемых условиях и сертифицировано как брызго-, водо- и пылезащищенное в определенных ситуациях (соответствует требованиям для класса защиты IP66/IP68/IP69, описанным в международном стандарте IEC 60529; условия испытаний IP68: 15-35 °C, 86-106 кПа, 1,5 метра, 30 минут). Уровень водо- и пыленепроницаемости может снизиться в результате естественного износа. Не заряжайте устройство во влажных условиях.

■ Түйме сипаттамасы

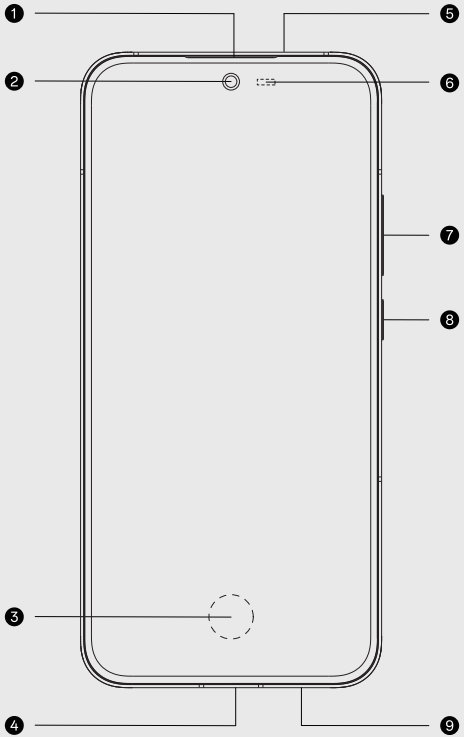

1. Қабылдағыш
2. Алдыңғы камера
3. Экрандағы саусақ ізі
4. USB және құлаққап ұясы
5. Инфрақызыл сенсор
6. Жарық сенсоры
7. Дыбыс деңгейі түймешігі
8. Қуат түймешігі
9. Динамик

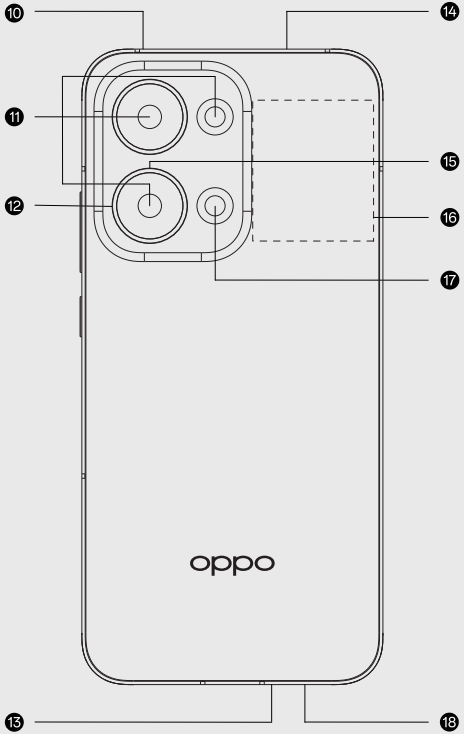

⑩ Микрофон

⑪ Артқы камера

⑫ Ауа қысымын шығару тесігі

⑬ Микрофон

⑭ Үстіңгі динамик

⑮ Микрофон

⑯ NFC

⑰ Қолшам

⑱ SIM карта науасы

Телефонды өшіріп-қосу жолы

Телефонды өшіріп-қосу үшін, Қуат пернесі мен Дыбысты арттыру пернесін OPPO іске қосылу анимациясы көрсетілгенше басып тұрыңыз.

Деректерді ескі телефоннан жаңа телефонға көшіріңіз.

Қолданбалар мен деректерді, соның ішінде контактілерді, фотосуреттерді, бейнелерді және музыканы ескі телефоннан жаңа телефонға көшіру үшін, ескі және жаңа телефонда «Телефонды клондау» қолданбасын ашыңыз.
1. **Жаңа OPPO телефонында:** басты экранда «Телефонды клондау» қолданбасын ашып, экрандағы нұсқауларды орындаңыз.
2. **Ескі телефонда:** «Телефонды клондау» қолданбасын орнатып, ашыңыз, содан кейін экрандағы нұсқауларды орындаңыз.

Ескертулер:
1. Ескі телефоныңыз OPPO, realme немесе OnePlus телефоны болса, оның басты экранында «Телефонды клондау» қолданбасын ашып, экрандағы нұсқауларды орындаңыз. «Телефонды клондау» қолданбасын жойып қойған болсаңыз, оны App Market ішінен жүктеп алуға болады.
2. Ескі телефоныңыз басқа маркалы Android телефоны болса, ескі телефонға «Телефонды клондау» қолданбасын орнату үшін жаңа телефондағы «Телефонды клондау» бөліміндегі нұсқауларды орындаңыз.
3. Ескі телефоныңыз iPhone болса, төмендегі QR-кодты сканерленіз немесе «Телефонды клондау» қолданбасын орнату үшін App Store ішінде «Clone Phone» деп іздеңіз.

Керек-жарақтар туралы ақпарат

Сізге келесі стандартты керек-жарақтар беріледі:
1 телефон, 1 зарядтағыш, 1 USB деректер кабелі, 1 қауіпсіздік нұсқаулығы, 1 қысқаша нұсқаулығы, 1 SIM шығару құралы, 1 қорғаныш қаптамасы.

Өнімнің сипаттамасы

Экран	16,74см(6,59дюйм)
Батарея	DC3,92V 5450мАсағ/21,37Втсағ(Min) DC3,92V 5600мАсағ/21,96тсағ(Typ)
Камера	Артқы: 50 мегапиксель + 8 мегапиксель + 2 мегапиксель Алдыңғы: 50 мегапиксель

⚠ Ескерту

Құрылғыңыз басқарылатын ортада сыналған және арнайы жағдайларда шашыраған суйықтыққа, суға және шаңға төзімділігі сертификатталған (IEC 60529 халықаралық стандартында сипатталған IP66/IP68/IP69 классификациясының талаптарына сәйкес келеді. IP68 сынақ шарттары: 15-35 ºC, 86-106 кПа, 1,5 метр, 30 минут). Су мен шаң өткізбейтін деңгей қалыпты тозу нәтижесінде төмендеуі мүмкін. Ылғалды орталарда құрылғыны қуаттауға болмайды.

Опис кнопки

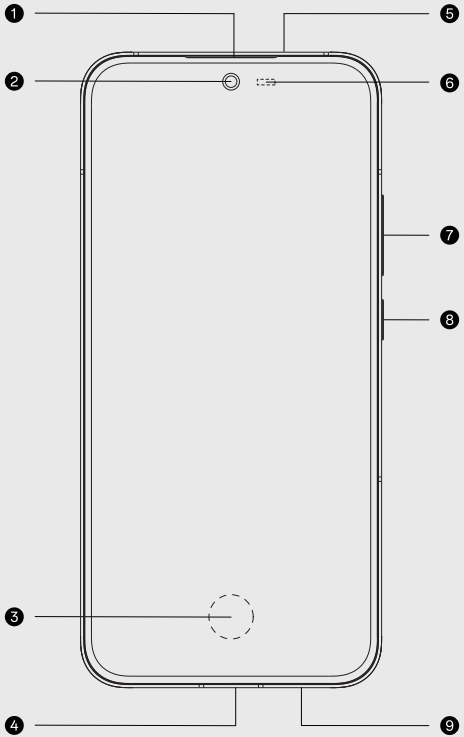

1. Приймач
2. Передня камера
3. Екран зі скануванням відбитку пальця
4. USB та роз'єм для навушників
5. Інфрачервоний датчик
6. Датчик освітлення
7. Кнопка гучності
8. Кнопка живлення
9. Динамік

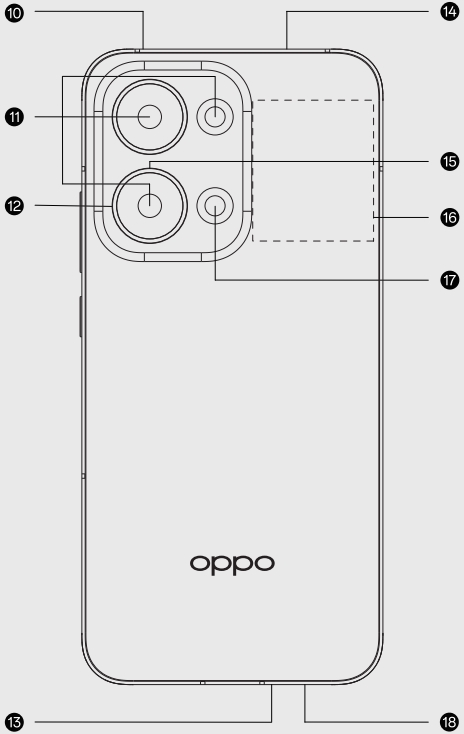

⑩ Мікрофон

⑪ Задня камера

⑫ Отвір для вирівнювання тиску повітря

⑬ Мікрофон

⑭ Верхній динамік

⑮ Мікрофон

⑯ NFC

⑰ Ліхтарик

⑱ Відсік для SIM-картки

Як перезавантажити телефон

Натисніть і утримуйте кнопку живлення й кнопку збільшення гучності одночасно, доки не з'явиться завантажувальна анімація OPPO, щоб перезавантажити телефон .

Переносьте дані зі старого телефона на новий

Відкрийте програму "Клонування телефона" на старому і новому телефонах, щоб перенести програми та дані, зокрема контакти, фотографії, відео та музику, зі старого телефону на новий.
1. **На новому телефоні OPPO:** відкрийте "Клонування телефона" на початковому екрані та дотримуйтесь інструкцій на екрані.
2. **На старому телефоні:** встановіть і відкрийте програму "Клонування телефона", потім дотримуйтесь інструкцій на екрані.

Примітки:
1. Якщо ваш старий телефон — це телефон OPPO, realme або OnePlus, відкрийте програму "Клонування телефона" на початковому екрані та дотримуйтесь підказок на екрані. Якщо ви вже видалили програму "Клонування телефона", її можна завантажити з App Market.
2. Якщо ваш старий телефон — це телефон на базі ОС Android іншої марки, установіть програму "Клонування телефона" на старому телефоні, дотримуючись підказок на екрані програми "Клонування телефона" на новому телефоні.
3. Якщо ваш старий телефон — це iPhone, то для встановлення програми "Клонування телефона" відскануйте QR-код нижче або знайдіть програму "Clone Phone" в App Store.

Інформація про аксесуари

Вам надаються такі стандартні аксесуари:
1 телефон, 1 зарядний пристрій, 1 кабель даних USB, 1 посібник із заходів безпеки, 1 короткий посібник, 1 інструмент видалення SIM-карти, 1 захисний чохол.

Специфікація

Параметри головного екранatt	16,74см(6,59дюйм)
Акумулятор	DC3,92V 5450мА·год/21,37Вт·год (Min) DC3,92V 5600мА·год/21,96Вт·год (Typ)
Камера	Задня камера: 50 мегапікселів + 8 мегапікселя + 2 мегапікселя Фронтальна камера: 50 мегапікселів

⚠ УВАГА

Ваш пристрій було перевірено в контрольованому середовищі та сертифіковано як стійкий до бризок, води та пилу в певних ситуаціях (відповідає вимогам класифікації IP66/IP68/IP69, як описано в міжнародному стандарті IEC 60529; умови випробування IP68: 15-35 ºC , 86-106 кПа, 1,5 метра, 30 хвилин). Рівень водонепроникності та пилонепроникності може знизитися внаслідок нормального зносу. Не заряджайте пристрій у вологих умовах.

■ Tugma tavsifi

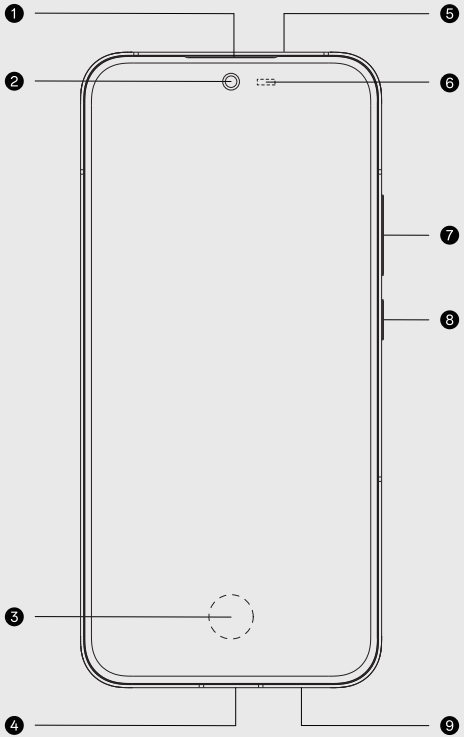

1. Resiver
2. Old kamera
3. Ekrandagi barmoq izi
4. USB va quloqlik teshigi
5. Infraqizil sensor
6. Yorug'lik sensori
7. Tovush balandligi tugmasi
8. Quvvat tugmasi
9. Karnay

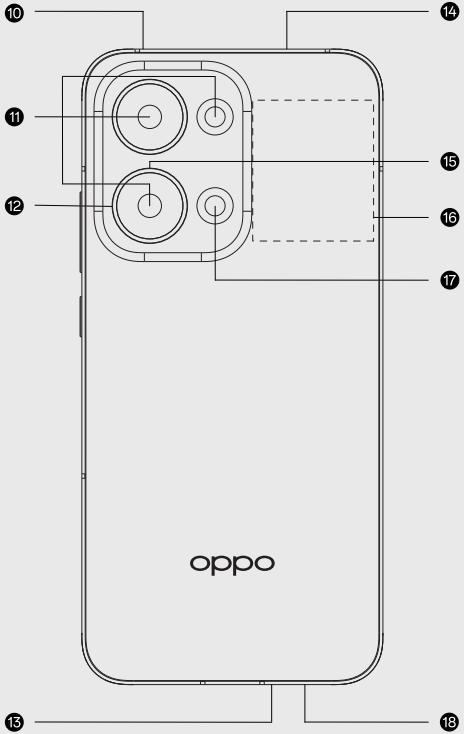

⑩ Mikrofon

⑪ Orqa kamera

⑫ Havo bosimini tenglashtiruvchi teshik

⑬ Mikrofon

⑭ Yuqori karnay

⑮ Mikrofon

⑯ NFC

⑰ Fonar

⑱ SIM karta uyasi

Telefon qanday qayta ishga tushiriladi

Telefonni qayta ishga tushirish uchun Quvvat va Tovushni kuchaytirish tugmalarini ekranda OPPO qurilmani yoqish animatsiyasi ko'rsatilguniga qadar bir vswtda bosib turing.

Ma'lumotlarni eski telefoningizdan yangi telefonga ko'chiring

Ilovalar va ma'lumotlarni, jumladan, kontaktlar, suratlar, videolar va musiqalarni eski telefoningizdan yangisiga o'tkazish uchun eski va yangi telefonlaringizda "Clone Phone" ilovasini oching.
1. **Yangi OPPO telefonida:** Bosh ekranda "Clone Phone" ilovasini oching va ekrandagi ko'rsatmalarni bajaring.
2. **Eski telefonda:** "Clone Phone" ilovasini o'rnating va oching, keyin ekrandagi ko'rsatmalarni bajaring.

Izohlar:
1. Agar eski telefoningiz OPPO, realme yoki OnePlus telefoni bo'lsa, uning Bosh ekranida "Clone Phone" ilovasini oching va ekrandagi so'rovlarni bajaring. Agar "Clone Phone" ilovasini allaqachon o'chirib tashlagan bo'lsangiz, uni App Market orqali yuklab olishingiz mumkin.
2. Agar eski telefoningiz boshqa brendga tegishli Android telefon bo'lsa, eski telefonga "Clone Phone" ilovasini o'rnatish uchun yangi telefonda "Clone Phone" ilovasidagi so'rovlarni bajaring.
3. Agar eski telefoningiz iPhone bo'lsa, "Clone Phone" ilovasini o'rnatish uchun quyidagi QR kodni skanerlang yoki App Store do'konida "Clone Phone" ilovasini qidiring.

Aksessuarlar haqida ma'lumot

Sizga quyidagi standart jihozlar taqdim etiladi:
1 ta telefon, 1 ta quvvatlash moslamasi, 1 ta USB kabel, 1 ta Xavfsizlik qo'llanmasi, 1 ta qisqacha qo'llanma, 1 ta SIM kartani chiqarib olish moslamasi, 1 ta himoya jildi.

Texnik xususiyatlari

Displey	16,74sm(6,59dyum)
Batareya	DC3,92V 5450mA/soat/21,37Vt/soat (daqiqa) DC3,92V 5600mA/soat/21,96Vt/soat (odatiy)
Kamera	50 megapiksel + 8 megapiksel + 2 megapiksel Orqa 50 megapiksel Old

⚠ Ogohlantirish

Qurilmangiz boshqariladigan muhitda sinovdan o'tkazilgan va muayyan vaziyatlarda suyuqlik sachrashi, suv va changga chidamliligi sertifikatlangan (IEC 60529 xalqaro standartida tavsiflangan IP66/IP68/IP69 tasnifi talablariga javob beradi; IP68 sinov shart-sharoiti: 15-35ºC, 86-106 kPa, 1,5 metr, 30 daqiqa). Oddiy foydalanish natijasida suv va changga chidamlilik darajasi pasayib borishi mumkin. Qurilmangizni nam joyda quvvatlamang.

■ Butang Penerangan

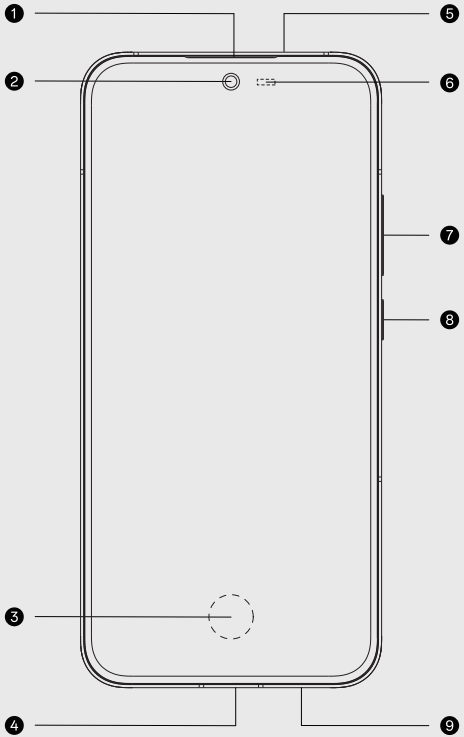

1. Penerima telefon
2. Kamera Depan
3. Cap Jari Skrin
4. Bicu USB & Fon Telinga
5. Sensor inframerah
6. Sensor Cahaya
7. Butang Kelantangan
8. Butang Kuasa
9. Pembesar Suara

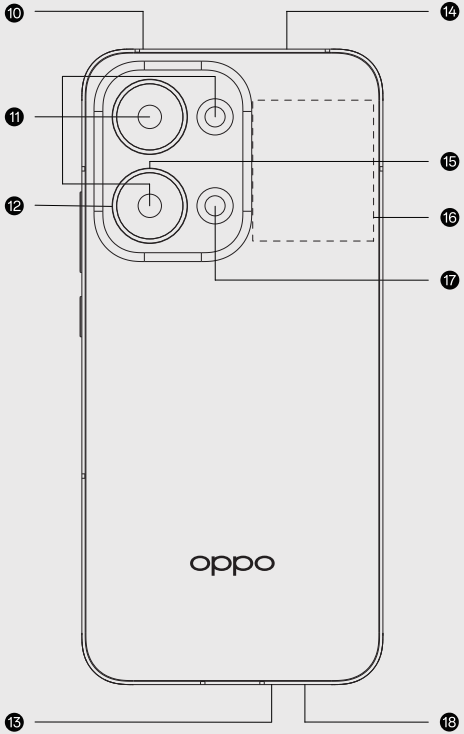

⑩ Mikrofon

⑪ Kamera Belakang

⑫ Lubang Penyamaan Tekanan Udara

⑬ Mikrofon

⑭ Pembesar Suara Atas

⑮ Mikrofon

⑯ NFC

⑰ Lampu Suluh

⑱ Dulang Kad SIM

Cara untuk mula semula telefon

Tekan dan tahan Butang Kuasa dan Butang Kelantangan Naik pada masa yang sama sehingga animasi OPPO dipaparkan untuk mulasemula telefon.

Hijrahkan data daripada telefon lama anda kepada telefon baharu anda

Buka aplikasi "Klon Telefon" pada kedua-dua telefon lama dan baharu untuk menghijrahkan aplikasi dan data, termasuk kenalan, foto, video, dan muzik daripada telefon lama anda kepada telefon baharu anda.
1. **Pada telefon OPPO yang baharu:** buka "Klon Telefon" dari Skrin utama dan ikut arahan pada skrin.
2. **Pada telefon lama:** pasang dan buka "Klon Telefon", kemudian ikut arahan pada skrin.

Nota:
1. Jika telefon lama anda ialah telefon OPPO, realme atau OnePlus, buka "Klon Telefon" dari Skrin utama dan ikut gesaan pada skrin. Jika anda sudah menyahpasang "Klon Telefon", anda boleh memuat turunnya dari App Market.
2. Jika telefon lama ialah telefon Android daripada jenama lain, imbas kod QR di bawah untuk memasang "Klon Telefon" atau cari "Klon Telefon" pada pasaran aplikasi telefon anda.
3. Jika telefon lama anda ialah iPhone, imbas kod QR di bawah untuk memasang "Klon Telefon" atau cari "Klon Telefon" di App Store dan pasangkannya.

Aksesori sedia ada

Anda akan diberi aksesori sedia ada seperti di bawah:
1 Telefon, 1 Pengecas, 1 Wayar data USB, 1 Panduan keselamatan, 1 Panduan pengguna, 1 Alat pembuka SIM, 1 Casing.

Spesifikasi perisian

Ukuran Skrin utama	16.74cm(6.59inci)
Bateri	DC3.92V 5450mAh/21.37Wh(Min) DC3.92V 5600mAh/21.96Wh(Typ)
Kamera	50 Megapiksel + 8 Megapiksel + 2 Megapiksel Belakang dan 50 Megapiksel Hadapan

⚠ Amaran

Peranti anda telah diuji dalam persekitaran terkawal dan diperakui tahan percikan, air, dan habuk dalam situasi tertentu (memenuhi keperluan klasifikasi IP66/IP68/IP69 seperti yang dihuraikan oleh piawaian antarabangsa IEC 60529; keadaan ujian IP68: 15-35°C, 86-106 kPa, 1.5 meter, 30 minit). Tahap kalis air dan kalis habuk mungkin berkurang akibat kehausan biasa. Jangan mengecas peranti anda dalam keadaan yang basah.

■ 按鍵說明

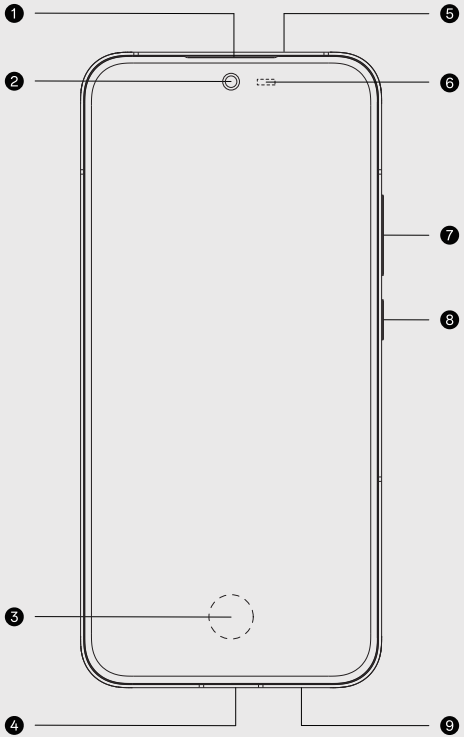

1 聽筒
2 前置相機
3 螢幕指紋
4 USB 和耳機插孔
5 紅外線感測器
6 內螢幕光感
7 音量鍵
8 電源鍵
9 揚聲器

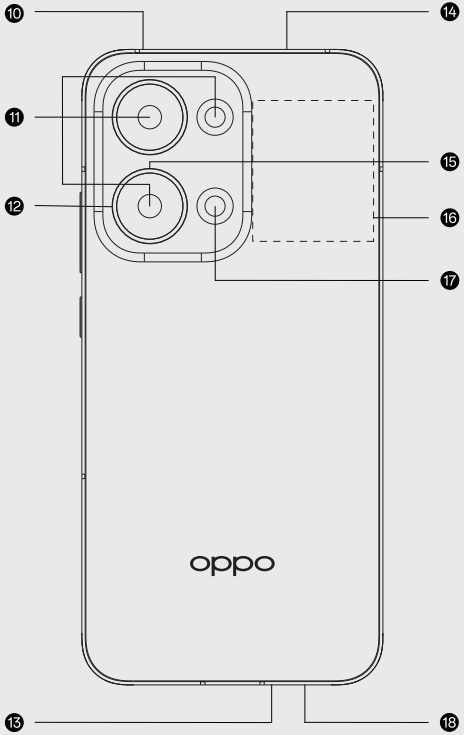

⑩ 麥克風

⑪ 後置相機

⑫ 氣壓平衡孔

⑬ 麥克風

⑭ 上揚聲器

⑮ 麥克風

⑯ NFC

⑰ 閃光燈

⑱ SIM 卡插槽

■ 如何重啟手機

同時長按電源鍵與音量上鍵直至顯示 OPPO 啟動動畫即可重啟手機。

■ 遷移舊手機資料至新手機

在新舊手機上同時打開「手機搬家」應用程式，快速遷移舊手機上的聯絡人、照片、影片、音樂、應用程式等資料到新手機。

新 OPPO 手機：桌面上找到「手機搬家」應用程式並打開，按照螢幕提示進行操作；

舊手機：安裝並打開「手機搬家」應用程式，按照螢幕提示進行操作。

重要提示：

1. 如舊手機為 OPPO、realme、一加手機，打開舊手機桌面上的「手機搬家」應用程式，按照螢幕提示進行操作；

2. 如舊手機為其他品牌的 Android 手機，請按照新手機上「手機搬家」應用程式的提示，在舊手機上安裝「HeyTap 手機搬家」；

3. 如舊手機為 iPhone，請掃描下方 QR 碼安裝「HeyTap 手機搬家」，或在 App Store 中搜尋安裝「HeyTap 手機搬家」。

■ 標準配件

您將獲得以下標準配件：

1× 手機、1× 充電器、1× USB 數據線、1× 安全指南、1× 快速入門指南、1× 取卡針、1× 保護殼。

■ 產品規格

主畫面參數	16.74cm(6.59吋)
電池	DC3.92V 5450mAh/21.37Wh(Min) DC3.92V 5600mAh/21.96Wh(Typ)
相機	主相機 5000 萬畫素 + 800 萬畫素 + 200 萬畫素 前相機 5000 萬畫素

⚠ 警告

您的裝置已在受控環境中進行了測試，並被認證為在特定情況下具有防濺、防水和防塵功能（符合國際標準 IEC 60529 所述的 IP66/IP68/IP69 級要求；IP68 測試條件：15-35ºC、86-106kPa、1.5 公尺、30 分鐘）。正常磨損可能會導致防水和防塵等級下降。請勿在潮濕的環境下為裝置充電。

■ ការពិពណ៌នាអំពីប៊ូតុង

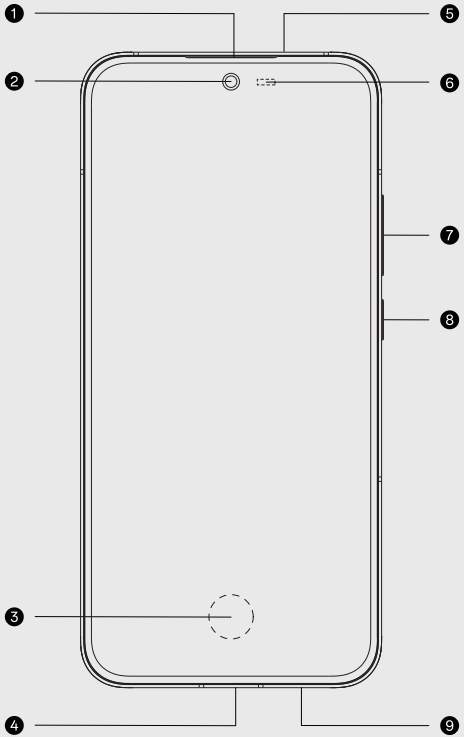

1. ឧបករណ៍ទទួល
2. កាមេរ៉ាថតមុខ
3. ស្នាមម្រាមដៃលើអេក្រង់
4. USB និងរន្ធដោតកាស
5. ឧបករណ៍ចាប់សញ្ញាអ៊ីនហ្វ្រារ៉េដ
6. ឧបករណ៍ចាប់សញ្ញាពន្លឺ
7. ប៊ូតុងកម្រិតសំឡេង
8. ប៊ូតុងថាមពល
9. ឧបករណ៍បំពងសំឡេង

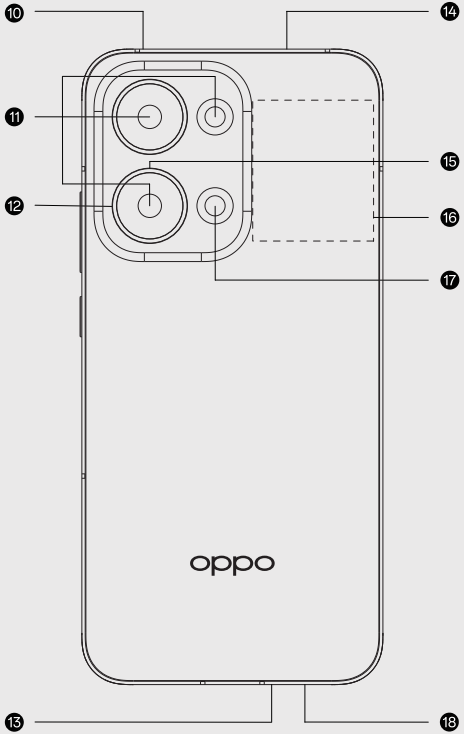

10 ចីក្រហ្វុន
11 កាមេរ៉ាថតក្រោយ
12 រន្ធធ្វើឲ្យសម្ពាធខ្យល់ស្មើគ្នា
13 ចីក្រហ្វុន
14 ឧបករណ៍បំពងសំឡេងខាងលើ
15 ចីក្រហ្វុន
16 NFC
17 ពន្លឺពិល
18 ថាស SIM កាត

■ របៀបប៊ូតទូរសព្ទឡើងវិញ

ចុចប៊ូតឯថាមពល និងប៊ូតឯកម្រិតសំឡេងឲ្យជាប់ក្នុងពេលព្រមគ្នារហូតដល់រូបចលនាប៊ូត OPPO បង្ហាញឲ្យប៊ូតទូរសព្ទឡើងវិញ។

■ ផ្ទេរទិន្នន័យពីទូរសព្ទចាស់របស់អ្នកទៅកាន់ទូរសព្ទថ្មីរបស់អ្នក

បើកកម្មវិធី "ទូរសព្ទក្លូន" ទាំងលើទូរសព្ទចាស់ និងទូរសព្ទថ្មីដើម្បីផ្ទេរកម្មវិធី និងទិន្នន័យ ព្រមទាំង ទំនាក់ទំនង រូបថត វីដេអូ និងតន្ត្រីពីទូរសព្ទចាស់របស់អ្នកទៅទូរសព្ទថ្មីរបស់អ្នក។
1. នៅលើទូរសព្ទ OPPO ថ្មីៗ៖ បើក "ទូរសព្ទក្លូន" ពីអេក្រង់ដើម និងអនុវត្តតាម សេចក្តីណែនាំនៅលើអេក្រង់។
2. នៅលើទូរសព្ទចាស់៖ ជំរើស ហើយបើក "ទូរសព្ទក្លូន" បន្ទាប់មកអនុវត្តតាមសេចក្តីណែនាំ នៅលើអេក្រង់។

តំណាក់ចំណាំ:
1. ប្រសិនបើទូរសព្ទចាស់របស់អ្នកគឺជាទូរសព្ទម៉ាក OPPO, realme ឬ OnePlus សូមបើក "ទូរសព្ទក្លូន" ពីអេក្រង់ដើមរបស់វា ហើយអនុវត្តតាមសារណែនាំនៅលើអេក្រង់។ ប្រសិនបើអ្នកបាន លុបកម្មវិធី "ទូរសព្ទក្លូន" រួចហើយ អ្នកអាចទាញយកវាពី App Market បាន។
2. ប្រសិនបើទូរសព្ទចាស់របស់អ្នកគឺជាទូរសព្ទ Android មានម៉ាកផ្សេង សូមអនុវត្តតាម សារណែនាំនៅក្នុងកម្មវិធី "ទូរសព្ទក្លូន" នៅលើទូរសព្ទថ្មីដើម្បីដំឡើងកម្មវិធី "ទូរសព្ទក្លូន" នៅលើទូរសព្ទចាស់។
3. ប្រសិនបើទូរសព្ទចាស់របស់អ្នកគឺជាទូរសព្ទ iPhone សូមស្វែងរកកូដ QR ខាងក្រោម ឬស្វែងរក កម្មវិធី "Clone Phone" នៅក្នុង App Store ដើម្បីដំឡើង "ទូរសព្ទក្លូន"។

■ ព័ត៌មានអំពីគ្រឿង

អ្នកទទួលបានគ្រឿងសូង់ដារដូចខាងក្រោម៖
ទូរសព្ទ 1 គ្រឿង ឆ្នាំងសាក 1 ខ្សែទិន្នន័យ USB ចំនួន 1 ឯកសារណែនាំពីសុវត្ថិភាព 1 ក្បាល ឯកសារ ណែនាំរហ័ស 1 ក្បាល ប្រដាប់ចាក់បញ្ចេញ SIM ចំនួន 1 ស្រោមការពារ 1។

■ លក្ខណៈបច្ចេកទេស

ប៉ាន៉ាមែត្រអេក្រង់ចម្បង	16.74cm(6.59inci)
ថ្ម	DC3.92V 5450mAh/21.37Wh(Min) DC3.92V 5600mAh/21.96Wh(Typ)
កាមេរ៉ា	50 មេហ្គាភីកសែល + 8 មេហ្គាភីកសែល + កាមេរ៉ាគ្រោយទំហំ 2 មេហ្គាភីកសែល កាមេរ៉ាមុខទំហំ 50 មេហ្គាភីកសែល

⚠ ការព្រមាន

ឧបករណ៍របស់អ្នកត្រូវបានសាកល្បងក្នុងបរិយាកាសដែលបានគ្រប់គ្រង និងត្រូវបានបញ្ជាក់ឱ្យមាន ភាពធន់នឹងទឹក និងធូលីក្នុងស្ថានភាពជាក់លាក់ (ប៉ពេញតាមតម្រូវការនៃទំណាក់ថ្នាក់ IP66/IP68/IP69 ដូចដែលបានពិពណ៌នាដោយស្តង់ដារអន្តរជាតិ IEC 60529 លក្ខខណ្ឌតេស្ត IP68: 15-35 °C , 86-106 kPa, 1.5 ម៉ែត្រ, 30 នាទី) ។ ការព្រិតមិនគ្រាបទឹក និងធូលីអាចថយចុះ ដោយសារការពាក់ធម្មតា។ កុំសាកឧបករណ៍របស់អ្នកក្នុងស្ថានភាពសើម។

■ বোতামের বিবরণ

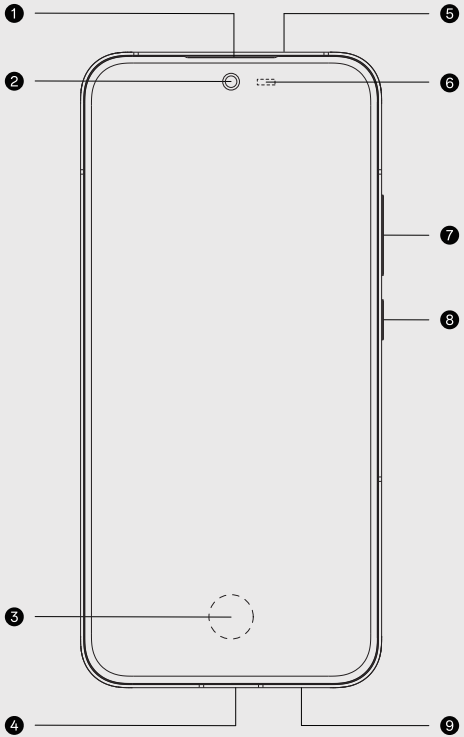

❶ রিসিভার
❷ সামনের ক্যামেরা
❸ আঙুলের ছাপ স্ক্রিন করুন
❹ USB ও ইয়ারফোন জ্যাক
❺ ইনফ্রারেড সেন্সর
❻ লাইট সেন্সর
❼ ভলিউম বাটন
❽ পাওয়ার বাটন
❾ স্পিকার

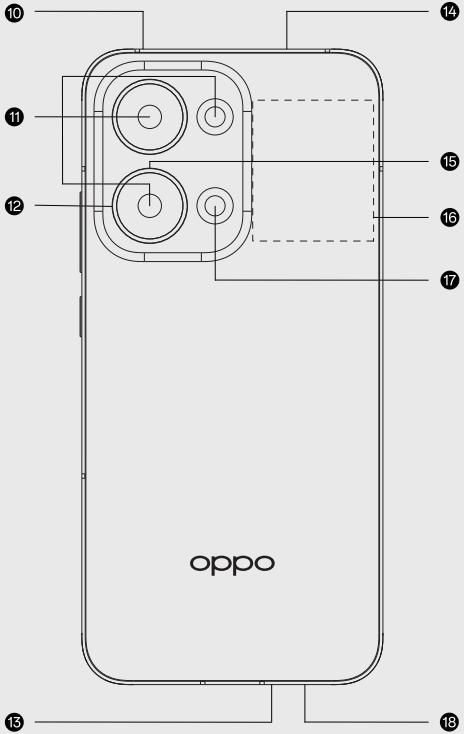

⑩ মাইক্রোফোন
⑪ পেছনের ক্যামেরা
⑫ বায়ুর চাপ সমান করার ছিদ্র
⑬ মাইক্রোফোন
⑭ উপরের স্পিকার
⑮ মাইক্রোফোন
⑯ NFC
⑰ ফ্ল্যাশলাইট
⑱ SIM কার্ডের ট্রে

কিভাবে ফোন রিবুট করতে হয়

একই সাথে পাওয়ার বাটন এবং ভলিউম আপ বাটন চেপে ধরে রাখুন যতক্ষণ না পর্যন্ত OPPO বুট অ্যানিমেশনটি দেখায়।

আপনার পুরাতন ফোন থেকে আপনার নতুন ফোনে ডাটা মাইগ্রেট করুন

আপনার পুরাতন ফোন থেকে আপনার নতুন ফোনে কন্ট্যাক্টস, ছবি, ভিডিও ও সঙ্গীতসহ অ্যাপ ও ডাটা স্থানান্তর করতে পুরাতন ও নতুন উভয় ফোনেই "ক্লোন ফোন" অ্যাপটি খুলুন।
১. নতুন OPPO ফোনে: হোম স্ক্রিন থেকে "ক্লোন ফোন" খুলুন এবং স্ক্রিনের নির্দেশাবলি অনুসরণ করুন।
২. পুরাতন ফোনে: "ক্লোন ফোন" ইনস্টল করুন এবং খুলুন, তারপর স্ক্রিনের নির্দেশাবলি অনুসরণ করুন।

নোট:

১. যদি আপনার পুরাতন ফোনটি OPPO, realme, বা OnePlus ফোন হয়, তাহলে এর হোম স্ক্রিন থেকে "ক্লোন ফোন" খুলুন এবং স্ক্রিনের প্রম্পটগুলো অনুসরণ করুন। আপনি যদি ইতোমধ্যে "ক্লোন ফোন" আনইনস্টল করে থাকেন, তবে আপনি এটি App Market থেকে ডাউনলোড করতে পারবেন।
২. যদি আপনার পুরাতন ফোনটি অন্য ব্র্যান্ডের Android ফোন হয়, তাহলে পুরাতন ফোনে "ক্লোন ফোন" ইনস্টল করতে নতুন ফোনে "ক্লোন ফোন"-এর প্রম্পটগুলো অনুসরণ করুন।
৩. যদি আপনার পুরাতন ফোনটি iPhone হয়, তাহলে "ক্লোন ফোন" ইনস্টল করতে নীচের কিউআর কোডটি স্ক্যান করুন অথবা App Store থেকে "Clone Phone" অনুসন্ধান করুন।

স্ট্যান্ডার্ড অ্যাক্সেসরিজ

আপনাকে নিম্নলিখিত স্ট্যান্ডার্ড অ্যাক্সেসরিজ প্রদান করা হবে:
১টি ফোন, ১টি চার্জার, ১টি সিম ইজেক্টর টুল, ১টি নিরাপত্তা গাইড, ১টি ইউএসবি ডাটা ক্যাবল, ১টি দ্রুতির গাইড, ১টি সুরক্ষা কেইস।

সবিস্তার বিবরণী

প্রধান স্ক্রিন প্যারামিটার	16.74 সেমি(6.59 ইঞ্চি)
ডায়মেনশন	157.90×74.73×7.24 (এম্এম্) 157.90×74.73×7.29 (এম্এম্)
ব্যাটারি	DC3.92V 5450mAh/21.37Wh(Min) DC3.92V 5600mAh/21.96Wh(Typ)
ক্যামেরা	50 -মেগাপিক্সেল + 8 -মেগাপিক্সেল + 2 -মেগাপিক্সেল পিছনে 50 -মেগাপিক্সেল সামনে

⚠ সতর্কীকরণ

আপনার ডিভাইসটি একটি নিয়ন্ত্রিত পরিবেশে পরীক্ষা করা হয়েছে এবং নির্দিষ্ট পরিস্থিতিতে স্প্ল্যাশ, পানি ও ধুলোবালি প্রতিরোধী বলে প্রত্যয়িত হয়েছে (আন্তর্জাতিক মানের IEC 60529 দ্বারা বর্ণিত IP66/IP68/IP69 শ্রেণীবিভাগের আবশ্যকীয়তা পূরণ করে; IP68 পরীক্ষা করার সময়ের পরিস্থিতি: ১৫-৩৫°সে, ৮৬-১০৬ কিলো প্যাসকেল, ১.৫ মিটার, ৩০ মিনিট)। স্বাভাবিকভাবে ক্ষয় হওয়ার কারণে পানি ও ধুলোবালি প্রতিরোধী হওয়ার লেভেল হ্রাস পেতে পারে। ভেজা অবস্থায় আপনার ডিভাইসে চার্জ দিবেন না।

■ ခလုတ်ဖော်ပြချက်

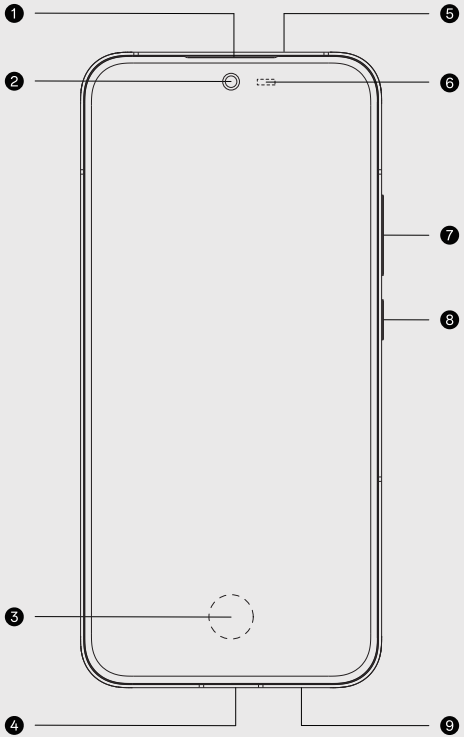

1 ရဆိပ်
2 ရှေ့ကင်မရာ
3 စခရင်လက်ဗွေ
4 USB နှင့် နားကြပ်ပင်
5 အနီအောက်ရောင်ခြည်သုံး အာရုံခံစနစ်
6 အလင်း အာရုံခံစနစ်
7 အသံအတိုး၊ အကျယ် ခလုတ်
8 ပါဝါ ခလုတ်
9 စပီကာ

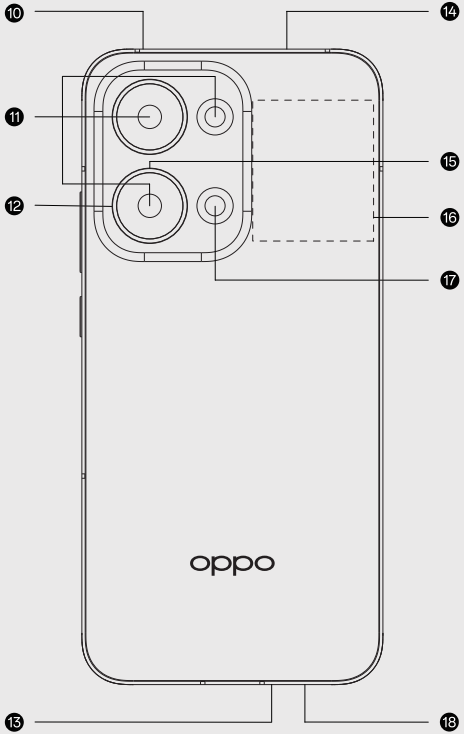

10 မိုက်ခရိုဖုန်း

11 ကျောဘက် ကင်မရာ

12 လေဖိအားညှိအပေါက်

13 မိုက်ခရိုဖုန်း

14 အပေါ်စပီကာ

15 မိုက်ခရိုဖုန်း

16 NFC

17 ဓာတ်မီး

18 SIM ကတ်ထည့်ခွက်

■ ဖုန်းပြန်စတင်ရန်/ရီဘု(တ်) လုပ်ဆောင်ပုံ-

ဖုန်းကို ရီဘု(တ်)လုပ်မည်ဖြစ်ကြောင်း OPPO ဖွင့်လိုက်လျှင် တက်လာသည့် အန်နီမေးရှင်းအရုပ်ကလေးပေါ်လာသည်အထိ ပါဝါခလုတ်နှင့် အသံကျယ်ခလုတ်ကို တပြိုင်နက် နှိပ်ထားပါ။

■ သင့်ဖုန်းအဟောင်းမှ ဒေတာကို ဖုန်းအသစ်သို့ ရွှေ့ခြင်း

အဆက်အသွယ်များ၊ ဓာတ်ပုံများ၊ ဗီဒီယိုများနှင့် ဂီတအပါအဝင် အက်ပ်များနှင့် ဒေတာကို သင့်ဖုန်းအဟောင်းမှ ဖုန်းအသစ်သို့ ရွှေ့ရန် ဖုန်းအဟောင်းနှင့် ဖုန်းအသစ်နှစ်ခုစလုံးတွင် "ကလုန်းဖုန်း" အက်ပ်ကို ဖွင့်ပါ။

1. OPPO ဖုန်းအသစ်တွင်- ပင်မစခရင်မှနေ၍ "ကလုန်းဖုန်း" ကို ဖွင့်ပြီး စခရင်ပေါ် ရှိ ညွှန်ကြားချက်အတိုင်း လုပ်ဆောင်ပါ။
2. ဖုန်းအဟောင်းတွင်- "ကလုန်းဖုန်း" ကို အင်စတောလုပ်ပြီး ဖွင့်ပါ၊ ထို့နောက် စခရင်ပေါ် ရှိ ညွှန်ကြားချက်အတိုင်း လုပ်ဆောင်ပါ။

မှတ်စုများ-

1. သင့်ဖုန်းအဟောင်းက OPPO၊ realme သို့မဟုတ် OnePlus ဖုန်းဖြစ်ပါက ၎င်း၏ ပင်မစခရင်မှနေ၍ "ကလုန်းဖုန်း" ကို ဖွင့်ပြီး စခရင်ပေါ် ရှိ ညွှန်ကြားချက်များအတိုင်း လုပ်ဆောင်ပါ။ "ကလုန်းဖုန်း" ကို ဖြုတ်ချပြီးသား ဖြစ်ပါက ၎င်းကို App Market မှနေ၍ ဒေါင်းလုဒ်လုပ်နိုင်ပါသည်။
2. သင့်ဖုန်းအဟောင်းသည် အခြားအမှတ်တံဆိပ် Android ဖုန်းဖြစ်ပါက ဖုန်းအဟောင်းတွင် "ကလုန်းဖုန်း" ကို အင်စတောလုပ်ရန် ဖုန်းအသစ်ရှိ "ကလုန်းဖုန်း" မှ ညွှန်ကြားချက်များအတိုင်း လုပ်ဆောင်ပါ။
3. သင့်ဖုန်းဟောင်းသည် iPhone ဖြစ်ပါက အောက်ပါ QR ကုဒ်ကို စကန်ဖတ်ပါ သို့မဟုတ် "ကလုန်းဖုန်း" ကို အင်စတောလုပ်ရန် အက်ပ်စတိုးတွင် "Clone Phone" ကို ရှာပါ။

■ စံ ပစ္စည်းများ

သင့် အားအောက်ပါ စံပစ္စည်းများကို ပေးထားပါသည်-
ဖုန်း 1 လုံး၊ အားသွင်းကိရိယာ 1 ခု၊ ဆင်းကဒ်ထုတ်သည့် အပ် 1 ခု၊ USB ကြိုး 1 ချောင်း၊ လိုခြုံ လမ်းညွှန်ချက် 1 ခု၊ အမြန်လမ်းညွှန်ချက် 1 ခု၊ ဖုန်းကာဗာ 1 ခု။

■ လုပ်ဆောင်မှုစွမ်းရည် သတ်မှတ်ချက်များ

မျက်နှာပြင်အသတ်ချက်	16.74cm(6.59လက်မ)
ဘက်ထရီ	DC3.92V 5450mAh/21.37Wh(Min) DC3.92V 5600mAh/21.96Wh(Typ)
ကင်မရာ	အနောက် 50 -Megapixel + 8 -Megapixel + 2 -Megapixel အရှေ့ 50-Megapixel

⚠ သတိပေးချက်

သင့်စက်ကို ထိန်းချုပ်ကန့်သတ်ချက်ရှိသော ပတ်ဝန်းကျင်တွင် စမ်းသပ်ထားပြီး သီးခြားအခြေအနေများတွင် ရေစင်မှု၊ ရေဝင်မှုနှင့် ဖုန်မှုန့်များကို ခံနိုင်ရည်ရှိကြောင်း အသိအမှတ်ပြုထားသည် (နိုင်ငံတကာစံနှုန်း IEC 60529 တွင် ဖော်ပြထားသည့်အတိုင်း အတန်းအစားခွဲမှု IP66/IP68/IP69 ၏ လိုအပ်ချက်များနှင့် ကိုက်ညီသည်၊ IP68 စမ်းသပ်မှုအခြေအနေများ- 15-35ºC၊ 86-106 kPa၊ 1.5 မီတာ၊ 30 မိနစ်)။ ပုံမှန်အသုံးပြုမှုကြောင့် ရေစိုခံမှုနှင့် ဖုန်မှုန့်ဒဏ်ခံနိုင်မှု အဆင့်သည် လျော့ကျသွားနိုင်သည်။ သင့်စက်ကို ရေစိုနေသော အခြေအနေများတွင် အားမသွင်းရ။

■ Descrição do botão

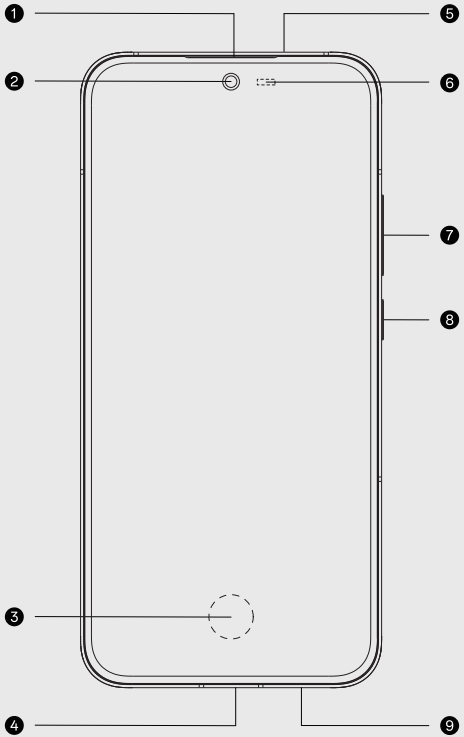

1. Receptor
2. Câmera frontal
3. Impressão digital da tela
4. Conector fones de ouvido e USB
5. Sensor de infravermelhos
6. Sensor de luz
7. Botão de volume
8. Botão de ligar/desligar
9. Alto-falante

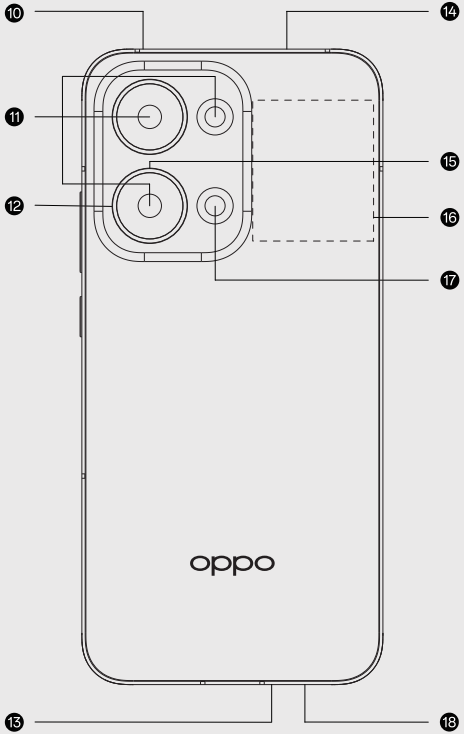

⑩ Microfone

⑪ Câmera traseira

⑫ Orifício de equalização da pressão do ar

⑬ Microfone

⑭ Alto-falante superior

⑮ Microfone

⑯ NFC

⑰ Lanterna

⑱ Bandeja do cartão SIM

Como reiniciar o aparelho celular

Pressione e mantenha apertado o botão ligar/desligar e o botão Volume (+) ao mesmo tempo até que a animação de inicialização OPPO seja exibida para reiniciar o aparelho celular.

Migrar dados do seu telefone antigo para o novo

Abra o aplicativo "Clonar telefone" em telefones antigos e novos para migrar aplicativos e dados, incluindo contatos, fotos, vídeos e músicas, do telefone antigo para o novo.

1. **No novo telefone OPPO:** abra o "Clonar telefone" na tela inicial e siga as instruções na tela.
2. **No telefone antigo:** instale e abra o "Clonar telefone" e siga as instruções na tela.

Notas:

1. Se o seu telefone antigo for um telefone OPPO, realme ou OnePlus, abra o "Clonar telefone" na sua tela inicial e siga as instruções na tela. Se você já desinstalou o "Clonar telefone", pode baixá-lo no App Market.
2. Se o seu telefone antigo for um telefone Android de outra marca, siga as instruções em "Clonar telefone" no novo telefone para instalar "Clonar telefone" no telefone antigo.
3. Se o seu telefone antigo for um iPhone, digitalize o código QR abaixo ou pesquise por "Clone Phone" na App Store para instalar "Clonar telefone".

Acessórios padrão

Você receberá os seguintes acessórios de série:
1 Aparelho celular, 1 Carregador, 1 Cabo de dados USB, 1 Guia de segurança, 1 Guia rápido, 1 pino de ejeção SIM Card, 1 capa protetora.

Especificações técnicas

Parâmetro da tela principal	16.74cm(6.59'')
Bateria	DC3.92V 5450mAh/21.37Wh(Min) DC3.92V 5600mAh/21.96Wh(Typ)
Câmera	Traseira - 50 Megapixels + 8 Megapixels + 2 Megapixels Frontal - 50 Megapixels

⚠ Aviso

Seu dispositivo foi testado em um ambiente controlado e certificado como resistente a respingos, água e poeira em situações específicas (atende aos requisitos da classificação IP66/IP68/IP69 conforme descrito pela norma internacional IEC 60529; condições de teste IP68: 15-35ºC, 86-106 kPa, 1,5 metros, 30 minutos). O nível de resistência à água e à poeira pode diminuir como resultado do desgaste normal.

■ Button Description

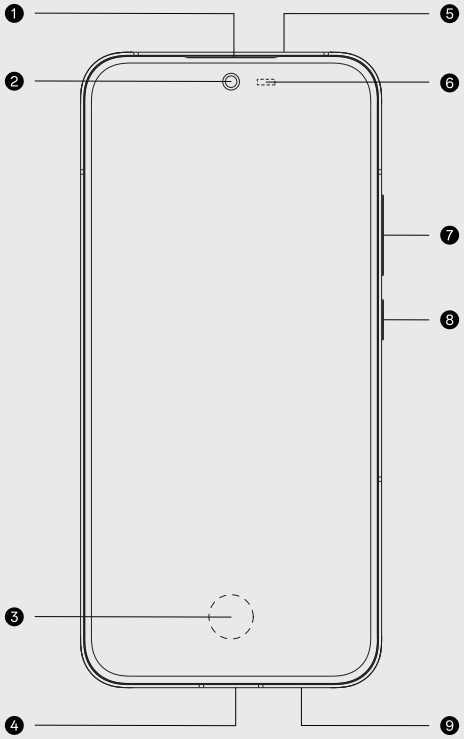

1. Receptor
2. Cámara frontal
3. Huella digital de pantalla
4. Conector de USB y audífonos
5. Sensor infrarrojo
6. Sensor de luz
7. Botón de volumen
8. Botón de encendido
9. Altavoz

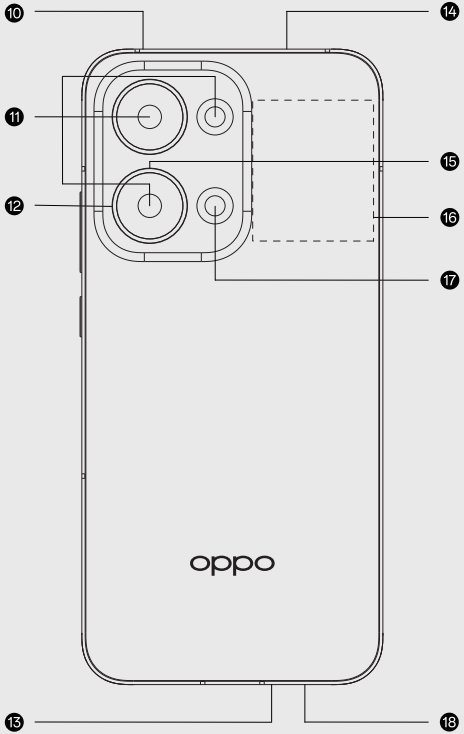

⑩ Micrófono

⑪ Cámara Trasera

⑫ Orificio de ecualización de presión de aire

⑬ Micrófono

⑭ Altavoz superior

⑮ Micrófono

⑯ NFC

⑰ Linterna

⑱ Bandeja de tarjeta SIM

Cómo forzar el reinicio del teléfono

Mantenga presionados los botones de Encendido y Vol (+) hasta que aparezca la animación de inicio de OPPO para forzar el renicio del teléfono.

Migrar datos de tu antigtuo teléfono al nuevo

Abre la aplicación "Clonar teléfono" tanto en el teléfono antiguo como en el nuevo para migrar aplicaciones y datos, incluidos contactos, fotos, vídeos y música, del teléfono antiguo al nuevo.
1. **En el nuevo teléfono OPPO:** abre "Clonar teléfono" desde la pantalla de inicio y sigue las instrucciones.
2. **En el teléfono antiguo:** instala y abre "Clonar teléfono", y luego sigue las instrucciones en pantalla.

Notas:
1. Si tu antiguo teléfono es OPPO, realme o OnePlus, abre "Clonar teléfono" desde la pantalla de inicio y sigue las indicaciones de la pantalla. Si ya has desinstalado "Clonar teléfono", puedes descargar la aplicación del App Market.
2. Si tu antiguo teléfono es un teléfono Android de otra marca, sigue las indicaciones de "Clonar teléfono" en el teléfono nuevo para instalar "Clonar teléfono" en el antiguo teléfono.
3. Si tu antiguo teléfono es un iPhone, escanea el código QR que aparece a continuación o busca "Clone Phone" en la App Store para instalar "Clonar teléfono".

Información de los accesorios y el software

Se le proporcionan los siguientes accesorios :
1 Teléfono, 1 Cargador, 1 Cable USB, 1 Funda protectora, 1 Guía de seguridad, 1 Guía rápida, 1 Herramienta de extracción de tarjeta SIM.

Especificaciones técnicas

Tamaño de la pantalla	16,74cm(6,59 Pulgadas)
Batería	DC3,92V 5450mAh/21,37Wh(Min) DC3,92V 5600mAh/21,96Wh(Typ)
Cámara	Cámara trasera de 50 Mpx + 8 Mpx + 2 Mpx. Cámara delantera de 50 Mpx.

⚠ Advertencia

El dispositivo ha sido probado en un entorno controlado y certificado como resistente a salpicaduras, agua y polvo en situaciones específicas (cumple los requisitos de la clasificación IP66/IP68/IP69 descritos por la norma internacional IEC 60529; condiciones de prueba IP68: 15-35 ºC, 86-106 kPa, 1,5 metros, 30 minutos). El nivel de impermeabilidad al agua y al polvo podría disminuir como consecuencia del desgaste normal. No cargues el dispositivo si está mojado.

■ فون کو ری بوٹ کیسے کیا جائے

فون کو ری بوٹ کرنے کے لیے پاور بٹن اور آواز اونچی کرنے کے بٹن کو اس وقت تک اکٹھے دبا کر رکھیں جب تک OPPO بوٹ اینیمیشن ظاہر نہ ہو جائے۔

■ ڈیٹا اپنے پرانے فون سے نئے فون پر منتقل کریں

ایپس اور ڈیٹا، بشمول رابطے، تصویریں، ویڈیوز اور موسیقی، اپنے پرانے فون سے نئے فون پر منتقل کرنے کے لے پرانے اور نئے دونوں فونز پر "فون نقل سازی" ایپ کھولیں۔

1. نئے OPPO فون پر: ابتدائی اسکرین سے "فون نقل سازی" کھولیں اور اسکرین پر دی گئی ہدایت پر عمل کریں۔
2. پرانے فون پر: "فون نقل سازی" انسٹال کریں اور کھولیں، پھر اسکرین پر دی گئی ہدایت پر عمل کریں۔

نوٹس:

1. اگر آپ کا پرانا فون OPPO، realme یا OnePlus فون ہے تو اس کی ابتدائی اسکرین سے "فون نقل سازی" کھولیں اور اسکرین پر دیے گئے پرامپٹس پر عمل کریں۔ اگر آپ نے پہلے ہی "فون نقل سازی" کی انسٹالیشن ختم کر دی ہے تو آپ اسے App Market سے ڈاؤن لوڈ کر سکتے ہیں۔
2. اگر آپ کا پرانا فون کسی اور برانڈ کا Android فون ہے تو پرانے فون پر "فون نقل سازی" انسٹال کرنے کے لیے "فون نقل سازی" میں دیے گئے پرامپٹس پر عمل کریں۔
3. اگر آپ کا پرانا فون iPhone ہے تو "فون نقل سازی" کو انسٹال کرنے کے لیے نیچے دیے QR کوڈ کو اسکین کریں یا App Store میں "Clone Phone" کو تلاش کریں۔

■ لوازمات اور سافٹ وئیر کی معلومات

آپ کو مندرجہ ذیل معیاری لوازمات فراہم کیے جاتے ہیں:

1 فون ، 1 چارجر ، 1 USB ڈیٹا کیبل ، 1 تحفظ گائیڈ ،
1 فوری گائیڈ ، 1 SIM نکالنے کے لیے پن ، 1 حفاظتی کور۔

■ خصوصیات

مرکزی اسکرین پیرامیٹر	16.74 سینٹی میٹر (6.59 انچ)
بیٹری	DC3.92V 5450mAh/21.37Wh(Min) DC3.92V 5600mAh/21.96Wh(Typ)
کیمرہ	50 میگاپکسلز + 8 میگاپکسلز + 2 میگاپکسلز پچھلا 50 میگاپکسلز اگلا

⚠ وارننگ

آپ کے آلے کی جانچ ایک کنٹرول شدہ ماحول میں کی گئی ہے اور مخصوص حالات میں سپلیش، پانی اور دھول سے مزاحم ہونے کی تصدیق کی گئی ہے
(بین الاقوامی معیار IEC 60529 کے ذریعہ بیان کردہ درجہ بندی IP66/IP68/IP69 کے تقاضوں کو پورا کرتا ہے؛ IP68 ٹیسٹ کی شرائط: 25-35 °C، 86-106,1.5 kPa، میٹر 1.5، 30 منٹ)۔ واٹر پروف اور ڈسٹ پروف لیول عام پہننے کے نتیجے میں کم ہو سکتا ہے۔ گیلے حالات میں اپنے آلے کو چارج نہ کریں۔

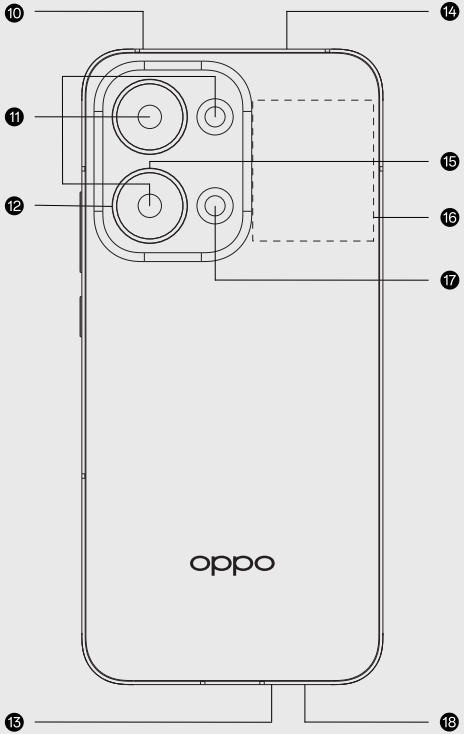

⑩ مائیکروفون

⑪ پچھلا کیمرہ

⑫ ہوا کا دباؤ برابر کرنے والا سوراخ

⑬ مائیکروفون

⑭ اوپر والا اسپیکر

⑮ مائیکروفون

⑯ NFC

⑰ فلیش لائٹ

⑱ SIM کارڈ ٹرے

■ بٹن کی تفصیل

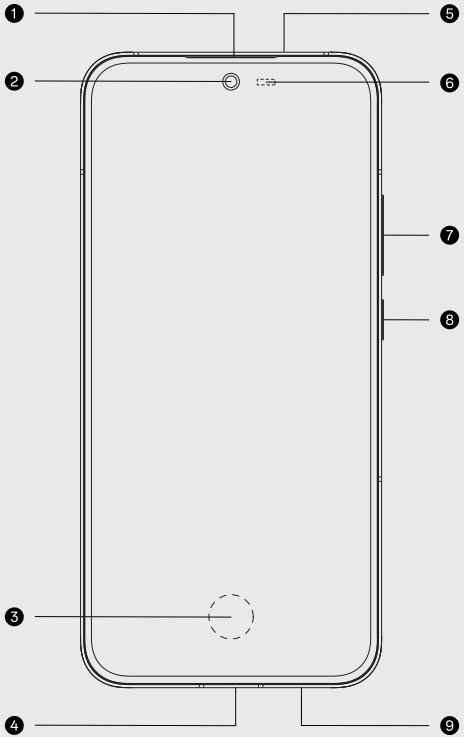

1 ریسیور
2 اگلا کیمرہ
3 اسکرین نشانِ انگلی
4 USB اور ایئر فون جیک
5 زیریں سرخ سینسر
6 لائٹ سینسر
7 والیوم کا بٹن
8 پاور بٹن
9 اسپیکر

■ كيفية إعادة تشغيل الهاتف:

اضغط مع الاستمرار على زر التشغيل وزر رفع الصوت في الوقت نفسه حتى يتم عرض الرسم المتحرك لتشغيل هاتف OPPO لإعادة تشغيل الهاتف.

■ ترحيل البيانات من هاتفك القديم إلى هاتفك الجديد

افتح تطبيق "نسخ الهاتف" على كل من الهواتف القديمة والجديدة لترحيل التطبيقات والبيانات، بما في ذلك جهات الاتصال والصور ومقاطع الفيديو والموسيقى، من هاتفك القديم إلى هاتفك الجديد.

١. **على هاتف OPPO الجديد:** افتح "نسخ الهاتف" من الشاشة الرئيسية واتبع التعليمات التي تظهر على الشاشة.

٢. **على الهاتف القديم:** قم بتثبيت "نسخ الهاتف" وفتحه، ثم اتبع التعليمات التي تظهر على الشاشة.

ملاحظات:

١. إذا كان هاتفك القديم هو هاتف OPPO أو realme أو OnePlus، فافتح "نسخ الهاتف" من شاشته الرئيسية واتبع المطالبات التي تظهر على الشاشة. إذا قمت بالفعل بإلغاء تثبيت "نسخ الهاتف"، فيمكنك تنزيله من App Market.

٢. إذا كان هاتفك القديم هو هاتف Android من علامة تجارية أخرى، فابحث المطالبات الموجودة في "نسخ الهاتف" على الهاتف الجديد لتثبيت "نسخ الهاتف" على الهاتف القديم.

٣. إذا كان هاتفك القديم هو iPhone، فامسح رمز الاستجابة السريعة أدناه أو ابحث عن "Clone Phone" في App Store لتثبيت "نسخ الهاتف".

■ الملحقات القياسية

سيتم تزويدك بالملحقات القياسية التالية: ١ هاتف، ١ شاحن، ١ أداة لإدخال وإخراج بطاقة SIM، ١ كابل بيانات USB، ١ دليل أمان، ١ دليل سريع، ١ غطاء حماية.

■ المواصفات الفنية

خصائص شاشة العرض الرئيسية	16.74 سم (6.59 بوصة)
البطارية	DC3.92V 5450mAh/21.37Wh(Min) DC3.92V 5600mAh/21.96Wh(Typ)
الكاميرا	50 ميجابكسل + 8 ميجابكسل + 2 ميجابكسل خلفية 50 ميجابكسل أمامية

⚠ إنذار

لقد تم اختبار جهازك في بيئة خاضعة للرقابة وتم اعتماده لمقاومة الرذاذ والماء والغبار في مواقف محددة (يلبي متطلبات التصنيف IP66/IP68/IP69 كما هو موضح في المعيار الدولي IEC 60529: ظروف اختبار IP68: 15-35 °C، 86-106 kPa، 1.5 متر، 30 دقيقة). قد ينخفض مستوى مقاومة الماء ومقاومة الغبار نتيجة للاستهلاك العادي. لا تشحن جهازك في ظروف رطبة.

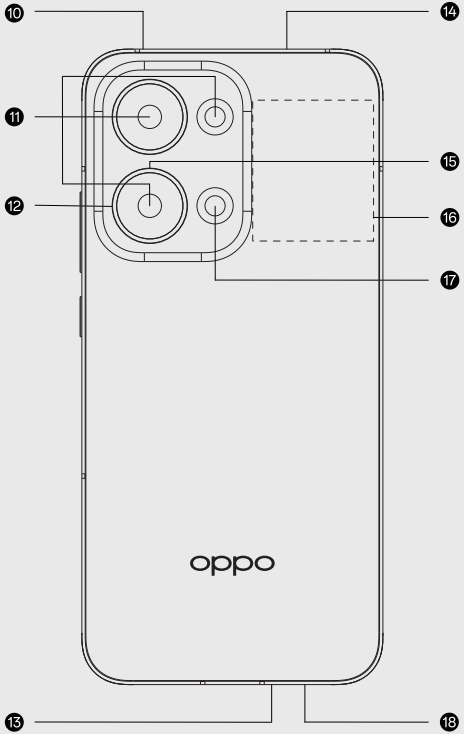

⑩ الميكروفون
⑪ الكاميرا الخلفية
⑫ فتحة معادلة ضغط الهواء
⑬ الميكروفون
⑭ مكبر الصوت العلوي
⑮ الميكروفون
⑯ NFC
⑰ الكشاف
⑱ SIM درج بطاقة

■ وصف الزر

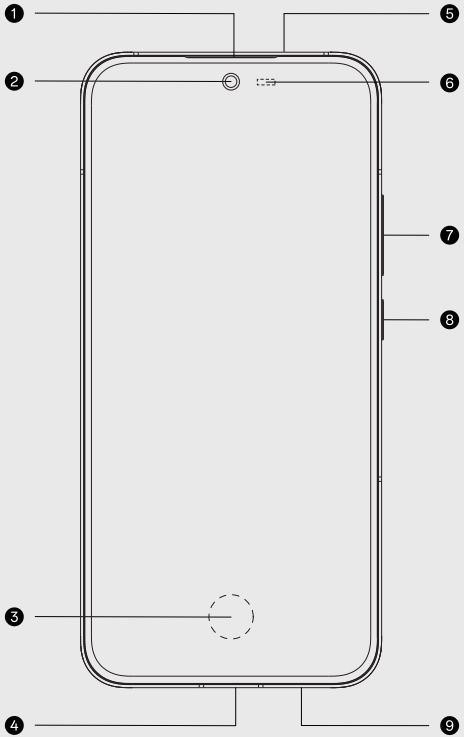

1 جهاز الاستقبال
2 الكاميرا الأمامية
3 بصمة الإصبع على الشاشة
4 USB ومقبس سماعة الأذن
5 مستشعر الأشعة تحت الحمراء
6 مستشعر الضوء
7 زر مستوى الصوت
8 زر التشغيل
9 مكبر الصوت