Weissgauff

WSJ 215 SD Digital Juicy Max
СОКОВЫЖИМАЛКА

Руководство пользователя



1+1

ДОПОЛНИТЕЛЬНЫЙ ГОД ГАРАНТИИ

Регистрируйся и получай 12 месяцев дополнительной гарантии

Благодарим Вас за выбор продукции торговой марки Weissgauff. Мы создали свои продукты с учетом высоких стандартов качества, функциональности и дизайна.

Узнать больше о компании Weissgauff, а также получить консультацию специалистов можно на сайте www.weissgauff.ru.

Интернет-магазин Weissgauff:
Москва +7 (495) 108-53-86
Санкт-Петербург +7 (812) 309-35-77
Краснодар +7 (861) 210-06-31

СОДЕРЖАНИЕ

МЕРЫ БЕЗОПАСНОСТИ 3
ТЕХНИЧЕСКИЕ ХАРАКТЕРИСТИКИ 6
КОМПЛЕКТАЦИЯ 6
УСТРОЙСТВО ПРИБОРА 7
УСТРОЙСТВО ПАНЕЛИ УПРАВЛЕНИЯ 8
ПОДГОТОВКА К ЭКСПЛУАТАЦИИ 9
ПОРЯДОК СБОРКИ СОКОВЫЖИМАЛКИ 10
ВКЛЮЧЕНИЕ И РАБОТА С ПРИБОРОМ 11
ЧИСТКА И УХОД 14
ХРАНЕНИЕ И ТРАНСПОРТИРОВКА 15
ПОИСК И УСТРАНЕНИЕ НЕИСПРАВНОСТЕЙ 16
ПРАВИЛА УТИЛИЗАЦИИ 17
ГАРАНТИЙНЫЕ ОБЯЗАТЕЛЬСТВА 18
ГАРАНТИЙНЫЙ СРОК И СРОК СЛУЖБЫ 19

Товар сертифицирован в соответствии с Федеральным законом «О техническом регулировании» и соответствует требованиям Технического регламента Таможенного союза ТР ТС 004/2011 «О безопасности низковольтного оборудования», Технического регламента Таможенного союза ТР ТС 020/2011 «Электромагнитная совместимость технических средств», Технического регламента Евразийского экономического союза «Об ограничении применения опасных веществ в изделиях электротехники и радиоэлектроники» ТР ЕАЭС 037/2016.

© Weissgauff. Все права защищены. 2026

Воспроизведение, передача, распространение, перевод или другая переработка данного документа или любой его части без предварительного письменного разрешения правообладателя запрещены.

Мы очень заботимся о Вашей безопасности. Прежде, чем начать использовать прибор, пожалуйста, внимательно изучите руководство пользователя. Будьте осторожны и внимательны при работе с устройством. Описанные меры предосторожности и порядок действий не охватывают все возможные ситуации при его эксплуатации. Используйте прибор исключительно по прямому назначению. Любые действия, не соответствующие инструкциям, могут вызвать повреждения устройства, а также привести к возможным травмам или несчастным случаям.

МЕРЫ БЕЗОПАСНОСТИ

Производитель не несёт ответственности за повреждения, вызванные несоблюдением техники безопасности и правил эксплуатации изделия.

Гарантия распространяется только на производственные дефекты и неполадки, возникшие при домашнем использовании. Любое повреждение или поломка, возникшие из-за несоблюдения настоящих инструкций, не подпадают под действие гарантии.

Перед каждым использованием прибора осмотрите его. При наличии повреждений прибора, сетевого шнура или вилки ни в коем случае не используйте прибор и не включайте в розетку.

Данный электроприбор предназначен для использования в бытовых условиях и может применяться в квартирах, загородных домах или в других подобных условиях непромышленной эксплуатации. Промышленное или любое другое нецелевое использование устройства будет считаться нарушением правил надлежащей эксплуатации изделия. В этом случае производитель не несёт ответственности за возможные последствия.

STOP

Не используйте прибор вне помещений. Попадание влаги или посторонних предметов внутрь корпуса устройства может привести к его серьезным повреждениям.

Включайте прибор только в источник переменного тока (~). Перед включением убедитесь, что прибор рассчитан на напряжение, используемое в сети. Номинальное рабочее напряжение прибора указано в технических характеристиках и на заводской табличке изделия.

Прибор может быть включен только в сеть с заземлением — это обязательное требование электробезопасности. Для обеспечения Вашей безопасности заземление должно соответствовать установленным электротехническим нормам. Не пользуйтесь нестандартными источниками питания или устройствами подключения. Используя удлинитель, убедитесь, что он также имеет заземление.

Допускается использовать удлинитель, рассчитанный на потребляемую мощность прибора: несоответствие параметров может привести к короткому замыканию или возгоранию кабеля удлинителя.

Не ставьте прибор рядом с источником тепла, а также в зоне попадания прямых солнечных лучей, так как корпус прибора может быть поврежден.

STOP

Запрещается протягивать шнур электропитания вблизи источников тепла и в дверных проёмах. Шнур не должен соприкасаться с любыми влажными или скользкими поверхностями, а также острыми краями. Следите за тем, чтобы электрошнур не перекручивался и не перегибался, не соприкасался с острыми предметами, углами и кромками мебели.

Свисающие шнуры могут быть причиной несчастных случаев, особенно, если за шнур потянули дети. Рекомендуется ставить прибор на рабочей поверхности как можно дальше от края стола/рабочей поверхности.

ⓘ

Случайно повредив кабель электропитания, можно вызвать неполадки, которые не соответствуют условиям гарантии, а также получить удар электротоком. При повреждении шнура питания его замену, во избежание опасности, должен производить изготовитель, сервисная служба или аналогичный квалифицированный персонал.

Устанавливайте прибор только на ровные и сухие поверхности, не накрывайте его во время работы: это может привести к нарушению работы и поломке устройства. Не устанавливайте прибор на мягкие поверхности.

STOP

Запрещается переносить прибор, держа его за сетевой провод.

Не перемещайте включенный прибор.

Не прикасайтесь к вращающимся частям прибора. Всегда дожидайтесь полной остановки вращения шнека перед тем, как приступать к их снятию, замене и очистке. Во время работы прибора не опускайте в загрузочное отверстие посторонние предметы, в том числе столовые приборы и кухонные принадлежности.

STOP

Запрещается проталкивать продукт в загрузочное отверстие руками. Используйте для этого специальный толкатель входящий в комплект поставки.

Не прикасайтесь к лезвиям на сетке-фильтре и режущим насадкам для тёрки и шинковки. Лезвия очень острые, есть опасность получить глубокий порез.

Не используйте слишком твёрдые продукты для отжима сока. Не прилагайте чрезмерных усилий через толкатель.

Не оставляйте работающий прибор без присмотра. Прибор не предназначен для работы с помощью внешнего таймера или отдельной системы удаленного управления.

Использование дополнительных аксессуаров, не входящих в комплектацию, лишает Вас права на гарантийное обслуживание.

Перед очисткой прибора обязательно проверьте, что он отключен от электросети и полностью остыл. Строго следуйте инструкциям по очистке прибора.

STOP

Запрещается погружать корпус прибора в воду и под струю воды.

По окончании эксплуатации, чистке или поломке прибора всегда отключайте прибор от сети. Извлекайте электрошнур сухими руками, удерживая его за штепсель, а не за провод.

Не используйте абразивные губки и агрессивные химические средства для очистки устройства

Следите за тем, чтобы вода не попадала на электрические соединения, шнур питания, вилку и панель управления.

Не используйте прибор при наличии явных неисправностей в работе.

Прибор не предназначен для использования лицами (включая детей) с пониженными физическими, психическими или умственными способностями или при отсутствии у них опыта или знаний, если они не находятся под контролем или не проинструктированы об использовании данного прибора лицом, ответственным за их безопасность. Дети должны находиться под присмотром для недопущения игры с прибором.

Упаковочные материалы (плёнка, пенопласт и т. д.) опасны для детей. Опасность удушения! Храните упаковочные материалы в недоступном для детей месте.

STOP

Запрещено самостоятельно ремонтировать прибор или вносить изменения в его конструкцию.

Любое вмешательство, кроме чистки и повседневного ухода, которые может выполнять пользователь, должно осуществляться специалистами авторизованного сервисного центра. Непрофессионально выполненная работа может привести к поломке прибора, травмам и повреждению имущества.

STOP

Запрещается эксплуатировать прибор при любых неисправностях.

ТЕХНИЧЕСКИЕ ХАРАКТЕРИСТИКИ

Тип товара	шнековая соковыжималка
Товарный знак	Weissgauff
Модель	WSJ 215 SD Digital Juicy Max
Тип	шнековая
Напряжение	220–240 В, 50–60 Гц
Номинальная мощность	100 Вт
Защита от поражения электротоком	класс I
Тип двигателя постоянного тока	DC
Тип управления	электронный
Материал корпуса	пластик, нержавеющая сталь
Уровень шума	60 дБ
Размер загрузочного отверстия	150 мм
Количество программ	5
Защита от перегрузки	есть
Защита от перегрева	есть
Функция реверса	есть
Объём резервуара для сока	600 мл
Объём резервуара для жмыха	900 мл
Прорезиненные ножки	есть
Отсек для хранения электрошнура	есть
Габаритные размеры (Ш × В × Г)	278 × 140 × 383 мм
Вес нетто	3,8 кг
Длина шнура электропитания	1 м

КОМПЛЕКТАЦИЯ

Соковыжималка	1 шт.
Ёмкость для сока	1 шт.
Ёмкость для жмыха	1 шт.
Щёточка для очистки	1 шт.
Руководство по эксплуатации	1 шт.
Гарантийный талон	1 шт.

Производитель, постоянно улучшая и совершенствуя свою продукцию, оставляет за собой право вносить конструктивные изменения в спецификацию и дизайн товара, не ухудшающие его качество, без предварительного уведомления об этих изменениях. В технических характеристиках допускается погрешность ±10 %.

УСТРОЙСТВО ПРИБОРА

1. Основной блок
2. Ёмкость для жмыха
3. Панель управления
4. Кран для выхода сока
5. Поддон для капель
6. Вставка для выхода жмыха
7. Отверстие вставки для выхода жмыха
8. Стакан для сока
9. Крышка
10. Верхняя часть блока соковыжималки
11. Уплотнитель блока соковыжималки
12. Толкатель
13. Нижняя часть блока соковыжималки
14. Фиксатор
15. Крышка выходного отверстия сока
16. Сепаратор
17. Шнек

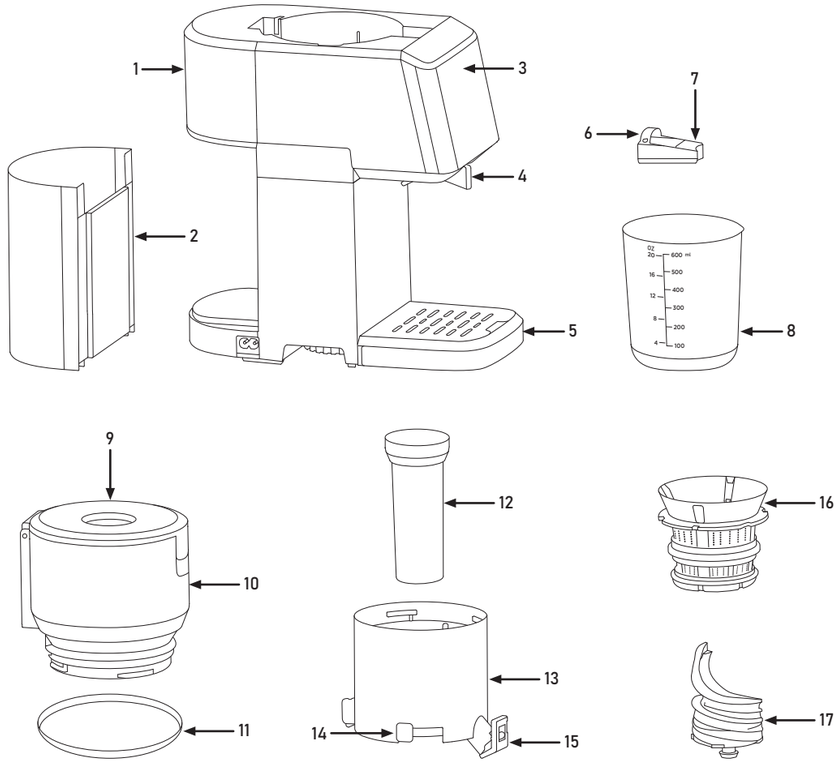

УСТРОЙСТВО ПАНЕЛИ УПРАВЛЕНИЯ

1. Кнопка режима «Мягкий»
2. Кнопка режима «Твёрдый»
3. Кнопка режима «Овощи»
4. Кнопка режима «Микс»
5. Кнопка режима «Сорбет»
6. Кнопка запуска и остановки программы
7. Кнопка функции реверса
8. Кнопка включения и выключения прибора

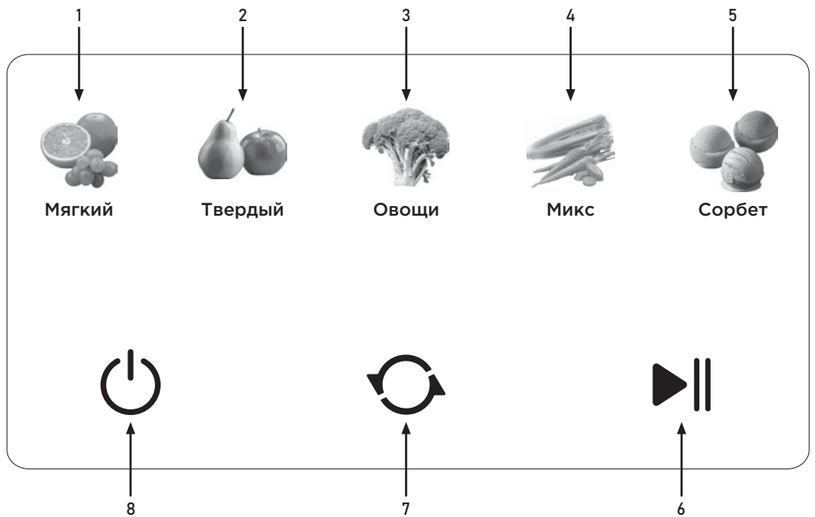

ПОДГОТОВКА К ЭКСПЛУАТАЦИИ

Аккуратно достаньте изделие и его комплектующие из коробки. Удалите все элементы упаковки, принадлежности и наклейки, находящиеся как снаружи, так и внутри прибора.

⚠

Не снимайте предупреждающие наклейки, наклейки-указатели (при наличии) и заводскую табличку с серийным номером изделия на корпусе устройства.

После транспортировки или хранения при низких температурах выдержите прибор при комнатной температуре примерно 2-3 часа перед включением.

Протрите корпус изделия влажной тканью и дайте ему просохнуть. Съёмные детали промойте проточной водой с использованием мягких средств для мытья посуды. Тщательно просушите все элементы перед сборкой и подключением прибора к электросети.

Установите прибор на ровную твёрдую сухую горизонтальную поверхность.
Полностью размотайте электрошнур. При необходимости допускается использование удлинителя подходящей мощности (не менее 1 кВт).

⚠

Перед первым использованием нового прибора обязательно произведите очистку всех съёмных элементов прибора. Следуйте рекомендациям в разделе «ЧИСТКА И УХОД».

ПОРЯДОК СБОРКИ СОКОВЫЖИМАЛКИ

1. Убедитесь, что уплотнитель в центре блока соковыжималки установлен на место.
2. Переведите фиксатор на правую сторону и, удерживая его, установите шнек.
3. Установите силиконовую вставку для отвода жмыха.
4. Установите собранный блок со шнеком в корпус соковыжималки до упора. Если блок не устанавливается до конца, то немного поверните руками шнек в разные стороны.
5. Установите блок сепаратора до упора.
6. Установите верхнюю часть блока соковыжималки. Обратите внимание, при установке замки на моторном блоке должны совпасть с фиксаторами на верхнем блоке. При установке нужно совместить стрелки указатели на верхнем и моторном блоке. Совместив указатели, поверните верхний блок по часовой стрелке.
7. Установите ёмкость для жмыха под носик для выхода жмыха. Установите ёмкость для сока под носик для выхода сока.
8. Откройте кран для выхода сока. Для этого переведите его рычаг в правую сторону до упора.

Порядок сборки соковыжималки представлен на схеме.

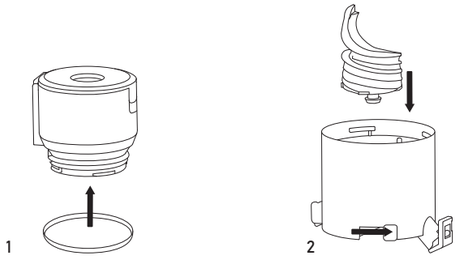

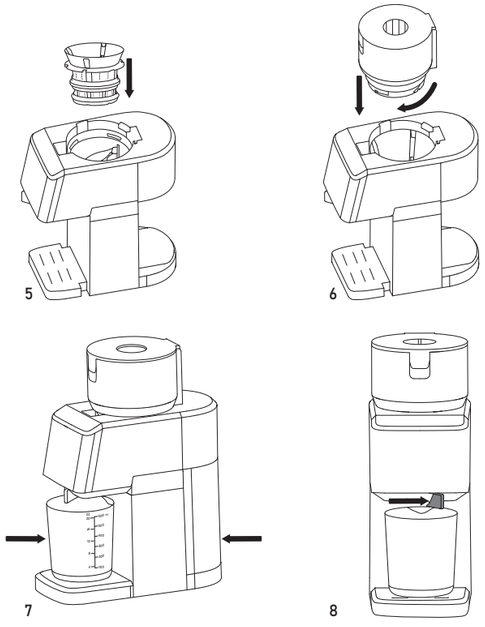

ВКЛЮЧЕНИЕ И РАБОТА С ПРИБОРОМ

ОБЩИЕ РЕКОМЕНДАЦИИ

Не используйте прибор непрерывно более 10 минут. Рекомендуется делать перерывы по 20 минут между включениями.

В процессе работы рекомендуется периодически разбирать соковыжималку и очищать сепаратор.

Обязательно извлекайте крупные и твёрдые косточки из ягод и фруктов, таких как персики, вишня, сливы и т.п.

Данная соковыжималка не предназначена для отжима сока из сахарного тростника, маракуйи, гуавы и манго.

При отжиме сока не забывайте устанавливать ёмкости под выход сока и жмыха.

STOP

Запрещено использовать замороженные продукты для отжима сока.

ОПИСАНИЕ АВТОМАТИЧЕСКИХ ПРОГРАММ

Наименование программы	Описание программы
Твёрдый	Предназначена для отжима сока из твёрдых овощей и фруктов, например из моркови, свёклы и т.п. Нарезайте фрукты и овощи небольшими кубиками 1,5–2 см или полосками. В случае блокировки механизма продуктом воспользуйтесь функцией реверса.
Мягкий	Используется для отжима сока из мягких овощей и фруктов. Например, из апельсинов, арбузов и т.п. Жмых может содержать остатки сока при отжиме мягких овощей и фруктов с большим количеством жидкости.
Микс	Подходит для отжима мягких и твёрдых овощей и фруктов одновременно.
Овощи	Программа предназначена для отжима сока из овощей. Допускается выжимать сок из твёрдых овощей с низким содержанием волокон. Сельдерей и прочие овощи с волокнами нарезайте кубиками размером не более 2 см.
Сорбет	Перед приготовлением дайте замороженным продуктам постоять при комнатной температуре в течение нескольких минут, чтобы они немного размягчились. Предназначена для приготовления сорбета из замороженных фруктов, ягод и овощей.

ВКЛЮЧЕНИЕ ПРИБОРА

1. Подключите прибор к электросети.
2. Подготовьте продукты. Вымойте их, очистите от кожуры при необходимости и нарежьте на небольшие кубики. Удалите все твёрдые и крупные косточки.
3. Загрузите продукты в верхний блок соковыжималки. При необходимости Вы можете открыть крышку для более удобной загрузки. Когда продукты будут загружены, закройте крышку.
4. Для включения панели управления нажмите на кнопку ⏻. Загорится индикация панели управления, кнопка ⏻ будет гореть зелёным цветом.
5. Выберите программу, нажав непосредственно на иконку программы. Индикатор выбранной программы будет мигать, остальные индикаторы программ будут гореть постоянно.

   Чтобы изменить программу после запуска соковыжималки, предварительно остановите работу прибора, нажав на кнопку ⏻.
6. Для запуска выбранной программы нажмите на кнопку ⏯. Чтобы включить режим паузы, нажмите на кнопку ⏯ ещё раз. Для продолжения работы снова нажмите на кнопку ⏯.
7. В процессе работы Вы можете добавлять продукты через горловину. Используйте толкатель для проталкивания продуктов.
8. Чтобы закончить работу с прибором, нажмите на кнопку ⏻. Включится режим реверса на 1 секунду, индикация панели управления погаснет.
9. Закройте кран для выхода сока, повернув его рычаг влево до упора, чтобы избежать вытекания сока после снятия стакана.

ФУНКЦИЯ РЕВЕРСА

Воспользуйтесь этой функцией, если во время работы в блоке сепаратора застряли твёрдые овощи и фрукты, или волокна, и шнек оказался заблокирован.

Во время работы прибора или в режиме паузы, нажмите на кнопку 🔄. Включится обратный ход шнека на 10 секунд.

СИСТЕМЫ ЗАЩИТЫ

Прибор оснащён системами защиты от перегрузки и перегрева.

Для защиты от длительной работы прибор автоматически отключается через 20 минут непрерывной эксплуатации. Рекомендуется делать паузы по 10 минут через каждые 20 минут непрерывной работы.

Прибор оснащён системой защиты при неправильной сборке. Если прибор не включается, проверьте правильность установки всех деталей.

ЧИСТКА И УХОД

Перед тем, как приступать к очистке прибора убедитесь, что соковыжималка не находится в процессе работы и отключена от сети.

Очищайте все детали сразу после окончания использования. Промывайте детали под проточной водой, используя мягкие моющие средства для посуды.

Корпус прибора протирайте влажной тряпкой.

1. Снимите стакан для сока, отсек для жмыха, закройте кран для выхода сока, повернув его рычаг влево до упора.
2. Снимите собранный блок соковыжималки, потянув его вверх.
3. Разъедините верхний и нижний блоки соковыжималки, повернув верхний блок против часовой стрелки. Снимите силиконовую вставку для выхода жмыха и сепаратор.
4. Для снятия шнека переведите фиксатор на правую сторону и, удерживая его, снимите шнек.

При очистке чаши сепаратора откройте все заглушки, чтобы промыть все полости от остатков жмыха и сока.

Порядок разборки прибора показан схеме.

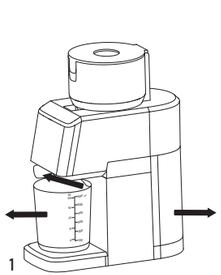
1

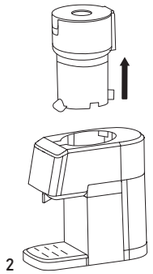
2

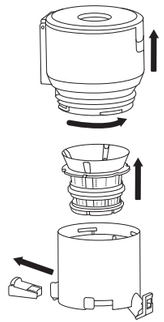
3

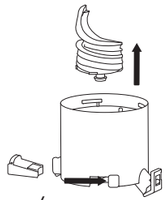
4

STOP

Запрещается погружать прибор, шнур электропитания и штепсель в воду или помещать их под струю воды.

Запрещается при очистке прибора использовать грубые салфетки или губки, абразивные пасты.
Недопустимо использовать любые химически агрессивные или другие вещества, не рекомендованные для применения с предметами, контактирующими с пищей. Используйте только мягкую сторону губки.

Перед повторным использованием прибора убедитесь, что все электрические контакты совершенно сухие.

ХРАНЕНИЕ И ТРАНСПОРТИРОВКА

Перед хранением очистите и просушите все части прибора. Прибор следует хранить в сухом вентилируемом месте вдали от нагревательных приборов и попадания прямых солнечных лучей.

При транспортировке и хранении не подвергайте прибор механическим воздействиям, которые могут повредить прибор и/или нарушить целостность упаковки.

Берегите упаковку прибора от попадания воды и других жидкостей.

ПОИСК И УСТРАНЕНИЕ НЕИСПРАВНОСТЕЙ

Неисправность	Возможные причины	Способ устранения
Двигатель остановился во время работы.	Сработала защита от перегрузки.	Отключите прибор от сети, разберите все детали и устраните причину блокировки шнека.
	Сработала защита от перегрева.	Отключите прибор от сети и дайте ему остыть в течение 20–30 минут.
	Сработал таймер автоотключения через 10 минут непрерывной работы.	Не рекомендуется производить эксплуатацию прибора более 10 минут подряд. Рекомендуется делать паузы по 20 минут через каждые 10 минут непрерывной работы.
Сок попадает в жмых.	Не установлена силиконовая вставка для отвода жмыха.	Установите силиконовую вставку.
Жмых попадает в сок.	Сепаратор сильно загрязнён.	Разберите прибор и очистите сепаратор. Рекомендуется в процессе отжима сока разбирать прибор и очищать сепаратор по мере его загрязнения.
Сок плохо отжимается.		
Появился посторонний запах.	Запах исходит от нового прибора и технической смазки.	Через несколько использований запах выветрится.
	Двигатель перегружен.	Уменьшите скорость работы, чтобы снизить нагрузку на двигатель. Нарезайте продукт на небольшие кубики. Увеличьте интервалы при закладке продуктов в горловину.

Неисправность	Возможные причины	Способ устранения
Прибор не включается.	Отсутствует электропитание.	Убедитесь, что прибор подключен к исправной розетке.
	Прибор не подключен к розетке.	Проверьте подключение шнура электропитания к розетке и к прибору.
	Верхний или нижний блок, установлены неправильно. Открыта крышка верхнего блока.	Проверьте правильность сборки прибора. Закройте крышку.

Если самостоятельно не удалось устранить неисправность, обратитесь в службу поддержки или в авторизованный сервисный центр.

ПРАВИЛА УТИЛИЗАЦИИ

Упаковку, руководство пользователя, а также сам прибор необходимо утилизировать в соответствии с местной программой по переработке отходов. После окончания срока службы не выбрасывайте прибор вместе с бытовыми отходами. Передайте его в специализированный пункт для дальнейшей утилизации.

Проявите заботу об окружающей среде. Отходы, образующиеся при утилизации изделий, подлежат обязательному сбору с последующей утилизацией в установленном порядке и в соответствии с действующими требованиями и нормами отраслевой нормативной документации, в том числе в соответствии с СанПиН 2.1.7.1322-03 «Гигиенические требования к размещению и обезвреживанию отходов производства и потребления».

ГАРАНТИЙНЫЕ ОБЯЗАТЕЛЬСТВА

Производитель гарантирует бесперебойную работу устройства в течение всего гарантийного срока, а также отсутствие дефектов в материалах и сборке.

В течение гарантийного периода изготовитель обязуется устранить путём ремонта, замены деталей или замены всего изделия любые заводские дефекты.

В гарантийное обслуживание входит бесплатный ремонт или замена элементов, вышедших из строя не по вине потребителя в течение гарантийного срока при условии эксплуатации изделия согласно руководству пользователя. Ремонт или замена элементов производится на территории уполномоченных (авторизованных) сервисных центров.

Гарантия вступает в силу только в том случае, если дата покупки подтверждена чеком или печатью магазина и подписью продавца на оригинальном гарантийном талоне. Настоящая гарантия признаётся лишь в том случае, если изделие применялось в соответствии с руководством по эксплуатации, не ремонтировалось, не разбиралось и не было повреждено в результате неправильного обращения с ним, а также сохранена полная комплектность изделия. Данная гарантия не распространяется на естественный износ изделия в том числе на антипригарное покрытие. Настоящая гарантия не распространяется на изделия, используемые в промышленных и/или коммерческих целях.

ГАРАНТИЯ НЕ РАСПРОСТРАНЯЕТСЯ В СЛЕДУЮЩИХ СЛУЧАЯХ:

Истек Гарантийный срок.

Если изделие, предназначенное для личных (бытовых, семейных) нужд, использовалось для осуществления предпринимательской деятельности, а также в иных целях, не соответствующих его прямому назначению.

Производитель не несёт ответственности за возможный материальный, моральный и иной вред, понесенный владельцем изделия и/или третьими лицами, по причине нарушения требований руководства пользователя при использовании, несоблюдения рекомендаций по установке и обслуживанию изделия.

Если дефект изделия вызван действием непреодолимой силы (природных стихий, пожаров, наводнений, землетрясений, бытовых факторов и прочих ситуаций, независящих от Производителя), либо действиями третьих лиц, которые Производитель не мог предвидеть.

Нарушение правил подключения (короткие замыкания, возникшие также в результате воздействия несоответствующего сетевого напряжения, как на само изделие, так и на изделия, сопряженные с ним), хранения и транспортировки изделия.

Любые случаи механического повреждения вследствие небрежного обращения: деформации, трещины, следы ударов, сколы, вмятины, замятия, тепловые повреждения, повреждение электрического шнура и др., полученные при эксплуатации изделия.

Несоблюдение правил эксплуатации согласно прилагаемому руководству.

Попадание внутрь посторонних предметов, жидкостей, насекомых, грызунов и т. д.

Имеются следы сторонней модификации, ремонта лицами, не имеющими соответствующей квалификации и не уполномоченными для проведения таких работ.

Если дефект вызван изменением конструкции или схемы изделия, подключением внешних устройств, не предусмотренных Производителем.

Гарантия не распространяется на узлы, механизмы и аксессуары, имеющие срок естественного износа. В соответствии с руководством по эксплуатации под действие гарантии не подпадают работы по периодическому обслуживанию изделия.

ГАРАНТИЙНЫЙ СРОК И СРОК СЛУЖБЫ

На данное изделие предоставляется гарантия сроком на 12 месяцев.

Вы можете получить дополнительную гарантию сроком на 12 месяцев, зарегистрировавшись на нашем сайте по ссылке: www.weissgauff.ru/warranty.

Срок службы изделия и срок действия гарантии на него исчисляются со дня его приобретения при условии, что эксплуатация изделия производится в соответствии с данным руководством, применимыми техническими стандартами и при соблюдении условий гарантийного обслуживания.

В случаях если дату продажи определить невозможно, то срок службы изделия и гарантийный период исчисляются с даты изготовления изделия.

Дату изготовления прибора можно найти в серийном номере, расположенном на идентификационной наклейке на корпусе изделия. Серийный номер состоит из 13 знаков. 4-й и 5-й знаки обозначают месяц, 6-й и 7-й — год выпуска устройства.

X	X	X	1	1	2	2	3	3	3	3	3	3

1 — месяц производства
2 — год производства
3 — серийный номер модели

www.weissgauff.ru

Made in China

WSJ 215 SD Digital Juicy Max UM, v2