TROUVER K20 Plus

Пылесос для влажной и сухой уборки

Руководство пользователя

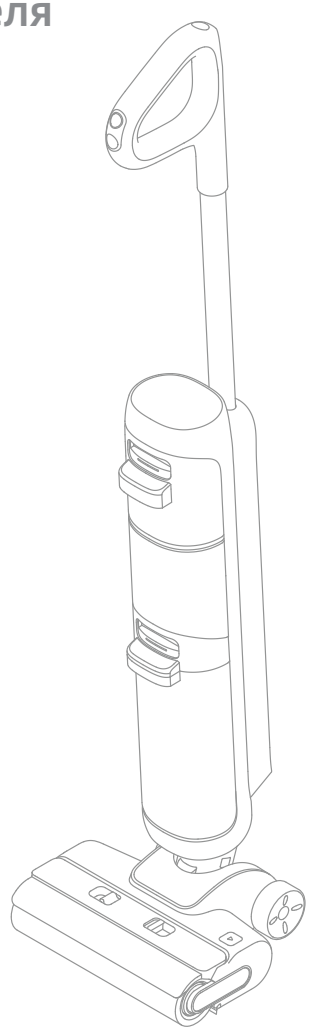

22 PAP

Веб - сайт : https://trouver-tech.com
Производитель : Moonstone Technology (Shaoxing) Co., Ltd.
Сделано в Китае

HMH11A-RU-A00

Иллюстрации в данной инструкции представлены исключительно в справочных целях. Фактическое изделие может иметь отличия.

TROUVER

БЛАГОДАРИМ ВАС

За покупку этого пылесоса для влажной и сухой уборки .

Для получения дополнительной информации об изде
лии посетите веб – сайт **https://trouver-tech.com**

Конструкция этого высококачественного издел
ия обеспечивает оптимальную производитель
ность .
Если у вас есть какие – либо вопросы по издел
ию , свяжитесь с нами по адресу :
https://trouver-tech.com

Содержание

RU Руководство пользователя 1

KK Пайдаланушы нұсқаулығы 019

UZ Foydalanuvchi qo'llanmasi 037

RU

Важные меры предосторожности

Перед использованием внимательно прочтите данную инструкцию. Сохраните ее для дальнейшего использования в справочных целях.
Во время использования электрических приборов необходимо всегда соблюдать базовые меры предосторожности, включая те, что описаны ниже.
ПЕРЕД ИСПОЛЬЗОВАНИЕМ ДАННОГО УСТРОЙСТВА ПРОЧИТАЙТЕ ВСЕ ИНСТРУКЦИИ.
Несоблюдение предупреждений и инструкций может привести к поражению электрическим током, возгоранию и/или серьезным травмам.

ВНИМАНИЕ! — В целях уменьшения риска возгорания, поражения электрическим током или травмы следует соблюдать следующие правила:

Ограничения по использованию

- В целях обеспечения безопасной эксплуатации и во избежание рисков не допускается использование данного устройства детьми младше 8 лет, а также лицами с ограниченными физическими, сенсорными или умственными способностями или с ограниченным опытом или знаниями без присмотра родителя или опекуна. Не позволяйте детям осуществлять чистку и техническое обслуживание устройства без присмотра.
- Пластиковый защитный материал может быть опасен. Не храните его рядом с детьми во избежание удушения.
- Дети не должны играть с устройством.
- Используйте устройство только в помещении и на таких нековровых поверхностях, как ПВХ, плитка, ламинат и др. Пылесос не должен проезжать по незакрепленным предметам либо вдоль краев ковров. Заклинивание щетки может привести к повреждению ремня раньше срока.
- Используйте устройство только согласно инструкциям, приведенным в данном руководстве по эксплуатации. Используйте только принадлежности, рекомендованные производителем.
- Запрещается подвергать устройство воздействию огня либо высокой температуры. При контакте с огнем или при высокой температуре может произойти взрыв.
- Не используйте устройство в экстремально жарких или холодных условиях (при температуре ниже 5 °C/41 °F или выше 40 °C/104 °F). Заряжайте устройство при температуре выше 5 °C/41 °F и ниже 40 °C/104 °F.
- Запрещается погружать устройство в жидкость.
- Запрещается использовать устройство для уборки легко воспламеняющихся или горючих жидкостей, например бензина. Запрещается использовать устройство в местах, где могут быть вышеуказанные жидкости.
- Запрещается вставлять какие-либо предметы в отверстия. Запрещается использовать устройство в случае засорения какого-либо из его отверстий. Удаляйте пыль, ворсинки, волосы и другие элементы, которые могут препятствовать потоку воздуха через отверстия.
- Не используйте пылесос для уборки токсичных веществ (отбеливателя, аммиака, пятновыводителя и т. п.). Запрещается собирать с помощью пылесоса стекло, гвозди, болты, монеты и т. п.
- Запрещается использовать устройство в замкнутых пространствах, заполненных воспламеняющейся пылью, испарениями от масляной краски, разбавителя, средства от моли или другими взрывоопасными или токсичными парами. Запрещается собирать горящие либо дымящиеся предметы, например сигареты, спички либо пепел.
- Запрещается использовать устройство без установленных фильтров.
- Держите волосы, свободную одежду, пальцы и другие части тела на расстоянии от отверстий и движущихся деталей устройства и его принадлежностей.
- Во время использования устройства уберите все кабели питания с пола, так как в случае наезда на них может возникнуть опасность.
- Будьте предельно осторожны во время очистки лестницы.

Важные меры предосторожности
RU

Обслуживание и хранение

- Не допускайте непреднамеренных запусков. Перед тем, как поднимать либо переносить устройство, убедитесь, что выключатель находится в позиции ВЫКЛ. Перенос устройства с зажимом выключателя либо во включенном состоянии может привести к несчастным случаям.
- Убедитесь, что устройство размещено на горизонтальной поверхности. Запрещается использовать прибор в аналогичной позиции, если он оснащен роликовой щеткой, а ручка находится не в полностью вертикальном положении. Запрещается хранить устройство в месте, где возможно его замораживание.
- Выключайте устройство и отсоединяйте его от розетки, когда оно не используется, перед очисткой, ремонтом или обслуживанием, а также перед подсоединением или отсоединением вращающейся щетки.
- Запрещается использовать поврежденное или модифицированное устройство. Поврежденные или модифицированные аккумуляторы могут вести себя непредсказуемо и вызвать возгорание, взрыв либо риск получения травм.
- Запрещается модифицировать или ремонтировать устройство способами, отличными от указанных в руководстве по использованию и уходу.
- Запрещается использовать устройство с поврежденными деталями (например, с поврежденной базой для зарядки, кабелем и др.). Если устройство или какой-либо из его элементов был уронен, поврежден, оставлен вне помещения под атмосферными осадками, погружен в воду или не работает должным образом, ни в коем случае не используйте его. Необходимо обратиться в уполномоченный сервисный центр для их ремонта.
- Выполняйте техобслуживание только с помощью квалифицированного техперсонала и используйте только идентичные детали для замены. Это позволит гарантировать безопасность устройства.

Аккумулятор и зарядка

- Для подзарядки прибора используйте только базу для зарядки, поставляемую в комплекте с устройством. Используйте только базу для зарядки HCBY.
- Следуйте инструкциям по зарядке и не заряжайте устройство в среде с температурой выше указанной на аккумуляторе, так как это повышает риск возгорания.
- Во время использования устройства уберите все кабели питания с пола, так как в случае наезда на них может возникнуть опасность.
- Не тяните и не переносите адаптер за кабель, не используйте кабель в качестве ручки для переноса, не закрывайте дверь с зажатым под ней кабелем и не протягивайте кабель вокруг острых кромок или углов.
- Данное устройство оснащено аккумулятором, замену которого должны выполнять только квалифицированные технические специалисты или представители послепродажного обслуживания.
- В литий-ионном аккумуляторном блоке содержатся опасные для окружающей среды элементы. Перед утилизацией устройства сначала извлеките аккумуляторный блок, после чего устройство можно утилизировать или переработать в соответствии с местными законами и правилами, действующими в стране или регионе применения.
- Перед извлечением аккумулятора необходимо отключить устройство от источника энергии. Храните аккумуляторы в недоступном для детей месте. Запрещается класть аккумуляторы в рот. В случае проглатывания свяжитесь со своим врачом либо местным отделом контроля опасных веществ.
- В случае повреждения аккумулятора не прикасайтесь к нему, так как из него может вытекать опасная жидкость. Если контакта не удалось избежать, промойте пораженное место водой. В случае попадания аккумуляторной жидкости в глаза, немедленно обратитесь за медицинской помощью. Аккумуляторная жидкость может вызывать раздражение или ожог.

RU

Важные меры предосторожности

Знаки

Прочитать руководство по эксплуатации

Съемный блок питания

Информация об утилизации и переработке отходов электрического и электронного оборудования

Все устройства с символом раздельного сбора отработанного электрического и электронного оборудования (Директива WEEE 2012/19/EU) следует утилизировать отдельно от несортируемых бытовых отходов. С целью охраны здоровья и защиты окружающей среды такое оборудование необходимо сдавать на переработку в специальные пункты приема электрического и электронного оборудования, определенные правительством или местными органами власти. Правильная утилизация и переработка помогут предотвратить возможные негативные последствия для окружающей среды и здоровья человека. Для получения информации о местонахождении и порядке приема устройств в пунктах приема обратитесь в компанию, занимающуюся установкой оборудования, или в местные органы власти.

Мы, компания Moonstone Technology (Shaoxing) Co., Ltd., настоящим заявляем, что данное устройство соответствует требованиям всех действующих директив ЕС и европейских стандартов со всеми изменениями и дополнениями.
Полный текст декларации о соответствии нормативным требованиям ЕС доступен по следующему адресу: https://trouver-tech.com

Подробное электронное руководство см. по адресу:
https://www.trouver-tech.com/pages/user-manuals-and-faqs

Обзор изделия

RU

Комплектация

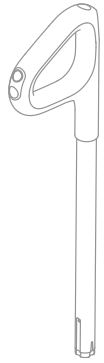

Ручка

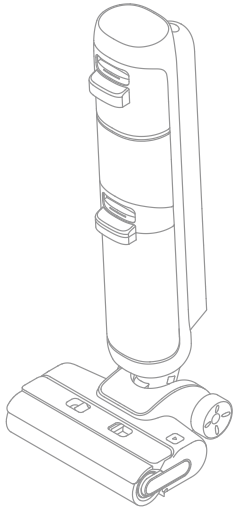

Основной корпус

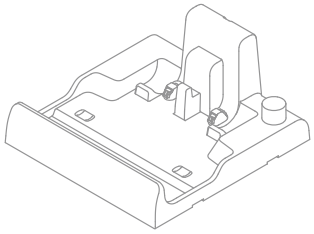

База для зарядки



Чистящая щетка

Обзор изделия

Пылесос

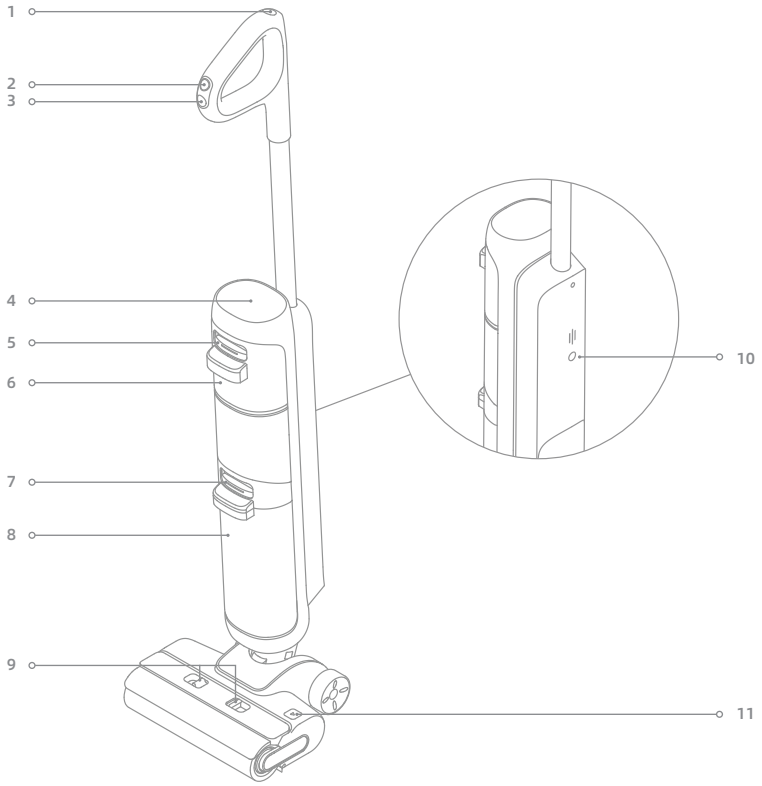

1 Кнопка самоочистки

2 Переключатель режимов

3 Кнопка питания

4 Дисплей

5 Кнопка очистки бака для чистой воды

6 Бак для чистой воды

7 Кнопка отсоединения бака для отработанной воды

8 Бак для отработанной воды

9 Кнопки открытия крышки роликовой щетки

10 Кнопка голосовых напоминаний

- Нажмите, чтобы активировать голосовое напоминание или отрегулировать громкость

11 Кнопка отсоединения роликовой щетки

Обзор изделия

RU

База для зарядки

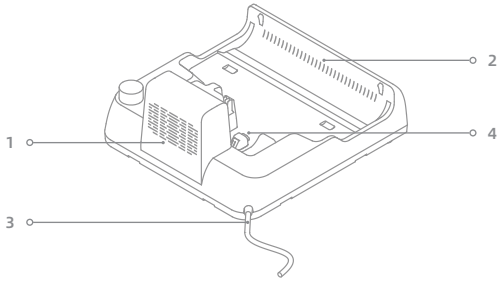

1 Впуск для воздушной сушки

2 Выпуск для воздушной сушки

3 Кабель питания

4 Зарядные контакты

Дисплей

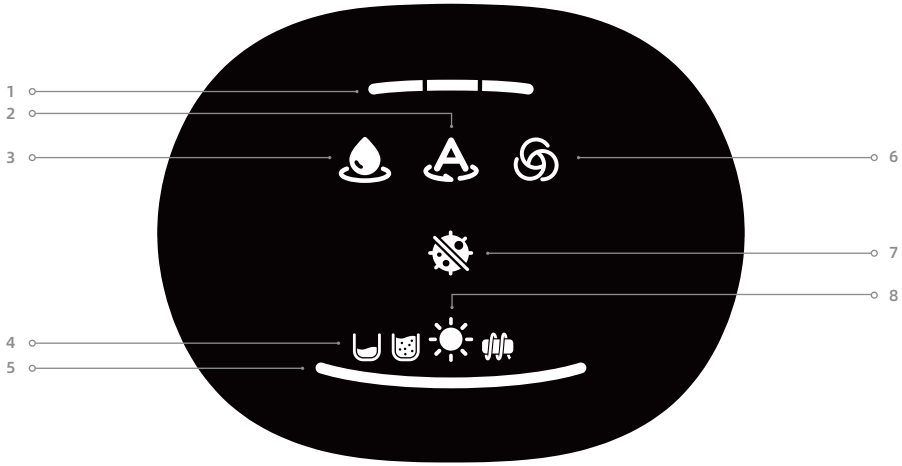

1 Индикатор уровня заряда аккумулятора

2 Автоматический режим

3 Режим всасывания

4 Сообщения об ошибках

5 Индикатор концентрации пыли

Цвет индикатора меняется в режиме реального времени в зависимости от количества грязи.

6 Режим Турбо

7 Режим Ультра

8 Режим просушки

Примечание. Если устройство не работает должным образом, на экране дисплея появится сообщение об ошибке. Чтобы устранить проблему, обратитесь к таблице «Подсказки об ошибках и решения».

Установка

Вставьте конец ручки в порт в верхней части пылесоса вертикально согласно инструкциям, пока не раздастся щелчок.

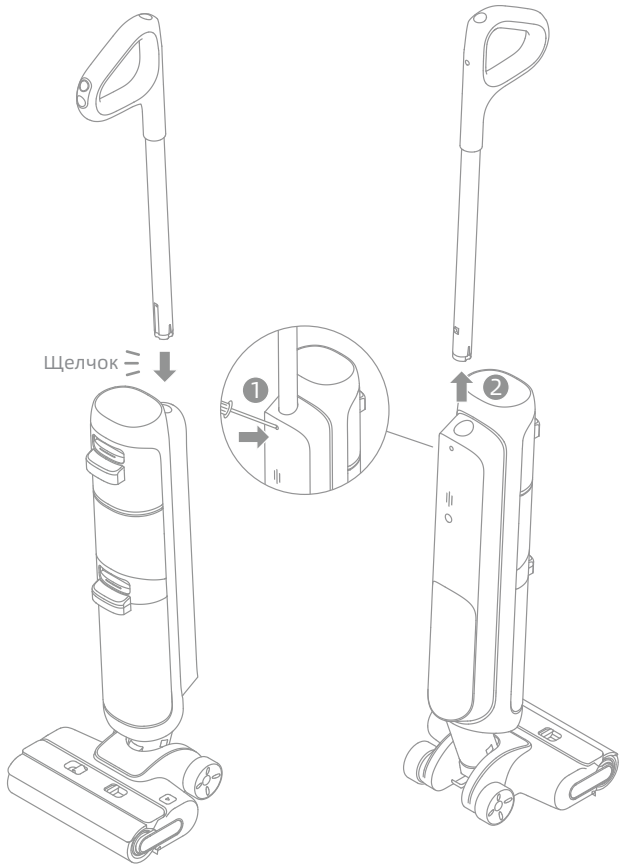

Примечание. Для разборки вставьте твердый предмет в отверстие устройства, как показано на рисунке, нажмите на контакты и одновременно потяните ручку вверх.

Зарядка

1. Установите базу для зарядки около стены на ровный пол и подключите ее к источнику питания. Полностью зарядите устройство перед первым использованием.
2. Поместите устройство на базу для зарядки. Во время зарядки индикатор уровня заряда аккумулятора переключается с медленного мигания на постоянное свечение в зависимости от уровня заряда. Когда индикатор начнет гореть постоянно, это означает, что аккумулятор полностью заряжен.
   - Если в процессе использования индикатор вначале постоянно горит красным светом, это означает, что уровень заряда аккумулятора <25 %
   - Если в процессе использования индикатор вначале постоянно горит зеленым светом, это означает, что уровень заряда аккумулятора ≥25 %.
   - Если во время зарядки индикатор вначале медленно мигает красным светом, это означает, что уровень заряда аккумулятора <25 %.

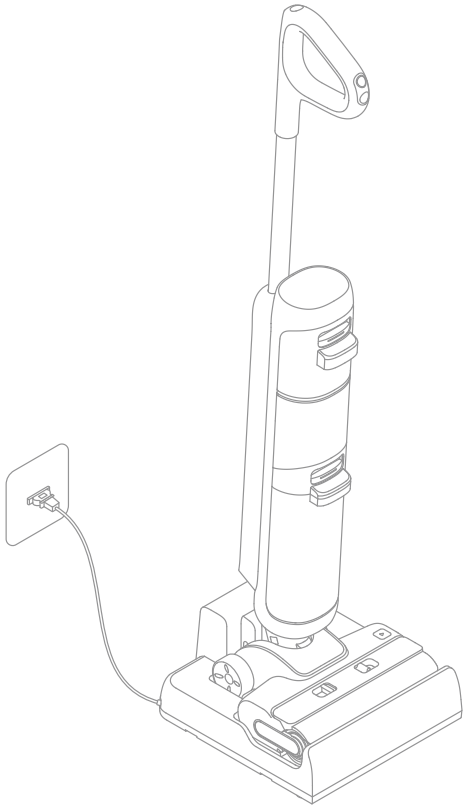

Примечание.

- Если в течение 10 минут после полной зарядки не будет выполнено никаких действий, пылесос перейдет в спящий режим. Перезапустите устройство, если вам потребуется его использовать.
- Для продления срока службы аккумулятор автоматически охлаждается после длительного использования устройства.

Порядок использования

Заполнение бака для чистой воды

1. Нажмите кнопку отсоединения бака для чистой воды, чтобы вынуть бак. Откройте крышку бака и наполните его чистой водой.

2. Установите бак для чистой воды так, чтобы он встал на место со щелчком.

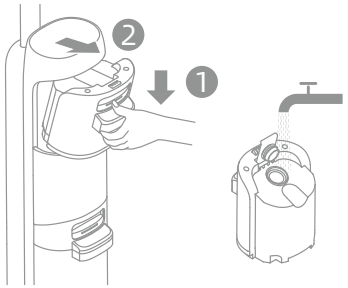

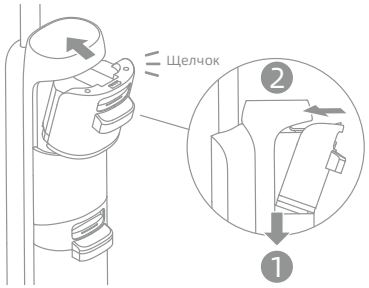

Начало уборки

Осторожно наступите на крышку щетки и отклоните устройство в сторону.
Нажмите на кнопку питания ⏻, чтобы начать/остановить работу.

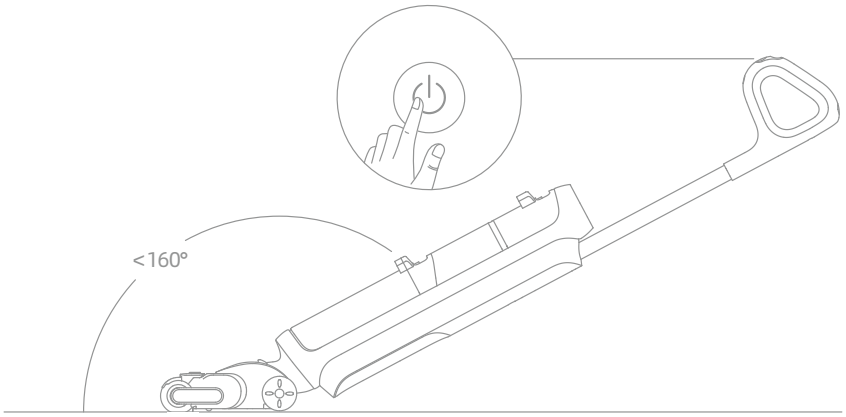

Примечание.

- Запрещается использовать пылесос для уборки пенящихся жидкостей.
- Не наклоняйте устройство назад более чем на 160°, чтобы не допустить вытекания из него воды.
- Прибор подходит для очистки обычных полов, мрамора, кафельной плитки и других твердых поверхностей.
- Во время работы устройства не поднимайте его над полом, не качайте и не наклоняйте. В противном случае это может привести к попаданию отработанной воды в двигатель.

Порядок использования

Переключение режимов

Для переключения режимов в соответствии с вашими потребностями нажмите на переключатель режимов ⟳.

Автоматический режим
Устройство определит уровень загрязнения и его интеллектуальная система соответствующим образом отрегулирует мощность всасывания и расход воды.

Режим Ультра
Выполняется подготовка режима Ультра, подождите 30 секунд. Данный режим предназначен для тщательной уборки.

Режим Турбо
Максимальная мощность всасывания и повышенный расход воды для удаления стойких пятен на твердых полах.

Режим всасывания
Только сухая уборка без распыления воды.

Удаление содержимого бака для отработанной воды

1. Нажмите кнопку отсоединения бака для отработанной воды и выньте бак.

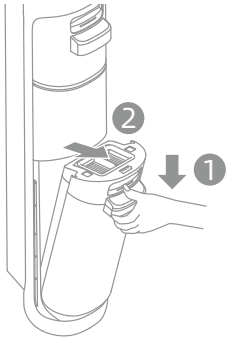

2. Снимите крышку бака, потянув ее вверх, и вылейте отработанную воду.

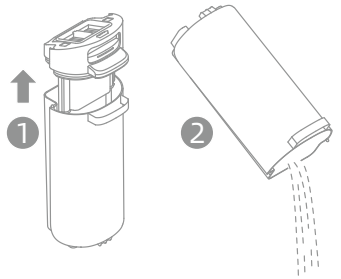

3. Закройте крышку бака и вновь установите бак перед использованием.

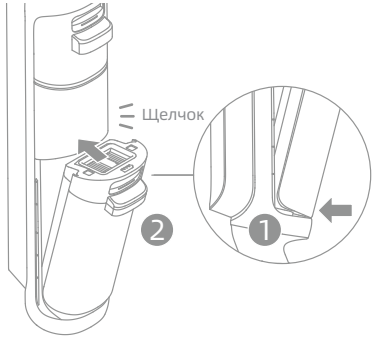

Порядок использования

Самоочистка одним нажатием

1. Установите устройство обратно на базу для зарядки. Убедитесь, что воды в баке для чистой воды достаточно для самоочистки.
2. Один раз нажмите кнопку самоочистки в верхней части ручки, чтобы начать/остановить самоочистку.
3. После окончания самоочистки пылесос начинает сушить роликовую щетку горячим воздухом. После завершения процесса опорожните бак для отработанной воды.

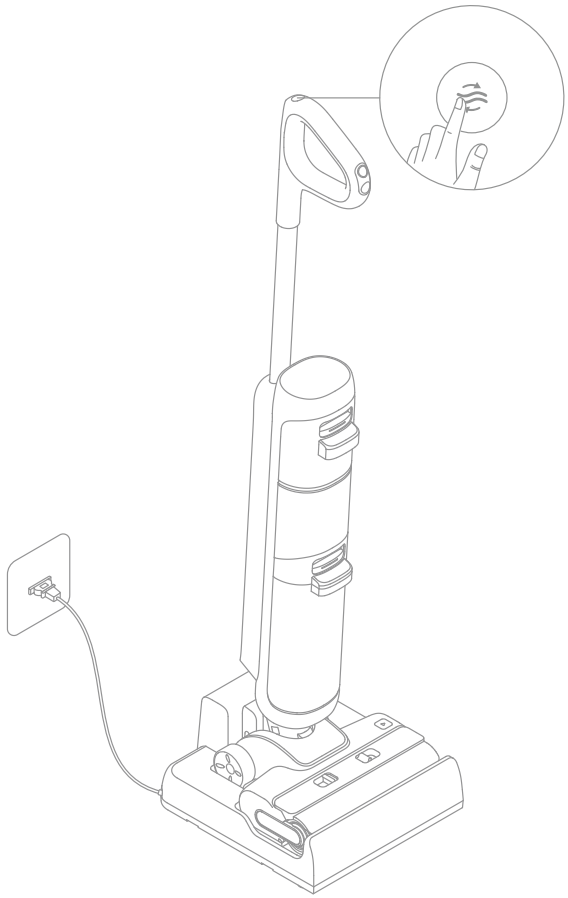

Примечание. Функция самоочистки может быть включена только тогда, когда устройство заряжается, а индикатор уровня заряда аккумулятора горит зеленым светом. Если уровень заряда ниже, зарядите устройство, прежде чем начинать самоочистку.

Уход и обслуживание

Советы:

- Перед техническим обслуживанием выключите устройство. Не прикасайтесь к выключателю питания.
- При необходимости замените детали. Сменные детали можно приобретать только у производителя или в соответствующем сервисном центре.
- Если устройство не используется в течение длительного периода времени, полностью зарядите его, выньте вилку из розетки и поставьте прибор на хранение в прохладном месте с низкой влажностью, вдали от прямых солнечных лучей. Во избежание чрезмерной разрядки аккумулятора заряжайте прибор не реже одного раза в 3 месяца.

Очистка бака отработанной воды

1. Нажмите кнопку отсоединения бака для отработанной воды и выньте бак.

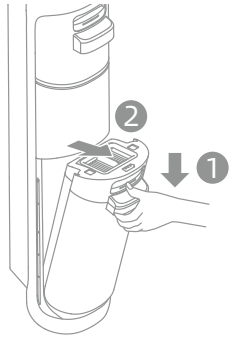

2. Потяните крышку бака вверх и выньте фильтр из крышки бака для отработанной воды.

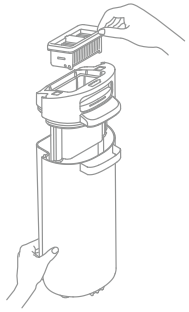

3. Промойте бак для отработанной воды водой. Для очистки внутренней стенки бака можно использовать чистящую щетку, входящую в комплект поставки.



Примечание. Крышка бака для отработанной воды содержит электронные компоненты. Не промывайте крышку водой.

4. Вновь установите фильтр и крышку бака для отработанной воды. Установите на место бак для отработанной воды так, чтобы был слышен щелчок.

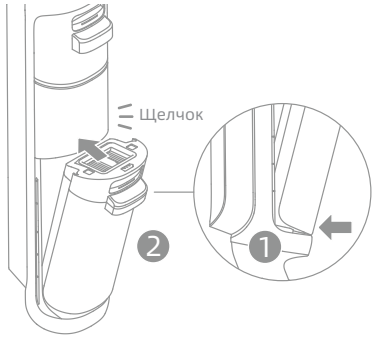

Примечание. Рекомендуется своевременно очищать бак для отработанной воды после каждого использования, а также до и после самоочистки.

Уход и обслуживание

Очистка фильтра

1. Выньте фильтр и аккуратно стряхните с поверхности плавающую пыль.

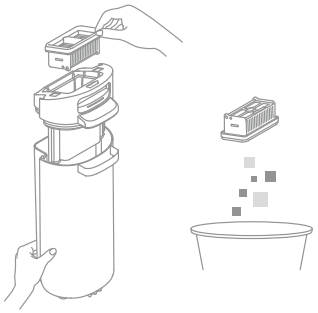

2. Если фильтр загрязнен и его необходимо очистить, промойте его водой. Перед дальнейшим использованием он должен полностью высохнуть.



Примечание. Рекомендуется выполнять замену фильтра через каждые 3-6 месяцев.

Очистка трубки и датчика загрязнения

Выньте бак для отработанной воды. Перед использованием протрите трубку и датчик загрязнения влажной тканью.

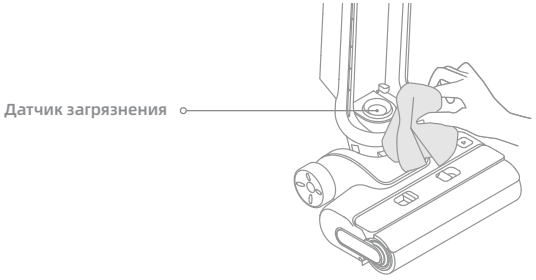

Примечание. Не промывайте трубку или датчик загрязнения.

Уход и обслуживание

Очистка модуля щетки

1. Нажмите кнопку открытия крышки роликовой щетки, чтобы извлечь крышку. Нажмите кнопку отсоединения роликовой щетки и потяните за ручку, чтобы вынуть роликовую щетку.

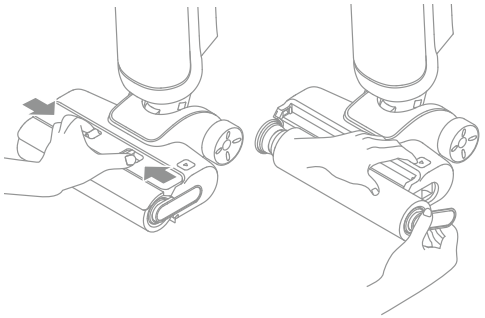

2. Удалите волосы и мусор, застрявшие на роликовой щетке, с помощью чистящей щетки, входящей в комплект поставки. Промойте роликовую щетку и крышку чистой водой и полностью высушите их.

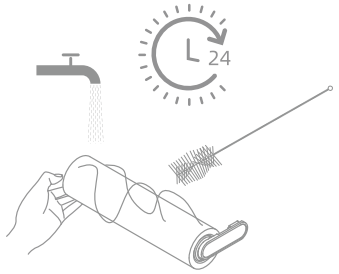

3. Протрите всасывающее отверстие сухой или влажной тканью.

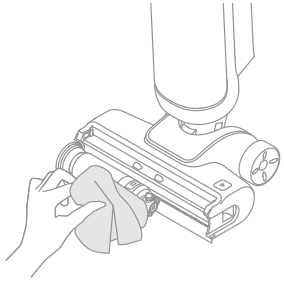

4. После очистки роликовой щетки вновь установите на место саму щетку, а также ее крышку. Если они установлены правильно, раздастся щелчок.

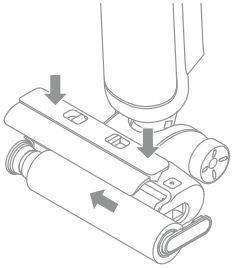

Примечание.

- Не промывайте модуль щетки водой.
- Очищайте его по мере необходимости. Рекомендуется выполнять замену роликовой щетки через каждые 3-6 месяцев.

Устранение неисправностей

В случае возникновения ошибки устройство перестанет работать. Для поиска и устранения неисправности обращайтесь к приведенной ниже таблице. Если проблема сохранится, обратитесь в службу поддержки клиентов.

Ошибка	Возможная причина	Решение
Устройство не работает.	Устройство разрядилось или уровень заряда низкий.	Полностью зарядите аккумулятор перед использованием.
	Устройство находится в вертикальном положении.	Наклоните прибор назад.
	Из-за засора включился режим защиты от перегрева.	Удалите блокирующие предметы и подождите, пока температура вернется в норму.
	Бак для отработанной воды переполнен.	Опорожните бак для отработанной воды.
	Бак для чистой воды пуст.	Заполните бак достаточным количеством чистой воды.
	Детали не установлены на свое место.	Убедитесь, что все детали правильно расположены на своем месте.
Устройство заряжается медленно.	Температура аккумулятора слишком высокая или слишком низкая.	Подождите, пока температура аккумулятора вернется к нормальному значению.
Сила всасывания устройства слабая.	Фильтр засорился.	Очистите фильтр.
	Всасывающее отверстие или трубка заблокированы посторонним предметом.	Очистите трубку и всасывающее отверстие.
Двигатель издает странный шум.	В баке для отработанной воды слишком много грязной воды.	Опорожните бак для отработанной воды.
	Всасывающее отверстие засорилось.	Удалите предметы, блокирующие всасывающее отверстие.
Индикатор уровня заряда аккумулятора на экране дисплея не загорается во время зарядки.	База для зарядки неправильно подключена к электрической розетке.	Убедитесь, что база для зарядки подключена к сети.
	Прибор некорректно установлен на базе для зарядки.	Убедитесь, что прибор корректно установлен на базе для зарядки.

Устранение неисправностей

Из прибора не появляется вода.	Бак для чистой воды установлен неправильно или в нем недостаточно воды.	Вновь установите или заполните бак для чистой воды.
	Для намокания роликовой щетки требуется 30 секунд.	Включите устройство и проверьте еще раз через некоторое время.
Вода вытекает из бака для отработанной воды.	Из-за удара или резкого движения вода попала в двигатель.	Когда пылесос выключится, перемещайте его аккуратными движениями.
	После очистки фильтр был просушен не полностью.	Перед использованием тщательно просушите фильтр.
Сбой самоочистки.	Крупные частицы могут блокировать роликовую щетку.	Снимите крышку роликовой щетки, чтобы проверить и очистить щетку.
	Прибор некорректно установлен на базе для зарядки.	Перед включением функции самоочистки убедитесь, что устройство заряжается.
	Функция самоочистки не может быть включена при низком уровне заряда аккумулятора.	Функция самоочистки может быть включена, если устройство заряжается, а индикатор уровня заряда аккумулятора горит зеленым светом.
	Бак для отработанной воды установлен неправильно или бак переполнен.	Переустановите бак для отработанной воды или опорожните его.
	Бак для чистой воды установлен неправильно или в нем недостаточно воды.	Вновь установите или заполните бак для чистой воды.

Для получения дополнительных услуг свяжитесь с нами по адресу:
https://trouver-tech.com

Уведомления об ошибках и решения

Если устройство не работает должным образом, на дисплее появится сообщение об ошибке. Чтобы устранить проблему, обратитесь к таблице ниже.

Значок ошибки	Возможная причина	Решение
	Недостаточно воды в баке для чистой воды	Заполните бак для чистой воды.
	Бак для отработанной воды заполнен	Опорожните бак для отработанной воды.
	Застряла роликовая щетка	Очистите роликовую щетку с помощью чистящей щетки, входящей в комплект поставки.
	Роликовая щетка и трубка загрязнены	Установите устройство обратно на базу для зарядки для самоочистки.

Технические характеристики

Пылесос			
Модель	HMH11A	Номинальная мощность	300 W
Номинальное напряжение	25,2 V ⎓		
Объем бака для чистой воды	600 mL	Объем бака для отработанной воды	500 mL
Время зарядки	Ок. 5 часов		
База для зарядки			
Модель	HCBY	Номинальное входное напряжение	200 W
Номинальный вход	220-240 V ∼ 50-60 Hz	Номинальный выход	31 V ⎓ 0,76 A

Извлечение и утилизация аккумулятора

Встроенный литий-ионный аккумулятор содержит вещества, представляющие опасность для окружающей среды. Перед утилизацией аккумулятора в соответствующем пункте переработки его должен извлечь из устройства квалифицированный специалист.
- перед утилизацией аккумулятор необходимо извлечь из прибора;
- перед извлечением аккумулятора необходимо отключить прибор от источника энергии;
- аккумулятор необходимо утилизировать безопасным способом.

Инструкция по извлечению

1. С помощью отвертки выкрутите винты на задней стороне устройства и снимите заднюю крышку.
2. Выньте кабели на обоих концах аккумуляторного блока.
3. С помощью отвертки выкрутите винты из аккумуляторного блока и выньте аккумулятор.

ВНИМАНИЕ!

- Перед извлечением аккумулятора отключите прибор от источника питания и максимально израсходуйте заряд аккумулятора.
- Ненужные аккумуляторы необходимо утилизировать в приспособленном для этого месте.
- Запрещается оставлять устройство при высокой температуре во избежание взрывов.
- При нарушении правил эксплуатации из аккумулятора может вылиться жидкость. В случае контакта с такой жидкостью промойте пораженный участок водой и обратитесь за медицинской помощью.

Гарантия

1.Компания TROUVER несет ответственность перед потребителем за любое несоответствие
материала или качества изготовления, которое не было обнаружено в момент покупки.
2. Срок действия гарантии: для получения более подробной информации обратитесь в службу поддержки клиентов. Если на территории, где находится потребитель, действуют иные правила, то они имеют преимущественную силу.
3. Гарантия не действует в указанных ниже случаях.

а) Проблемы, вызванные небрежным обращением с изделием, а также несоблюдением инструкций по его эксплуатации, предоставленных компанией TROUVER.
б) Вскрытие и (или) модификация изделия лицами или организациями без прямого разрешения компании TROUVER.
в) Повреждения, возникшие по случайным причинам и (или) вследствие халатности со стороны потребителя, особенно в отношении внешних деталей.
г) Детали, подверженные износу, но не имеющие производственных дефектов.
д) Отсутствие документа (квитанции, счета-фактуры или иного документа), подтверждающего дату покупки изделия.
е) Модель и (или) номер продукта в документе о покупке не соответствуют модели и (или) номеру, указанным на изделии.

4. Более подробную информацию о гарантии можно найти на официальном сайте TROUVER:
https://trouver-tech.com

Қауіпсіздік туралы маңызды нұсқаулар

Қолданар алдында осы нұсқаулықты мұқият оқып шығыңыз және оны кейінірек пайдалану үшін сақтаңыз.
Электр құрылғысын пайдалану кезінде әрқашан негізгі сақтық шараларын сақтау керек, соның ішінде:
(ОСЫ ҚҰРЫЛҒЫНЫ) ҚОЛДАНУ АЛДЫНДА БАРЛЫҚ НҰСҚАУЛАРДЫ ОҚЫП ШЫҒЫҢЫЗ. Ескертулерді және нұсқауларды орындамау электр тогының соғуына, өртке және/немесе ауыр жарақатқа әкелуі мүмкін.
ЕСКЕРТУ — Өрт, электр тогының соғуы немесе жарақат алу қаупін азайту үшін:

Қолдану бойынша шектеулер

- Қауіпсіз пайдалануды қамтамасыз ету және қандай да бір қауіп-қатердің алдын алу үшін бұл құрылғыны 8 жасқа дейінгі балаларға, сондай-ақ физикалық, сенсорлық, интеллектуалдық кемістігі бар немесе тәжірибесі не білімі шектеулі адамдарға ата-анасының немесе қамқоршысының қарауынсыз пайдалануға болмайды. Тазалау мен техникалық қызмет көрсету жұмыстарын балалар қараусыз орындамауы тиіс.
- Пластикалық үлдір қауіпті болуы мүмкін. Тұншығу қаупін болдырмау үшін оны балалардан аулақ ұстаңыз.
- Балалар құрылғымен ойнамауы керек.
- Тек үй ішінде, кілем салынбаған еденде ғана (мысалы, винил, плитка, ағаш жабын және т. б.) қолданыңыз. Бекітілмеген заттарды немесе кілемшелердің шеттерін басып кетуден сақ болыңыз. Қылшақты тоқтату салдарынан белдік мерзімінен бұрын істен шығуы мүмкін.
- Осы пайдаланушы нұсқаулығында сипатталғандай ғана қолданыңыз. Өндіруші ұсынған құралдарды ғана қолданыңыз.
- Құрылғыны оттың жанында немесе шамадан тыс температурада пайдалануға болмайды. От немесе шамадан тыс температура жарылысқа әкелуі мүмкін.
- Аса ыстық немесе суық ортада (5°C/41°F төмен немесе 40°C/104°F жоғары) қолдануға болмайды. Құрылғыны 5°C/41°F жоғары және 40°C/104°F төмен температурада зарядтаңыз).
- Құрылғыны сұйықтыққа батырмаңыз.
- Бензин сияқты тез тұтанатын немесе жанғыш сұйықтықтарды жинау үшін пайдаланбаңыз. Тез тұтанатын заттар немесе жанғыш сұйықтықтар орналасуы мүмкін бөлмелерде пайдалануға болмайды.
- Саңылауларға ешқандай заттарды салмаңыз. Қандай-да бір саңылау бітеліп қалса, құрылғыны пайдаланбаңыз. Шаң, түк, шаш және ауа ағынына кедергі келтіретін кез келген заттарды түсірмеңіз.
- Уытты заттарды (хлорлы ағартқыш, аммиак, кәріз тазартқыш және т. б.) жинамаңыз. Шыны, шегелер, бұрандалар, монеталар және т. б. қатты немесе өткір заттарды жинамаңыз.
- Құрылғыны май негізіндегі бояумен, бояу сұйылтқышымен, күйе көбелектен қорғайтын кейбір заттармен, тез жанғыш шаңмен немесе басқа жарылғыш немесе улы буға толы жабық кеңістікте пайдаланбаңыз. Темекі, сіріңке немесе ыстық күл сияқты жанатын немесе түтенетін заттарды жинамаңыз.
- Сүзгілері орнатылмаған құрылғыны пайдаланбаңыз.
- Шаш, бос киім, саусақтар мен дененің барлық бөліктерін құрылғының тесіктері мен қозғалатын бөліктерінен және оның керек-жарақтарынан алыс ұстаңыз.

Қауіпсіздік туралы маңызды нұсқаулар

KK

- Құрылғыны пайдаланған кезде жерге қосатын кабельдерді алыс ұстаңыз. Құрылғы қуат сымына ілінсе, қауіпті жағдай орын алуы мүмкін.
- Баспалдақты тазалаған кезде өте сақ болыңыз.

Техникалық қызмет көрсету және сақтау

- Байқаусызда іске қосылудың алдын алыңыз. Құрылғыны ұстамас немесе оны жылжытпас бұрын ажыратып-қосқыштың өшірулі тұрғанына көз жеткізіңіз. Құрылғыны саусағыңызды ажыратып-қосқышта ұстап жылжыту немесе құрылғыны қосу апатқа әкелуі мүмкін.
- Құрылғының көлденең бетке орнатылғанына көз жеткізіңіз. Егер құрылғы айналмалы қылшақпен жабдықталған болса және тұтқа тігінен орнатылмаған болса, құрылғыны бір күйде пайдаланбаңыз. Құрылғыны қатып қалуы мүмкін жерлерде сақтамаңыз.
- Құрылғы пайдаланылмаған кезде, оны тазаламас бұрын, техникалық қызмет көрсетпес бұрын және жылжымалы қылшаққа қоспас немесе одан ажыратпас бұрын құрылғыны өшіріп, қуат көзінен ажыратыңыз.
- Зақымдалған немесе өзгерістер енгізілген құрылғыны пайдаланбаңыз. Зақымдалған немесе өзгерістер енгізілген құрылғы күптеген жерден шалыс жұмыс істеп, салдарынан өрт, жарылыс немесе жарақат алу қаупі орын алуы мүмкін.
- Пайдалану және күтім жасау нұсқауларында көрсетілмесе, құрылғыны өзгертуге немесе жөндеуге әрекеттенбеңіз.
- Зақымдалған құралдары бар құрылғыны пайдаланбаңыз (мысалы, зарядтау құрылғысы, қуат сымы және т. б.). Құлап қалған, зақымдалған, сыртта қалған, суға түсіп кеткен немесе дұрыс жұмыс істемейтін құрылғыны немесе құралды пайдалануға тыйым салынады. Оларды уәкілетті қызмет көрсету орталығында жөндеңіз.
- Техникалық қызмет көрсету жұмыстарын тек бірдей қосалқы бөлшектерді қолдана отырып, білікті жөндеу маманы жүргізуі тиіс. Бұл құрылғының қауіпсіздігін қамтамасыз етеді.

Батарея және зарядтау

- Құрылғыны қайта зарядтау үшін осы құрылғымен бірге жеткізілген зарядтау тұғырын ғана пайдаланыңыз. Тек HCBY зарядтау тұғырымен пайдаланыңыз.
- Қуаттау бойынша барлық нұсқауларды орындаңыз және құрылғыны батареяда көрсетілген температура диапазонынан тыс зарядтамаңыз, себебі бұл өрт қаупін арттырады.
- Құрылғыны пайдаланған кезде жерге қосатын кабельдерді одан алыс ұстаңыз, себебі құрылғы қуат сымына тиіп кеткен жағдайда қауіпті жағдай орын алуы мүмкін.
- Адаптерді кабелінен тартпаңыз немесе тасымалдамаңыз, кабельді тұтқа ретінде пайдаланбаңыз, кабель өтетін есікті жаппаңыз немесе кабельді өткір жиектермен немесе бұрыштармен тартпаңыз.
- Бұл құрылғыға тек білікті маман немесе сатудан кейінгі қызмет көрсету қызметі

Қауіпсіздік туралы маңызды нұсқаулар

Батарея және зарядтау

ауыстыра алатын батареялар орнатылған.

- Литий-ионды аккумулятордың ішінде қоршаған ортаға қауіп төндіретін заттектер бар. Құрылғыны қоқысқа тастамас бұрын алдымен батареяны шығарып алыңыз, содан кейін оны тастаңыз немесе жергілікті заңдарға және қолданылатын елдің немесе аймақтың ережелеріне сәйкес қайта өңдеңіз.
- Аккумуляторды шығару кезінде құрылғы қуат көзінен ажыратылған болуы керек. Аккумуляторды балалардың қолы жетпейтін жерде сақтаңыз. Аккумуляторды ауызға салуға болмайды. Жұтып қойған жағдайда дәрігерге немесе жергілікті токсикологиялық қызметке хабарласыңыз.
- Белгіленген талаптарға қайшы қолданған кезде, сұйықтық ағуы ықтимал аккумуляторды ешқашан ұстамаңыз. Кездейсоқ ұстасаңыз, сумен шайыңыз. Сұйықтық көзге тиіп кетсе дереу медициналық көмекке жүгініңіз. Аккумулятордан аққан сұйықтық тітіркенуге немесе күйікке шалдықтыруы мүмкін.

Таңбалар

Пайдаланушы нұсқаулығын оқыңыз

Алмалы-салмалы қуат көзі

WEEE (Электр және электронды жабдықтың өндіріс қалдықтарын кәдеге жарату) туралы ақпарат
Осындай таңбасы бар барлық құрылғылар электр және электронды жабдықтардың қалдықтары болып табылады (2012/19/EU директивасына сәйкес – WEEE), оларды сұрыпталмаған тұрмыстық қалдықтармен араластыруға болмайды. Оның орнына, сіз пайдаланылған жабдықты үкімет немесе жергілікті билік тағайындаған қалдық электр және электронды жабдықты қайта өңдеу орнының арнайы жинау бекетіне тапсыру арқылы адам денсаулығы мен қоршаған ортаны қорғауыңыз керек. Қалдықтарды дұрыс жайғастыру және қайта өңдеу қоршаған ортаға және адам денсаулығына кері әсер тигізудің алдын алуға көмектеседі. Осындай жинау бекеттерінің орналасқан жерлері және олардың ережелері мен шарттары туралы қосымша ақпарат алу үшін орнатушы тарапқа немесе жергілікті билік органдарына хабарласыңыз.

Біз, Moonstone Technology (Shaoxing) Co., Ltd., осы арқылы аталған жабдық қолданыстағы директиваларға, еуропалық нормалар мен түзетулерге сәйкес келетінін мәлімдейміз.
ЕО сәйкестік декларациясының толық мәтінімен келесі интернет сілтемесіне өтіп танысуға болады: https://trouver-tech.com

Электрондық нұсқаулықтың толық нұсқасымен , мына сілтемеге өтіп таныса аласыз: https://www.trouver-tech.com/pages/user-manuals-and-faqs

Құрылғыға шолу

Қораптағы заттардың тізімі

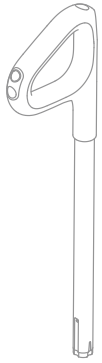

Тұтқа

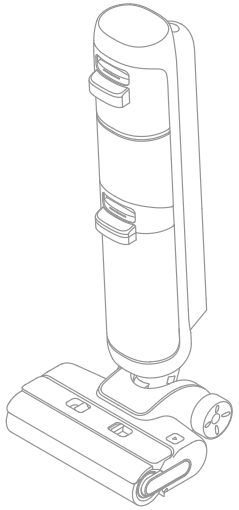

Негізгі корпус

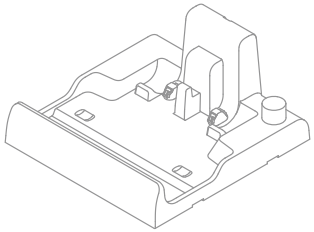

Зарядтау станциясы



Тазалау қылшағы

Құрылғыға шолу

Шаңсорғыш

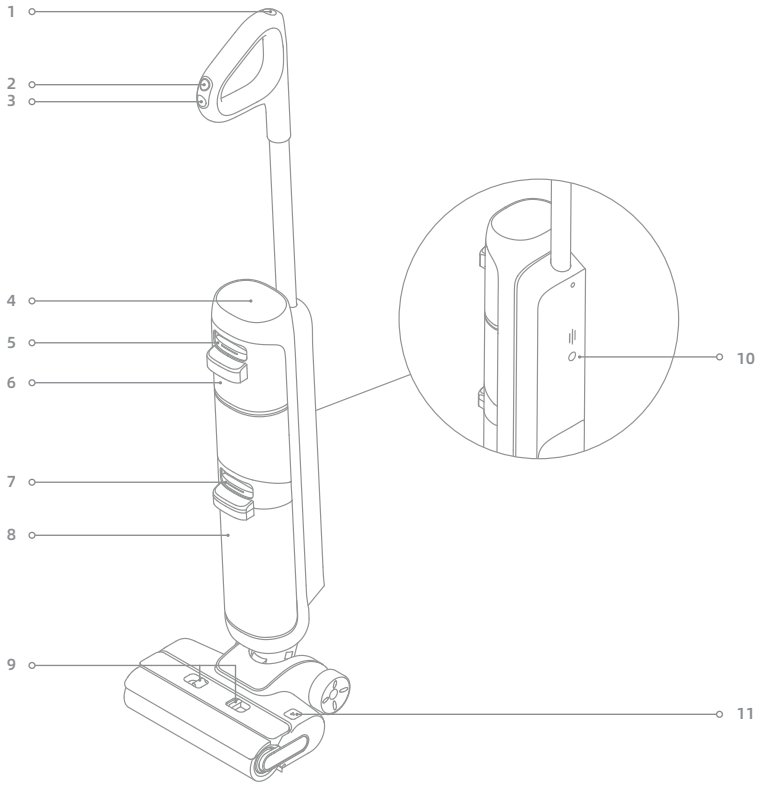

1 Өзін-өзі тазалау түймесі

2 Режимдерді ауыстырғыш

3 Қуат батырмасы

4 Дисплей экраны

5 Таза су сауытын босату түймесі

6 Таза су сауыты

7 Пайдаланылған су сауытын босату түймесі

8 Пайдаланылған су сауыты

9 Айналмалы қылшақ қақпағын босату түймелері

10 Дауыстық кеңес түймесі

- Дауыстық кеңес функциясын қосу немесе дыбыс деңгейін реттеу үшін қысқа уақытқа басыңыз

11 Айналмалы қылшақты босату түймесі

Құрылғыға шолу

KK

Зарядтау станциясы

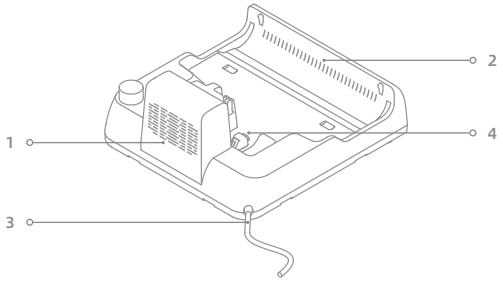

1 Ауа кептіру кірісі
2 Ауа кептіру шығысы
3 Қуат сымы
4 Қуаттау түйіспелері

Дисплей экраны

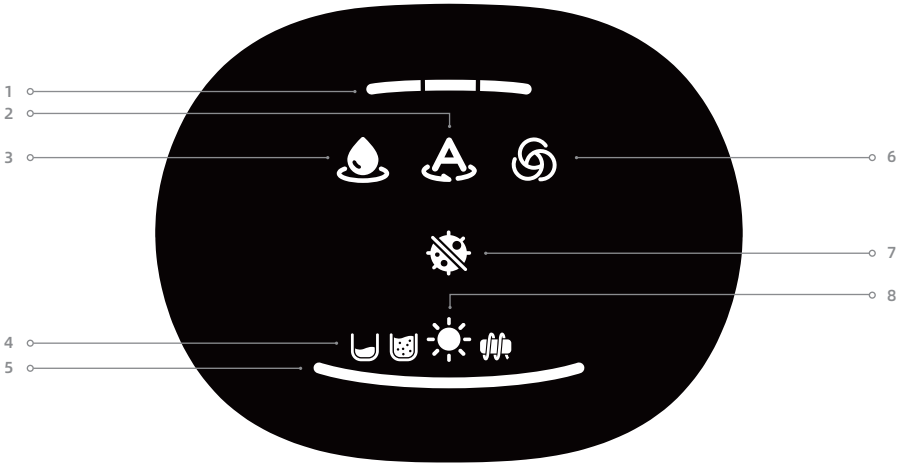

1 Батарея деңгейінің индикаторы

2 Автоматты режим

3 Сору режимі

4 Қате туралы хабарламалар

5 Шаң жиналудың индикаторы

Ластың көлеміне қарай индикатордың түсі нақты уақыт режимінде өзгереді.

6 Турбо режимі

7 Ультра режим

8 Кептіру режимі

Ескертпе: Құрылғы дұрыс жұмыс істемесе, дисплей экранында қате туралы хабар пайда болады. Өз мәселеңіздің шешімін табу үшін қате туралы кеңестер мен шешімдер кестесін қараңыз.

Орнату

Нұсқау бойынша тұтқаның ұшын құрылғының жоғарғы жағындағы ойыққа сырт еткен дыбыс шыққанша тігінен салыңыз.

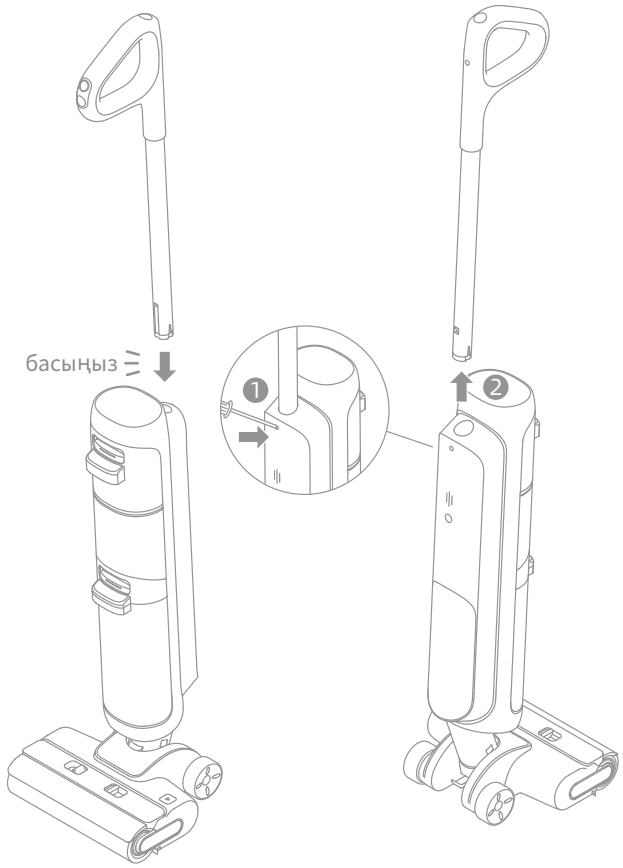

Ескертпе: Бөлшектеу үшін суретте көрсетілгендей түйіспелерді басатындай етіп қатты затты құрылғының тесігіне салыңыз және бір уақытта тұтқаны жоғары қарай тартыңыз.

Зарядтау

1. Зарядтау станциясын түзу жерге қабырғаға тақап қойыңыз және оны қуат көзіне қосыңыз. Алғашқы қолдану алдында құрылғыны толық зарядтаңыз.
2. Құрылғыны зарядтау станциясына қойыңыз. Зарядтау кезінде батарея деңгейінің индикаторы батарея деңгейіне қарай баяу жанатын шамнан тұрақты шамға ауысады. Индикатордың тұрақты жануы батареяның толық қуатталғанын білдіреді.
   - Қолдану барысында индикатор алдымен тұрақты қызыл түспен жанса: батарея деңгейі < 25%
   - Қолдану барысында индикатор алдымен тұрақты жасыл түспен жанса: батарея ≥ 25%
   - Зарядтау барысында индикатор алдымен қызыл түспен баяу жанса: батарея деңгейі < 25%

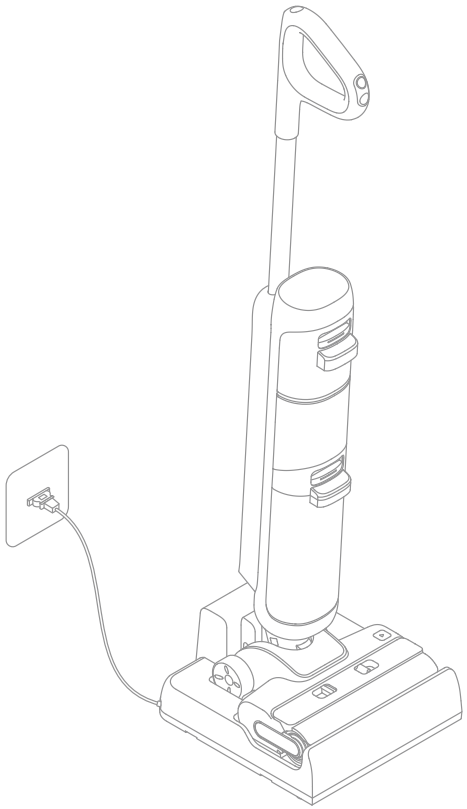

Ескертпе:
- Толық зарядталғаннан кейін 10 минут ішінде жұмыс істемейтін шаңсорғыш ұйқы режиміне өтеді. Құрылғыны пайдалану қажет болса, оны қайта іске қосыңыз.
- Батареяның қызмет ету мерзімін ұзарту мақсатында құрылғы ұзақ уақыт қолданылғаннан кейін батарея автоматты түрде салқындайды.

Пайдалану әдісі

Таза су сауытын толтыру

1. Сауытты шығару үшін таза су сауытын бостау түймесін басыңыз. Сауыт қақпағын ашып, оған таза су толтырып құйыңыз.

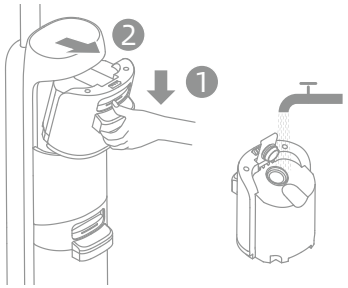

2. Таза су сауытын орнатыңыз және орнына сырт етіп түскенін тексеріңіз.

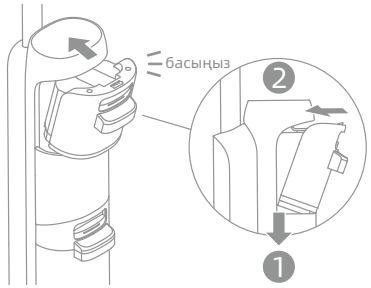

Тазалауды бастау

Қылшақ қақпағын ақырын басып, құрылғыны артқа шалқайтыңыз. Жұмысты бастау/тоқтату үшін қуат батырмасын ⏻ басыңыз.

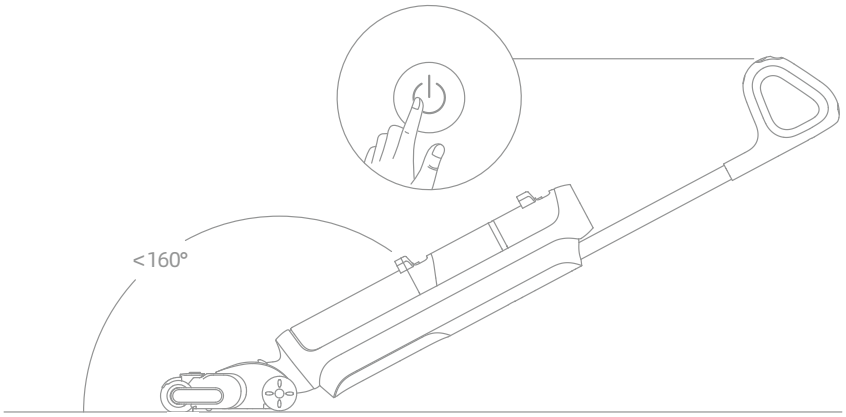

Ескертпе:

- Көпіретін сұйықтықтарды шаңсорғышпен тазаламаңыз.
- Су төгіліп кетпеуі үшін құрылғыны 160° асырып артқа шалқайтпаңыз.
- Құрылғы еденді, мәрмәрді, плиткаларды және басқа қатты беттерді жууға жарамды.
- Құрылғыны пайдалану кезінде оны жерден көтермеңіз, жылжытпаңыз немесе еңкейтпеңіз. Осылай істегенде, пайдаланылған су қозғалтқыштың ішіне кіріп кетуі мүмкін.

Пайдалану әдісі

KK

Режимдерді ауыстыру

Қажетіңізге қарай ↻ режимдерді ауыстыру үшін режимдерді ауыстырып қосқышты басыңыз.

Автоматты режим
Құрылғы ластану деңгейін анықтайды және сору күші мен су ағынын сол деңгейге сәйкес реттейді.

Ультра режим
Ультра режиміне өтуге дайындық, 30 секунд күтіңіз. Бұл режим толық тазалауға лайықты.

Турбо режимі
Қатты едендердегі тұрақты дақтарды кетіру үшін максималды сору күші мен жоғары су ағыны жұмсалады.

Сору режимі
Су бүркусіз тек құрғақ әдіспен шаң сору.

Пайдаланылған су сауытын босату

1. Сауытты шығару үшін пайдаланылған су сауытын бостау түймесін басыңыз.

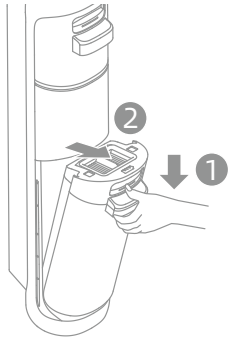

2. Ыдстың қақпағын тартып ашыңыз және пайдаланылған суды төгу үшін қақпақты алыңыз.

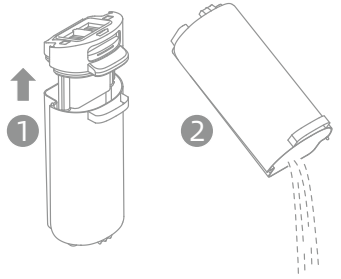

3. Сауыттың қақпағын жабыңыз және қолдану алдында сауытты қайта орнатыңыз.

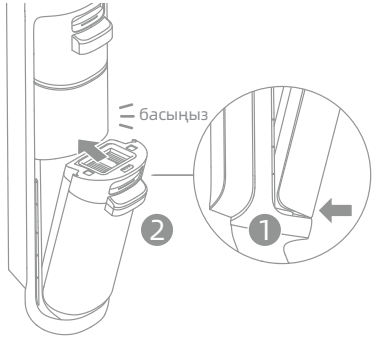

Пайдалану әдісі

Бір рет басу арқылы өзін-өзі тазалау

1. Құрылғыны станцияға кері қойыңыз. Таза су сауытындағы су өзін-өзі тазалауға жететіндей болуы тиіс.
2. Өзін-өзі тазалауды бастау/тоқтату үшін тұтқаның жоғарғы жағындағы өзін-өзі тазалау түймесін басып қалыңыз.
3. Өзін-өзі тазалау аяқталғаннан кейін құрылғы айналмалы қылшақты ыстық ауамен кептіре бастайды. Бүкіл процесс аяқтала салысымен пайдаланылған су сауытын босатыңыз.

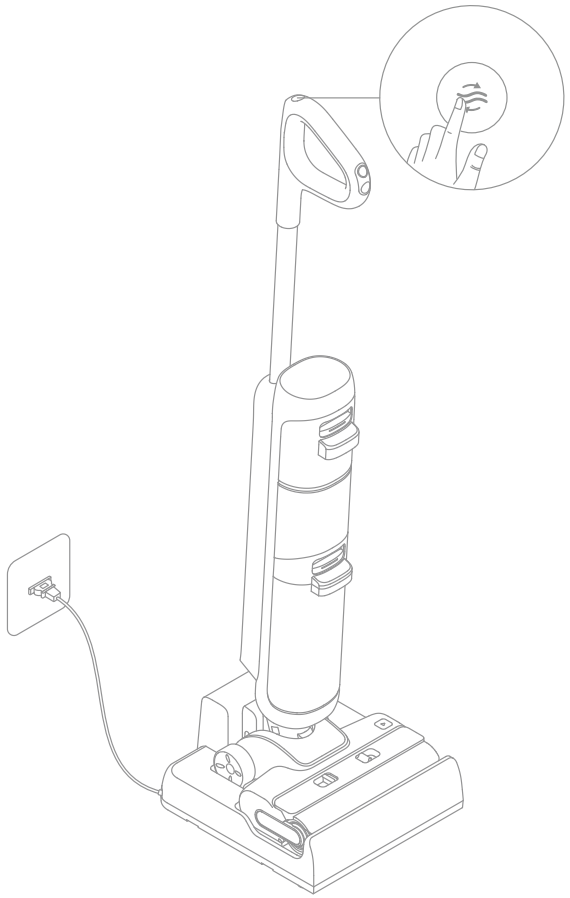

Ескертпе: Өзін-өзі тазалау функциясын құрылғы зарядталып жатқанда және батарея деңгейінің индикаторы жасылмен жанып тұрғанда ғана қосуға болады. Батарея деңгейі төмен болса, өзін-өзі тазалау функциясын қосқанға дейін құрылғыны зарядтаңыз.

Күтім және техникалық қызмет көрсету

Кеңестер:

- Техникалық қызмет көрсетпей тұрып құрылғыны өшіріңіз. Қуатты ажыратқышқа қол тигізбеңіз.
- Қажетінше бөлшектерді ауыстырыңыз. Бөлшектер өндірушіде немесе қызмет көрсету агентінде бар бөлшектермен ауыстырылуы керек.
- Егер құрылғы ұзақ уақыт бойы пайдаланылмаса, оны толығымен зарядтаңыз, ашаны розеткадан суырып алыңыз және құрылғыны ылғалдылығы төмен, күн сәулесі түспейтін салқын жерде сақтаңыз. Батареяның қуаты шамадан тыс таусылмауы үшін құрылғыны кем дегенде 3 айда бір рет зарядтаңыз.

Пайдаланылған су сауытын тазалау

1. Сауытты шығару үшін пайдаланылған су сауытын бостау түймесін басыңыз.

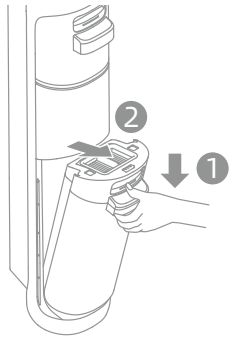

2. Ыдыстың қақпағын тартып шешіңіз және сүзгіні пайдаланылған су сауытының қақпағынан алыңыз.

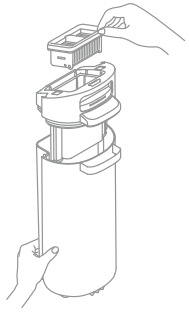

3. Пайдаланылған су ыдысын сумен шайыңыз; ыдыстың ішін тазалау үшін жиынтықтағы тазалау қылшағын қолданыңыз.



4. Сүзгі мен пайдаланылған су сауытының қақпағын орнына салыңыз. Содан кейін пайдаланылған су сауытын сырт еткен дыбыс шыққанша орнына салыңыз.

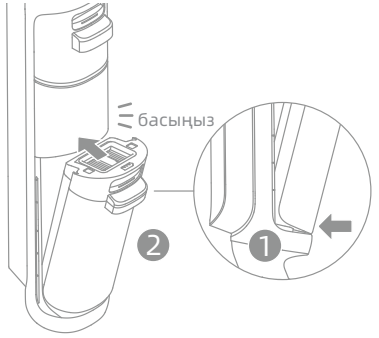

Ескертпе: Пайдаланылған су сауытының қақпағында электрондық компоненттер бар. Қақпақты сумен шаюға болмайды.

Ескертпе: Пайдаланылған су сауытын әр қолданудан кейін, сондай-ақ өзін-өзі тазалауға дейін және кейін уақытылы тазалау ұсынылады.

Күтім және техникалық қызмет көрсету

Сүзгіні тазалау

1. Сүзгіні шешіп алыңыз және бетіндегі жиналған шаңды түсіру үшін жаймен ұрыңыз.

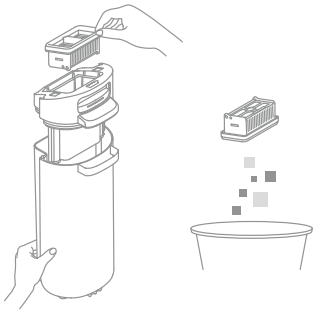

2. Ластанған және жууды қажет ететін сүзгіні сумен шайыңыз. Қолданар алдында ол толығымен құрғақ болуы керек.

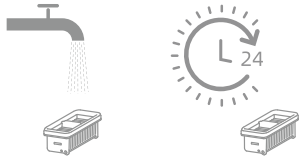

Ескертпе: Сүзгіні әр 3-6 ай сайын ауыстыруға кеңес береміз.

Түтік пен ластану сенсорын тазалау

Пайдаланылған су сауытын шығарып алыңыз. Қолданар алдында түтікті және ластану сенсорын дымқыл шүберекпен сүртіңіз.

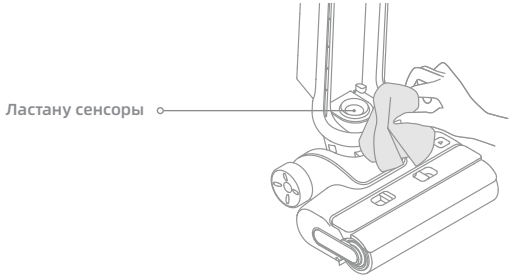

Ескертпе: Түтікті немесе ластану сенсорын шаймаңыз.

Күтім және техникалық қызмет көрсету

Қылшақ жиынтығын тазалау

1. Айналмалы қылшақтың қақпағын шешіп алу үшін айналмалы қылшақтың қақпағын босату түймелесін басыңыз. Содан кейін айналмалы қылшақты шығарып алу үшін айналмалы қылшақты босату түймесін басыңыз және тұтқадан тартыңыз.

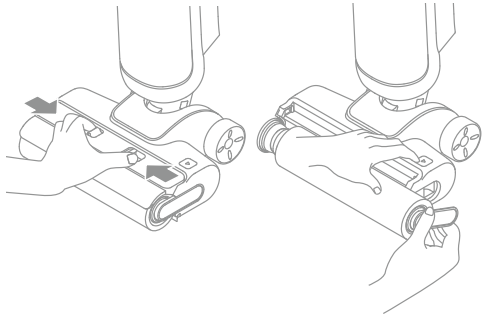

2. Айналмалы қылшаққа оралып қалған шаштар мен қоқысты қоса берілген тазалау қылшағымен тазалаңыз. Айналмалы қылшақты және қақпағын таза сумен шайыңыз және толығымен құрғатыңыз.

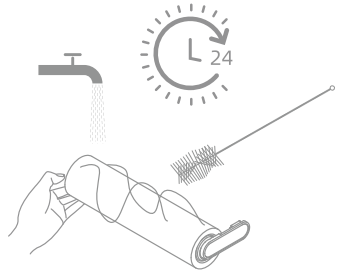

3. Сорғыш келтеқұбырды құрғақ матамен немесе дымқыл шүберекпен сүртіңіз.

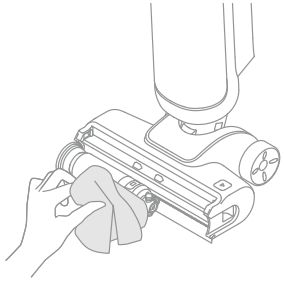

4. Айналмалы қылшақты тазалағаннан кейін айналмалы қылшақ пен айналмалы қылшақтың қақпағын қайта орнатыңыз. Олардың орнына түскенін сырт еткен дыбыстан білесіз.

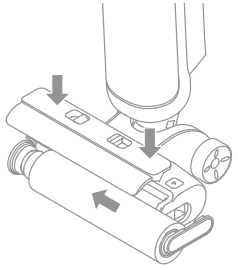

Ескертпе:

- Қылшақ жиынтығын сумен шаюға болмайды.
- Қажет болса тазалаңыз. Айналмалы қылшақты әр 3-6 ай сайын ауыстыруға кеңес береміз.

Ақауларды анықтау және жою

Егер қате шықса, құрылғы жұмысын тоқтатады. Ақауларды анықтау кестесін қараңыз. Егер мәселе шешілмесе, тұтынушыларға қызмет көрсету бөліміне хабарласыңыз.

Қате	Ықтимал себебі	Шешім
Құрылғы жұмыс істемейді.	Құрылғының батарея қуаты таусылған немесе батареяның қуат деңгейі төмен.	Қолданар алдында батареяны толығымен зарядтаңыз.
	Құрылғы тік күйде.	Құрылғыны артқа шалқайтыңыз.
	Қоқыс қызып кетуден қорғау режимін іске қосты.	Қоқысты тазалап, температура қалыпқа келгенше күтіңіз.
	Пайдаланылған су сауыты толы.	Пайдаланылған су сауытын босатыңыз.
	Таза су сауыты бос.	Таза су сауытын сумен жеткілікті мөлшерде толтырыңыз.
	Бөлшектер орнына салынбаған.	Барлық бөлшектердің дұрыс салынғанына көз жеткізіңіз.
Құрылғы баяу зарядталады.	Батареяның температурасы тым төмен немесе тым жоғары.	Батареяның температурасы қалыпқа келгенше күтіңіз.
Құрылғының сору қуаты төмен.	Сүзгі бітеліп қалды.	Сүзгіні тазалаңыз.
	Сорғыш келтеқұбыр немесе түтік бөгде затпен бітелген.	Түтік пен сорғыш келтеқұбырды тазалаңыз.
Қозғалтқыш біртүрлі шу шығарады.	Пайдаланылған су сауытындағы лас су тым көп.	Пайдаланылған су сауытын босатыңыз.
	Сорғыш келтеқұбыр бітелген.	Сорғыш келтеқұбырдың бітелген жерлерін тазалаңыз.
Қуаттау кезінде дисплей экранындағы батарея деңгейінің индикаторы жанбайды.	Зарядтау станциясының ашасы электр розеткасына дұрыс салынбаған.	Зарядтау станциясының ашасы орнына салынғанына көз жеткізіңіз.
	Құрылғы зарядтау құрылғысына дұрыс орнатылмаған.	Құрылғының зарядтау құрылғысына дұрыс орнатылғанына көз жеткізіңіз.

Ақауларды анықтау және жою

Құрылғыдан су шықпайды.	Таза су сауыты дұрыс орнатылмаған немесе таза су сауытындағы су жеткіліксіз.	Таза су сауытын орнына қайта салыңыз немесе су құйыңыз.
	Айналмалы қылшақты сулау үшін 30 секунд қажет.	Құрылғыны қосып, біраз уақыттан кейін қайта тексеріңіз.
Желдеткіштен су ағып тұр.	Соғылу немесе жұлқу салдарынан су қозғалтқышқа өтіп кетуі мүмкін.	Құрылғыны қосулы кезде ақырын алға-артқа жылжытыңыз.
	Тазаланған сүзгі толығымен құрғақ емес.	Қолданар алдында сүзгіні толығымен құрғатыңыз.
Өзін-өзі тазалау сәтсіз аяқталды.	Айналмалы қылшақ ірі қоқыспен бітеліп қалуы мүмкін.	Айналмалы қылшақты тексеру және тазалау үшін айналмалы қылшақтың қақпағын шешіп алыңыз.
	Құрылғы зарядтау құрылғысына дұрыс орнатылмаған.	Өзін-өзі тазалау функциясын қоспас бұрын, құрылғының зарядталғанына көз жеткізіңіз.
	Батарея деңгейі төмен болса, өзін-өзі тазалау функциясы қосылмайды.	Өзін-өзі тазалау функциясын құрылғы зарядталып жатқанда және батарея деңгейінің индикаторы жасылмен жанып тұрғанда ғана қосуға болады.
	Пайдаланылған су сауыты дұрыс салынбаған немесе пайдаланылған су сауыты толы.	Пайдаланылған су сауытын қайта салыңыз немесе босатыңыз.
	Таза су сауыты орнына салынбаған немесе таза су сауытындағы су жеткіліксіз.	Таза су сауытын орнына қайта салыңыз немесе су құйыңыз.

Қосымша қызметтер жөнінде келесі сілтеме арқылы хабарласыңыз
https://trouver-tech.com

Қате туралы кеңестер мен шешімдер

Құрылғы дұрыс жұмыс істемесе, экран дисплейінде қате туралы хабар пайда болады. Мәселені шешу үшін төмендегі кестені қараңыз.

Қате белгішесі	Ықтимал себебі	Шешім
	Таза су сауытында су аз	Таза су сауытын толтырыңыз.
	Пайдаланылған су сауыты толы	Пайдаланылған су сауытын босатыңыз.
	Айналмалы қылшақ кептеліп қалды	Айналмалы қылшақты жиынтықтағы тазалау қылшағымен тазалаңыз.
	Айналмалы қылшақ пен түтік ластанған	Өзін-өзі тазалау үшін құрылғыны станцияға кері қойыңыз.

Техникалық сипаттамасы

Шаңсорғыш			
Үлгі	HMH11A	Есептелген қуат	300 W
Есептелген кернеу	25,2 V ⎓		
Таза су сауытының сыйымдылығы	600 mL	Пайдаланылған су сауытының сыйымдылығы	500 mL
Зарядтау уақыты	Шамамен 5 сағат		
Қуаттау станциясы			
Үлгі	HCBY	Есептік қуат кірісі	200 W
Есептік кіріс	220-240 V ∼ 50-60 Hz	Есептік шығыс	31 V ⎓ 0,76 A

Батареяны кәдеге жарату және алып тастау

Кірістірілген литий-ионды батареяда қоршаған ортаға қауіпті заттар бар. Батареяны қоқысқа тастамас бұрын білікті техникалық мамандар батареяны алып тастап, оны тиісті қайта өңдеу зауытына тапсырғанына көз жеткізіңіз.
- құрылғыны қоқысқа тастау алдында батареяны құрылғыдан шығарып алу керек;
- батареяны шығарып алатын кезде құрылғыны электр желісінен ажырату керек;
- батареяны қауіпсіз жолмен тастау керек.

1. Құрылғының артындағы бұрандаларды бұрағышпен бұрап шешіңіз және артқы қақпағын шешіп алыңыз.
2. Батареяның екі жағында жалғанған сымдарды ажыратыңыз.
3. Батареяның бұрандаларын бұрағышпен бұрап шешіңіз және батареяны шығарып алыңыз.

Алып тастау бойынша нұсқаулық САҚ БОЛЫҢЫЗ:

- Батареяны шығарып алмас бұрын, қуат көзін өшіріп, батарея қуатын барынша отырғызыңыз.
- Қажет емес батареяларды тиісті қайта өңдеу зауытында кәдеге жарату керек.
- Жарылыс қаупін болдырмау үшін қоршаған орта температурасы жоғары болмауы тиіс.
- Дұрыс пайдаланбаған жағдайда батареядағы сұйықтық ағып кетуі мүмкін. Денеңізге тиіп кеткен жағдайда сумен шайып, медициналық көмекке жүгініңіз.

Кепілдік

1. TROUVER сатып алған кезде анықтауға болмайтын материалдың немесе жасалу сапасының сәйкессіздігіне тұтынушы алдында жауапты.
2. Кепілдік мерзімі: толығырақ білу үшін тұтынушыларға қызмет көрсету кеңсесіне хабарласыңыз. Тұтынушы жұмыс істейтін аумақта басқа регламенттер болса, жергілікті регламентің күші басым болады.
3. Кепілдік мына жағдайларда жарамсыз болады:

а) Немқұрайлыққа, байланысты, TROUVER нұсқауларына қайшы түрде пайдалану немесе орнату мәселелер.
ә) TROUVER тікелей өзі өкілеттік бермеген ұйымдар мен жеке тұлғалар өнімге араласуы және/немесе оны өзгертуі.
б) Тұтынушы тарапынан кездейсоқ себептермен және/немесе немқұрайлық себебінен, әсіресе сыртқы бөлшектеріне келтірілген зақым.
в) Өндірістік ақаулары жоқ, тозатын бөлшетер.
г) Өнімді сатып алған күні көрсетілген сатып алу құжаты (түбіртек, шот немесе т.б.) ұсыну.
ғ) Сатып алу сертификатында көрсетілген өнім үлгісі және/немесе нөмірі өнімде көрсетілген үлгімен және/немесе нөмірмен сәйкес келмейді.

4. Кепілдік туралы толығырақ ақпарат алу үшін TROUVER ресми веб-сайтын қараңыз: https://trouver-tech.com

Asosiy xavfsizlik koʻrsatmalari

Bu qoʻllanmani diqqat bilan oʻqib chiqing va kelajakda foydalanish uchun saqlab qoʻying.
Elektr jihozni ishlatganda quyidagi asosiy ehtiyot choralariga doim amal qilinishi kerak:
(BU JIHOZNI) ISHLATISHDAN OLDIN BARCHA KOʻRSATMALARNI OʻQIB CHIQING.
Ogohlantirishlar va koʻrsatmalarga rioya qilmaslik elektr toki urishi, yongʻin va/yoki jiddiy jarohat olishga sabab boʻlishi mumkin.

OGOHLANTIRISH — Yongʻin, elektr toki urishi yoki jarohat olish xavfini kamaytirish uchun:

Foydalanish boʻyicha cheklovlar

- Bu qurilma xavfsiz ishlashini ta’minlash va har qanday xavfning oldini olish maqsadida 8 yoshdan kichik bolalar yoki jismoniy, hissiy, aqliy nuqsonlari yoki tajriba yoki bilimi cheklangan shaxslar ota-ona yoki qarovchilarning nazoratisiz foydalanmasligi lozim. Tozalash va texnik xizmat bolalar tomonidan nazoratsiz amalga oshirilmasligi lozim.
- Plastik plyonka xavfli boʻlishi mumkin. Boʻgʻilish xavfining oldini olish uchun uni bolalardan uzoqda saqlang.
- Bolalar qurilma bilan oʻynamasligi lozim.
- Faqat ichkarida, gilam yozilmagan yuzalar, masalan, vinil, koshin, zichlangan yogʻoch va boshqalarda ishlating. Boʻsh jismlar yoki hududdagi gilamchalar ustidan yurib ketmasligi uchun e’tiborli boʻling. Choʻtkani toʻxtatib turish belbogʻning muddatdan avval ishdan chiqishiga sabab boʻlishi mumkin.
- Faqat bu foydalanuvchi qoʻllanmasida tasvirlangandek foydalaning. Faqat ishlab chiqaruvchi tavsiya qilgan biriktirmalardan foydalaning.
- Jihozni alanga yoki haddan ortiq haroratga qoʻymang. Alanga yoki haddan ortiq haroratga qoʻyish portlashga sabab boʻlishi mumkin.
- Juda issiq yoki sovuq muhitlarda (5°C/41°F darajadan past yoki 40°C/104°F yuqori) ishlatmang. Jihozni 5°C/41°F dan yuqori harorat va 40°C/104°F dan past haroratda quvvatlang).
- Jihozni suvga botirmang.
- Benzin kabi tez alangalanuvchi yoki yonuvchan suyuqliklarni yigʻib olish uchun foydalanmang. Tez alangalanuvchi yoki yonuvchan suyuqliklar bor boʻlishi mumkin joylarda foydalanmang.
- Tirqishlarga biror narsani qoʻymang. Biror tirqish toʻsilganda jihozdan foydalanmang. Havo oqimiga toʻsqinlik qilishi mumkin boʻlgan chang, tuk, soch va boshqa narsalardan xoli saqlang.
- Zaharli materiallarni (xlorli ohak, ammiak, drenaj tozalovchi va boshqalar) yigʻmang. Oyna, tirnoqlar, burama mixlar, tangalar va shu kabi qattiq va oʻtkir narsalarni yigʻmang.
- Bu jihozni moyli boʻyoqda chiqadigan bugʻ, boʻyoq suyultiruvchi, ba’zi hasharotdan saqlovchi moddalar, alangalanuvchi chang yoki boshqa portlovchi yoki zaharli bugʻlar toʻla boʻlgan yopiq joyda ishlatmang. Sigaret, gugurt yoki issiq kul kabi yonayotgan yoki tutayotgan narsalarni yigʻmang.
- Jihozni filtrlar oʻz joyida boʻlmagan holatda ishlatmang.
- Soch, yumshoq kiyim, barmoqlar va tananing barcha qismlarini jihozning tirqishlari va harakatlanuvchi qismlari va aksessuarlaridan yiroq tuting.
- Jihozdan foydalanishda uni yerdagi kabellardan yiroq tuting. Jihoz ta’minot kabeli ustidan yurgizilganda xavf yuzaga kelishi mumkin.
- Zinalar ustini tozalashda yanada diqqatli boʻling.

Asosiy xavfsizlik koʻrsatmalari

UZ

Texnik xizmat va saqlash

- Rejalashtirilmagan boshlashdan saqlaning. Jihozni yigʻish yoki koʻtarishdan oldin tugma OʻCHIRILGAN holatida ekaniga ishonch hosil qiling. Jihozni barmogʻingiz tugmada turgan holatda koʻtarish yoki jihozni yoqish baxtsiz hodisaga sabab boʻladi.
- Jihoz gorizontal yuzaga qoʻyilganiga ishonch hosil qiling. Qurilma rolikli choʻtka bilan jihozlangan boʻlsa va tutqich toʻliq tepa holatda boʻlmasa, qurilmani bir xil pozada ishlatmang. Jihozni muzlab qolishi mumkin boʻlgan joyda saqlamang.
- Ishlatilmaganda, jihozni tozalash, unga texnik xizmat yoki servis koʻrsatishdan oldin va jihozni harakatlanadigan choʻtkaga ulash va uzishdan oldin oʻchiring va rozetkadan uzing.
- Zararlangan yoki oʻzgartirilgan jihozdan foydalanmang. Zararlangan yoki oʻzgartirilgan jihoz yongʻin, portlash yoki jarohat xavfiga sabab boʻladigan oldindan aytib boʻlmaydigan holatni koʻrsatishi mumkin.
- Foydalanish va saqlash koʻrsatmalarida berilgandan boshqa holatlarda jihozni oʻzgartirmang yoki tuzatishga urinmang.
- Jihozni zararlangan biriktirma (masalan, quvvatlash asosi, ta’minot kabellari va boshqalar) bilan ishlatmang. Jihoz yoki biritkirma tushib ketsa, zararlansa, tashqarida qolsa, suvga tushib ketsa yoki kerakli darajada ishlamasa, hech qachon uni ishlatishga urinmang. Uni tasdiqlangan servis markazida tuzating.
- Texnik xizmatni malakali texnik xodim faqat bir xil almashtirish qismlaridan foydalangan holda amalga oshirsin. Bu jihozning xavfsizligi saqlanishini ta’minlaydi.

Batareya va quvvatlash

- Jihozni quvvatlash maqsadida faqat shu jihoz bilan berilgan quvvatlash asosidan foydalaning. Faqat HCBY quvvatlash asosi bilan ishlating.
- Barcha quvvatlash koʻrsatmalariga amal qiling va jihozni batareyada yozilgan harorat diapazonidan tashqarida quvvatlamang, chunki bu yongʻin xavfini oshiradi.
- Jihozdan foydalanganda yerga ulangan kabellarini undan uzoqroq tuting, chunki jihoz ta’minot kabeli ustidan yurgizilganda xavf yuzaga kelishi mumkin.
- Adapterni kabeldan tortmang yoki koʻtarmang, kabelni tutqich sifatida foydalanmang, kabel ustida eshikni yopmang yoki kabelni oʻtkir chetlar va burchaklar atrofida tortmang.
- Bu jihozda faqat malakali texnik yoki sotuvdan keyingi xizmat koʻrsatish xizmati tomonidan almashtirilishi mumkin boʻlgan batareyalar mavjud.
- Litiy-ion batareya toʻplamida atrof-muhit uchun xavfli moddalar mavjud. Jihozni utilizatsiya qilishdan oldin batareya toʻplamini ajratib, keyin jihoz foydalanilgan mamlakat yoki hududning mahalliy qonunlari va tartiblariga koʻra yoʻq qiling yoki qayta ishlashga topshiring.
- Batareyani ajratishda jihoz elektr tarmogʻidan uzilgan boʻlishi kerak. Batareyalarni bolalar qoʻli yetmaydigan joyda saqlang. Batareyalarni hech qachon ogʻizga solmang. Batareya yutib yuborilsa, doktor yoki mahalliy infeksion nazoratchiga murojaat qiling.
- Har qanday sharoitda ham suyuqlik oqib chiqishi mumkin boʻlgan batareyani hech qachon ushlamang. Agar tasodifan shunday boʻlsa, suv bilan yuving. Agar suyuqlik koʻzga tegsa, darhol tibbiy yordam oling. Batareyadan oqib chiqqan suyuqlik tirnalish yoki kuyishga sabab boʻlishi mumkin.

Asosiy xavfsizlik ko‘rsatmalari

Belgilar

Operator qo‘llanmasini o‘qing

Ajraladigan ta’minot birligi

WEEE haqida ma’lumot

Bu belgiga ega barcha mahsulotlar chiqindi elektr va elektron uskunalar (WEEE 2012/19/EU direktivasidagi kabi) bo‘lib, ular ajratilmagan maishiy chiqindilar bilan aralashmasligi lozim. Buning o‘rniga chiqindi qurilmalaringizni hukumat yoki mahalliy hokimiyat organlari belgilagan chiqindi elektr va elektron qurilmalarni qayta ishlash uchun mo‘ljallangan yig‘ish punktiga topshirish orqali inson salomatligi va atrof-muhitni muhofaza qilishingiz lozim. To‘g‘ri chiqitga chiqarish va qayta ishlash atrof-muhit va inson salomatligi uchun ehtimoliy salbiy oqibatlarning oldini olishga yordam beradi. Bunday yig‘ish punktlarining joylashuvi va shartlari haqida qo‘shimcha ma’lumot olish uchun o‘rnatuvchi yoki mahalliy hokimiyat organlariga murojaat qiling.

Biz, Moonstone Technology (Shaoxing) Co., Ltd., bu uskuna amaldagi direktivalar, Yevropa normalari va o‘zgartirishlariga muvofiqligini ma’lum qilamiz.
Yevropa Ittifoqi muvofiqlik deklaratsiyasi to‘liq matni quyidagi internet manzilida mavjud: https://trouver-tech.com

Batafsil elektron qo‘llanma uchun saytiga o‘ting
https://www.trouver-tech.com/pages/user-manuals-and-faqs

Mahsulot bo‘yicha umumiy ma’lumot

Qadoqlash ro‘yxati

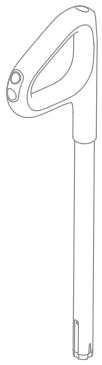

Tutqich

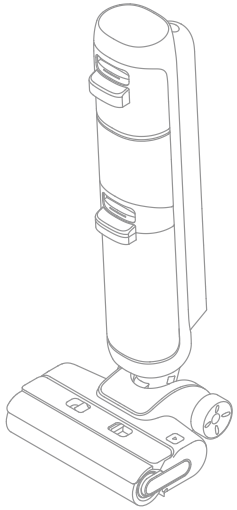

Asosiy uskuna

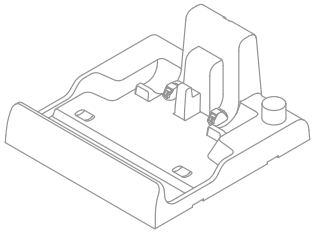

Quvvatlash asosi



Tozalash cho‘tkasi

Mahsulot bo‘yicha umumiy ma’lumot

Changyutkich

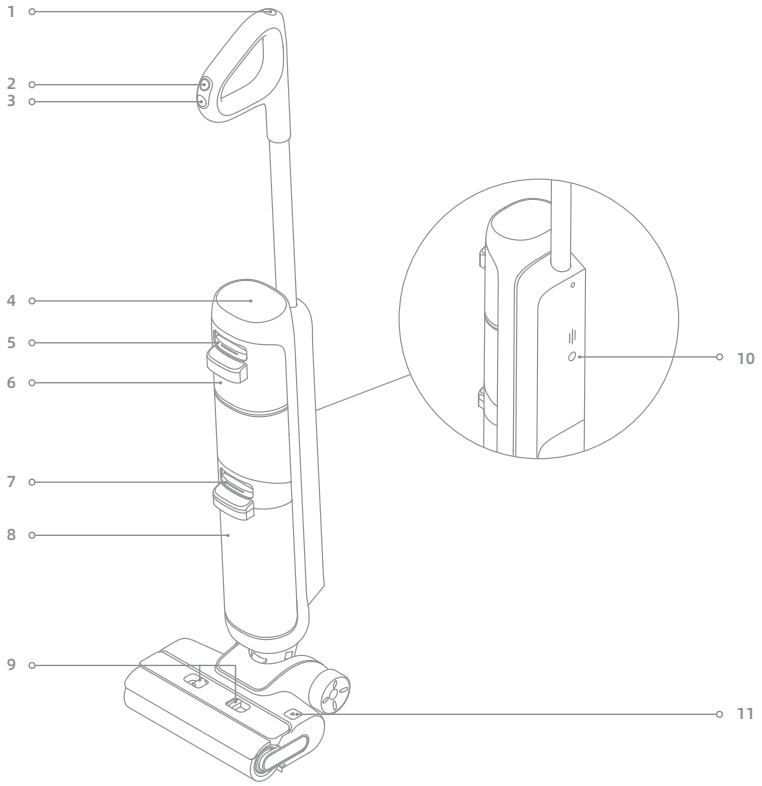

1 O'z-o'zini tozalash tugmasi

2 Rejimni almashtirish

3 Quvvat kaliti

4 Displey ekrani

5 Toza suv bakini bo‘shatish tugmasi

6 Toza suv baki

7 Ishlatilgan suv bakini bo‘shatish tugmasi

8 Ishlatilgan suv baki

9 Rolikli cho'tka qopqog’ini bo‘shatish tugmalari

10 Ovozli ishora tugmasi

- Ovozli ishorani faollashtirish yoki tovush balandligini rostlash uchun bosing

11 Rolikli cho'tkani bo'shatish tugmasi

Mahsulot bo‘yicha umumiy ma’lumot

Quvvatlash asosi

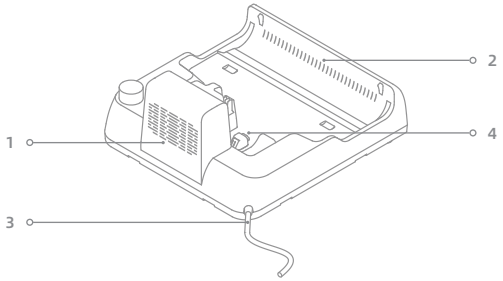

1 Havo quritish kirish kanali

2 Havo quritish chiqish kanali

3 Quvvat kabeli

4 Quvvatlash kontaktlari

Displey ekrani

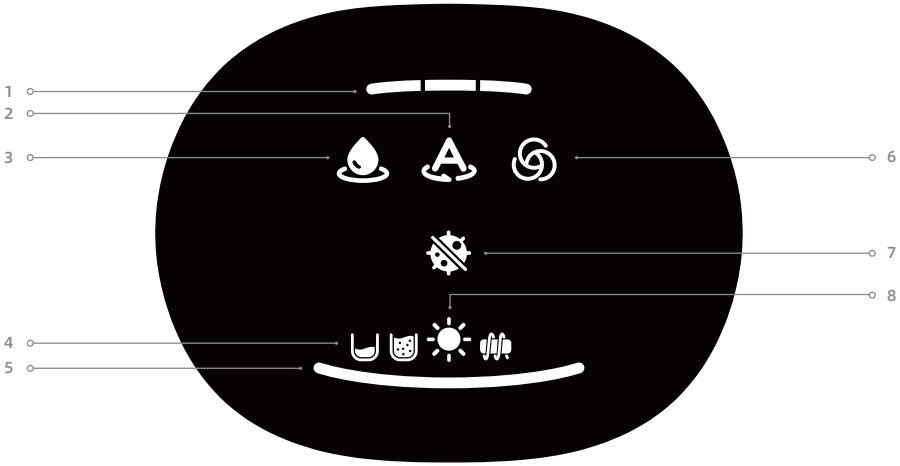

1 Batareya darajasi indikatori

2 Avtomatik rejim

3 So‘rish rejimi

4 Xato xabarlari

5 Chang konsentratsiyasi indikatori

Indikatorning rangi real vaqtda kir miqdori bilan o'zgaradi.

6 Turbo rejimi

7 Ultra rejimi

8 Quritish rejimi

Eslatma: Agar jihoz to‘g‘ri ishlamasa, displey ekrani xato xabarini ko‘rsatiladi. Yechimni topish uchun Xatolik ishoralari va yechimlari jadvaliga qarang.

O‘rnatish

Jihozning tepasidagi portga ko'rsatilganidek tutqichning uchini tiq etgan tovush eshitilguncha vertikal joylang.

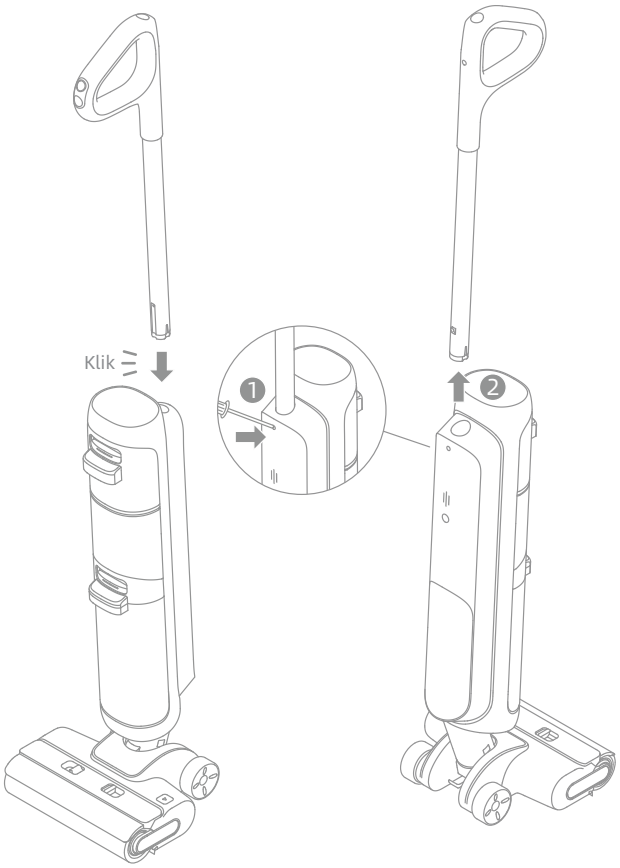

Eslatma: Qismlarga ajratishda kontaktlarga bosish uchun jihozning orqasidagi teshikga qattiq narsani ko'rsatilgandek cho'zing va tutqichni tepaga bir vaqtda tortib oling.

Quvvatlash

1. Quvvatlash asosini devorga teskari tarzda pastga joylang va quvvat manbasiga ulang. Ilk foydalanishda oldin jihozni to'liq quvvatlang.
2. Jihozni quvvatlash asosi ustiga joylang. Quvvatlayotganda batareya darajasi indikatori batareya quvvati darajasiga qarab miltillovchidan yaxlit yorug‘likka aylanadi. Ko'rsatkich yaxlit bo'lib qolsa, batareya to‘liq zaryadlangan.

- Ishlatilganda, birinchi indikator chirog'i yaxlit qizil rangda yonadi: batareya darajasi < 25%
- Ishlatilganda, birinchi indikator chirog'i yaxlit yashil rangda yonadi: batareya darajasi ≥ 25%
- Quvvatlayotganda, birinchi indikator chirog'i yaxlit qizil rangda yonadi: batareya darajasi < 25%

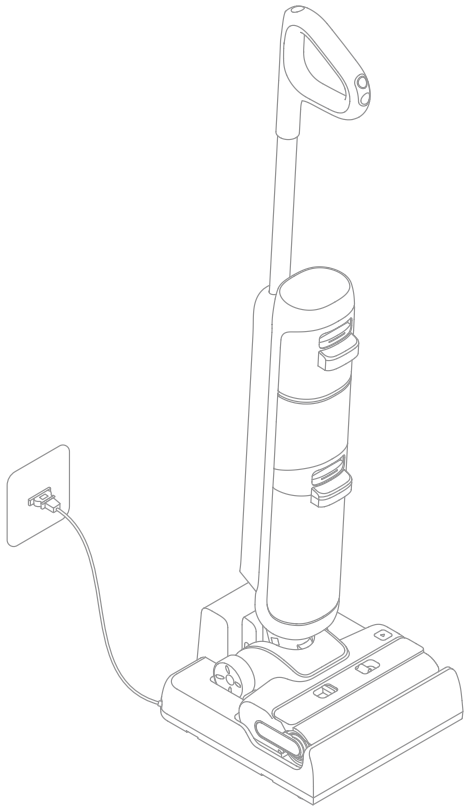

Eslatma:

- To'liq quvvatlangandan keyin 10 daqiqa ichida ishlamasa, changyutkich uyqu rejimiga kiradi. Foydalanish zarur bo'lsa, jihozni qayta ishga tushiring.
- Batareya xizmat muddatini uzaytirish uchun jihozni uzoq vaqt ishlatmasangiz, batareya avtomatik sovib borishda davom etadi.

Ishlatish usuli

Toza suv bakini to‘ldirish

1. Bakni ajratib olish uchun toza suv bakini bo‘shatish tugmasi bosing. Bak qopqog‘ini oching va bakni toza suv bilan to’ldiring.

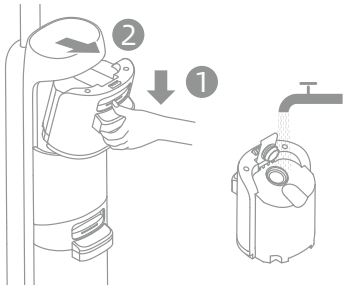

2. Toza suv bakini o‘rnating va tiq etgan ovoz chiqqaniga ishonch hosil qiling.

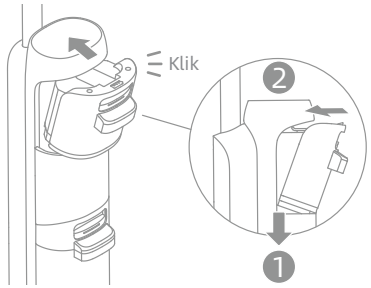

Tozalashni boshlash

Cho‘tka qopqog’ini ohista bosing va jihozni orqaga eging. Ishlatishni boshlash uchun ⏻ yoqish tugmasini bosing.

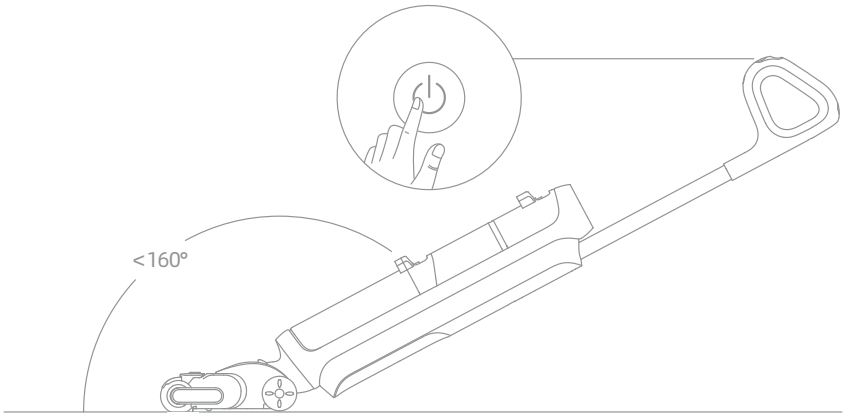

Eslatma:

- Ko‘pikli suyuqliklarni changyutkich bilan tozalamang.
- Jihozdan suv sizib chiqmasligi uchun uni 160° dan ortiq orqaga egmang.
- Jihoz pollar, marmar, kafel va boshqa qattiq yuzalarni tozalash uchun mos keladi.
- Jihoz ishlayotganda uni yerdan ko‘tarmang, qimirlatmang yoki egmang. Aks holda ishlatilgan suv motorga oqib kirishi mumkin.

Ishlatish usuli

Almashtirish rejimlari

Ehtiyojlaringizga qarab rejimni almashtirish uchun ⟳ rejimni almashtirish tugmasini bosing.

Avtomatik rejim
Jihoz kirlanish darajasini aniqlaydi va shunga mos ravishda so’rish quvvati va suv oqimini oqilona sozlaydi.

Ultra rejimi
Ultra rejimini tayyorlashda 30 soniya kutib turing. Bu rejim chuqur tozalash uchun mos.

Turbo rejimi
Qattiq pollardagi ketmaydigan dog'lar uchun maksimal so’rish quvvati va suv oqimi.

So‘rish rejimi
Suv uzatishsiz faqat quruq changyutgich.

Ishlatilgan suv bakini bo‘shatish

1. Bakni ajratib olish uchun ishlatilgan suv bakini bo‘shatish tugmasi bosing.

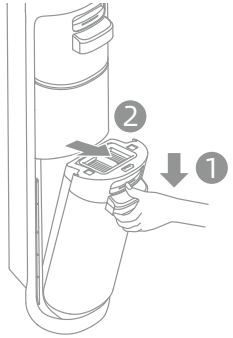

2. Bak qopqog‘ini oling va ishlatilgan suvni to‘kish uchun uni olib qo’ying.

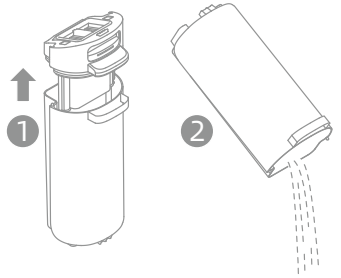

3. Ishlatishdan oldin bak qopqog'ini yoping va bakni qayta o'rnating.

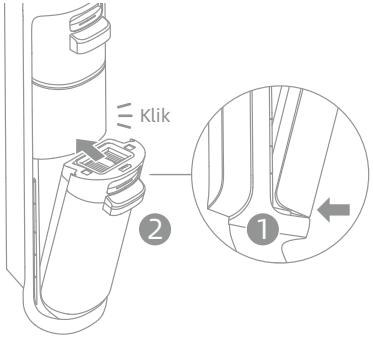

Ishlatish usuli

Bir marta bosish bilan mustaqil tozalash

1. Jihozni quvvatlash asosi ustiga joylang. Toza suv bakidagi suv mustaqil tozalash uchun yetarli bo'lishini ta'minlang.
2. Mustaqil tozalashni boshlash/to'xtatish uchun tutqichning tepasidagi mustaqil tozalash tugmasini qisqa bosing.
3. O'z-o'zini tozalash tugagandan so'ng, qurilma rolikli cho'tkani issiq havo bilan quritishni boshlaydi. Butun jarayon tugagach, ishlatilgan suv bakini bo'shating.

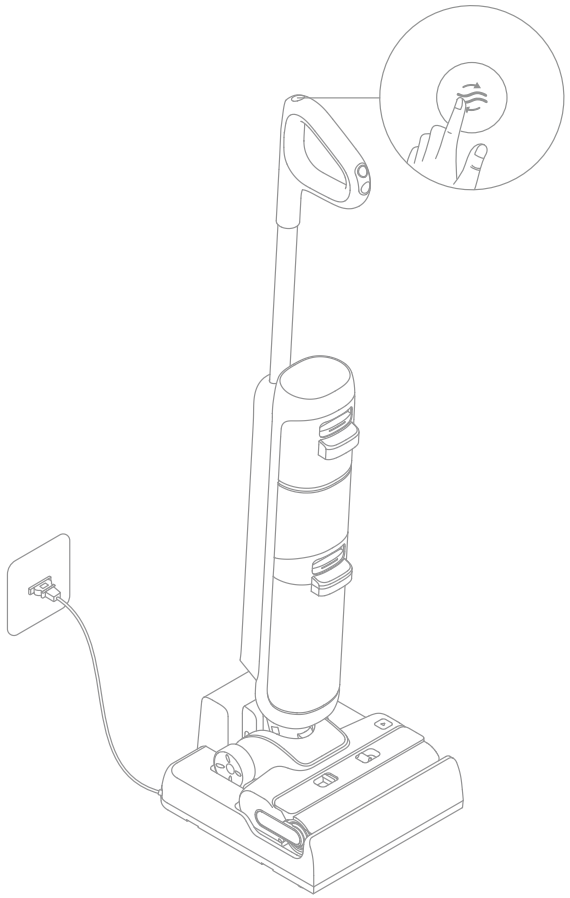

Eslatma: Jihoz quvvatlanayotganda va batareya darajasi yashil bo'lsa mustaqil tozalash funksiyasi yoqilishi mumkin. Batareya darajasi pastroq bo'lsa, mustaqil tozalashdan oldin jihozni quvvatlang.

Parvarishlash va texnik xizmat ko'rsatish

Maslahatlar:

- Texnik xizmatdan oldin jihozni o'chiring. Quvvat tugmasiga tegmang.
- Zarur bo'lsa, qismlarni almashtiring. Qismlar ishlab chiqaruvchi yoki uning servis agentida mavjud ehtiyot qismlari bilan almashtirish lozim.
- Agar jihoz uzoq vaqt ishlatilmasa, uni to'liq quvvatlab, quvvat vilkasini uzing va jihozni salqin, namligi past muhitda, bevosita quyosh nurlaridan uzoqda saqlang. Batareyaning ortiqcha quvvatsizlanishining oldini olish uchun jihozni kamida har 3 oyda bir marta quvvatlang.

Ishlatilgan suv bakini tozalash

1. Bakni ajratib olish uchun ishlatilgan suv bakini bo'shatish tugmasi bosing.

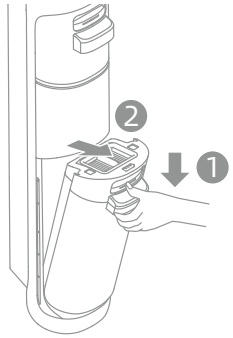

2. Bak qopqog'ini torting va filtrni Ishlangan suv baki qopqog'idan yechib oling.

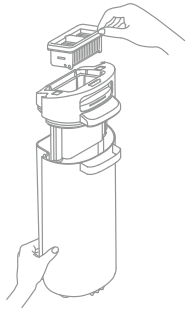

3. Ishlatilgan suv bakini suv bilan yuving, taqdim etilgan tozalash cho'tkasi idishning ichki devorini tozalash uchun ishlatilishi mumkin.



Eslatma: Ishlatilgan suv bakining qopqog'ida elektron komponentlar mavjud. Qopqoqni suv bilan yuvmang.

4. Filtrni va bak qopqog'ini qayta o'rnating. Keyin ishlatilgan suv bakini tiq etgan ovoz chiqquncha qayta o'rnating.

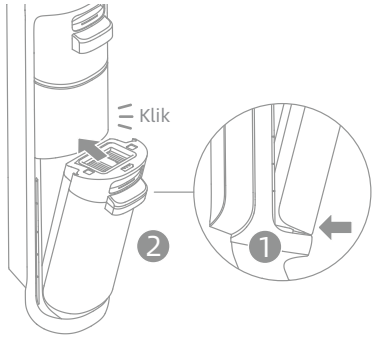

Eslatma: Ishlatilgan suv bakini har safar foydalanishdan keyin, shuningdek, o'z-o'zini tozalashdan oldin va keyin o'z vaqtida tozalash tavsiya qilinadi.

Parvarishlash va texnik xizmat ko‘rsatish

Filtrni tozalash

1. Filtrni oling va yuzasida to‘plangan changni ohista qoqing.

2. Filtr kir bo‘lsa va yuvish kerak bo‘lsa, uni suv bilan yuving. Foydalanishdan oldin uni butunlay quriting.

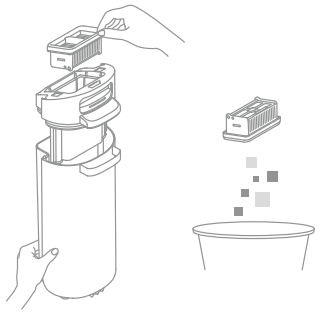



Eslatma: Filtrni har 3-6 oyda almashtirish tavsiya qilinadi.

Naycha va chang datchigini tozalash

Ishlatilgan suv idishini oling Foydalanishdan oldin naycha va kir datchigini nam mato bilan arting.

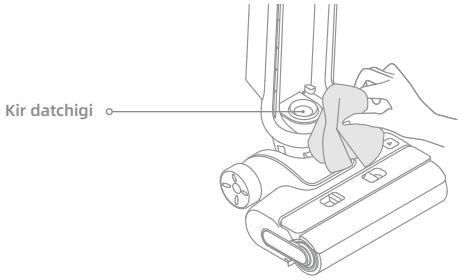

Eslatma: Naycha va chang datchigini yuvmang.

Parvarishlash va texnik xizmat ko‘rsatish

Cho‘tka moslamasini tozalash

1. Rolikli cho'tkani yechib olish uchun rolikli cho'tka qopqog‘ini bo‘shatish tugmasini bosing Qopqoq. So‘ng cho‘tka roligini bo‘shatish tugmasini bosing va cho‘tka roligini olish uchun tutqichni torting.

2. Berilgan tozalash cho‘tkasi yordamida rolikli cho'tkaga chigallanib qolgan soch va qoldiqlarni tozalang. Rolikli cho'tkani va qopqog‘ini toza suv bilan yuving va uni to‘liq quriting.

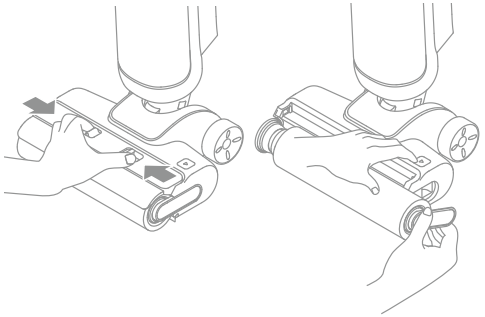

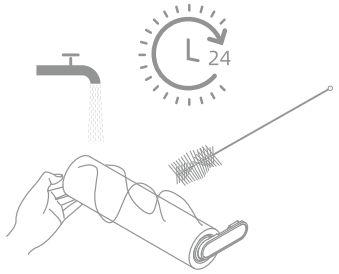

3. So‘rish kanalini quruq mato yoki nam salfetka bilan arting.

4. Rolikli cho'tkani tozalagandan so'ng, rolikli cho'tka va rolikli cho'tka qopqog'ini qayta o'rnating. Ular joyida o'rnatilganligini bildirish uchun tiq etgan tovushni eshitasiz.

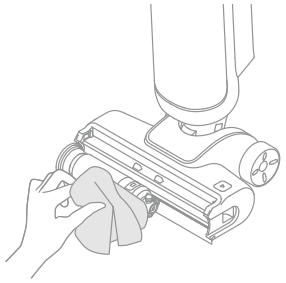

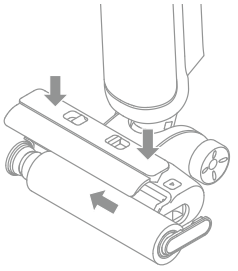

Eslatma:

- Cho‘tka yig‘ilmasini suv bilan yuvmang.
- Zarur bo‘lgancha tozalang. Rolikli cho'tkani har 3-6 oyda almashtirish tavsiya etiladi.

Nosozliklarni bartaraf etish

Agar xatolik sodir bo'lsa, jihoz ishlashdan to'xtaydi. Muammolarni hal qilish uchun quyidagi jadvalga qarang. Muammo yechilmasa, mijozlarga xizmat markaziga murojaat qiling.

Xato	Ehtimoliy sabab	Yechim
Jihoz ishlamayapti.	Jihozning batareyasi tugadi yoki batareya darajasi past.	Foydalanishdan oldin batareyani to'liq quvvatlang.
	Jihoz tik holatda.	Jihozni orqaga qaratib eging.
	To'silish haddan ortiq issiqlikdan himoyalash rejimini faollashtirdi.	To'silishni tozalang va harorat normal holatga qaytgunicha kutib turing.
	Ishlatilgan suv baki to'lgan.	Ishlatilgan suv bakini bo'shating.
	Toza suv baki bo'sh.	Toza suv bakini yetarli suv bilan to'ldiring.
	Qismlar mos joyiga to'g'ri o'rnatilmagan.	Qismlar barchasi mos joyida bo'lishini ta'minlang.
Jihoz sekin quvvatlanadi.	Batareyaning harorati juda past yoki juda yuqori.	Batareya harorati normal holatga qaytgunicha kutib turing.
Jihozning so'rish quvvati kuchsiz.	Filtr tiqilib qolgan.	Filtrni tozalang.
	So'rish kanali yoki naychasi yot jism bilan to'silib qolgan.	Naycha va so'rish kanalini tozalang.
Motor g'alati shovqin chiqarmoqda.	Ishlatilgan suv bakida juda ko'p ishlatilgan suv bor.	Ishlatilgan suv bakini bo'shating.
	So'rish kanali to'silib qolgan.	So'rish kanalida har qanday to'silishni tozalang.
Quvvatlash vaqtida displey ekranidagi batareya darajasi indikatori yonmaydi.	Quvvatlash asosi vilkasi elektr rozetkaga to'g'ri ulanmagan.	Quvvatlash asosi vilkasi rozetkaga ulanganiga ishonch hosil qiling.
	Jihoz quvvatlash asosi ustiga to'g'ri joylanmagan.	Jihoz quvvatlash asosi ustiga to'g'ri joylanganiga ishonch hosil qiling.

Nosozliklarni bartaraf etish

Jihozdan suv chiqmayapti.	Toza suv baki joyiga yaxshi o'rnatilmagan yoki toza suv bakidagi suv yetarli emas.	Toza suv bakini qayta o'rnating yoki to'ldiring.
	Rolikli cho'tkani namlash uchun 30 soniya vaqt ketadi.	Jihozni yoqing va birozdan keyin qayta tekshiring.
Tuynukdan suv sizib chiqadi.	To'qnashuv yoki qaltis tortish suv motorga kirishiga sabab bo'ladi.	Jihozni yoniq vaqtida ohista orqaga va oldinga suring.
	Filtr tozalashdan keyin butunlay qurimagan.	Foydalanishdan oldin filtrni butunlay quriting.
Mustaqil tozalash amalga oshmaydi.	Rolikli cho'tkaga katta qoldiqlar tiqilib qolishi mumkin.	Rolikli cho'tkani tekshirish va tozalash uchun rolikli cho'tka qopqog'ini oling.
	Jihoz quvvatlash asosi ustiga to'g'ri joylanmagan.	Mustaqil tozalash funksiyasini yoqishdan oldin jihoz quvvatlanayotganiga ishonch hosil qiling.
	Agar batareya darajasi past bo'lsa, mustaqil tozalash yoqilmaydi.	Faqat jihoz quvvatlanayotganda va batareya darajasi yashil bo'lsa mustaqil tozalash yoqilishi mumkin
	Ishlatilgan suv baki joyiga o'rnatilmagan yoki ishlatilgan suv baki to'lgan.	Ishlatilgan suv bakini qayta o'rnating yoki bo'shating.
	Toza suv baki joyiga o'rnatilmagan yoki toza suv bakidagi suv yetarli emas.	Toza suv bakini qayta o'rnating yoki to'ldiring.

Qo'shimcha xizmatlar uchun bizga
https://trouver-tech.com

Xatolar to’g’risidagi xabarlar va yechimlar

Agar jihoz to‘g‘ri ishlamasa, ekran displeyi xato xabarini ko‘rsatiladi. Yechimni topish uchun quyidagi jadvalga qarang.

Xato belgisi	Ehtimoliy sabab	Yechim
	Toza suv bakida suv yetarli emas	Toza suv bakini to‘ldiring.
	Ishlatilgan suv baki to‘la	Ishlatilgan suv bakini bo‘shating.
	Rolikli cho‘tka tiqilib qolgan	Rolikli cho'tkani taqdim etilgan tozalash cho'tkasi bilan tozalang.
	Rolikli cho'tka va naycha kirlangan	Mustaqil tozalash uchun jihozni quvvatlash asosi ustiga joylang.

Texnik xususiyatlari

Changyutkich			
Modeli	HMH11A	Nominal quvvat	300 W
Nominal kuchlanish	25,2 V ⎓		
Toza suv baki hajmi	600 mL	Ishlatilgan suv baki hajmi	500 mL
Quvvatlash vaqti	Taxminan 5 soat		
Quvvatlash asosi			
Modeli	HCBY	Nominal quvvat	200 W
Nominal kirish	220-240 V ∼ 50-60 Hz	Nominal chiqish quvvati	31 V ⎓ 0,76 A

Batareyani chiqitga chiqarish va tashlash

O‘rnatilgan litiy-ion batareyada atrof-muhit uchun xavfli moddalar mavjud. Batareyani chiqitga chiqarishdan oldin batareyani malakali mutaxassislar chiqarishi va tegishli qayta ishlash nuqtasiga topshirishiga ishonch hosil qiling.
- jihoz chiqindiga chiqarilishidan oldin batareya chiqarib olinishi kerak;
- batareyani chiqarayotganda jihoz asosiy ta’minotdan uzilishi kerak;
- batareya xavfsiz tarzda utilizatsiya qilinishi kerak.

Chiqarib olish bo‘yicha qo‘llanma

1. Uskunaning orqa qismidagi vintlarni otvyortka yordamida yechib oling va orqa qopqoqni yechib oling.
2. Batareya o'ramining ikkala uchidagi kabellarni yechib oling.
3. Batareya o’ramidagi vintlarni otvyortka yordamida yechib oling va batareya o’ramini olib tashlang.

DIQQAT:

- Batareyani olishdan oldin, quvvatni uzing va batareyani iloji boricha bo‘shating.
- Keraksiz batareyalar mos qayta ishlash muassasasiga tashlanishi lozim.
- Portlash xavfining oldini olish uchun yuqori haroratli muhit ta’siriga yo‘liqtirmang.
- Noto‘g‘ri sharoitda foydalanganda batareyadan suyuqlik chiqishi mumkin. Badaningizga tegsa, suv bilan yuvib tashlang va tibbiy yordam uchun murojaat qiling.

Гарантія

1. TROUVER несе відповідальність перед споживачем за будь-яку невідповідність матеріалу або виготовлення, яка не була виявлена під час покупки.
2. Гарантійний термін: для отримання додаткової інформації зверніться до офісу обслуговування клієнтів. Якщо на території, де знаходиться споживач, діють інші правила, переважну силу мають місцеві правила.
3. Гарантія не поширюється на наступні випадки:

a) Неполадки, викликані недбалістю, використанням або установкою з порушенням інструкцій, наданих компанією TROUVER.
b) Несанкціоноване втручання та/або модифікація виробу юридичними або фізичними особами, не уповноваженими на це компанією TROUVER.
в) Пошкодження, спричинені випадковими причинами та/або недбалістю з боку споживача, особливо щодо зовнішніх деталей.
d) Зношені деталі, які не мають виробничих дефектів.
e) Відсутній дійсний документ про покупку (чек, рахунок-фактура, тощо), який би підтверджував дату придбання товару.
f) Модель та/або номери виробу, зазначені в сертифікаті про купівлю, не відповідають моделі та/або номерам, зазначеним на виробі.

4. Для отримання додаткової інформації про гарантію, будь ласка, зверніться до офіційного веб-сайту TROUVER:
https://trouver-tech.com