TUAREX

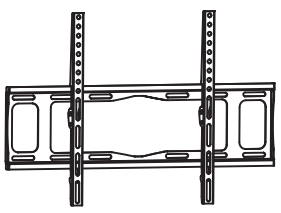

Model
OLIMP-111

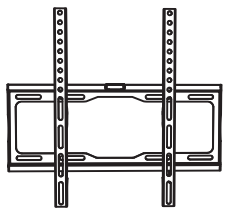

Model
OLIMP-113

DE	Semnătură
EN	Mounting instructions
RU	Инструкция по сборке
UA	Інструкція по збірці
BY	Інструкцыя па зборцы
KZ	Құрастыру жөніндегі нұсқаулық
GE	აწყობის ინსტრუქცია
MD	Instrucțiuni de asamblare
AM	Հավաքելու մեխանիզմը
KG	Чогултуу боюнча нускама
AZ	Montaj təlimat
LT	Montavimo instrukcija
LV	Montāžas instrukcija
EE	Monteerimisjuhend

DE **Vielen Dank für Ihre Wahl des Produktes der Firma TUAREX**
Bitte lesen Sie das Handbuch, bevor Sie mit der Installation des Produkts zu beginnen.

Achtung:
• Das vorliegende Produkt ist das Thema für Beton aus Ziegelwandmontage , entweder als für Holzrahmen Wand mit Abdeckung mit einer Dicke von nicht mehr als 3 mm. Die beigefügten Montagehilfsmittel sind nur für die Montage auf den genannten Flächen erzeugt. Sollte die Wand aus einem anderen Material, die wir nicht beraten, um ein Produkt selbst zu montieren. In diesem Fall nehmen Sie bitte den Rat vom Spezialisten.
• Vor der Anlage des Trägers überzeugen sich, dass in der Wand auf der Aufnahmestelle, das elektrische Kabel, die Gasleitung, сантехнические und andere Ausgänge nicht geht.
• enthält das gegebene Erzeugnis die kleinen Details, die die Gefahr des Erwürgens bei проглатывании vorstellen. Solche Details muss man an der für die Kinder unzugänglichen Stelle bewahren.
• ist das gegebene Erzeugnis nur für den Betrieb in den Räumen vorbestimmt. Die Nutzung des gegebenen Erzeugnisses in der Straße kann zu seinem Bruch und dem Erhalten der Verletzungen anfahren.

Wichtig: Bevor Sie mit der Montage beginnen, nehmen Sie bitte sicher, dass Sie alle Geräte erhalten haben, und vergleichen Sie sie mit Liste. Sollten Sie noch fehlenden oder fehlerhaften Einheiten zu finden, wenden Sie sich bitte an unseren Service zu bekommen.

Technische Unterstützung: Sie sollten den regulären Check-in (mindestens 1 Mal in 3 Monate), die alle Teile der Halterung fixiert laufen, damit die Verwendung des Produkts wird die Sicherheit sein.

Garantie:
• gewährt die Gesellschaft TUAREX die Garantie des Produzenten auf alle geschweißten und mechanischen Vereinigungen des gegebenen Erzeugnisses seit 25 Jahren. Im Falle des Entdeckens des Defektes, das Erzeugnis wird umsonst repariert oder ersetzt sein. Wenn das Modell von der Produktion abgenommen ist, behält die Gesellschaft TUAREX das Recht vor, sie auf ähnlich nach dem Wert und der Funktionalität einzutauschen.
• erstreckt sich die Garantie auf die Beschädigungen nicht, die herbeigerufen sind: vom natürlichen Verschleiß der Details, dem Verstoß der Lagen der Instruktion bei der Anlage und\oder des Betriebes des Erzeugnisses, den Veränderungen, die zur Konstruktion des Erzeugnisses beigetragen sind, der Reparatur, die nicht in den autorisierten Servicezentren erzeugt ist, und anderen Organisationen oder den Personen.
• Bei dem Entdecken der Ehe, die der Garantiefall ist, das Erzeugnis muss man an die Adresse von der Gesellschaft TUAREX zusammen mit dem Original des Dokumentes, das den Kauf beglaubigt absenden.

EN **Thank you for your choice of the product of TUAREX company**
Please study the manual before you start the installation of the product.

Caution:
• The present product is the subject for concert of break wall mounting, either as for wooden framed wall with cover of thickness not more then 3cmrs. The attached mounting tools are created only for the mounting on the abovementioned surfaces. Should the wall is made of any other material, we do not advise to mount the product by your life. In such case please get the advice from the specialist.
• Before the mounting of the bracket, please get sure that that the wall doesn't contain the electrical cable, gas, sanitary stream and other uncoupling.
• The present product is for in-door use only. The out-door usage of this product will cause the destroy and breakage.
Important: Before you start the mounting, please get sure that you have got all units and compare them with list. Should you find any missing or broken units, please get in touch with our Service department by phone 8 800 5555 3

Technical service: You should run the regular check-in (minimum, 1 time within 3 month) that the units of the breaker are being stuffy fixed, thus the usage of the product will be safety.

Warranty:
• TUAREX company warranties the period of 25 years for all welding and mechanical conjugations of present product. In case of the defect, the product will be replaced or repaired for free. Should the model is out of production, TUAREX company keeps the right to replace it for the similar model by the same price and functionality.
• The warranty doesn't cover the breakages, caused by: natural unit depreciation, violation of manual rules when mounting/usage of the product, changes in product construction, repair by non-authorized entities and persons.
• Should you find the damage under warranty, please send the product to the office of TUAREX company provided with the documents confirming this purchase.

RU **Благодарим Вас за приобретение изделия компании TUAREX**
Перед сборкой и установкой данного изделия, внимательно ознакомьтесь с настоящей инструкцией.

Внимание:
• Данное изделие предназначено для крепления на бетонную, кирпичную или деревянную каркасную стену с толщиной штукатурки не более 3 мм. Входящие в комплект крепежные изделия предназначены исключительно для крепления на вышеуказанные поверхности. Если стена изготовлена из других материалов, мы не рекомендуем самостоятельно устанавливать данное изделие. В этом случае проконсультируйтесь у квалифицированных специалистов.
• Перед установкой кронштейна убедитесь, что в стене на месте крепления, не проходит электрический кабель, газопровод, сантехнические и другие развязки.
• Данное изделие содержит маленькие детали, которые представляют опасность удушения при проглатывании. Такие детали необходимо хранить в недоступном для детей месте.
• Данное изделие предназначено только для эксплуатации в помещениях. Использование данного изделия на улице может привезти к его поломке и получению травм.

Важно: Перед сборкой и установкой убедитесь, что Вы получили все детали в соответствии со списком комплектующих. Если в комплекте отсутствуют какие-либо детали или они повреждены, свяжитесь с нашей Службой технической поддержки по телефону 8 800 5555 3

Техническое обслуживание: Необходимо регулярно проверять (как минимум, раз в три месяца), чтобы все детали кронштейна были зафиксированы, и его использование было безопасным.

Гарантия:
• Компания TUAREX предоставляет гарантию производителя на все сварные и механические соединения данного изделия в течение 25 лет. В случае обнаружения дефекта, изделие будет отремонтировано или заменено бесплатно. Если модель снята с производства, компания TUAREX сохраняет за собой право обменять её на аналогичную по стоимости и функциональности.
• Гарантия не распространяется на повреждения, вызванные: естественным износом деталей, нарушением положений инструкции при установке и/или эксплуатации изделия, изменениями, внесенными в конструкцию изделия, ремонтом, произведенным не в авторизованных сервисных центрах, а другими организациями или лицами.
• При обнаружении брака, являющегося гарантийным случаем, изделие необходимо отправить в адрес компании TUAREX вместе с оригиналом документа, удостоверяющего покупку.

UA **Дякуємо Вам за придбання виробу компанії TUAREX**
Перед складанням і установкою даного виробу, уважно ознайомтеся з цією інструкцією.

Увага:
• Даний пристрій призначений для кріплення на бетонну, цегляну або дерев'яну каркасну стіну з товщиною штукатурки не більше 3 мм. Вхідні в комплект кріпильні вироби призначені виключно для кріплення на вищевказані поверхні. Якщо стіна виготовлена з інших матеріалів, ми не рекомендуємо самостійно встановлювати даний виріб. У цьому випадку проконсультуйтеся у кваліфікованих фахівців.
• Перед установкою кронштейна переконайтеся, що в стіні на місці кріплення, не проходить електричний кабель, газопровід, сантехнічні та інші розв'язки.
• Цей виріб містить маленькі деталі, які становлять небезпеку удушення при ковтанні. Такі деталі необхідно зберігати в недоступному для дітей місці.
• Даний виріб призначений тільки для експлуатації в приміщеннях. Використання даного виробу на вулиці може привести до його поломки та отриманню травм.

Важливо: Перед складанням і установкою переконайтеся, що Ви отримали всі деталі відповідно до списку комплектуючих. Якщо в комплекті відсутні будь-які деталі або вони пошкоджені, зв'яжіться з нашою Службою технічної підтримки по телефону 8 800 5555 3

Технічне обслуговування: Необхідно регулярно перевіряти (як мінімум, раз на три місяці), щоб всі деталі кронштейна були зафіксовані, і його використання було безпечним.

Гарантія:
• Компанія TUAREX надає гарантію виробника на всі зварні та механічні з'єднання даного виробу протягом 25 років. У разі виявлення дефекту, виріб буде відремонтовано або замінено безкоштовно. Якщо модель знята з виробництва, компанія TUAREX зберігає за собою право обміняти її на аналогічну за вартістю і функціональністю.
• Гарантія не поширюється на пошкодження, викликані: природним зносом деталей, порушенням положень інструкції при встановленні та/або експлуатації виробу, змінами, внесеними в конструкцію виробу, ремонтом, виконаним не в авторизованих сервісних центрах, а іншими організаціями чи особами.
• При виявленні браку, що є гарантійним випадком, виріб необхідно відправити на адресу компанії TUAREX разом з оригіналом документа, що засвідчує покупку.

BY **Дзякуем за набыццё прадукта кампаніі TUAREX**
Перад зборкай і усталяваннем прадукта ўважліва азнаёмцеся з гэтай інструкцыяй.

Увага:
• Прадукт прызначаны для ўмацавання на бетонную, цагляную або драўляную каркасную сцяну з таўшчынёй тынкоўкі не больш за 3 мм. Крапежныя прылады, якія ўваходзяць у камплект прызначаныя выключна для мацавання на вышэйпаказаныя паверхні. Калі сцяна выраблена з іншых матэрыялаў, мы не рэкамендуем самастойна ўсталёўваць прадукт. У гэтым выпадку пракансультуйцеся ў кваліфікаваных спецыялістаў.
• Перад усталёўкай кранштэйна пераканайцеся, што ў сцяне не праходзіць электрычны кабель, газаправод, сантэхнічныя і іншыя развязкі на месцы мацавання.· Прадукт змяшчае маленькія дэталі, якія небяспечны задушваннем пры пападанні ўнутр. Такія дэталі неабходна захоўваць у недаступным для дзяцей месцы.
• Прадукт прызначаны толькі для эксплуатацыі ў памяшканнях. Выкарыстанне прадукта на вуліцы можа прывесці да яго злому і атрымання траўмаў.

Важна: Перад зборкай і устаноўкай пераканайцеся, што Вы атрымалі ўсе дэталі ў адпаведнасці са спісам камплектуючых. Калі ў камплекце адсутнічаюць якія-небудзь дэталі або яны пашкоджаныя, звяжыцеся з нашай Службай тэхнічнай падтрымкі па тэлефоне 8 800 5555 3

Тэхнічнае абслугоўванне: Неабходна рэгулярна правяраць (не менш за раз у тры месяцы), каб усе дэталі кранштэйна былі зафіксаваныя, і яго выкарыстанне было бяспечным.

Гарантыя:
• Кампанія TUAREX прадастаўляе гарантыю вытворцы на ўсе зварныя і механічныя злучэння прадукту на працягу 25 гадоў. У выпадку выяўлення дэфекту, прадукт рамантуецца або замяняецца бясплатна. Калі мадэль знятая з вытворчасці, кампанія TUAREX захоўвае за сабой права абмяняць яе на аналагічную па кошту і функцыянальнасці.
• Гарантыя не распаўсюджваецца на пашкоджанні, выкліканыя: натуральным зносам дэталяў, парушэннем палажэнняў інструкцыі пры ўсталёўцы і / або эксплуатацыі прадукту, зменамі, унесенымі ў канструкцыю прадукту, рамонтам, выкананым не ў аўтарызаваных сэрвісных цэнтрах, а іншымі арганізацыямі або асобамі.
• Пры выяўленні браку, які з'яўляецца гарантыйным выпадкам, прадукт неабходна адправіць у адрас кампаніі TUAREX разам з арыгіналам пасведчання куплі.

KZ **TUAREX компаниясының бұйымдарын сатып алғаныңыз үшін Сізге алғыс білдіреміз**
Бұл бұйымды құрастырар алдында әрі орнатпас бұрын осы нұсқаулықты мұқият оқып шығыңыз.

Назар аударыңыз:
• Бұл бұйым сылағының қалыңдығы 3 мм аспайтын каркасты бетон, кірпіш немесе ағаш қабырғаларға бекіндіруге арналған. Комплектідегі бекіткіш бұйымдар тек қана осы аталған бедерлерге бекіндіруге арналған. Егер қабырға басқа материалдан жасалған болса, онда біз осы бұйымды өздігіңізбен орнатпауды ұсынамыз. Мұндай жағдайда білікті мамандармен ақылдасыңыз.
• Кронштейнді орнатар алдында қабырғаның бекіндіретін тұсында электр кабелі, газ түтіктері, сантехникалық және басқа да тармақшалар өтпейтіндігіне көз жеткізіп алыңыз.
• Бұл бұйымда кездейсоқ жұтып қойғанда, дем жібермейтін қауіпті кішкене саймандары бар. Ондай саймандарын балалардың қолы жетпейтін жерде сақтаған жөн.
• Бұл бұйым тек қана бөлмелер ішінде орнатуға арналып отыр. Бұл бұйымды сырттағы жағдайларда пайдалану оның бүлінуіне немесе жарақат алуға апарып соқтырады.

Маңызды: Құрастырып, бекітер алдында Сіз саймандарының тізіміне қарай барлық детальдарын түгел алғандығыңызға көз жеткізіңіз. Егер комплектіде қандайда бір детальдары жоқ болса, немесе олар бүлінген жағдайда болса, біздің Техникалық қолдау қызметімізбен байланысқа шығыңыз.

Техникалық қызмет көрсету: Кронштейнің барлық детальдары сенімді орнатылғандығын, әрі оны пайдаланылуы қауіпсіз болуы үшін ұдайы (ең кем дегенде үш айда бір мәрте) тексеріп отыру қажет болады.

Кепілдік:
• TUAREX компаниясы осы бұйымның түгел дәнекерленген және де механикалық жалғасқан жерлеріне 25 жылға дейін кепілдік береді. Ақау табыла қалған жағдайда, бұйымды тегін жөндейміз немесе айырбастаймыз. Егер де модель өндірістен шығарылған болса, TUAREX компаниясы құныға әрі функционалдығына қарай басқа тап сондай ұқсас бұйымға ауыстырып беру құқын сақтап қалады.
• Детальдары өздігінен тозғанда, бұйымды орнатқанда және/немесе пайдаланғанда нұсқаулығының талаптары бұзылған жағдайда, бұйымның конструкциясына өзгертулер енгізілгенде, авторизацияланған сервистік орталықтарда жөнделмегенде, керісінше басқа ұйымдар немесе тұлғалар жөндегенде кепілдік жұрмейді.
• Кепілдік жағдайы болып табылатын ақау табылғанда, бұйымды сатып алынғандығын растаушы құжаттың түпнұсқасымен бірге TUAREX компаниясының атына жіберу қажет болады.

GE მადლობა კომპანია TUAREX–ის ნაკეთობის შეძენისთვის.
წინამდებარე ნაკეთობის აწყობამდე და დამონტაჟებამდე, ყურადღებით შეისწავლეთ წინამდებარე ინსტრუქცია.
ყურადღება:
წინამდებარე ნაკეთობა განკუთვნილია ბეტონის, აგურის ან ხის კარკასიან კედლზე, ბათქაშის სისქით არაუმეტეს 3 მმ, დამაგრებისთვის. კომპლექტის შემადგენლობაში შეტანილი სამაგრი ნაკეთობები განკუთვნილია მხოლოდ და მხოლოდ ზემომითითებულ ზედაპირებზე დამაგრებისთვის. თუ კედელი სხვა მასალებიდან არის დამზადებული, ჩვენ გირჩევთ დამოუკიდებლად დაამონტაჟოთ წინამდებარე ნაკეთობა. ამ შემთხვევაში საკონსულტაციოდ მიმართეთ კვალიფიცირებულ სპეციალისტებს.
კრონშტეინის დაყენების წინ დარწმუნდით, რომ დამაგრების ადგილზე არ გადის ელექტროკაბელი, გაზსადენი, სანტექნიკური ან სხვა კვანძი.
წინამდებარე ნაკეთობა შეიცავს წვრილ დეტალებს, რომლებსაც შეუძლიათ გამოიწვიონ სულის ხუთვა ჩაყლაპის შემთხვევაში. ამგვარი დეტალები შეინახეთ ბავშვებისთვის მიუწვდომელ ადგილზე.
წინამდებარე ნაკეთობა განკუთვნილია მხოლოდ შიგნით სათავსში ექსპლუატაციისთვის. წინამდებარე ნაკეთობის ქუჩაში გამოყენებამ შეუძლია გამოიწვიოს მისი დაზიანება და ტრავმის მიყენება.
მნიშვნელოვანია: წინამდებარე ნაკეთობის აწყობამდე და დამონტაჟებამდე დარწმუნდით, რომ თქვენ მიღებული გაქვთ ყველა დეტალი, რომლებიც ჩამოთვლილია კომპლექტაციის სიაში. თუ კომპლექტს აკლია რომელიმე დეტალი ან დეტალი დაზიანებულია, გთხოვთ დაუკავშირდეთ ჩვენი ტექნიკური მხარდაჭერის სამსახურს ტელეფონზე 8 800 5555 3.
ტექნიკური მომსახურება: საჭიროა რეგულარულად (ყველაზე ცოტა ერთხელ სამი თვის განმავლობაში) კრონშტეინის ყველა დეტალის სანდო ფიქსაციის და მისი ხმარების უსაფრთხოების შემოწმების ჩატარება.
კამპანია TUAREX იძლევა 25 წლიან მწარმოებლის გარანტიას წინამდებარე ნაკეთობის ყველა შეხადულ ან მექანიკურ შეერთების ადგილებზე. დეფექტის აღმოჩენის შემთხვევაში ნაკეთობა უფასოდ იქნება შეკეთებული ან გამოცვლილი. თუ მოდელი მოხსნილია წარმოებიდან, კამპანია TUAREX იტოვებს უფლებას გამოცვალოს ნაკეთობა ანალოგიურზე ღირებულებით და ფუნქციებით.
გარანტია არ ვრცელდება იმ დაზიანებაზე, რომელიც გამოწვეულია: დეტალების ბუნებრივი გაცვეთის შემთხვევაში, ინსტრუქციის დარღვევის შემთხვევაში ნაკეთობის აწყობის და\ან ექსპლუატაციის დროს, ნაკეთობის კონსტრუქციაში ცვლილებების შეტანის შემთხვევაში, და თუ რემონტი ჩატარებულია სხვა ორგანიზაციის და პირის მიერ, და არა სპეციალურ სერვის ცენტრებში.
წუხის, რომელიც წარმოადგენს საგარანტიო შემთხვევას, გამოვლენის შემთხვევაში ნაკეთობა გადაგზავნილი უნდა იქნეს კამპანია TUAREX–ის მისამართზე საბუთის ორიგინალის, რომელიც ნაკეთობის ყიდვას დაადასტურებს, თანდართვით

MD **Vă mulţumim pentru achiziţionarea produsului companiei TUAREX**
Înainte de asamblare şi instalare a acestui produs, vă rugăm să citiţi prezentele instrucţiuni.

Atenţie:
• Acest produs este destinat pentru fixare pe pereţi de beton, cărămidă sau cu carcasa de lemn cu tencuiala de o grosime nu mai mare de 3 mm. Elemente de fixare care fac parte din produs sunt destinate exclusiv pentru fixare pe suprafeţe specificate mai sus. În cazul în care peretele este realizat din alte materiale, noi nu recomandăm să folosiţi produsul dat. În cazul acesta, vă sfătuim să consultaţi nişte profesionişti calificaţi.
• Înainte de a instala suportul, asiguraţi-vă că în loc de fixare a suportului de perete, nu trece cablul electric, conducta, instalaţii sanitare şi alte comunicaţii.
• Produsul acesta conţine piese mici care prezintă un pericol de sufocare în caz de înghiţire. Asemenea elemente nu trebuie să fie păstrate la îndemâna copiilor.
• Produsul acesta este destinat exclusiv pentru exploatare în interior. Exploatarea acestui produs în aer liber poate duce la rupea acestuia şi la producerea traumatismelor.
Important: Înainte de asamblare şi instalare, asiguraţi-vă că aţi primit toate componentele, în conformitate cu lista de componente. În cazul în care în set de elemente lipsesc orice piese sau ele sunt deteriorate, vă rugăm să contactaţi Serviciul nostru de suport tehnic prin telefonul 8 800 5555 3.
Întreţinerea tehnică: Este necesar să fie verificat regulat (cel puţin o dată la fiecare trei luni) ca toate părţile componente ale suportului să fie fixate, iar utilizarea lui să fie în siguranţă.
Garanţie:
• Compania TUAREX oferă o garanţie de producător pe toate conexiunile sudate şi cele mecanice ale produsului în termen de 25 ani. În caz de depistare a defectului, produsul va fi reparat sau înlocuit gratuit. În cazul în care modelul respectiv nu se mai produce, compania TUAREX îşi rezervă dreptul de a-l schimba cu cel analogic pentru acelaşi cost şi funcţionalitate.
• Garanţia nu acoperă daunele cauzate de: uzură normală a pieselor, încălcare a prevederilor instrucţiunilor la instalare şi/sau exploatare a produsului acesta, modificări aduse construcţiei produsului, reparaţii care nu au fost efectuate într-un centru de service autorizat, ci de alte organizaţii sau persoane.
• În caz de găsire a rebutului de producţie, care se acoperă de garanţie, produsul trebuie să fie trimis la adresa societăţii TUAREX, împreună cu originalul documentului care este drept dovada de cumpărare.

Ննջոհակալություն ենք հայտնում Ձեզ TUAREX ընկերության ապրանքների ձեռքբերման համար:
AM Տվյալ ապրանքը հավաքելուց ու տեղադրելուց առաջ ուշադիր ծանոթացեք այս հրահանգներին.
Ուշադրություն
• Այս ապրանքը նախատեսված է բետոնե, աղյուսե և փայտե կաղապարով 3 մմ-ից ոչ ավելի հաստությամբ ծեփամածիկով պատին ամրացնելու համար: Ցանկում ներառված ամրացնող ապրանքները նախատեսված են բացառապես վերոնշյալ մակերևույթների համար: Եթե պատը կառուցված է այլ նյութերից, ապա մենք խորհուրդ չենք տալիս ինքնուրույն տեղադրել տվյալ ապրանքը: Այդ դեպքում խորհրդակցեք որակավորում ստացած մասնագետի հետ:
• Բարձակը տեղադրելուց առաջ համոզվեք, որ պատի վրա ամրացվող հատվածում չկան հոսանքի լարեր, գազատար խողովակներ, ջրամատակարարման և այլ հանգույցներ:
• Տվյալ ապրանքները նախատեսված են միայն փակ տարածքում օգտագործման համար: Այս ապրանքի դրսում օգտագործման հետևանքով այն կարող է ջարդվել կամ վնասվել:
• Կարևոր է. Հավաքել և տեղադրելուց առաջ համոզվեք, որ Դուք ձեռք եք բերել ցանկով համապատասխան բոլոր բաղադրիչները: Եթե ցանկում բացակայում են ինչ-որ բաղադրիչներ կամ դրանք վնասված են, ապա կապվեք մեր տեխնիկական աջակցության գրասենյակ 8 800 5555 3 հեռախոսահամարով:
• Տեխնիկական ծառայություն. Անհրաժեշտ է կանոնավոր կերպով (առնվազն երեք ամիսը մեկ անգամ) ստուգել , որ բարձակի բոլոր բաղադրիչները լինեն տեղում, և նրա շահագործումը լինի անվտանգ:
Երաշխիք
• TUAREX ընկերությունը տրամադրում է արտադրողի երաշխիք 25 տարով տվյալ ապրանքի ձուլած և մեխանիկական հանգույցների համար: Թերության հայտնաբերելու դեպքում ապրանքը անվճար վերանորոգվում կամ փոխարինվում է : Եթե մոդելը դուրս է արտադրությունից, ապա TUAREX ընկերությունը իրավունք է վերապահում փոխանակել այն գնի և գործունեության համապատասխան:
• Երաշխիքը չի գործում այն վնասվածքների դեպքում, որոնք առաջացել են. Բնականոն մաշվածությամբ, տեղադրման և/կամ օգտագործման ժամանակ հարահանգների խախտման դեպքում, ապրանքի բաղադրիչների փոփոխման դեպքում, ոչ թե արտոնագրված սպասարկման կենտրոններում, այլ ուրիշ ընկերություններում կամ անձանց կողմից կատարված վերանորոգման հետևանքով:
• Երաշխիքի պայմաններում թերություն հայտնաբերելու դեպքում պետք է ապրանքը ուղարկել TUAREX ընկերության հասցեով՝ առքը հաստատող բնօրինակ փաստաթղթի հետ միասին:

KG **TUAREX компаниясынын буюмун сатып алганыңыз үчүн Сизге ыраазычылык билдиребиз**
Бул буюмду чогултуунун жана орнотуунун алдында ушул нускама менен көңүл коюп таанышыңыз.

Көңүл буруңуз:

· Бул буюм шыбагынын калындыгы 3 мм ашпаган бетон, кирпич же жыгач каркас дубалга бекитүүгө арналган. Комплектке кирген бекиткич буюмдар жогоруда көрсөтүлгөн беттерге гана бекитүүгө арналган. Эгер дубал башка материалдардан даярдалган болсо, биз бул буюмду өз алдыңызча орнотууну сунуштабайбыз. Мындай учурда квалификациялуу адистен кеңеш алыңыз.

· Кронштейнди орнотуунун алдында дубалдагы бекитиле турган орунда электр кабели, газ түтүгү жана башка коммуникация түйүндөрү жок экенин текшериңиз.

· Бул буюмдун курамында майда бөлүктөр бар, аларды жутуп алган учурда муунтуу коркунучу бар. Мындай бөлүктөрдү балдар жетпеген орунда сактоо зарыл.

· Бул буюм имараттардын ичинде гана колдонууга арналган. Бул буюмду көчөдө пайдалануу анын сынып калышына жана травмага алып келиши мүмкүн.

Маанилүү: Чогултуунун жана орнотуунун алдында Сиз комплекттердин тизмесине ылайык бөлүктөрүнүн баарын алганыңызды текшериңиз. Эгер комплектте кандайдыр-бир бөлүктөр жок болсо, же алар бузулган болсо, биздин Техникалык колдоо кызматыбыз менен 8 800 5555 3 телефону аркылуу байланышыңыз.

Техникалык тейлөө: Дайыма (эң аз болгондо үч айда бир жолу), кронштейндин бардык бөлүктөрү бекитилгенин жана аны пайдалануу коопсуз болгонун текшерип туруу зарыл.

Кепилдик:
• TUAREX компаниясы бул буюмдун бардык ширетилген жана механикалык кошулмаларына 25 жылга кепилдик берет. Дефект табылган учурда буюм акысыз өндолот же алмаштырылат. Эгер ал үлгү өндүрүштөн алынган болсо Kromax компаниясы аны баасы жана функциялары окшош башка буюмга алмаштыруу укугун өзүнө калтырат.
• Кепилдик төмөнкүлөргө байланыштуу бузуктарга жайылтылбайт: бөлүктөрдүн табигый эскиришине, буюмду орнотууда/пайдалануда нускамынан жоболору бузулганда, авторлоштуруучу тейлөө борборлору, башка уюмдар же адамдар тарабынан буюмдун конструкциясына киргизилген өзгөртүүлөргө, өндоого байланышкан бузуктар.
• Кепилдик берилүүчү учур болуп эсептелген бузук табылганда буюмду сатып алууну тастыктаган документтин түп нускасы менен бирге TUAREX компаниясынын дарегине жөнөтүү зарыл.

AZ **şirkət alınması üçün təşəkkür edirik TUAREX**
Bu məhsul montaj və qurasdırma əvvəl, bu talimatları oxuyun.

Warning:
• Bu məhsul artıq 3 mm gips qalınlığı beton, kərpic və ya ağac çərçivəsində divarları montaj üçün nəzərdə tutulmuşdur. Təchiz tespit yalnız səthi yuxarıda montaj üçün nəzərdə tutulmuşdur. divar digər materiallardan hazırlanır, biz özünüz bu məhsul quraşdırma gəlir deyil. Bu halda, bir ixtisaslı professional məsləhət alın.
• bracket yüklemeden əvvəl, divar elektrik kabel, boru kəməri, ısıtma və digər mübadilələrin keçmir, yerdə mount əmin olun.
• Bu məhsul uddu bir boğucu təhlükə yaradır kiçik hissədən ibarətdir. Bu maddələr uşaqların əli çatmadığı yerdə saxlanılmalıdır.
• Bu məhsul yalnız daxili istifadə üçün nəzərdə tutulub. Bu məhsul istifadə açıq havada qırmaq və zədə səbəb onu gətirə bilər.
• Mühüm: toplaşmaq və quraşdırma əvvəl, siz komponentlərinin siyahısı uyğun olaraq bütün detalları almaq əmin olun. maddələr hər hansı hissələri itkin düşmüş və ya zədələnmiş varsa, telefon, Texniki Dəstək əlaqə 8 800 5555 3
• Maintenance: Bu müntəzəm (ən azı bir dəfə hər üç ay) bütün hissələri bracket qeyd edildi yoxlamaq lazımdır, və onun istifadə təhlükəsizdir.
Zəmanət:
• Company TUAREX 25 ildir bu məhsulun bütün qaynaq və mexaniki əlaqədar bir istehsalçının zəmanət verir. bir qüsur halda, məhsul və təmir və ya pulsuz əvəz olunacaq. Model həyata Əgər, TUAREX şirkət eyni dəyəri və funksionallığı üçün mübadiləsi hüququnu özündə saxlayır.
• məhsul dizayn dəyişdirilmiş və quraşdırma / və ya bu məhsul istifadə edərkən normal aşınma, göstərişlərə zidd, səlahiyyətli xidmət mərkəzləri tərəfindən təmir və digər təşkilatlar və ya şəxslər: · Bu zəmanət nəticəsində zərər əhatə etmir.
• zəmanət ilə əhatə olunur bir evlilik, məhsul alınması təsdiq edən orijinal sənəd ilə birlikdə Ünvan TUAREX göndərilməlidir zaman.

LT **Dėkojame, kad įsigijote įmonės TUAREX produkciją.**
Prieš surenkant ir montuojant šį produktą , perskaitykite šią instrukciją.

Dėmesio:
• Šis produktas yra skirtas montuoti ant betono , plytų arba tinkuotų karkasinių sienų iš medžio, kurių tinko storis ne daugiau kaip 3 mm. Pridedamos tvirtinimo detalės yra skirtos išimtinai montuoti ant šių paviršių.
• Jei siena yra pagaminta iš kitų medžiagų , mes nerekomenduojame montuoti gaminį patiems. Tokiu atveju kreipkitės į kvalifikuotą specialistą.
• Prieš montuodami laikiklį , įsitikinkite, kad sienos montavimo vietoje, nėra elektros, signalizacijos ar kabelių, dujotiekio ar vandentiekio vamzdžių
• Šis produktas turi smulkių detalių, kurios kelia pavojų užspringti prarijus. Šie elementai turi būti laikomi vaikams nepasiekiamoje vietoje.
• Šis produktas yra skirtas naudojimui tik pastatų viduje. Naudojant šį produktą lauke gali jį sulaužyti ar pažeisti.
Svarbu:
Prieš surenkant ir montuojant, įsitikinkite, kad jūs gavote visas detales pagal komponentų sąrašą. Jei trūksta kokių nors dalių ar jos sugadintos, susisiekite su mūsų techninės pagalbos centru, telefonu 8 800 5555 3.
Techninė priežiūra : būtina reguliariai tikrinti (ne rečiau kaip kartą per tris mėnesius) , kad visos laikiklio dalys yra tinkamai pritvirtintos, ir jų naudojimas yra saugus.
Garantija:
Įmonė TUAREX suteikia 25 metų gamintojo garantija visoms suvirintoms ir mechaninėms jungtims. Defektų atveju, produktas bus remontuojamas arba pakeistas nemokamai. Jei modelis nebegaminamas , bendrovė TUAREX pasilieka teisę pakeisti ją analogiška, už tą pačią kainą ir funkcionalumą .
Garantija neapima žalos sukelti: įprastinio dėvėjimosi , pažeidžiant nurodymus diegiant ir / arba naudojant šį produktą , iš dalies pakeistos į gaminio projektavimą , remonto atliktus autorizuotame serviso centrų ir kitų organizacijų ar asmenų
Garantija nesuteikiama dėl: įprastinio dėvėjimosi , pažeisto nurodymo diegiant ir / arba naudojant šį produktą , iš dalies pakeistos gaminio konstrukcijos , atlikto remonto neautorizuotame serviso centre ir kitose neautorizuotose organizacijose ar kitų neautorizuotų asmenų .
Atsiradus defektui, gaminys kuriam yra taikoma garantija, turi būti siunčiamas Įmonės adresas TUAREX kartu su originaliu dokumentu, patvirtinančiu pirkimą.

LV **Paldies, ka Jūs iegādājāties uzņēmuma TUAREX produkciju.**
Pirms šīs produkcijas montāžas un uzstādīšanas, lūdzu, izlasiet šos norādījumus.

Brīdinājums:
· Šis produkts ir paredzēts uzstādīšanai uz betona, ķieģeļu vai koka karkasa sienas ar apmetuma biezumu, kas nepārsniedz 3 mm. Komplektā esošie stiprinājumi ir paredzēti tikai piestiprināšanai pie iepriekšminētām virsmām. Ja siena ir izgatavota no diviem materiāliem, mēs neiesakām šo produkciju uzstādīt patstāvīgi. Šajā gadījumā konsultējieties ar kvalificētu speciālistu.
· Pirms piestipriniet kronšteinu, pārliecinieties, vai kronšteina stiprinājuma vietā sienā nav elektrisko kabeļu, gāzes cauruļvadu un santehnisko cauruļvadu kā arī citi mezgli.
· Šis produkts satur sīkas detaļas, kas rada nosmakšanas risku, ja tiek norīti. Šie priekšmeti ir jāuzglabā bērniem nepieejamā vietā.
· Šis produkts ir paredzēts tikai iekšdarbiem. Šī produkta lietošana uz ielas var novest pie tā bojāšanas un traumu iegūšanas.
Svarīgi: Pirms montāžas un uzstādīšanas, pārliecinieties, ka jūs esat saņēmuši visas detaļas saskaņā ar komplektācijas sarakstu.
Ja komplektā trūkst detaļas vai tās ir bojātas, tad, lūdzu, sazinieties ar mūsu Tehniskā atbalsta dienestu pa tālruni 8 800 5555 3
Tehniskā apkalpošana: Ir nepieciešams regulāri (vismaz reizi trijos mēnešos) pārbaudīt, vai visas kronšteina daļas ir nofiksētas, un tā lietošana ir droša.
Garantija:
· Company TUAREX nodrošina ražotāja garantiju šīs produkcijas visiem metinātajiem un mehāniskajiem savienojumiem 25 gadus. Defektu gadījumā produkts tiks salabots vai apmainīts bez maksas. Ja modelis vairs netiek ražots, kompānija TUAREX patur tiesības apmainīt to pret analoģisku pēc cenas un funkcionalitātes.
· Garantija neattiecas uz bojājumiem, kas rodas: normāla nodiluma un plīsumu rezultātā, neievērojot noteikumus, uzstādot un / vai izmantojot šo produktu, veicot izmaiņas produkta dizainā, ja tiek veikts remonts, un to neveic autorizēts servisa centrs, bet citas organizācijas vai personas.
· Ja tiek konstatēts produkcijas brāķis, uz kuru attiecas garantija, produkts jānosūta uz kompānijai TUAREX kopā ar iegādes apstirinājuma dokumentu oriģināliem.

EE **Täname, et ostsite TUAREX toode.**
Enne selle toote kokkupanekut ja paigaldamist lugege neid juhiseid.

Hoiatus:
- See toode on mõeldud paigaldamiseks betoonist, telliskivist või puidust raami seinale, mille krohvi paksus ei ületa 3 mm. Komplektis olevad kinnitusvahendid on mõeldud ainult paigalduseks sellise pinnale. Kui sein on valmistatud muust materjalist, me ei soovita paigaldada selle toodet. Sellisel juhul konsulteerige kvalifitseeritud spetsialistiga.
- Enne paigaldustööd, veenduge, et seinas paigalduskohal, ei asu elektrikaabel, gaasijuhe, torustikud või muud komponendid.
- See toode sisaldab väikseid detaile, mis võivad põhjustada lämbumisohtu allaneelamisel. Need detailid tuleb hoida lastele kättesaamatus kohas.
- See toode on mõeldud ainult siseruumides kasutamiseks. Selle toote väljas kasutamine võib põhjustada kahjustusi ja vigastusi.
- Oluline: Enne montaaži ja paigaldamist tuleb veenduda, et Teil on olemas kõik detailid vastavalt komponentide loetelusele. Kui detailid puuduvad või kahjustatud, võtke ühendust meie tehnilise toega telefonil 8 800 5555 3.
Hooldus: Oluline on regulaarselt kontrollida (vähemalt kord kolme kuu jooksul), et kõik toode osad on fikseeritud, ja selle kasutamine on ohutu.
Garantii:
- TUAREX pakub tootja poolt garantii kõigi selle toote keevitatud ja mehaanilised ühenduste kohta 25 aasta jooksul. Defekti juhul, toode kas parandatakse või asendatakse tasuta. Kui mudel on tootmisest välja, TUAREX jätab endale õigus vahetada seda sama hinnaga ja funktsionaalsusega toodega.
- Garantii ei kata kahjusid, mis tulenevad: normaalsest kulumisest, kasutamis- ja monteerimisjuhendi rikkumisest paigaldamisel ja / või seda toodete kasutamisel, toode kostrukts

DE Kompilation • EN Complectation • RU Комплектация • UA Комплектація • BY Камплектацыя • KZ Комплектациясы • GE კომპლექტაცია • MD Deplinătatea asortimentului • AM Կազմը • KG Комплектациясы • AZ əvvəl • LT Komponentai. • LV Sastāvdaļas. • EE Komponendid

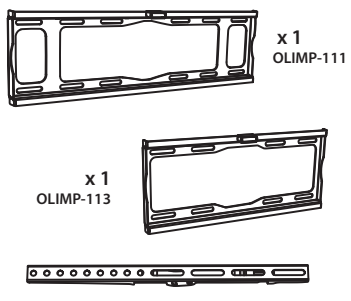

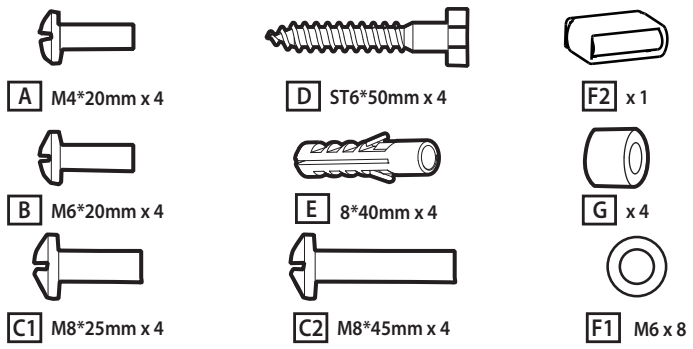

DE Notwendigen werkzeuge • EN Necessary tools • RU Необходимые инструменты • UA Необхідні інструменти • BY Неабходныя прылады • KZ Қажетті құрал-саймандар • GE საჭირო ინსტრუმენტი • MD Instrumente necesare • AM Անհրաժեշտ պարագաները • KG Зарыл аспаптар • AZ lazım olan alətlər • LT Reikalingi įrankiai. • LV Nepieciešamie instrumenti. • EE Vajalikud tööriistad

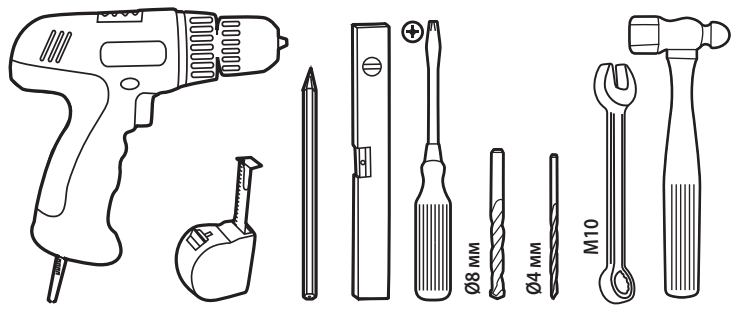

1

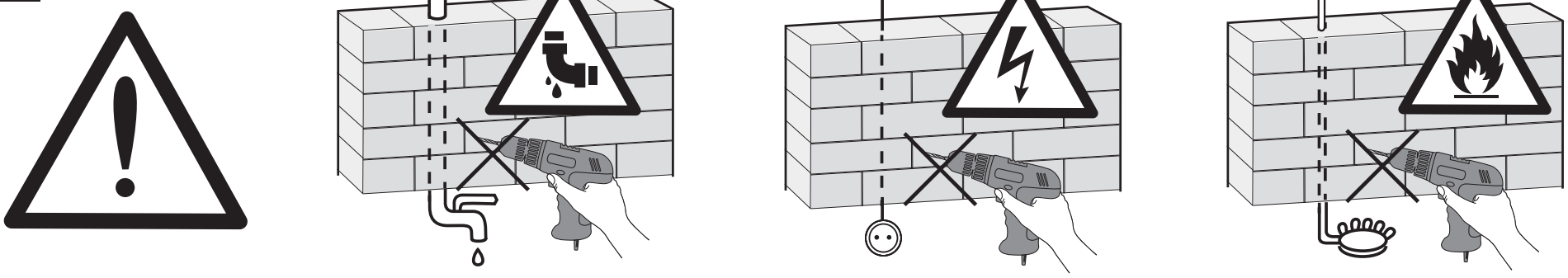

2 A

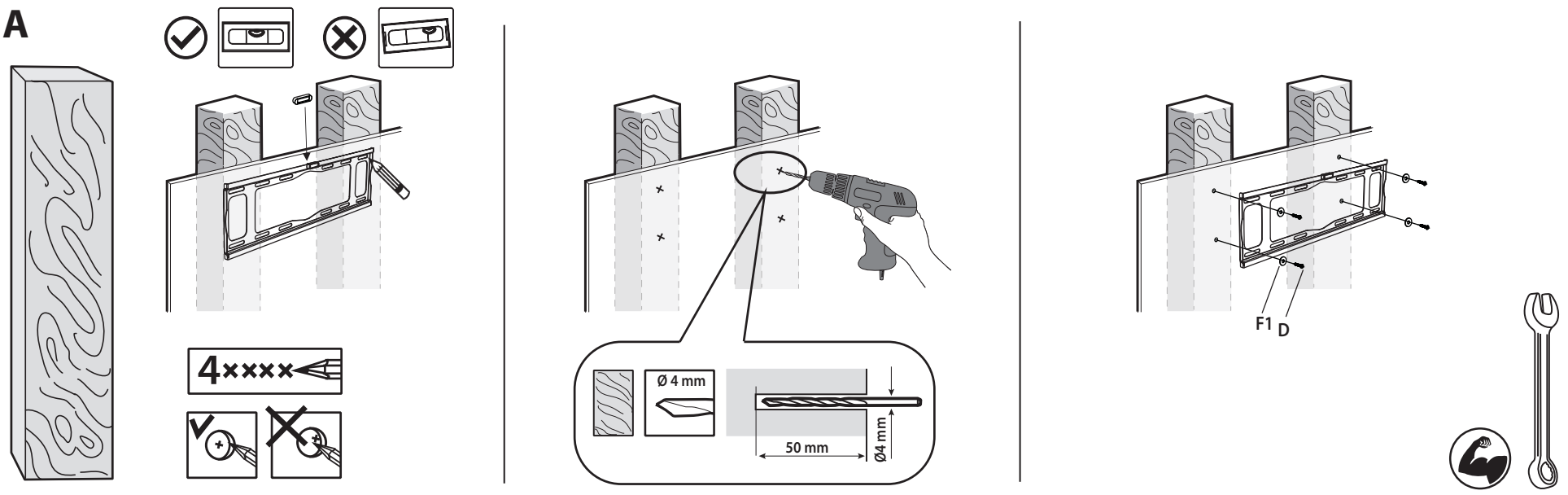

2 B

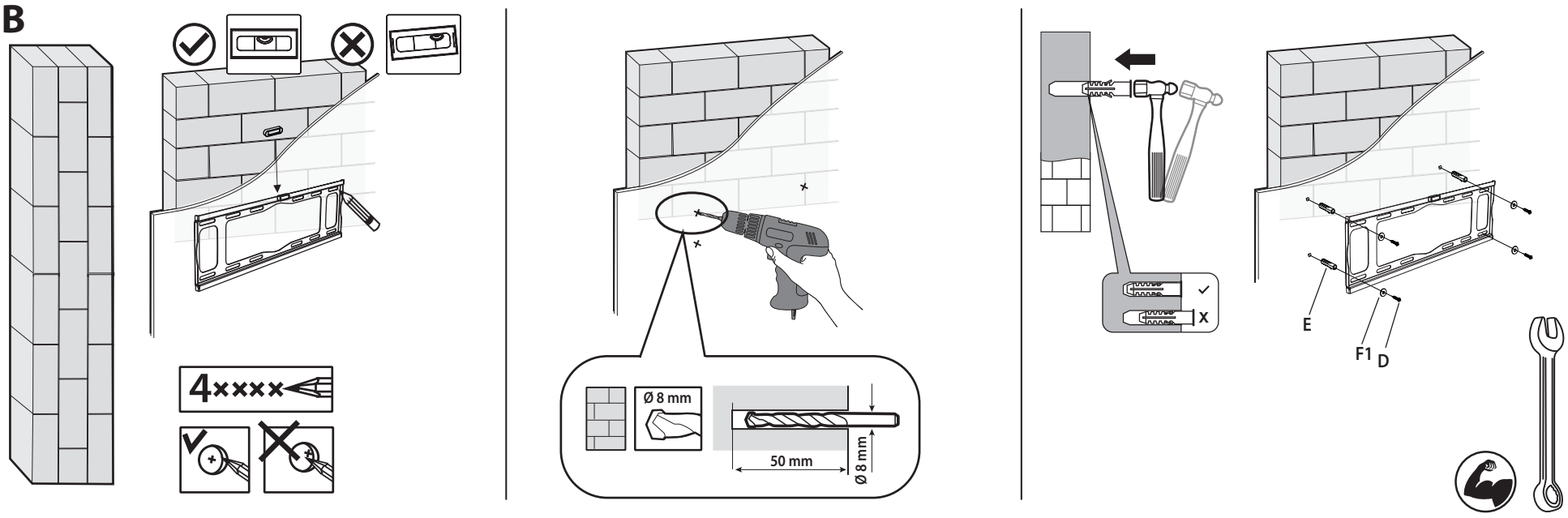

3

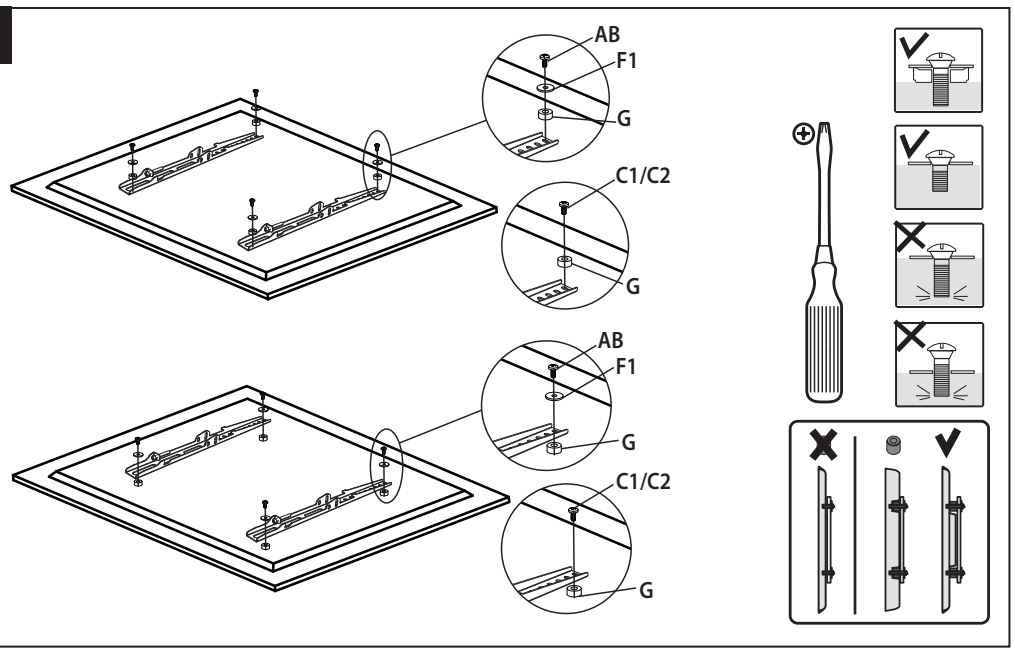

4

