Техника безопасности

Общие меры предосторожности

- Фен Tuvio HD18BLI01 предназначен для сушки и укладки волос.
- Перед использованием прибора прочитайте инструкцию пользователя.
- Прибор предназначен только для бытового использования внутри помещений согласно этой инструкции пользователя. Прибор не предназначен для промышленного и коммерческого использования.
- Производитель не несёт ответственности в случае несоблюдения правил техники безопасности.
- Прибор не предназначен для использования лицами (включая детей) с пониженными физическими, сенсорными или умственными способностями или при отсутствии у них жизненного опыта или знаний, если они не находятся под присмотром или не проинструктированы об использовании прибора лицом, ответственным за их безопасность.
- Не оставляйте прибор без присмотра. Храните прибор в недоступном для детей месте.
- Производитель оставляет за собой право без дополнительного уведомления вносить незначительные изменения в конструкцию изделия, не влияющие кардинально на его безопасность, работоспособность и функциональность.

Меры предосторожности при пользовании электроприборами



Внимание!

Не использовать прибор вблизи воды в ванных комнатах, душевых, бассейнах и т.д.

- Перед первым включением проверьте, что технические характеристики, указанные на изделии, соответствуют параметрам электросети.
- Подключайте прибор только к сети с напряжением, соответствующим маркировке на корпусе.
- Не допускайте перегрузки электросети, которая может привести к несчастным случаям и повреждению прибора. Для этого не включайте в ту же розетку другие приборы с использованием переходников. Перед использованием удлинителя убедитесь, что он не повреждён.
- Во избежание риска ожога, поражения электрическим током, возгорания или травм не оставляйте включённый прибор без присмотра.
- Во избежание удара электрическим током:
  - не дотрагивайтесь мокрыми руками до вилки или любой другой части прибора, находящейся под напряжением;
  - не погружайте прибор или шнур питания в воду или другие жидкости;
  - не прикасайтесь к металлическим частям вилки при отключении и включении прибора.
- Если прибор оказался в воде, не погружайте руки в воду и не прикасайтесь к нему, немедленно отключите прибор от электросети и обратитесь в сервисный центр.
- После использования прибора, перед его очисткой или сменой аксессуаров отключите прибор от электросети.
- При использовании в ванной комнате отключайте прибор от электросети сразу после использования, так как даже в выключенном состоянии прибор представляет опасность при попадании в воду.
- При перегреве прибор отключается автоматически. Дайте прибору остыть в течение нескольких минут, а затем включите его снова.
- Для дополнительной защиты рекомендуется установка устройства защитного отключения (УЗО) с номинальным током срабатывания не более 30 мА, питающего ванную комнату. Обратитесь за консультацией к квалифицированному специалисту.
- Дети должны находиться под присмотром для недопущения игр с прибором.

Меры предосторожности при эксплуатации

- Если изделие некоторое время находилось при температуре ниже 0˚С, перед включением его следует выдержать в комнатных условиях не менее двух часов.
- Не используйте прибор при температурах ниже -5 °С или выше +35 °С.
- Не используйте прибор рядом с легковоспламеняющимися и взрывоопасными материалами, так как это может привести к возгоранию или взрыву. Держите прибор вдали от источников огня и тепла, чтобы избежать деформации корпуса.
- Не оставляйте прибор непосредственно на какой-либо поверхности, пока он не будет выключен и не остынет.
- Не используйте аксессуары, которые не входят в комплект поставки.
- Выходное сопло и насадки могут нагреваться во время использования. Не прикасайтесь к ним, пока они не остынут.
- Следите, чтобы шнур питания не касался острых кромок и горячих поверхностей. Не наматывайте шнур питания вокруг прибора — это может привести к излому провода.
- Не переносите прибор, удерживая его за шнур питания. При отключении прибора от сети держитесь за вилку, а не за шнур.
- Не разбирайте прибор самостоятельно, не ремонтируйте и не вносите изменения в его конструкцию, подобные работы могут выполнять только квалифицированные специалисты. При обнаружении неполадок обращайтесь в ближайший сервисный центр.
- При повреждении шнура питания его замену, во избежание опасности, должны производить изготовитель, сервисная служба или другой квалифицированный персонал.
- Не используйте прибор в случае повреждения шнура питания или вилки, при неправильной работе прибора, а также после его падения, повреждения или попадания в воду. В этих случаях прибор необходимо доставить в авторизованный сервисный центр для осмотра и ремонта.
- Не блокируйте отверстия для воздуха и не кладите прибор на мягкие поверхности (например, на кровать или кушетку), поскольку это может привести к его перегреву.
- Не допускайте попадания в прибор посторонних предметов, пыли, пуха, волос и шерсти животных.
- Не используйте прибор на открытом воздухе, а также в местах, где используются аэрозольные (распыляемые) продукты или производится подача кислорода.
- Не используйте прибор вблизи легко деформирующихся от высокой температуры предметов.
- Не используйте прибор для сушки искусственных волос и париков.
- Не используйте спреи и лаки для укладки волос во время работы прибора.
- Не направляйте прямой поток горячего воздуха в глаза или на иные участки тела, чувствительные к теплу.
- Не накрывайте прибор и не кладите на него предметы, когда он работает.
- Во избежание ожогов и травм во время использования соблюдайте достаточное расстояние между феном и волосами.
- Во избежание пересушивания волос не концентрируйте поток воздуха на одной пряди в течение длительного времени.

Техническое обслуживание и уход

Уход за прибором

- Регулярно очищайте прибор от загрязнений.
- Перед очисткой прибора убедитесь, что он отключён от электросети и полностью остыл.
- Для очистки используйте влажную мягкую ткань.
- Тщательно высушите прибор перед использованием.
- Не используйте абразивные чистящие средства.
- Не промывайте прибор под струёй воды и не опускайте его в воду.

Устранение неполадок

- Ремонтировать прибор могут только квалифицированные специалисты.
- Незначительные неисправности можно устранить по рекомендациям ниже.

Прибор не работает

Возможные причины	Решение
Прибор не подключён к электросети	Подключите прибор к электросети
Розетка неисправна или в ней отсутствует напряжение	Подключите прибор к исправной розетке. Или проверьте напряжение в розетке, включив в неё другой прибор
Повреждён шнур электропитания	Отнесите прибор в сервисный центр

Во время использования прибор отключился

Возможные причины	Решение
Прибор перегрелся	Выключите прибор из розетки и дайте ему полностью остыть

Узнать больше о бренде Tuvio и связаться с поддержкой

UM-03

tuvio

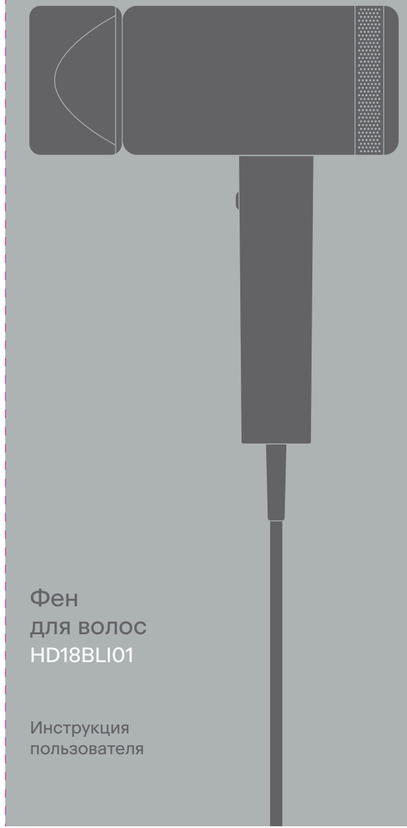

Фен для волос HD18BLI01

Инструкция пользователя

Спасибо,
что выбрали Tuvio.

Рекомендуем внимательно прочитать инструкцию. Это поможет правильно пользоваться феном для волос и ознакомиться с техникой безопасности. Пожалуйста, не выбрасывайте эту инструкцию — к ней всегда можно обратиться в будущем.

Руководство по эксплуатации

Устройство фена

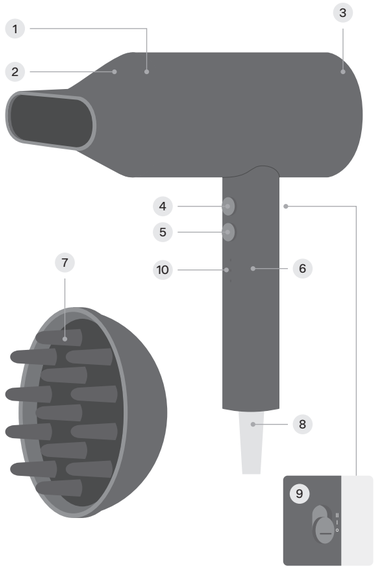

1. Корпус
2. Магнитная насадка-концентратор
3. Съёмный магнитный фильтр
4. Кнопка подачи холодного воздуха
5. Переключатель температурных режимов
6. Ручка
7. Насадка-диффузор
8. Переходник шнура
9. Переключатель питания и скоростных режимов
10. Индикаторы режимов

Использование фена

- Вымойте волосы и промокните их полотенцем, чтобы удалить лишнюю влагу.
- Прежде чем подключить фен к электросети, вытрите руки насухо.
- Используя фен и расчёску (не входит в комплект поставки), разделите волосы на пряди и начните укладку.

1. Включите фен в электросеть и установите переключатель питания и скоростных режимов в положение I или II:
   - I — 1 скоростной режим;
   - II — 2 скоростной режим.
2. Установите желаемый режим сушки коротким нажатием переключателя температурных режимов (5).

При выборе индикатор загорится соответствующим цветом:

- Голубой — поток холодного воздуха;
- Зелёный — поток тёплого воздуха;
- Красный — поток горячего воздуха.

3. Длинным нажатием кнопки (5) активируется режим интеллектуальной сушки: чередование холодного и горячего потоков воздуха.
4. Нажатием на кнопку (4) включается режим подачи холодного воздуха. Чтобы выключить режим холодного воздуха, повторно нажмите кнопку (4).
5. По окончании сушки или укладки волос установите переключатель питания и скоростных режимов (9) в положение 0 и отключите фен от электросети.

Функция генерации ионов

При использовании фена генерируются ионы, которые попадают в воздушный поток и защищают волосы и кожу головы. Через несколько минут после начала использования на поверхности волос и кожи головы исчезает эффект статического электричества, волосы становятся мягкими, гладкими и напитанными влагой. В комплексе эта функция поддерживает увлажнённость, гладкость, силу и здоровый блеск волос.

Комплект поставки

1. Фен для волос
2. Насадка-концентратор
3. Насадка-диффузор
4. Инструкция пользователя

Правила хранения и транспортировки

- Прежде чем убрать фен, дайте прибору полностью остыть и убедитесь, что корпус не влажный.
- Чтобы не повредить шнур питания, не наматывайте его на корпус. Всегда расправляйте шнур во время хранения.
- Храните прибор в сухом вентилируемом месте вдали от нагревательных приборов и попадания прямых солнечных лучей.
- При транспортировке и хранении не подвергайте фен для волос механическому воздействию, которое может привести к повреждению прибора или нарушению целостности упаковки.
- Необходимо беречь упаковку прибора от попадания воды и других жидкостей.
- Не подвергайте прибор воздействию температур ниже -5 °C или выше +35 °C.

Правила утилизации

Прибор, инструкцию пользователя и упаковку необходимо утилизировать в соответствии с местной программой по переработке отходов. О существующих программах можно узнать у местных органов власти.

Не выбрасывайте такие изделия вместе с обычным бытовым мусором. Не сжигайте прибор, так как это наносит непоправимый вред окружающей среде, а также может привести к пожарам. Помните, что возвращение упаковки для её переработки приводит к экономии и уменьшению количества отходов, а также предотвращает негативное влияние на здоровье людей и состояние окружающей среды.

Гарантия

Официальная гарантия: 24 месяца
Срок службы: 36 месяцев

Период официальной гарантии и срока службы фена отсчитывается с даты продажи конечному покупателю.

Негарантийные случаи

Изготовитель гарантирует отсутствие производственных дефектов и дефектов материалов при использовании прибора в соответствии с этой инструкцией.

Гарантия не распространяется на следующие случаи:

- повреждения, возникшие из-за неправильного использования, механического или другого внешнего воздействия, контакта с жидкостью или огнём;
- повреждения, возникшие из-за неквалифицированного вмешательства, ремонта в неавторизованных сервисных центрах;
- естественный износ изделия.

Изготовитель не несёт ответственности за ущерб, вызванный использованием не по назначению или с нарушением требований, установленных этой инструкцией. В случае неисправности обратитесь в сервисный центр.

Производитель постоянно работает над усовершенствованием изделий. В связи с этим форма, комплектация и технические характеристики прибора могут быть изменены без предварительного уведомления.

Если у прибора есть какие-либо различия с этой инструкцией, преимущественную силу имеет продукт.

Продукция сертифицирована в соответствии с законодательством РФ. Информацию о действующих сертификатах вы можете получить на сайте tuvio.ru.

Технические характеристики

Модель	HD18BLI01
Напряжение	220–240 В ~
Частота	50 Гц
Мощность	1800 Вт
Класс защиты от поражения электротоком	II
Дополнительно	функция генерации ионов
Импортёр	ООО «Маркет.Трейд»
Адрес	121099, г. Москва, Новинский б-р, д. 8
Адрес электронной почты	info@tuvio.ru
Изготовитель	Intertech Services AG (Интертех Сервисез АГ)
Адрес местонахождения	Werftestrasse 4, 6005 Luzern (Верфтештрассе 4, 6005 Люцерн), Швейцария
Страна производства	Китай
Дата изготовления	См. на упаковке