tuvio

Инструкция пользователя

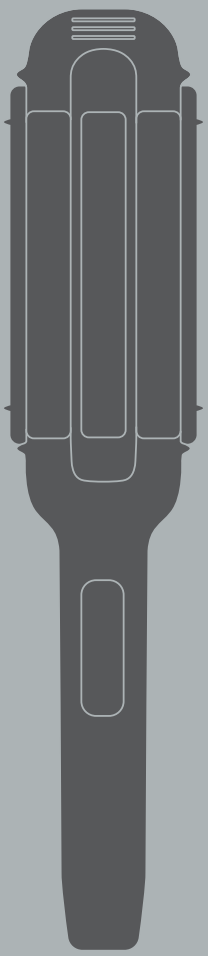

HSW2011

Стайлер для волос

Рады встрече. Мы — Tuvio,
бренд удобной бытовой техники,
придуманный в Яндексе.

Рекомендуем внимательно
прочитать инструкцию, чтобы ознакомиться с особенностями устройства и техникой безопасности.
Советуем сохранить руководство —
к нему можно обратиться, если возникнут вопросы.

Мы постоянно работаем над улучшением инструкций. Версия с последними обновлениями доступна
на сайте tuvio.ru.

Содержание

01

Техника безопасности 6

1.1 Общие меры предосторожности 6
1.2 Меры предосторожности при работе с электроприборами 7
1.3 Меры предосторожности при эксплуатации 9
1.4 Правила хранения и транспортировки 10
1.5 Правила утилизации 11

02

Описание устройства 12

2.1 Кнопки 13

03

Рекомендации при подготовке к укладке 14

04

Использование устройства 15

4.1 Использование стайлера 15
4.2 Режим завивки 15

05

Функция автоотключения 17

06

Техническое обслуживание и уход 18

07

Устранение неполадок 19

08

Гарантия 20

8.1 Негарантийные случаи 20
8.2 Случаи, аннулирующие гарантию 21

09

Технические характеристики 22

10

Комплектация 23

Техника безопасности 01

1.1 Общие меры предосторожности

- Стайлер HSW2011 предназначен для сушки, выпрямления и укладки волос.
- Перед использованием устройства прочитайте инструкцию пользователя.
- Стайлер для волос предназначен только для бытового использования внутри помещений согласно этой инструкции пользователя. Устройство не предназначено для промышленного и коммерческого использования.
- Производитель не несёт ответственности в случае несоблюдения правил техники безопасности и положений настоящей инструкции.
- Стайлер для волос не предназначен для использования лицами (включая детей) с пониженными физическими, сенсорными или умственными способностями или при отсутствии у них жизненного опыта или знаний, если они не находятся под присмотром или не проинструктированы об использовании устройства лицом, ответственным за их безопасность.
- Не оставляйте стайлер для волос без присмотра. Если вы не используете стайлер, всегда выключайте его. Храните его в недоступном для детей месте.
- Дети должны находиться под присмотром для недопущения игр с устройством.
- Производитель оставляет за собой право без дополнительного уведомления вносить незначительные изменения в конструкцию устройства, не влияющие кардинально на его безопасность, работоспособность и функциональность.

- Изображения в инструкции приведены для ознакомления. Фактическая конструкция и внешний вид устройства зависят от модели и предписаний производителя.
- Положения настоящей инструкции не охватывают все возможные ситуации, которые могут возникнуть в процессе эксплуатации устройства. При работе с устройством будьте осторожны, внимательны, в неописанных ситуациях руководствуйтесь здравым смыслом.

1.2 Меры предосторожности при работе с электроприборами



Внимание!

Не используйте устройство, включённое в сеть, в непосредственной близости от ёмкостей, заполненных водой (бассейны, ванны, раковины или др.).

- Перед первым включением убедитесь, что технические характеристики, указанные на устройстве, соответствуют параметрам сети питания.
- Подключайте устройство только к сети с напряжением, соответствующим маркировке на корпусе.
- Каждый раз осматривайте стайлер для волос перед использованием. При наличии повреждений устройства и шнура питания ни в коем случае не включайте устройство.
- Во избежание удара электрическим током:
- не дотрагивайтесь мокрыми руками до вилки или любой другой части устройства, находящейся под напряжением;
- не погружайте стайлер для волос в воду или другие жидкости;
- не прикасайтесь к металлическим частям вилки при отключении и включении стайлера.

- В случае падения стайлера в воду не погружайте руки в воду и не прикасайтесь к нему, немедленно отключите устройство от сети питания и обратитесь к квалифицированному специалисту.
- После использования или перед очисткой устройства отключите его от сети питания.
- Перед каждым включением устройства переводите переключатель блокировки пластин вниз в положение O.
- Любое ошибочное включение лишает вас права на гарантийное обслуживание.
- Во избежание риска ожога, поражения электрическим током, возгорания или травм не оставляйте включённый стайлер для волос без присмотра.
- Следите за тем, чтобы шнур питания не был зажат, не перекручивался и не попадал на острые края предметов и горячие поверхности. Не наматывайте шнур питания вокруг устройства — это может привести к излому шнура. Случайное повреждение шнура может привести к неполадкам, аннулирующим гарантию, а также к поражению электрическим током.
- При повреждении шнура питания его замену должен производить квалифицированный специалист.
- Используйте удлинители, рассчитанные на потребляемую мощность устройства, — несоответствие характеристик может привести к короткому замыканию или возгоранию.
- Для дополнительной защиты рекомендуется установка устройства защитного отключения (УЗО) с номинальным током срабатывания не более 30 мА, питающего ванную комнату. Обратитесь за консультацией к квалифицированному специалисту.

1.3 Меры предосторожности при эксплуатации

Будьте осторожны, во время работы устройство сильно нагревается.

- Во избежание короткого замыкания и выхода устройства из строя не храните и не используйте его в среде с температурой ниже 0 °C или выше +40 °C и в помещениях с повышенной влажностью.
- Не вставайте и не садитесь на устройство, не ставьте на него предметы.
- Не используйте стайлер в случае повреждения шнура питания или вилки, при неправильной работе стайлера, а также после его падения, повреждения или попадания в воду. В этих случаях стайлер необходимо доставить квалифицированному специалисту для осмотра и ремонта.
- Не оставляйте устройство непосредственно на какой-либо поверхности (за исключением термостойкой), пока оно не будет выключено и не остынет.
- Во избежание получения ожогов не прикасайтесь к нагревательным элементам во время работы или после использования, пока устройство не остынет полностью.
- Не накрывайте устройство во время работы посторонними предметами.
- Берегите устройство от ударов об острые углы и предметы.
- Не переносите устройство, удерживая его за шнур питания. При отключении стайлера от сети держитесь за корпус устройства, а не за шнур.
- Не используйте устройство рядом с легковоспламеняющимися и взрывоопасными материалами, так как это может привести к возгоранию или взрыву. Держите устройство вдали от источников огня и тепла, чтобы избежать деформации корпуса.
- Не разбрызгивайте лаки и спреи для волос в зоне использования стайлера.

- Держите стайлер для волос на безопасном расстоянии от лица и глаз.
- Во избежание получения ожогов не прикасайтесь к нагревательным элементам во время работы или сразу после использования, пока устройство не остынет.
- Не используйте аксессуары, которые не входят в комплект поставки.
- Не разбирайте устройство самостоятельно и не вносите изменений в его конструкцию. Подобные работы могут выполняться только квалифицированными специалистами.
- Не пытайтесь самостоятельно ремонтировать стайлер. При обнаружении неполадок обращайтесь к квалифицированному специалисту. Незначительные неисправности можно устранить по рекомендациям, содержащимся в инструкции (см. раздел «Устранение неполадок»).

1.4 Правила хранения и транспортировки

- Перед тем как оставить стайлер на хранение, дайте ему полностью остыть и убедитесь, что корпус стайлера не влажный.
- Чтобы не повредить шнур питания, не наматывайте его на корпус устройства. Всегда расправляйте шнур питания во время хранения.
- Храните устройство в сухом вентилируемом месте, вдали от нагревательных устройств и попадания прямых солнечных лучей при температуре не ниже 0 °C и не выше +40 °C и при относительной влажности не выше 70%.
- При транспортировке и хранении не подвергайте устройство механическому воздействию, которое может привести к повреждению устройства или нарушению целостности упаковки.
- Необходимо беречь упаковку устройства от попадания воды и других жидкостей.
- Не подвергайте стайлер и шнур питания воздействию химических или других паров, отрицательно влияющих на электроприборы.

1.5 Правила утилизации

Устройство, инструкцию пользователя и упаковку необходимо утилизировать в соответствии с местной программой по переработке отходов. О существующих программах можно узнать у местных органов власти.



Не выбрасывайте устройство вместе с обычным бытовым мусором.

Не сжигайте устройство, так как это наносит непоправимый вред окружающей среде, а также может привести к пожарам.

Помните, что возвращение упаковки для её переработки приводит к экономии и уменьшению количества отходов, а также предотвращает негативное влияние на здоровье людей и состояние окружающей среды.



Материалы, помеченные этим знаком, можно переработать.

Описание устройства 02

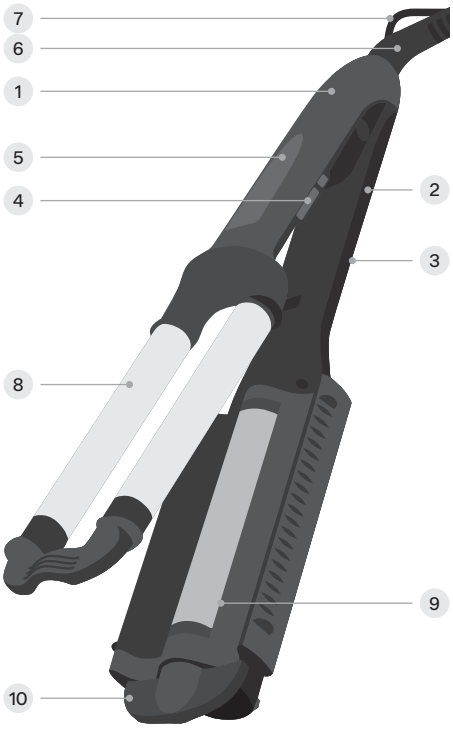

1. Крышка верхней части
2. Крышка нижней части
3. Блокировка пластин
4. Контрольная панель
5. Дисплей
6. Шнур питания, вращающийся на 360˚

7 Петля для подвешивания

8 Алюминиевые трубки

9 Регулируемая трубка

10 Фиксатор управления диаметром волны при завивке

2.1 Кнопки

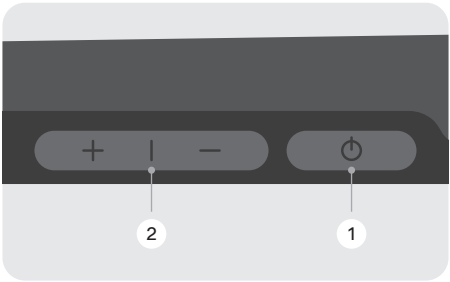

1 Включение/Выключение

2 Регулировка температуры: 170˚, 190˚, 210˚

Рекомендации при подготовке к укладке 03

- Перед укладкой вымойте голову с применением кондиционера для волос, затем расчешите волосы.
- Убедитесь, что на устройстве нет загрязнений.

- Стайлер можно использовать для укладки сухих волос.
- Подберите индивидуальный режим для укладки волос, чтобы избежать их пересушивания и повреждения.

Использование устройства 04

4.1 Использование стайлера

1. Подключите устройство к сети питания и зажмите кнопку ⏻. На дисплее загорится температура установленного режима — 210 °C.

2. Установите нужную температуру кнопками регулировки:
   - 210 °C — для толстых и густых волос
   - 190 °C — стандартная температура для укладки
   - 170 °C — для тонких и повреждённых волос

Пока стайлер нагревается до нужной температуры, выбранная температура будет мигать на дисплее. Как только температура перестанет мигать, можно начинать работу.

4.2 Режим завивки

Чтобы изменить диаметр волны завивки, оттяните и поверните фиксатор диаметра волны против часовой стрелки на 180°. Выберите одну из четырёх позиций: 1 см, 1,5 см, 2 см, 3 см.

Чтобы выбрать более крупный диаметр — поверните фиксатор против часовой стрелки, для возврата на предыдущую позицию — поверните фиксатор по часовой стрелке.

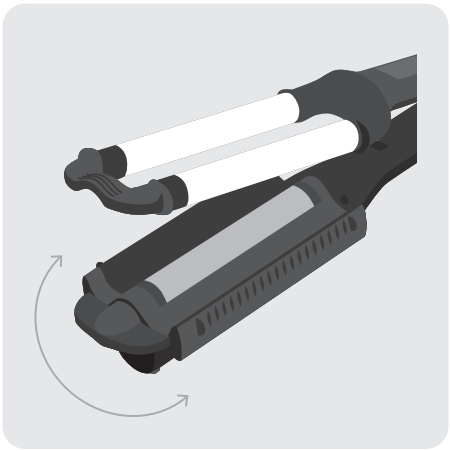

- Возьмите небольшую прядь волос шириной 4 см и зажмите её между пластинами.
- Начните с корней и укладывайте подготовленные пряди одну за другой между алюминиевыми трубками и регулируемой трубкой.
- Закройте устройство и удерживайте волосы зажатыми около 5 секунд, чтобы сформировать кудри.
- При необходимости измените диаметр волны с помощью фиксатора.
- Зажмите кнопку ⏻, чтобы выключить стайлер.
- После завершения укладки дайте волосам остыть, а затем расчешите их.
- Для безопасного хранения устройства соедините половины стайлера и переведите переключатель блокировки вверх в положение O.

Функция автоотключения 05

Стайлер автоматически выключается через 60 минут непрерывной работы. Чтобы возобновить работу, заново включите стайлер.

Техническое обслуживание и уход

06

- Регулярно очищайте устройство от загрязнений.
- Перед очисткой устройства убедитесь, что оно отключено от сети питания и полностью остыло.
- Для очистки используйте мягкую влажную ткань, после чего протрите устройство сухой тканью.
- Тщательно высушите устройство перед использованием.
- Не используйте абразивные чистящие средства и металлические губки.
- Не промывайте устройство под струёй воды или в посудомоечной машине, не опускайте его в воду.

Устранение неполадок

07

- Ремонтировать стайлер для волос могут только квалифицированные специалисты.
- Незначительные неисправности можно устранить по рекомендациям ниже.

Неисправность	Возможные причины	Способы устранения
Стайлер не работает	Стайлер не подключён к сети питания	Подключите стайлер к сети питания
	Розетка неисправна или в ней отсутствует напряжение	Подключите стайлер к исправной розетке. Или проверьте напряжение в розетке, включив в неё другое устройство
	Повреждён шнур питания	Обратитесь к квалифицированному специалисту
Стайлер отключился	Сработала функция автоотключения: стайлер самостоятельно отключился после 60 минут непрерывной работы	Для возобновления работы заново включите стайлер

Если неисправность не удалось устранить самостоятельно или её нет в указанном выше перечне, отключите устройство от электрической сети и обратитесь к квалифицированному специалисту.

Гарантия 08

Официальная гарантия: 2 года.
Срок службы: 3 года.

Период официальной гарантии и срока службы стайлера отсчитывается с даты продажи конечному покупателю.

Изготовитель гарантирует отсутствие производственных дефектов и дефектов материалов при использовании устройства и комплектующих в соответствии с этой инструкцией.

8.1 Негарантийные случаи

Гарантия не распространяется:

- на аксессуары и расходные материалы;
- естественный износ устройства и/или его частей в процессе эксплуатации;
- повреждение устройства, возникшее вследствие стихийных бедствий (наводнение, пожар, землетрясение и т. д.), несчастных случаев и явлений непреодолимой силы.

8.2 Случаи, аннулирующие гарантию

Гарантия аннулируется в следующих случаях:

- повреждение устройства, возникшее вследствие нарушений правил эксплуатации, хранения, перевозки товара, изложенных в инструкции пользователя;
- повреждение устройства, возникшее вследствие попадания внутрь посторонних предметов, веществ, жидкостей (за исключением предназначенных для этого резервуаров, о чём явно указано в инструкции пользователя), насекомых и т. п.;
- использование устройства в целях, не соответствующих его прямому назначению;
- неавторизованное вмешательство в устройство товаров, неквалифицированный ремонт, установка неоригинальных запчастей;
- использование устройства, предназначенного для бытового применения, в коммерческих целях.

Изготовитель не несёт ответственности за ущерб, вызванный использованием не по назначению или с нарушением требований, установленных этой инструкцией. В случае неисправности обратитесь к квалифицированному специалисту.

Технические характеристики 09

Стайлер для волос

Модель	HSW2011
Напряжение	220–240 В ~
Частота	50/60 Гц
Мощность	40 Вт
Класс защиты	II
Температура нагрева трубок	170–210 °C
Количество температурных режимов	3
LED-индикация	Есть
Быстрый нагрев пластин	100 °C за 50 сек.
Автоотключение	Есть
Размер пластин	86 × 110 × 46 мм
Покрытие пластин	Керамика с кератином
Длина шнура питания	180 см

Комплектация 10

Наименование	Количество
Стайлер для волос	1 шт.
Инструкция пользователя	1 шт.

Производитель постоянно работает над усовершенствованием устройств. В связи с этим форма, комплектация и технические характеристики стайлера могут быть изменены без предварительного уведомления.

Если у устройства есть какие-либо различия с этой инструкцией, преимущественную силу имеет продукт.

Продукция сертифицирована в соответствии с законодательством РФ. Информацию о действующих сертификатах вы можете получить на сайте tuvio.ru.

Импортёр	ООО «Маркет.Трейд»
Адрес местонахождения	121099, Россия, г. Москва, Новинский б-р, д. 8
Адрес электронной почты	info@tuvio.ru
Изготовитель	Интертех Сервисез АГ
Адрес местонахождения	Верфтештрассе 4, 6005 Люцерн, Швейцария
Страна производства	Китай
Дата изготовления	См. на устройстве
Версия	UM-01

CE
EAC

Узнать больше
о бренде Tuvio
и связаться
с поддержкой