tuvio

Инструкция
пользователя

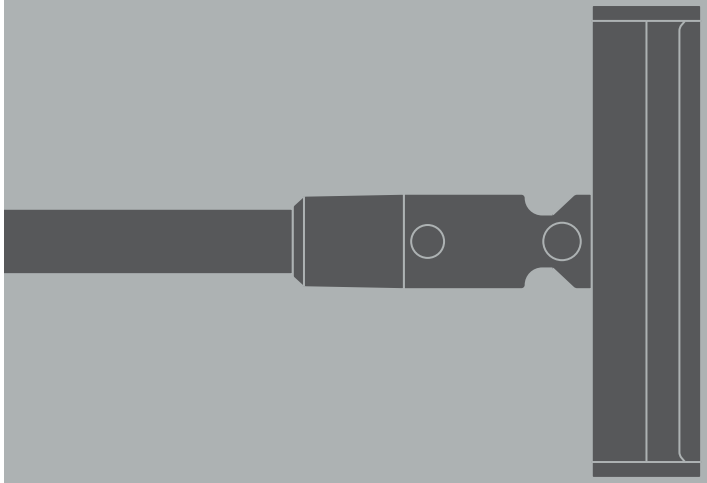

TVC05S

Беспроводной вертикальный пылесос

Рады встрече. Мы — Tuvio, бренд удобной бытовой техники, придуманный в Яндексе.

Рекомендуем внимательно прочитать инструкцию, чтобы ознакомиться с особенностями устройства и техникой безопасности. Советуем сохранить руководство — к нему можно обратиться, если возникнут вопросы.

Мы постоянно работаем над улучшением инструкций. Версия с последними обновлениями доступна на сайте tuvio.ru.

Содержание

01

Техника безопасности 6

1.1 Общие меры предосторожности 6
1.2 Меры предосторожности при работе с электричеством 7
1.3 Меры предосторожности при эксплуатации 8
1.4 Правила хранения и транспортировки 10
1.5 Правила утилизации 11

02

Описание устройства 13

2.1 Описание пылесоса 13
2.2 Панель управления 16

03

Перед началом использования 17

3.1 Сборка пылесоса 17
3.2 Зарядка пылесоса 18
3.3 Замена аккумулятора 20
3.4 Крепление настенного держателя 20
3.5 Сборка подставки для хранения 21

04

Эксплуатация пылесоса 23

4.1 Использование насадки для влажной уборки 24
4.2 Использование дополнительных насадок 26
4.3 Функция защиты двигателя 26

05

Техническое обслуживание и уход 27

5.1 Общие рекомендации 27
5.2 Очистка пылесборника и HEPA-фильтра 28
5.3 Очистка щётки 29
5.4 Очистка насадки для влажной уборки 29

06

Устранение неисправностей 31

07

Гарантия 34

7.1 Негарантийные случаи 34
7.2 Случаи, аннулирующие гарантию 35

08

Технические характеристики 36

09

Комплектация 37

Техника безопасности

01

1.1 Общие меры предосторожности

- Устройство предназначено для удаления пыли с полов и мебели в домашних условиях.
- Перед использованием пылесоса прочитайте инструкцию пользователя.
- Изготовитель не несёт ответственности в случае несоблюдения правил техники безопасности и положений настоящей инструкции.
- Пылесос запрещается сжигать: это наносит непоправимый вред окружающей среде, а также может привести к пожарам.
- Устройство не предназначено для использования лицами (включая детей) с пониженными физическими, сенсорными или умственными способностями или при отсутствии у них жизненного опыта или знаний, если они не находятся под присмотром или не проинструктированы об использовании устройства лицом, ответственным за их безопасность.
- Не оставляйте устройство без присмотра.
- Не позволяйте детям играть с устройством.
- Храните устройство в недоступном для детей месте.
- Не используйте устройство при возникновении любых неисправностей и повреждений.

- Сохраните инструкцию (по возможности с чеком и коробкой), при необходимости вы всегда можете к ней обратиться. Инструкция также доступна на сайте tuvio.ru.

- Изготовитель оставляет за собой право без дополнительного уведомления вносить незначительные изменения в конструкцию устройства, не влияющие кардинально на его безопасность, работоспособность и функциональность.

- Изображения в инструкции приведены для ознакомления. Фактическая конструкция и внешний вид устройства зависят от модели и предписаний производителя.

- Положения настоящей инструкции не охватывают все возможные ситуации, которые могут возникнуть в процессе эксплуатации устройства. При работе с устройством будьте осторожны, внимательны, в неописанных ситуациях руководствуйтесь здравым смыслом.

1.2 Меры предосторожности при работе с электричеством

- Подключайте адаптер питания только к сети с напряжением, соответствующим маркировке на корпусе.

- Для зарядки устройства используйте только адаптер питания, входящий в комплект поставки.

- Используйте удлинители, рассчитанные на потребляемую мощность устройства, — несоответствие характеристик может привести к короткому замыканию или возгоранию.

- Во избежание удара электрическим током:
  - — не дотрагивайтесь мокрыми руками до вилки или любой другой части устройства, находящейся под напряжением;
  - — не погружайте устройство или шнур питания в воду или другие жидкости;
  - — не прикасайтесь к металлическим частям вилки при отключении и включении устройства.

- **Если устройство, подключённое к сети питания, оказалось в воде, не погружайте руки в воду и не прикасайтесь к нему, немедленно отключите устройство от сети питания и обратитесь к квалифицированному специалисту.**

- **После использования или перед очисткой устройства отключите его от сети питания.**

- **Следите за тем, чтобы кабель зарядки не был зажат, не перекручивался и не попадал на острые края предметов. Случайное повреждение кабеля зарядки может привести к неполадкам, которые не соответствуют условиям гарантии, а также к поражению электротоком.**

- **При повреждении кабеля зарядки его замену должен производить квалифицированный специалист.**

1.3 Меры предосторожности при эксплуатации

- Во избежание короткого замыкания и выхода устройства из строя не храните и не используйте его в среде с температурой выше 40 °C или ниже 0 °C и в помещениях с повышенной влажностью.

- Не пользуйтесь устройством:
  — на открытом воздухе: если внутрь корпуса попадёт вода или посторонние предметы, оно может выйти из строя;
  — рядом с легковоспламеняющимися и взрывоопасными материалами, так как это может привести к возгоранию или взрыву. Держите устройство вдали от источников огня и тепла, чтобы избежать деформации корпуса.

- Не вставайте и не садитесь на устройство, не ставьте на него предметы.

- Не используйте аксессуары, которые не входят в комплект поставки.
- Переносите устройство, удерживая его двумя руками.
- Не разбирайте устройство самостоятельно и не вносите изменений в его конструкцию. Ремонт должен производиться исключительно квалифицированными специалистами. Непрофессионально выполненная работа может привести к поломке устройства и травмам. Самостоятельно можно устранить только мелкие неисправности способами, указанными в настоящей инструкции (см. раздел «Устранение неисправностей»).
- Прекратите использование и обратитесь к квалифицированному специалисту, если устройство имеет видимые повреждения и не работает должным образом.
- Не используйте пылесос для сбора:
  — горящих или дымящихся предметов (непотушенных окурков, спичек или горячего пепла);
  — мелкозернистых материалов (например, извести, цемента, древесной стружки, гипсовой пыли, пепла или угольной пыли);
  — токсичных веществ (например, растворителей или средств для удаления накипи);
  — химических веществ (например, кислоты или чистящих средств) и других веществ с неопределёнными физическими свойствами.
- Не используйте пылесос для очистки:
  — от моющих средств, парафина, бензина, спирта, краски или духов, тонеров или чернил для принтера, так как это может привести к короткому замыканию, возгоранию или взрыву;
  — острых или крупных предметов, таких как осколки стекла, игрушки, булавки, скрепки, камни, куски штукатурки или обрывки бумаги, так как они могут застрять внутри и привести к поломке.
- Следите, чтобы волосы, пальцы и другие части тела, а также одежда не попали в движущиеся части пылесоса

или вентиляционные отверстия. Не направляйте всасывающее отверстие на глаза, уши и рот.

- Регулярно осматривайте и очищайте всасывающее отверстие, чтобы не допустить снижения мощности всасывания и поломки пылесоса.

- Если во время использования устройства произошла утечка тока, мотор перегрелся или стал издавать необычный шум или запах, или резко снизилась мощность всасывания, прекратите использование устройства и обратитесь к квалифицированному специалисту.

1.4 Правила хранения и транспортировки

- Храните пылесос в сухом вентилируемом месте вдали от нагревательных приборов и попадания прямых солнечных лучей.

- Чтобы не повредить кабель зарядки, не наматывайте его на корпус. Всегда расправляйте кабель зарядки перед оставлением устройства на хранение.

- При транспортировке и хранении не подвергайте пылесос механическому воздействию, которое может привести к повреждению устройства или нарушению целостности упаковки.

- Берегите упаковку от попадания воды и других жидкостей.

- Рекомендуется использовать оригинальную упаковочную коробку.

- При хранении и транспортировке не подвергайте пылесос воздействию температур ниже 0 °C или выше 40 °C.

1.5 Правила утилизации



Такая маркировка означает, что пылесос и кабель зарядки нельзя выбрасывать вместе с обычными бытовыми отходами. Для предотвращения возможного вреда окружающей среде и здоровью людей в результате неконтролируемого сброса отходов подойдите к вопросу утилизации ответственно и сдайте отслужившее устройство на переработку.

Этим вы поспособствуете экологически безопасному повторному использованию материальных ресурсов. Для возврата использованного устройства обратитесь в пункт раздельного сбора отходов. Так пылесос и кабель зарядки будут отправлены на переработку, безопасную для окружающей среды.



Материалы, помеченные этим знаком, можно переработать.

Утилизация аккумулятора

- Аккумулятор содержит вещества, которые могут загрязнять окружающую среду. Не выбрасывайте аккумулятор в обычный мусор, следует сдать его в специализированный пункт утилизации или переработки.
- Не заменяйте аккумулятор самостоятельно. Для замены аккумулятора обратитесь к квалифицированному специалисту.
- Перед утилизацией устройства из него необходимо извлечь аккумулятор.
- При извлечении аккумулятора устройство следует отсоединить от адаптера питания.
- Извлечение аккумулятора должно производиться только квалифицированным специалистом.

Описание устройства

02

2.1 Описание пылесоса

1. Кнопка отсоединения щётки
2. Металлическая труба
3. Кнопка фиксатора трубы
4. Панель управления
5. Кнопки переключения режимов мощности

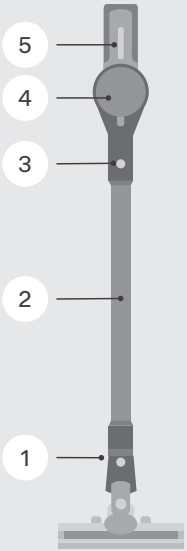

6 Кнопка включения/выключения/ переключения режимов

7 Кнопка снятия пылесборника

8 Зарядный порт

9 Кнопка снятия нижней крышки пылесборника

10 Контейнер для сбора пыли

11 Кнопка снятия аккумулятора

12 Насадка для мягкой мебели

13 Щелевая насадка

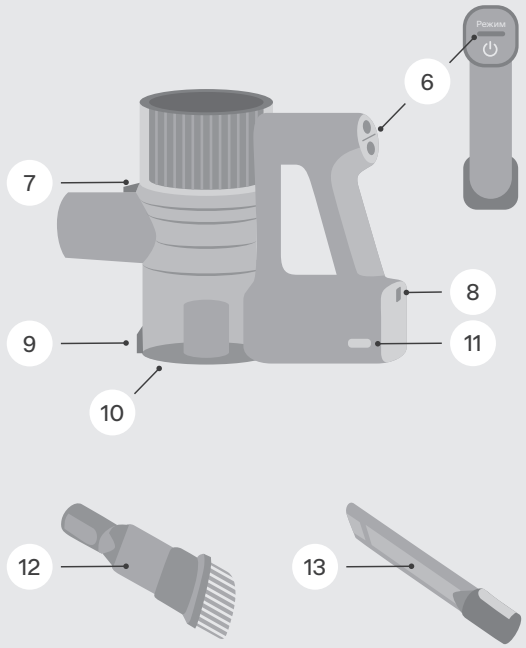

14 Подставка для хранения пылесоса

15 Винты

16 Зарядное устройство

17 Вращающаяся насадка для влажной уборки

18 Настенное крепление

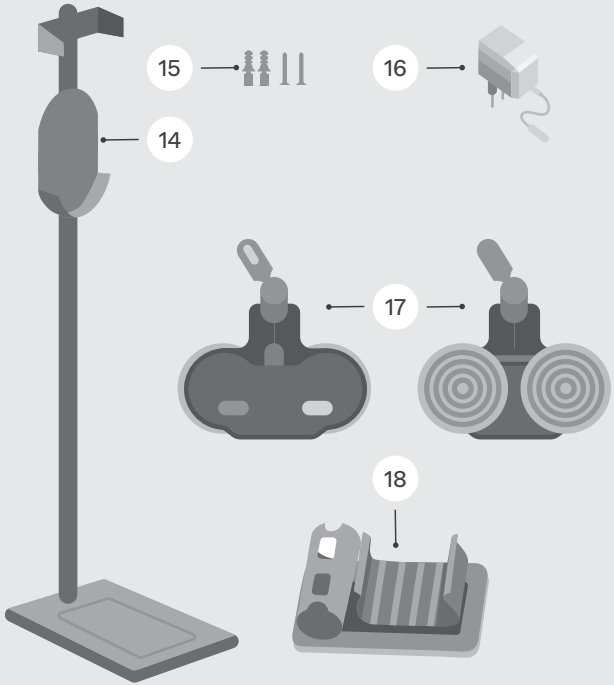

2.2 Панель управления

1 Индикаторы режимов мощностей:

— Низкая мощность — индикатор горит зелёным
— Средняя мощность — индикатор горит синим
— Высокая мощность — индикатор горит красным

2 Индикатор шкалы загрязнения

Загорается во время работы в автоматическом режиме. Мощность устанавливается в зависимости от уровня загрязнений.

3 Индикаторы сообщений об ошибке:

— Неподходящий адаптер питания
— Роликовая щётка не вставлена или заблокирована
— Засорение системы всасывания
— Заблокирован воздушный поток или фильтр

4 Индикатор уровня заряда батареи



Перед началом использования

03

- **Достаньте пылесос и все составные части из коробки. Убедитесь, что все комплектующие на месте.**
- **Удалите все упаковочные материалы и рекламные наклейки.**
- **Не снимайте с устройства предупреждающие наклейки, наклейки-указатели и наклейку с серийным номером.**
- **Перед сборкой и установкой убедитесь, что внешние и видимые внутренние части устройства не имеют повреждений, сколов и других дефектов.**
- **Протрите корпус устройства влажной тканью.**

3.1 Сборка пылесоса

1 Соедините щётку с металлической трубой: вставьте трубу в отверстие на щётке до щелчка.

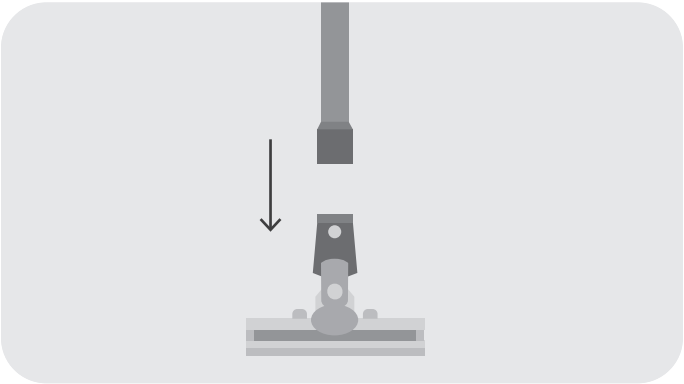

2 Установите аккумулятор строго по направляющим до щелчка. После установки потяните аккумулятор назад, чтобы убедиться, что он надёжно зафиксирован.

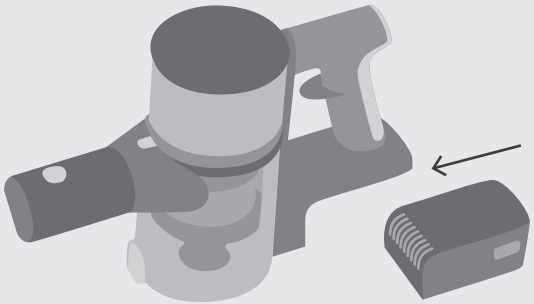

Если пылесос долгое время не используется, снимите аккумулятор, упакуйте пылесос и храните его в сухом вентилируемом месте вдали от нагревательных приборов и попадания прямых солнечных лучей.

3 Соедините пылесборник с металлической трубой и вставьте его до щелчка.



3.2 Зарядка пылесоса

Идущий в комплекте аккумулятор может быть разряжен. Перед первым использованием необходимо целиком разрядить его, а затем полностью зарядить.

- Не заряжайте и не храните аккумулятор при температуре ниже 5 °C и выше 40 °C.
- Адаптер может нагреваться во время зарядки — это нормально и не является неисправностью.
- Пылесос не включится с подключённым адаптером питания.
- Во избежание выхода аккумулятора из строя заряжайте аккумулятор каждые 3 месяца во время длительного хранения.

Если пылесос работает на высокой мощности, а заряд батареи снизился до 20%, пылесос автоматически перейдёт на низкую мощность. Когда батарея разрядится, пылесос автоматически выключится. После того как аккумулятор будет заряжен, пылесос продолжит работу на высокой мощности.

- Перед первым использованием заряжайте устройство в течение 6–8 часов. Стандартное время заряда аккумулятора составляет 4–6 часов.
- Рекомендуется заряжать аккумулятор только тогда, когда пылесос предупреждает о низком заряде.
- Не прерывайте процесс зарядки аккумулятора, пока он полностью не зарядится. Это позволит продлить срок его службы.
- Аккумулятор допускается заряжать только с помощью входящего в комплект адаптера. Перед зарядкой аккумулятор можно достать из пылесоса и зарядить отдельно.
- Для зарядки вставьте адаптер в розетку, а другой его конец подключите к зарядному порту. На дисплее будет показан уровень заряда — дождитесь, когда он достигнет 100%. Дисплей погаснет через 30 минут после полной зарядки аккумулятора.

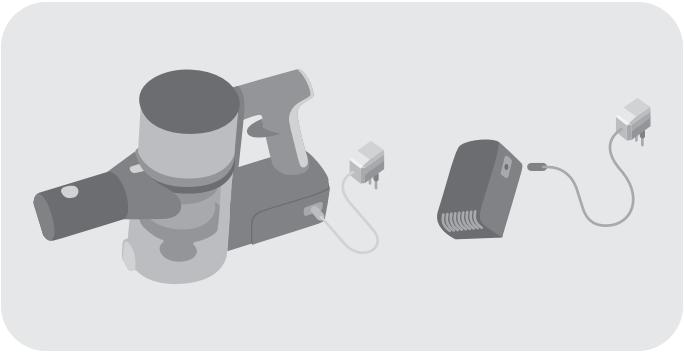

- **Если вы заряжаете аккумулятор отдельно, светодиод на батарее будет мигать. Когда батарея полностью зарядится, индикатор загорится ровным светом и отобразится на дисплее.**

3.3 Замена аккумулятора

Пылесос оснащён съёмным аккумулятором.

Для замены аккумулятора: выключите пылесос, нажмите кнопку снятия аккумулятора и достаньте его, выдвинув по направляющим вниз.

Ёмкость аккумулятора и время непрерывной работы пылесоса со временем снижаются.

Не снимайте и не меняйте аккумулятор во время работы или зарядки пылесоса.

3.4 Крепление настенного держателя

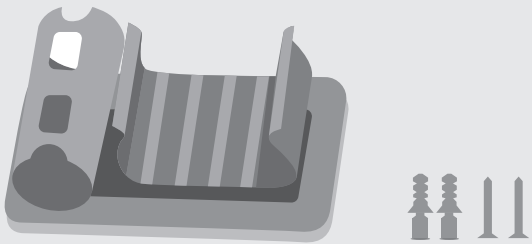

1 Закрепите основание двусторонним скотчем или винтами (входят в комплект поставки).

2 Перед сверлением проверьте, что в стене нет проводов.

3 Убедитесь, что крепление правильно выровнено: пылесос должен плотно прилегать к стене, а щётка — не касаться пола.

Не закрепляйте держатель на стенах в ванной комнате, кухне или других местах с повышенной влажностью.

3.5 Сборка подставки для хранения

1 Соберите основание подставки, как показано на рисунке.

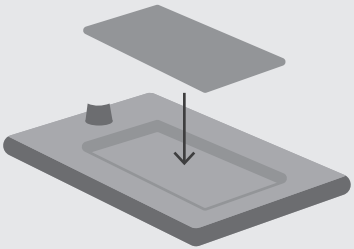

2 Установите фиксатор в нижнюю планку.

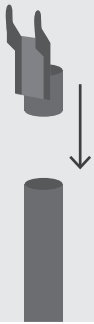

3 Вставьте верхнюю планку в фиксатор.

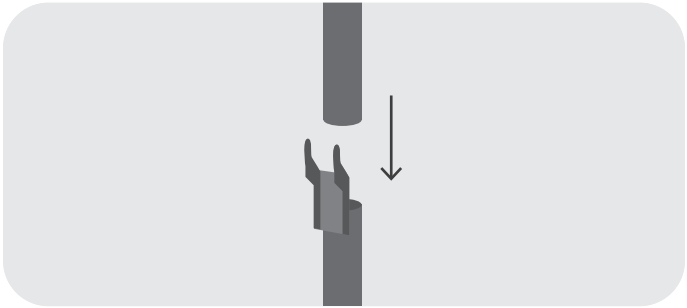

4 Установите собранную планку на основание подставки.

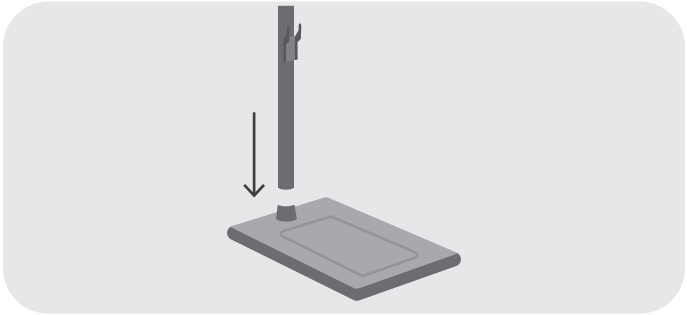

5 Прикрепите держатель к планке, как показано на рисунке.



Эксплуатация пылесоса

04

Перед тем как начать пылесосить, уберите все посторонние предметы, которые могут помешать нормальной работе пылесоса: детские игрушки, одежду, крупный мусор, провода от бытовой техники и т. д.

1 Чтобы включить или выключить пылесос, нажмите кнопку ⏻.

2 Пылесос работает в двух режимах: ручной и автоматический.

В автоматическом режиме пылесос самостоятельно регулирует мощность работы в зависимости от степени загрязнения поверхности для более эффективной уборки.

На дисплее при этом будет отображаться Авто — вне зависимости от мощности.

Для переключения между режимами нажмите кнопку «Режим».

При первом включении пылесос запускается в ручном режиме со средней мощностью всасывания.

3 Чтобы установить мощность всасывания, нажмите кнопку , , или на ручке пылесоса.

По умолчанию пылесос работает на средней мощности.

4 Пылесос оснащён датчиком распознавания пыли. На дисплее расположена световая полоса: в процессе работы она постепенно становится короче. Когда длина полосы станет минимальной, уборку можно завершить — пол чистый.

5 При включении устройства дисплей отображает полную информацию около 1 секунды. Затем подсвечиваются только активные функции, а состояние батареи отображается постоянно.

6 Уровень заряда отображается на экране:

- Если заряд падает ниже 20%, индикатор батареи мигает зелёным цветом.
- Если заряд падает ниже 5%, индикатор батареи мигает красным цветом.

Устройство запоминает настройки, которые были установлены перед его выключением. При следующем включении он запускается с этими же параметрами.

4.1 Использование насадки для влажной уборки

В комплект устройства входит насадка для влажной уборки.

1 Закрепите микрофибру на дне контейнера и залейте воду в резервуар.

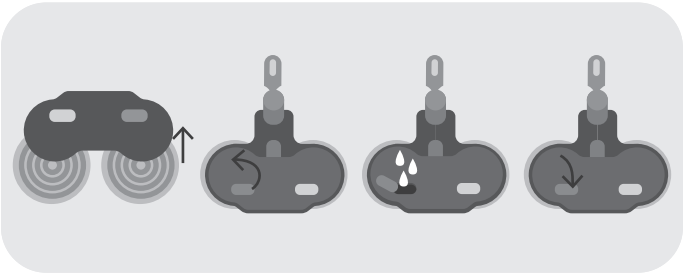

2 Закрепите насадку для влажной уборки на задней части напольной щётки, как показано на рисунке.

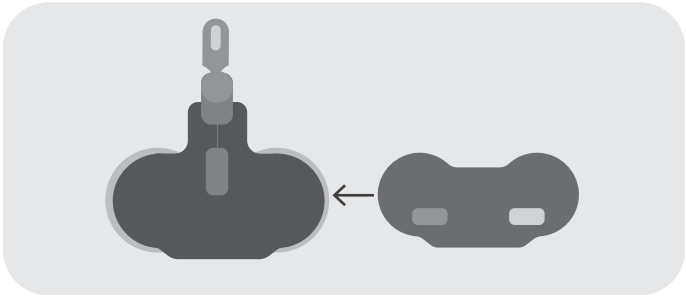

3 Нажмите кнопку подачи воды, чтобы вода начала поступать к микрофибре.

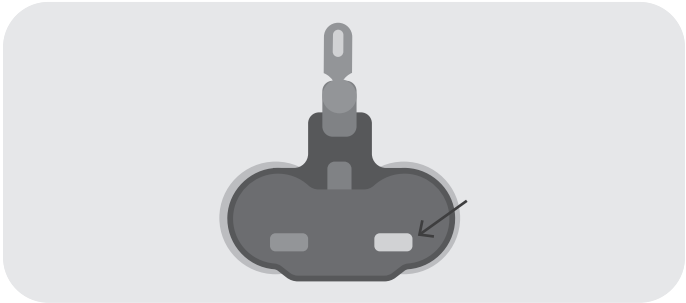

4 По завершении уборки отключите подачу воды, отсоедините насадку и слейте воду из резервуара.

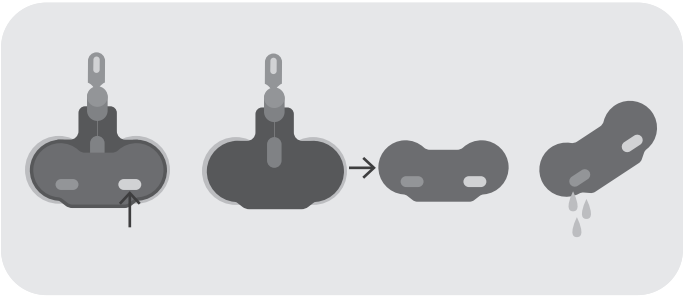

При сухой уборке снимайте насадку для влажной уборки. Не используйте насадку для уборки ковров.

4.2 Использование дополнительных насадок

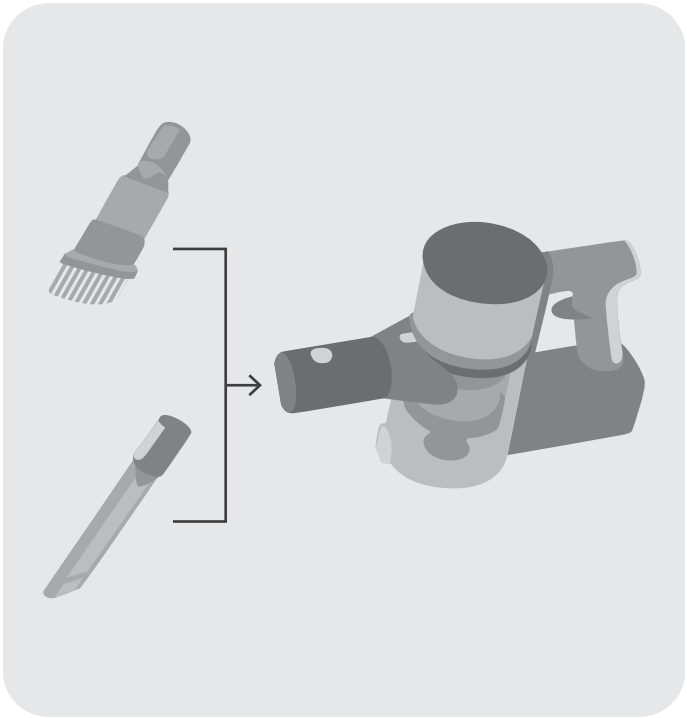

Насадка для мягкой мебели 	Для уборки шкафов, подоконников, диванов и поверхностей столов
Щелевая насадка 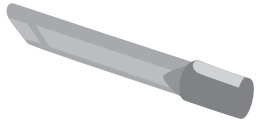	Для уборки щелей, углов дверей или окон и других узких мест

4.3 Функция защиты двигателя

Пылесос оснащён функцией защиты двигателя: если щётка засорится крупным предметом или волосами, двигатель автоматически отключится.

Техническое обслуживание и уход

05

5.1 Общие рекомендации

- Перед очисткой пылесоса отключите его от сети питания.
- Регулярно проводите осмотр пылесоса и щётки. Корпус пылесоса протирайте сухой тканью. Комплектующие при необходимости протирайте слегка влажной тканью.
- Во время очистки следите, чтобы вода или моющее средство не попадали внутрь пылесоса.
- Не используйте для очистки устройства абразивные чистящие средства, средства для мытья стёкол или универсальные моющие средства.
- Не погружайте пылесос и зарядное устройство в воду.
- Не используйте для очистки пылесоса жёсткие мочалки или губки.

5.2 Очистка пылесборника и HEPA-фильтра

1 Нажмите кнопку снятия нижней крышки пылесборника, откройте его и вытряхните мусор.

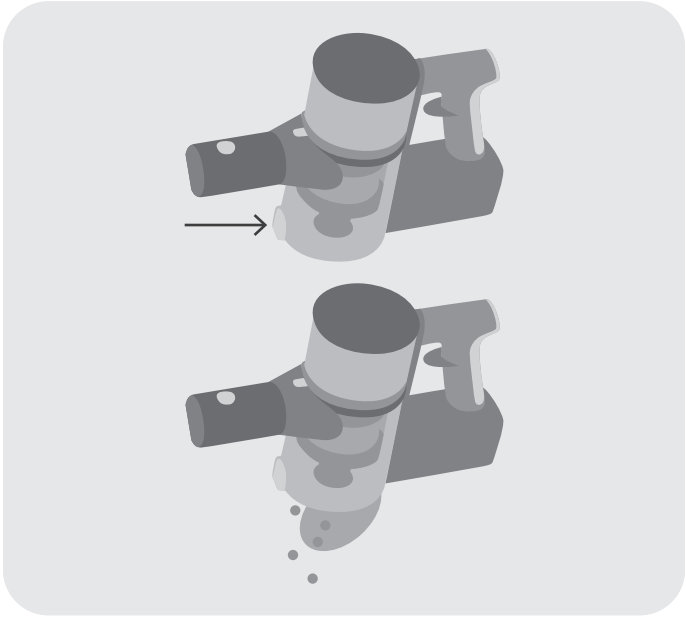

2 Поверните крышку фильтрационной системы по часовой стрелке, чтобы достать HEPA-фильтр для очистки.

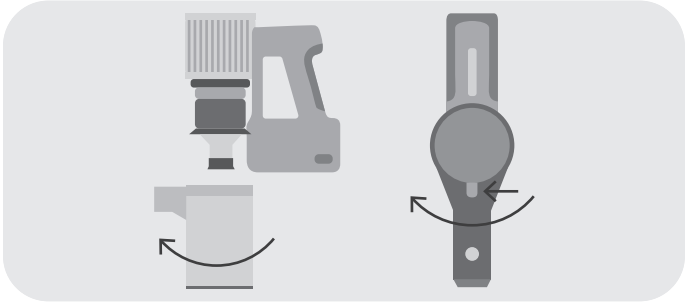

3 Чтобы достать фильтр пылесборника, поверните его против часовой стрелки.

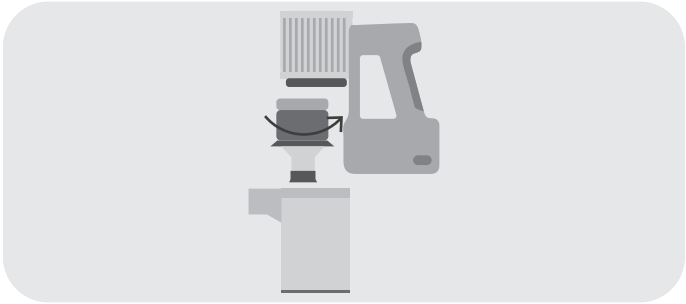

4 Чтобы помыть HEPA-фильтр, снимите с него крышку, повернув её по часовой стрелке.

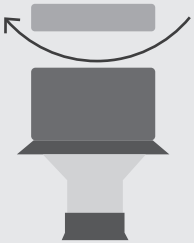

5 Высушите HEPA-фильтр и соберите пылесборник в обратном порядке.

5.3 Очистка щётки

Для корректной работы пылесоса рекомендуется очищать щётку после каждой уборки.

1 Нажмите кнопку снятия щётки и снимите защитную крышку.

2 Возьмите щётку за один конец, как показано на рисунке, и аккуратно достаньте её.

3 После очистки или замены установите щётку в обратном порядке.

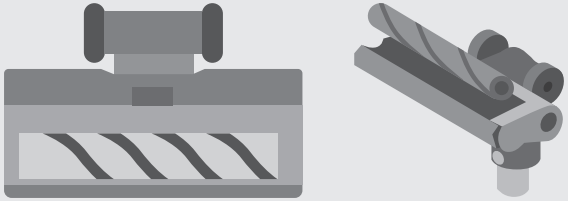

5.4 Очистка насадки для влажной уборки

1 Выключите пылесос и поднимите фиксатор подачи воды на насадке.

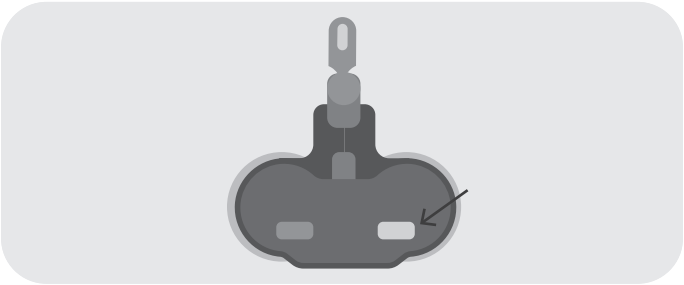

2 Отсоедините насадку для влажной уборки от щётки.

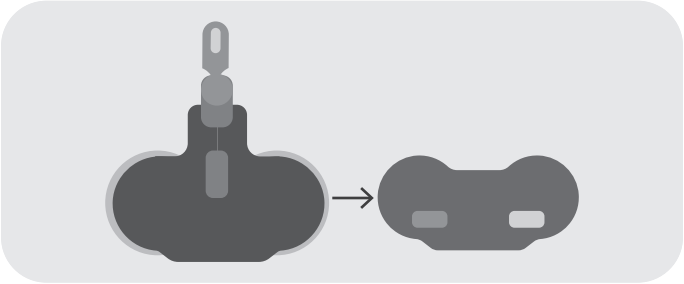

3 Слейте воду из резервуара для воды.



4 Снимите микрофибру с нижней части насадки, промойте её под струёй тёплой воды с применением мягких моющих средств, а затем высушите.



5 Протрите корпус насадки слегка влажной тканью и дайте ему высохнуть.

Устранение неисправностей

06

- К ремонтным работам допускаются только квалифицированные специалисты.
- Незначительные неисправности можно устранить по инструкции ниже.

Неисправность	Возможные причины	Способы устранения
Пылесос не работает	В щётке застрял посторонний предмет или на неё намотались волосы	Очистите щётку
	Сел аккумулятор	Зарядите аккумулятор
Пылесос не заряжается	Зарядное устройство не подключено к сети питания	Подключите зарядное устройство к сети питания
	Розетка неисправна	Подключите устройство к исправной розетке

Пылесос быстро разряжается / Снизилась мощность всасывания	Щётка или крышка щётки установлены неправильно	Переустановите щётку или крышку щётки
	В щётке застрял посторонний предмет или на неё намотались волосы	Очистите щётку
	Забилось всасывающее отверстие	Очистите всасывающее отверстие
	Забился фильтр	Очистите фильтр
	Фильтр не установлен	Установите фильтр
Пылесос шумит	Забилось всасывающее отверстие	Очистите всасывающее отверстие
Загорелся индикатор ⚠	Используется неподходящий адаптер питания	Используйте адаптер питания из комплекта поставки
Загорелся индикатор	Роликовая щётка не вставлена или заблокирована	Убедитесь, что роликовая щётка установлена правильно, и удалите все засоры/грязь
Загорелся индикатор	Засорение системы всасывания	Проверьте роликовую щётку, трубку всасывания и входное отверстие контейнера на наличие грязи/засоров
Загорелся индикатор	Заблокирован воздушный поток или фильтр	Очистите фильтр

Оба индикатора мигают красным ⚠ 107	Устройство перегревается	Дайте устройству остыть

Если проблема не приведена в перечне или не решается предложенным способом, обратитесь к квалифицированному специалисту.

Гарантия

07

Официальная гарантия: 1 год.
Срок службы: 3 года.

Период официальной гарантии и срока службы устройства отсчитывается с даты продажи конечному покупателю.

Изготовитель гарантирует отсутствие производственных дефектов и дефектов материалов при использовании устройства, комплектующих и аксессуаров в соответствии с этой инструкцией.

7.1 Негарантийные случаи

Гарантия не распространяется:

- на аксессуары и расходные материалы;
- естественный износ устройства и/или его частей в процессе эксплуатации;
- уменьшение ёмкости и/или времени автономной работы встроенных аккумуляторных батарей вследствие их естественного износа в процессе эксплуатации;
- повреждение устройства, возникшее вследствие стихийных бедствий (наводнение, пожар, землетрясение и т. д.), несчастных случаев и явлений непреодолимой силы.

7.2 Случаи, аннулирующие гарантию

Гарантия аннулируется в следующих случаях:

- повреждение устройства, возникшее вследствие нарушений правил эксплуатации, хранения, перевозки товара, изложенных в инструкции пользователя;
- повреждение устройства, возникшее вследствие попадания внутрь посторонних предметов, веществ, жидкостей (за исключением предназначенных для этого резервуаров, о чём явно указано в инструкции пользователя), насекомых и т. п.;
- использование устройства в целях, не соответствующих его прямому назначению;
- неавторизованное вмешательство в устройство товаров, неквалифицированный ремонт, установка неоригинальных запчастей;
- использование устройства, предназначенного для бытового применения, в коммерческих целях.

Технические характеристики

08

Беспроводной вертикальный пылесос	TVC05S
Мощность	450 Вт
Мощность всасывания	180 Вт
Уровень шума	До 90 дБ
Ёмкость аккумулятора	3 000 мА·ч
Время работы от аккумулятора	13/23/60 мин
Тип аккумулятора	Li-Ion
Время полной зарядки	6 часов
Количество режимов мощности	3
Выпускной фильтр	HEPA
Вес (нетто)	3,7 кг
Размеры	260 × 1220 × 218 мм

Комплектация

09

Наименование	Количество
Беспроводной вертикальный пылесос	1 шт.
Аккумулятор	1 шт.
Адаптер питания	1 шт.
Кабель зарядки	1 шт.
Насадка для мягкой мебели	1 шт.
Щелевая насадка	1 шт.
Насадка для влажной уборки	1 шт.
Напольная подставка для хранения пылесоса	1 шт.
Настенное крепление	1 шт.
Инструкция пользователя	1 шт.
Краткая инструкция пользователя	1 шт.

Производитель постоянно работает над усовершенствованием устройств. В связи с этим форма, комплектация и технические характеристики пылесоса могут быть изменены без предварительного уведомления.

Если у устройства есть какие-либо различия с этой инструкцией, преимущественную силу имеет продукт.

Продукция сертифицирована в соответствии с законодательством РФ. Информацию о действующих сертификатах вы можете получить на сайте tuvio.ru.

Импортёр	ООО «Маркет.Трейд»
Адрес местонахождения	121099, Россия, г. Москва, Новинский б-р, д. 8
Адрес электронной почты	info@tuvio.ru
Изготовитель	Винд Мобилити Текнолоджи (Пекин) Лимитед
Адрес местонахождения	Китай, Пекин, Донченг дистрикт, Наньчжуган Хутонг 2, строение 1, 13 этаж, помещ. 11605
Страна производства	Китай
Дата изготовления	См. на устройстве
Версия	UM-01

EAC

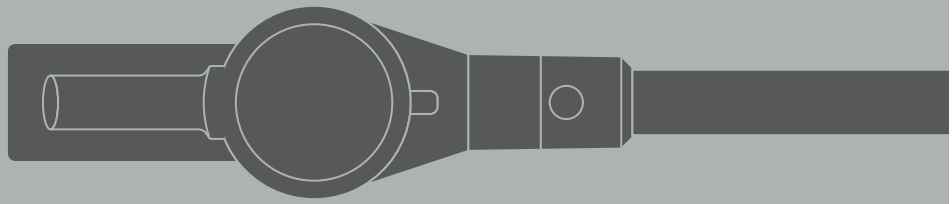

Узнать больше
о бренде Tuvio
и связаться
с поддержкой