tuvio

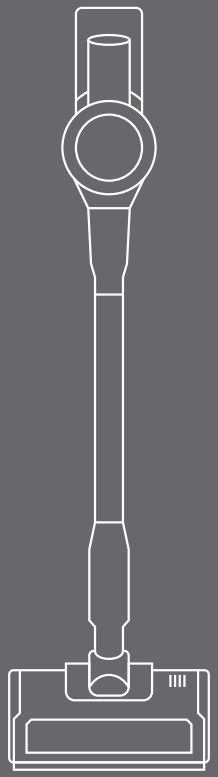

Инструкция
пользователя

TVC06S

Беспроводной вертикальный пылесос

Рады встрече. Мы — Tuvio, бренд удобной бытовой техники, придуманный в Яндекс Фабрике.

Рекомендуем внимательно прочитать инструкцию, чтобы ознакомиться с особенностями устройства и техникой безопасности. Советуем сохранить руководство — к нему можно обратиться, если возникнут вопросы.

Мы постоянно работаем над улучшением инструкций. Версия с последними обновлениями доступна на сайте tuvio.ru.

Содержание

01

Техника безопасности 6

1.1 Общие меры предосторожности 6
1.2 Меры предосторожности при работе с электричеством 7
1.3 Меры предосторожности при эксплуатации 8
1.4 Правила хранения и транспортировки 11
1.5 Правила утилизации 12

02

Описание устройства 14

2.1 Описание пылесоса 14
2.2 Панель управления 16
2.3 Индикаторы дисплея 17

03

Перед началом использования 19

3.1 Сборка пылесоса 20
3.2 Крепление настенного держателя 22
3.3 Зарядка пылесоса 23

04

Эксплуатация пылесоса 25

4.1 Использование дополнительных насадок 26
4.2 Система защиты 27

05

Техническое обслуживание и уход 28

5.1 Общие рекомендации 28
5.2 Очистка пылесборника и HEPA-фильтра 29
5.3 Очистка электрощётки 33

06

Устранение неисправностей 35

07

Гарантия 38

7.1 Негарантийные случаи 38
7.2 Случаи, аннулирующие гарантию 39

08

Технические характеристики 40

09

Комплектация 42

Техника безопасности

01

1.1 Общие меры предосторожности

- Устройство предназначено для удаления пыли с полов и мебели в домашних условиях. Не используйте его на открытом воздухе, а также в коммерческих или промышленных целях.
- Перед использованием устройства прочитайте инструкцию пользователя.
- Изготовитель не несёт ответственности в случае несоблюдения правил техники безопасности и положений настоящей инструкции.
- Устройство не предназначено для использования лицами (включая детей) с пониженными физическими, сенсорными или умственными способностями или при отсутствии у них жизненного опыта или знаний, если они не находятся под присмотром или не проинструктированы об использовании устройства лицом, ответственным за их безопасность.
- Не оставляйте устройство без присмотра.
- Не позволяйте детям играть с устройством.
- Храните устройство в недоступном для детей месте.
- Не используйте устройство при возникновении любых неисправностей.

- Пылесос запрещается сжигать: это наносит непоправимый вред окружающей среде, а также может привести к пожарам.

- Сохраните инструкцию (по возможности с чеком и коробкой), при необходимости вы всегда можете к ней обратиться. Инструкция также доступна на сайте tuvio.ru.

- Изготовитель оставляет за собой право без дополнительного уведомления вносить незначительные изменения в конструкцию устройства, не влияющие кардинально на его безопасность, работоспособность и функциональность.

- Изображения в инструкции приведены для ознакомления. Фактическая конструкция и внешний вид устройства зависят от модели и предписаний производителя.

- Положения настоящей инструкции не охватывают все возможные ситуации, которые могут возникнуть в процессе эксплуатации устройства. При работе с устройством будьте осторожны, внимательны, в неописанных ситуациях — руководствуйтесь здравым смыслом.

1.2 Меры предосторожности при работе с электричеством

- Подключайте зарядное устройство только к сети с напряжением, соответствующим маркировке на корпусе.

- Для зарядки пылесоса используйте только зарядное устройство, входящее в комплект поставки.

- Используйте удлинители, рассчитанные на потребляемую мощность устройства, — несоответствие характеристик может привести к короткому замыканию или возгоранию.

- Во избежание удара электрическим током:
  - — не дотрагивайтесь мокрыми руками до вилки или любой другой части устройства, находящейся под напряжением;
  - — не погружайте устройство или кабель зарядки в воду или другие жидкости;
  - — не прикасайтесь к металлическим частям вилки при отключении и включении устройства.

- Следите за тем, чтобы кабель зарядки не был зажат, не перекручивался и не попадал на острые края предметов. Случайное повреждение кабеля зарядки может привести к неполадкам, которые не соответствуют условиям гарантии, а также к поражению электротоком.
- При повреждении кабеля зарядки его замену должен производить квалифицированный специалист.

1.3 Меры предосторожности при эксплуатации

- Во избежание короткого замыкания и выхода устройства из строя, не храните и не используйте его в среде с температурой выше 40 °C или ниже 0 °C и в помещениях с повышенной влажностью.
- Не используйте устройство рядом с легковоспламеняющимися и взрывоопасными материалами, так как это может привести к возгоранию или взрыву. Держите устройство вдали от источников огня и тепла, чтобы избежать деформации корпуса.
- Не используйте аксессуары, которые не входят в комплект поставки.
- Не вставайте и не садитесь на устройство, не ставьте на него предметы.
- Переносите устройство, удерживая его двумя руками.

- Не роняйте устройство и не подвергайте его ударам.
- Не используйте пылесос для сбора:
  - горящих или дымящихся предметов (непотушенных окурков, спичек или горячего пепла);
  - мелкозернистых материалов (например, извести, цемента, древесной стружки, гипсовой пыли, пепла или угольной пыли);
  - токсичных веществ (например, растворителей или средств для удаления накипи);
  - химических веществ (например, кислоты или чистящих средств) и других веществ с неопределёнными физическими свойствами.
- Не используйте пылесос для очистки:
  - от парафина, бензина, спирта, краски или духов, тонеров или чернил для принтера, так как это может привести к короткому замыканию, возгоранию или взрыву;
  - от острых или крупных предметов, таких как осколки стекла, игрушки, булавки, скрепки, камни, куски штукатурки или обрывки бумаги, так как они могут застрять внутри и привести к поломке;
  - ковров с длинным ворсом.
- Перед уборкой очистите поверхность пола от всех хрупких и мелких предметов и проводов, чтобы не повредить их и не мешать работающему пылесосу.
- Не закрывайте всасывающие отверстия. Блокировка всасывания воздуха может привести к повреждению двигателя.
- Следите, чтобы волосы, пальцы и другие части тела, а также одежда не попали в движущиеся части пылесоса или всасывающие отверстия.
- Не разбирайте устройство самостоятельно и не вносите изменений в его конструкцию. Ремонт должен производиться исключительно квалифицированным специалистом. Непрофессионально выполненная работа может привести к поломке устройства и травмам.

- Прекратите использование и обратитесь к квалифицированному специалисту, если устройство имеет видимые повреждения и не работает должным образом.

1.4 Правила хранения и транспортировки

- Храните пылесос в сухом вентилируемом месте вдали от нагревательных приборов и попадания прямых солнечных лучей.
- Чтобы не повредить кабель зарядки, не наматывайте его на корпус. Всегда расправляйте кабель зарядки перед оставлением устройства на хранение.
- При транспортировке и хранении не подвергайте устройство механическому воздействию, которое может привести к повреждению устройства или нарушению целостности упаковки.
- Берегите упаковку устройства от попадания воды и других жидкостей.
- Рекомендуется использовать оригинальную упаковочную коробку.
- Не подвергайте устройство воздействию температур ниже 0 °C или выше 40 °C.

1.5 Правила утилизации



Такая маркировка означает, что этот пылесос нельзя выбрасывать вместе с обычными бытовыми отходами. Для предотвращения возможного вреда окружающей среде и здоровью людей в результате неконтролируемого сброса отходов подойдите к вопросу утилизации ответственно и сдайте отслужившее устройство на переработку.

Этим вы поспособствуете экологически безопасному повторному использованию материальных ресурсов. Для возврата использованного устройства обратитесь в пункт раздельного сбора отходов. Так пылесос и кабель зарядки будут отправлены на переработку, безопасную для окружающей среды.



Материалы, помеченные этим знаком, можно переработать.

1.5.1 Утилизация аккумулятора

- Аккумулятор содержит вещества, которые могут загрязнять окружающую среду. Не выбрасывайте аккумулятор в обычный мусор, следует сдать его в специализированный пункт утилизации или переработки.
- Не заменяйте аккумулятор самостоятельно. Для замены аккумулятора обратитесь к квалифицированному специалисту.
- Перед утилизацией устройства из него необходимо извлечь аккумулятор.
- При извлечении аккумулятора устройство следует отсоединить от адаптера питания.
- Извлечение аккумулятора должно производиться только квалифицированным специалистом.

Описание устройства

02

2.1 Описание пылесоса

1. Панель управления
2. Кнопка фиксатора трубы
3. Металлическая труба
4. Кнопка отсоединения электрощётки
5. Электрощётка

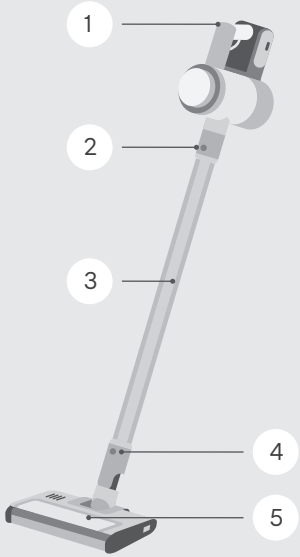

6 Крышка фильтрационной системы

7 Кнопка снятия нижней крышки пылесборника

8 Пылесборник

9 Съёмный аккумулятор

10 Зарядный порт

11 Кнопка отсоединения аккумулятора

12 Настенный держатель

13 Насадка для мягкой мебели

14 Кнопка отсоединения насадки для мягкой мебели

15 Щелевая насадка

16 Кнопка отсоединения щелевой насадки

17 Зарядное устройство

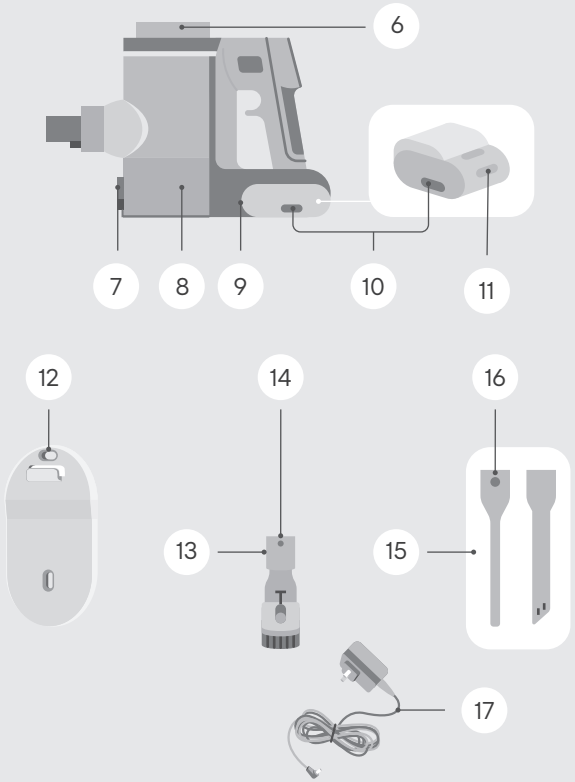

2.2 Панель управления

1. Дисплей
2. Выбор режима/мощности
3. Включение/Выключение

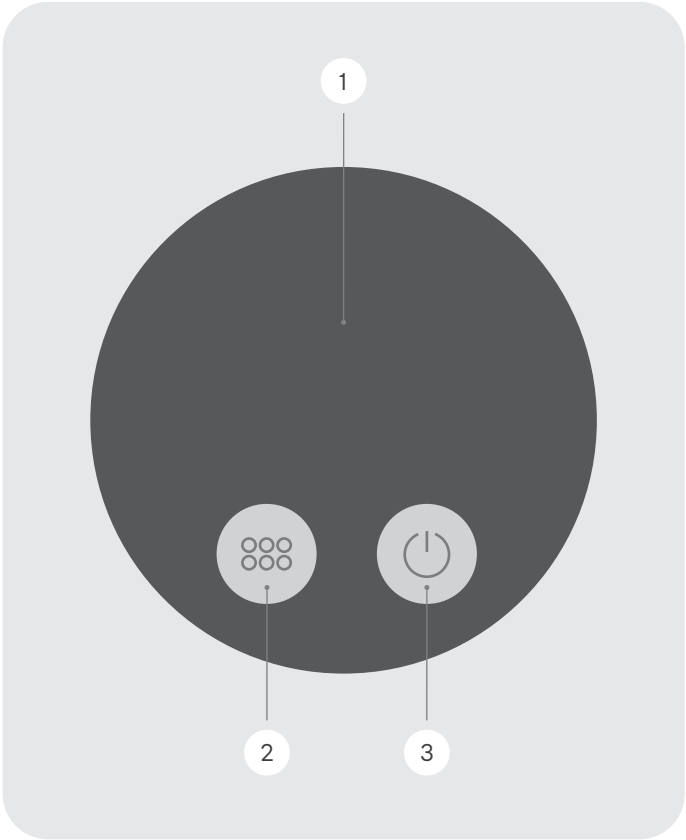

2.3 Индикаторы дисплея



— Автоматический режим



— Низкая мощность



— Средняя мощность



— Высокая мощность


— Заряд 100% — индикатор горит жёлтым


— Заряд 50% — индикатор горит жёлтым


— Заряд 10% — индикатор мигает белым


— Заряд 5% — индикатор горит жёлтым


— Заряд 3% — индикатор горит жёлтым



tuvio — Выключение

100% — Заряжается — индикатор мигает

— Пылесборник и фильтр засорены

— Температура аккумулятора слишком высокая/низкая

— Насадка не установлена / установлена неправильно

— Насадка заблокирована

— Система всасывания загрязнена



Перед началом использования

03

- Достаньте пылесос и все составные части из коробки. Убедитесь, что все комплектующие на месте.
- Удалите все упаковочные материалы и рекламные наклейки.
- Не снимайте с устройства предупреждающие наклейки, наклейки-указатели и наклейку с серийным номером.
- После транспортировки или хранения устройства при низких температурах необходимо подождать 2 часа при комнатной температуре перед включением устройства.
- Перед сборкой пылесоса убедитесь, что внешние и видимые внутренние части устройства сухие, не имеют повреждений, сколов и других дефектов.
- Протрите корпус устройства мягкой сухой тканью.

3.1 Сборка пылесоса

1 Соедините электрощётку с металлической трубой: вставьте трубу в отверстие на электрощётке до щелчка.

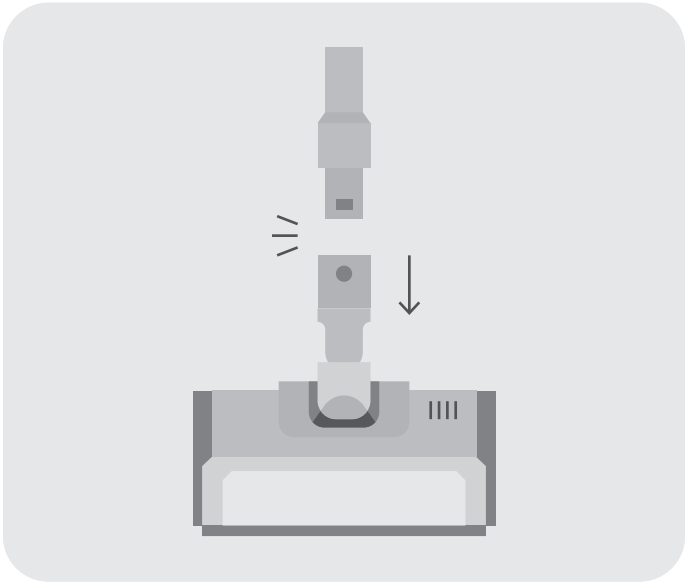

2 Установите аккумулятор до щелчка. После установки потяните аккумулятор назад, чтобы убедиться, что он надёжно зафиксирован.

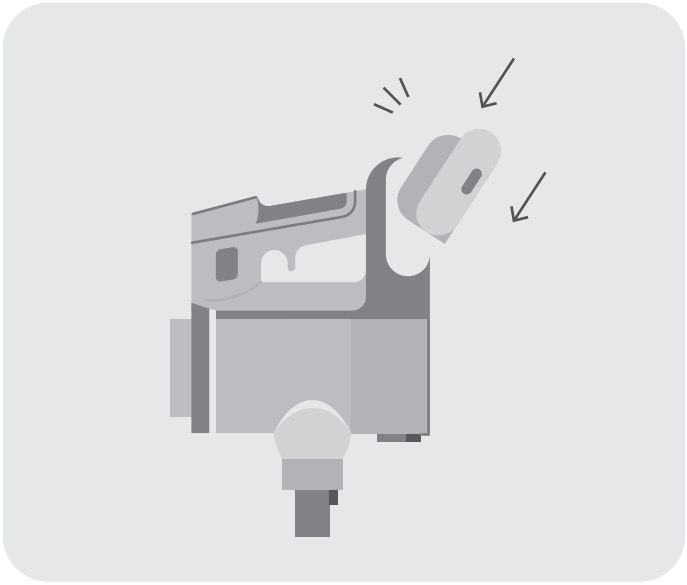

3 Соедините пылесборник с металлической трубой, установив его до щелчка.

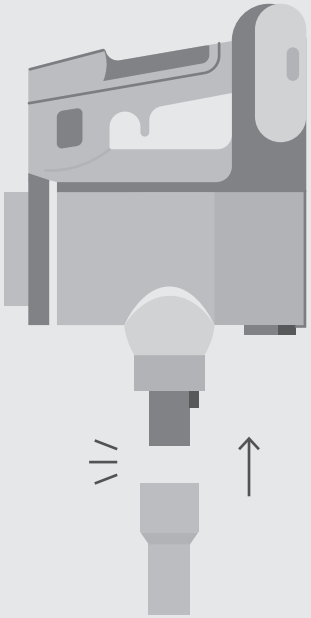

Если пылесос долгое время не используется, снимите аккумулятор, упакуйте пылесос и храните его в сухом вентилируемом месте, вдали от нагревательных приборов и попадания прямых солнечных лучей.

3.2 Крепление настенного держателя

Чтобы закрепить настенный держатель на стене:

1. Перед сверлением убедитесь, что в стене нет проводов.
2. Закрепите держатель на стене двумя винтами, как показано на рисунке.
3. Чтобы установить пылесос на держатель, вставьте его вертикально до щелчка.



3.3 Зарядка пылесоса

Аккумулятор из комплекта поставки может быть разряжен. Перед первым использованием необходимо полностью разрядить его, а затем зарядить до 100%.

- Не заряжайте и не храните аккумулятор при температуре ниже 3 °C и выше 40 °C.
- Адаптер может нагреваться во время зарядки — это нормально и не является неисправностью.
- Пылесос не включится с подключённым адаптером питания.
- Во избежание выхода аккумулятора из строя заряжайте его каждые 3 месяца во время длительного хранения.
- Стандартное время заряда аккумулятора составляет 5–6 часов.
- На минимальной мощности пылесос может работать непрерывно до 45 минут, а на максимальной — до 13 минут.
- Рекомендуется заряжать аккумулятор только тогда, когда пылесос предупреждает о низком заряде.
- Если пылесос выключится из-за разряженного аккумулятора — он включится только после полной зарядки.
- Не прерывайте процесс зарядки аккумулятора, пока он полностью не зарядится. Это позволит продлить срок его службы.
- Аккумулятор допускается заряжать только с помощью входящего в комплект адаптера.

- Перед зарядкой аккумулятор может оставаться в пылесосе, а может быть снят. Нажмите кнопку отсоединения и достаньте аккумулятор из пылесоса.
- Для зарядки вставьте адаптер в розетку, а другой его конец подключите к зарядному порту.

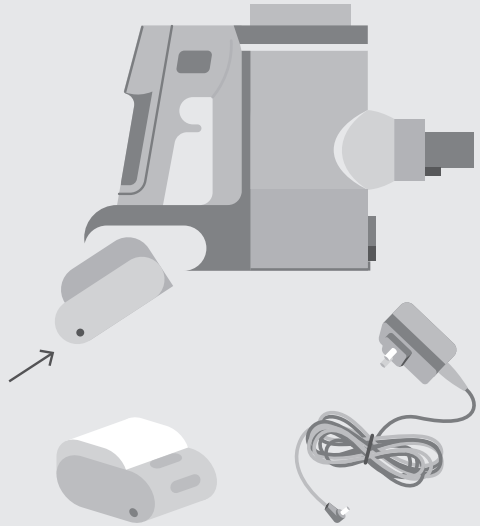

- На дисплее будет показан уровень заряда — дождитесь, когда он достигнет 100%. Дисплей погаснет через 10 минут после полной зарядки аккумулятора.

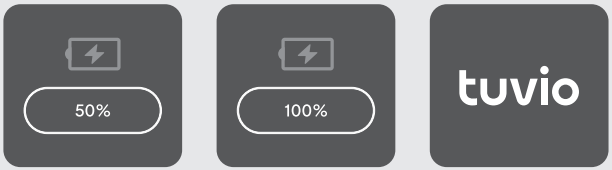

Ёмкость аккумулятора и время непрерывной работы пылесоса со временем снижаются.
Не снимайте и не меняйте аккумулятор во время работы или зарядки пылесоса.

Эксплуатация пылесоса

04

1. После включения пылесоса выберите с помощью кнопки низкую, среднюю или высокую мощность. На дисплее загорится соответствующий индикатор (см. подраздел «Индикаторы дисплея»).
2. Нажмите и удерживайте, чтобы включить автоматический режим. В автоматическом режиме пылесос самостоятельно регулирует мощность работы в зависимости от степени загрязнения поверхности для более эффективной уборки.
3. Чтобы переключиться из любого режима на автоматический, также нажмите и удерживайте.
4. После завершения работы нажмите.

- Электрощётка имеет подсветку, которая улучшает видимость пыли и мусора на полу, особенно в тёмных и труднодоступных местах.
- На дисплее отображается уровень заряда аккумулятора (см. подраздел «Индикаторы дисплея»).

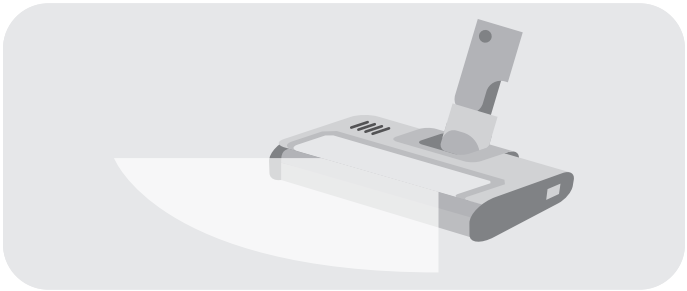

4.1 Использование дополнительных насадок

Насадка для мягкой мебели 	Для уборки шкафов, подоконников, диванов и поверхностей столов
Щелевая насадка 	Для уборки щелей, углов дверей или окон и других труднодоступных мест

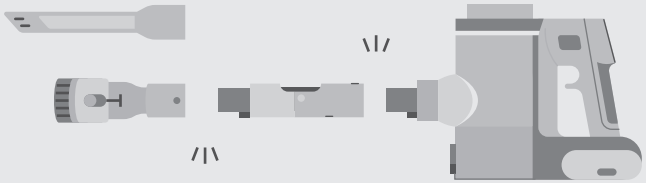

Перед сменой насадок убедитесь, что пылесос выключен.

4.2 Система защиты

Пылесос оснащён системой защиты, которая автоматически отключит устройство:

- при перегреве или переохлаждении;
- при загрязнении системы всасывания;
- если насадка загрязнена, не установлена или установлена неправильно.

Ориентируйтесь на таблицу.

Индикатор	Рекомендации	Дополнительно
	Очистите пылесборник, фильтр и трубку	Устройство автоматически отключится через 3 секунды после появления индикатора
	Очистите насадку	
	Установите/Переустановите насадку	
	Дождитесь, когда температура нормализуется	
	Очистите пылесборник и фильтр	Устройство автоматически отключится через 5 секунд после появления индикатора

Техническое обслуживание и уход

05

5.1 Общие рекомендации

- Перед очисткой отключите устройство и дайте ему полностью остыть.
- Корпус устройства протирайте мягкой сухой тканью, комплектующие — увлажнённой тканью.
- Не используйте для очистки устройства абразивные чистящие средства, средства для мытья стёкол или универсальные моющие средства.
- Следите, чтобы вода или моющее средство не попадали внутрь пылесоса.
- Не погружайте устройство и кабель зарядки в воду или под струю воды.
- Для поддержания работоспособности устройства проводите регулярное техническое обслуживание.
- Рекомендуется заменять HEPA-фильтр каждые 6 месяцев.

5.2 Очистка пылесборника и HEPA-фильтра

Очистите пылесборник, если он заполнен до максимальной отметки или на дисплее загорелся индикатор .

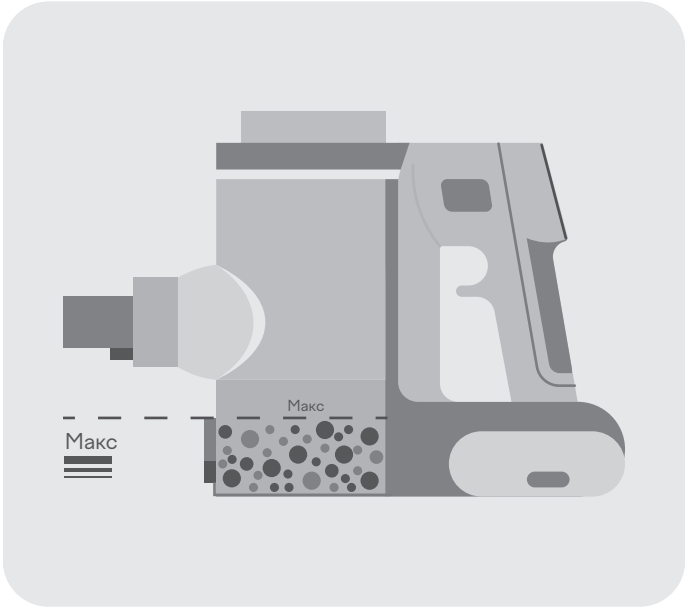

1 Чтобы очистить участки, которые могут забиваться мусором, поднимите ручку на крышке фильтрационной системы, затем отпустите — она автоматически вернётся в исходное положение.

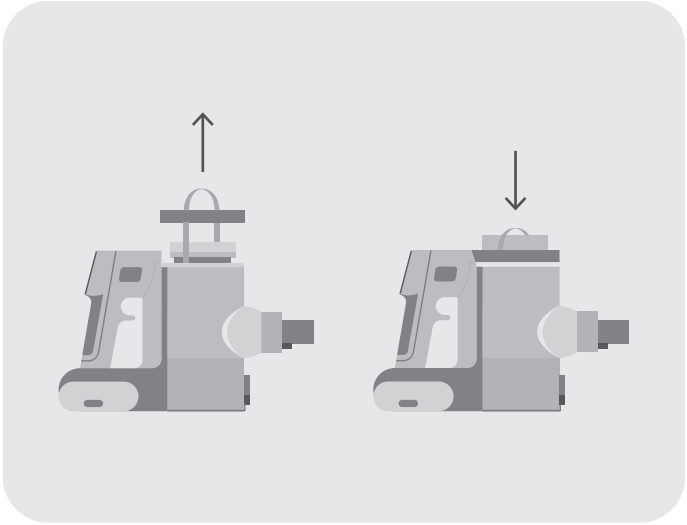

2 Отсоедините корпус устройства от металлической трубки, нажав кнопку фиксатора трубы.

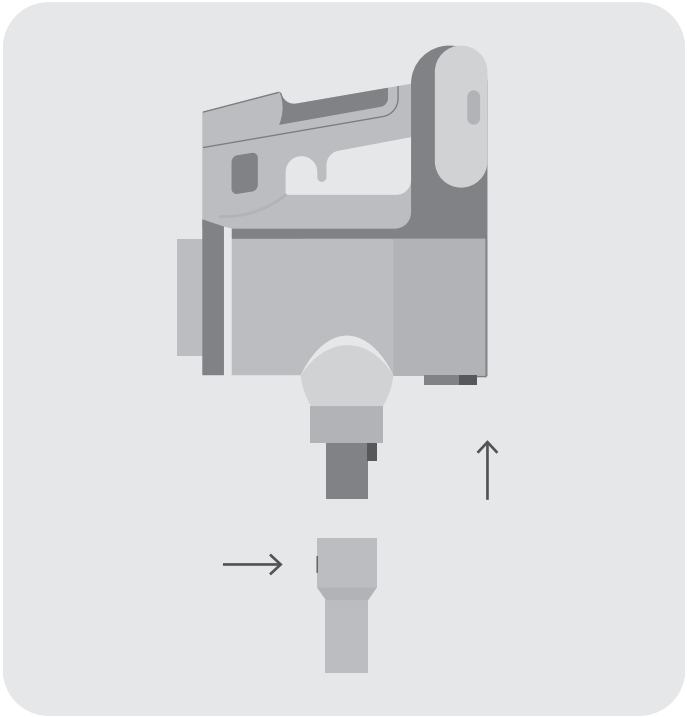

3 Нажмите кнопку снятия нижней крышки пылесборника, откройте, вытряхните мусор и закройте крышку.

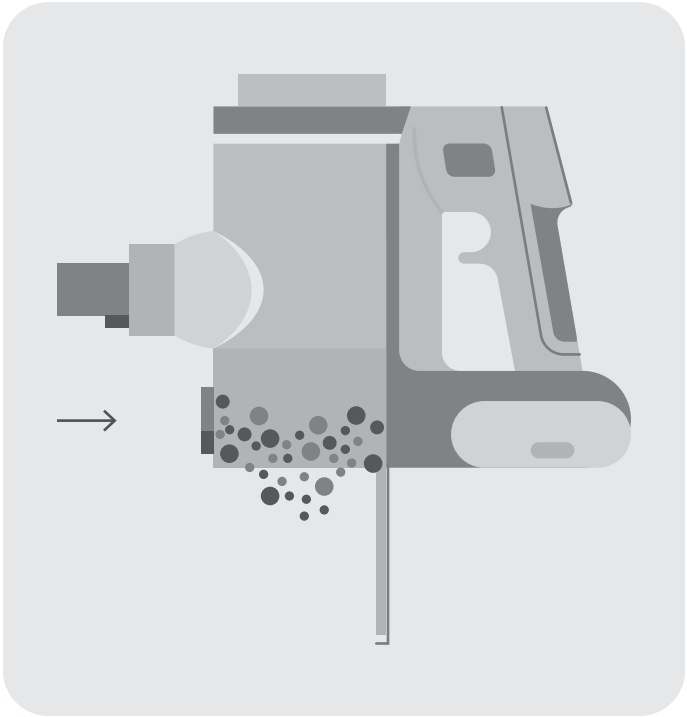

4 Поверните пылесборник против часовой стрелки, чтобы снять его.

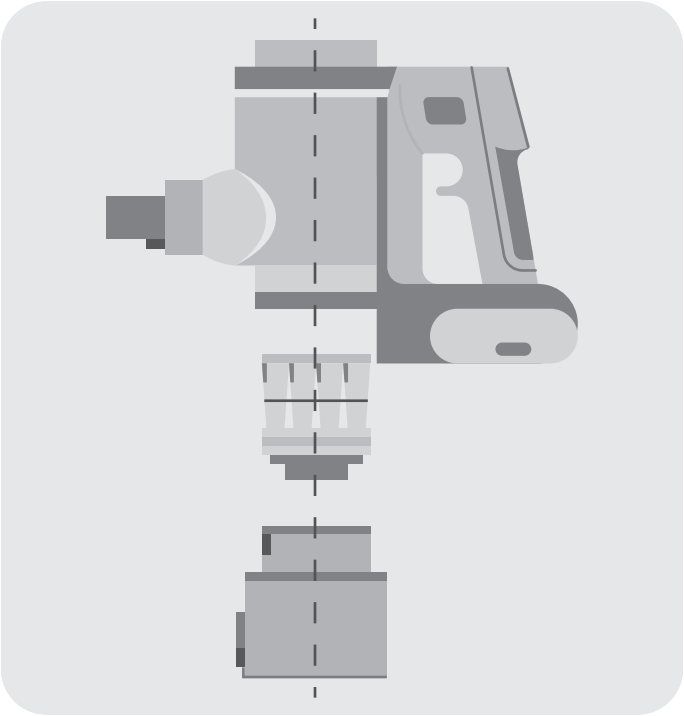

5 Чтобы достать фильтр пылесборника, поверните его по часовой стрелке.

6 Промойте пылесборник и фильтр, просушите их перед дальнейшим использованием.

7 Поверните крышку фильтрационной системы против часовой стрелки, чтобы достать её из пылесоса.

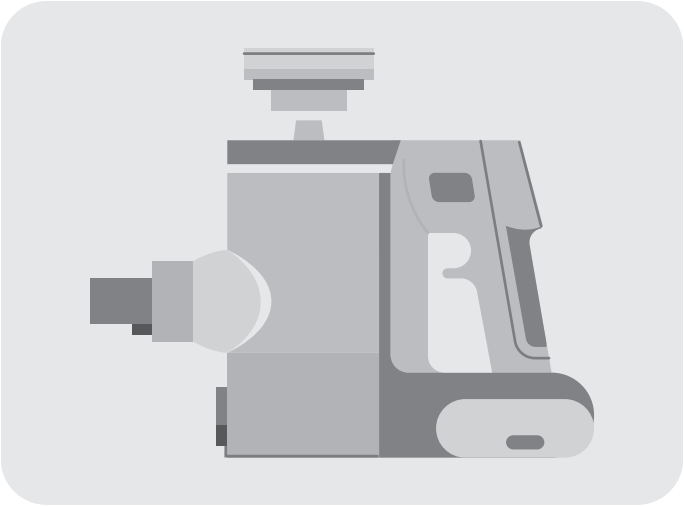

Для очистки HEPA-фильтра:

1 Снимите HEPA-фильтр, повернув его против часовой стрелки.

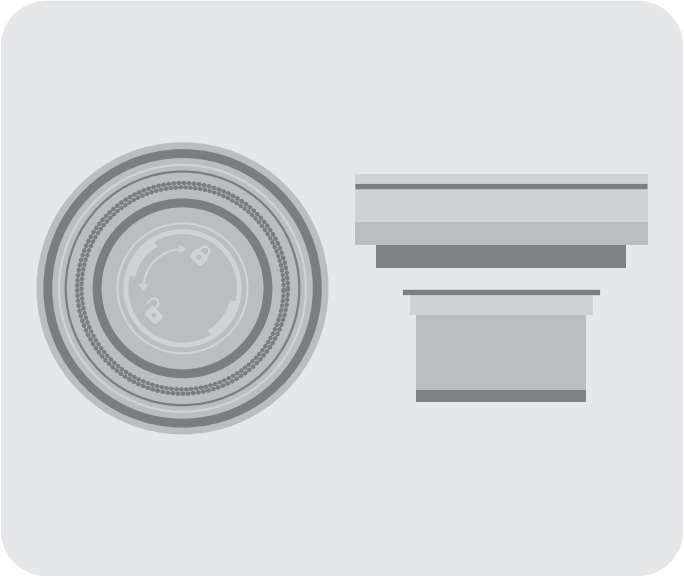

2 Промойте HEPA-фильтр проточной водой и просушите перед дальнейшим использованием.

5.3 Очистка электрощётки

Для корректной работы пылесоса рекомендуется очищать электрощётку после каждой уборки.

1 Нажмите кнопку отсоединения ролика, как показано на рисунке.

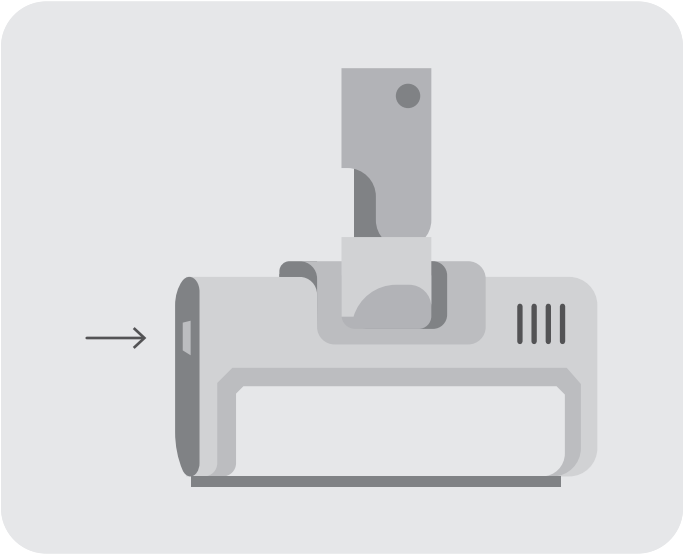

2 Поверните ролик по часовой стрелке, чтобы достать его.

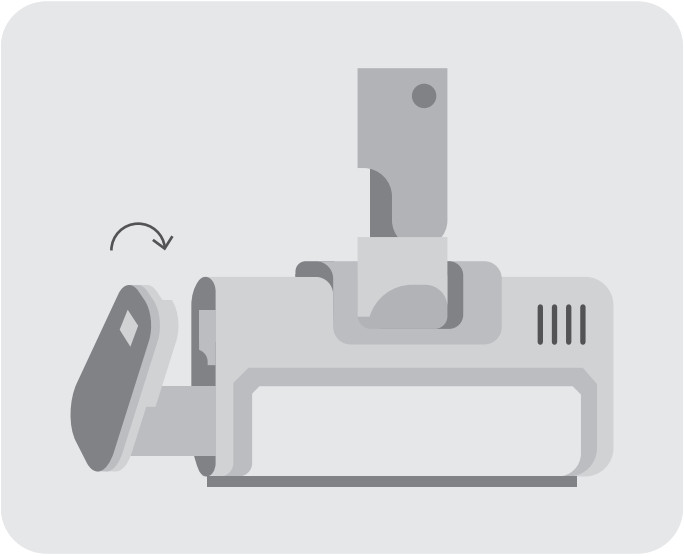

3 Протрите электрощётку мягкой сухой тканью.

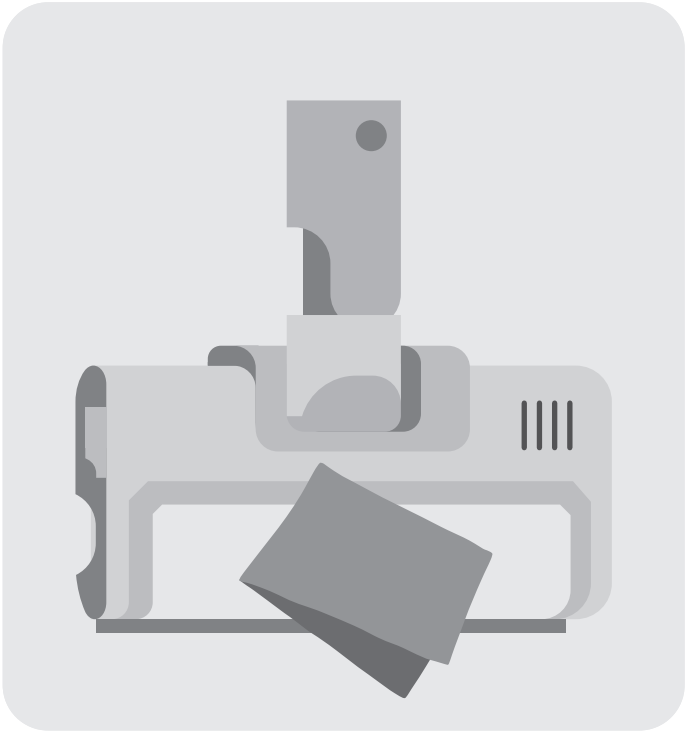

4 Очистите ролик от мусора, промойте водой и дайте высохнуть естественным путём.

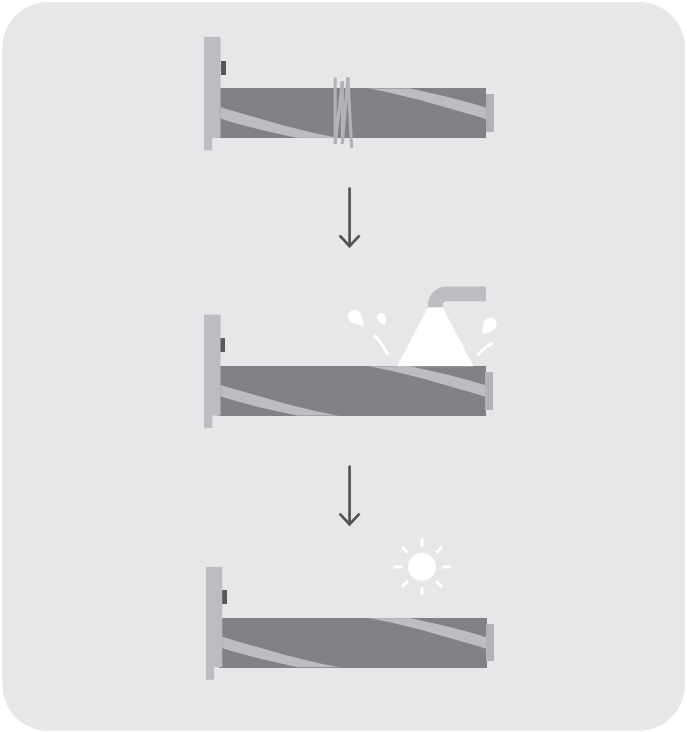

Устранение неисправностей

06

- К ремонтным работам допускаются только квалифицированные специалисты.
- Незначительные неисправности можно устранить по инструкции ниже.

Неисправность	Возможные причины	Способы устранения
Пылесос не работает	Разряжен аккумулятор	Зарядите аккумулятор
	В электрощётке застрял посторонний предмет или на неё намотались волосы	Очистите электрощётку
Пылесос не заряжается	Зарядное устройство не подключено к сети питания	Подключите зарядное устройство к сети питания
	Розетка неисправна	Подключите устройство к исправной розетке

Пылесос быстро разряжается / Снизилась мощность всасывания	В электрощётке застрял посторонний предмет или на неё намотались волосы	Очистите электрощётку
	Система всасывания загрязнена	Очистите пылесборник и фильтрационную систему (см. раздел «Техническое обслуживание и уход»)
Пылесос шумит	Забилось всасывающее отверстие	Очистите всасывающее отверстие
Загорелся индикатор 	Система всасывания загрязнена	Очистите пылесборник, фильтр и трубку
Загорелся индикатор 	В электрощётке застрял посторонний предмет или на неё намотались волосы	Очистите электрощётку
Загорелся индикатор 	Насадка не установлена или установлена неправильно	Установите/Переустановите насадку
Загорелся индикатор 	Температура стала слишком высокой/низкой	Дождитесь, когда температура нормализуется
Загорелся индикатор 	Сработала защита от перегрева	Дайте устройству остыть
Ролик электрощётки не вращается	В электрощётке застрял посторонний предмет или на неё намотались волосы	Очистите электрощётку

Ролик электрощётки не вращается и не работает подсветка электрощётки	Проблема с подключением компонентов	Переустановите электрощётку. Если не помогло — обратитесь к квалифицированному специалисту

Если проблема не приведена в перечне или не решается предложенным способом, обратитесь к квалифицированному специалисту.

Гарантия

07

Официальная гарантия: 1 год.
Срок службы: 3 года.

Период официальной гарантии и срока службы устройства отсчитывается с даты продажи конечному покупателю.

Изготовитель гарантирует отсутствие производственных дефектов и дефектов материалов при использовании устройства, комплектующих и аксессуаров в соответствии с этой инструкцией.

7.1 Негарантийные случаи

Гарантия не распространяется:

- на аксессуары и расходные материалы;
- естественный износ устройства и/или его частей в процессе эксплуатации;
- уменьшение ёмкости и/или времени автономной работы встроенных аккумуляторных батарей вследствие их естественного износа в процессе эксплуатации;
- повреждение устройства, возникшее вследствие стихийных бедствий (наводнение, пожар, землетрясение и т. д.), несчастных случаев и явлений непреодолимой силы.

7.2 Случаи, аннулирующие гарантию

Гарантия аннулируется в следующих случаях:

- повреждение устройства, возникшее вследствие нарушений правил эксплуатации, хранения, перевозки товара, изложенных в инструкции пользователя;
- повреждение устройства, возникшее вследствие попадания внутрь посторонних предметов, веществ, жидкостей (за исключением предназначенных для этого резервуаров, о чём явно указано в инструкции пользователя), насекомых и т. п.;
- использование устройства в целях, не соответствующих его прямому назначению;
- неавторизованное вмешательство в устройство товаров, неквалифицированный ремонт, установка неоригинальных запчастей;
- использование устройства, предназначенного для бытового применения, в коммерческих целях.

Технические характеристики

08

Беспроводной вертикальный пылесос	TVC06S
Тип уборки	Сухая
Тип пылесборника	Контейнер
Объём пылесборника	0,5 л
Тип питания	От аккумулятора
Тип аккумулятора в комплекте	Li-Ion
Ёмкость аккумулятора	2500 мА•ч
Время работы от аккумулятора	13–45 мин
Время полной зарядки	5–6 часов
Мощность	470 Вт
Мощность всасывания	180 Вт
Количество режимов мощности	4
Выпускной фильтр	HEPA
Уровень шума	До 90 Дб

Номинальное напряжение	25,9 В ~
Размеры	260 × 240× 1120 мм
Вес	5,1 кг

Адаптер питания	
Входное напряжение	220–240 В ~, 50–60 Гц
Выходное напряжение	30 В ⎓, 0,5 А

Комплектация

09

Наименование	Количество
Беспроводной вертикальный пылесос	1 шт.
Аккумулятор	1 шт.
Адаптер питания	1 шт.
Электрощётка	1 шт.
Насадка для мягкой мебели	1 шт.
Щелевая насадка	1 шт.
Настенный держатель	1 шт.
Инструкция пользователя	1 шт.
Краткая инструкция пользователя	1 шт.

Изготовитель постоянно работает над усовершенствованием устройств. В связи с этим форма, комплектация и технические характеристики пылесоса могут быть изменены без предварительного уведомления.

Если у устройства есть какие-либо различия с этой инструкцией, преимущественную силу имеет продукт.

Продукция сертифицирована в соответствии с законодательством РФ. Информацию о подтверждении соответствия товара вы можете получить на сайте tuvio.ru.

Импортёр	ООО «Маркет.Трейд»
Адрес местонахождения	121099, Россия, г. Москва, Новинский б-р, д. 8
Адрес электронной почты	info@tuvio.ru
Изготовитель	Винд Мобилити Текнолоджи (Пекин) Лимитед
Адрес местонахождения	Офис 11605, 13 этаж, корпус 1, дом 2, переулок Наньчжугань, район Дунчэн, Пекин, Китай
Страна производства	Китай
Дата изготовления	См. на устройстве
Версия	UM-02

EAC

Узнать больше
о бренде Tuvio
и связаться
с поддержкой