UGREEN

4-PORT USB 3.0 HUB

ПАЙДАЛАНУШЫ НҰСҚАУЛЫҒЫ

UGREEN өнімін таңдағаныңыз үшін алғыс білдіреміз. Орнату және пайдалану алдында осы нұсқаулықты мұқият оқып шығыңыз.

50985

ЖАЛПЫ АҚПАРАТ

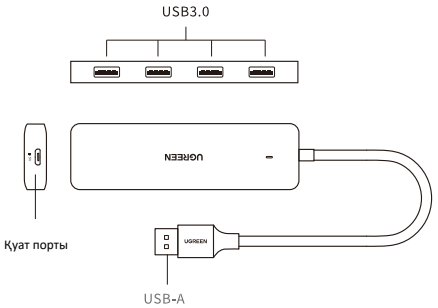

ҚАЛАЙ ЖҰМЫС ІСТЕЙДІ

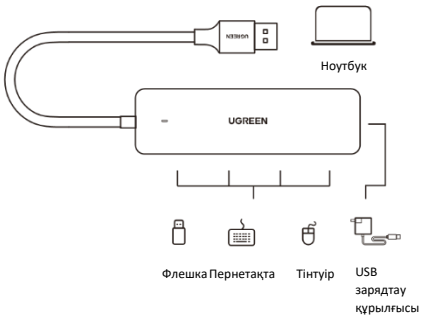

1

ЕСКЕРТУ:

1. Бұл құрылғыны ылғалдылығы жоғары ортада пайдаланбаңыз.
2. Өнімді қоршаған ортаны қорғау жөніндегі жергілікті ережелерге сәйкес кәдеге жаратыңыз

ТЕХНИКАЛЫҚ СИПАТТАМАЛАР

Кіріс: USB 3.0 A Male
Шығыстар: 4 x USB 3.0 A порты
USB 3.0 стандартына сәйкес келеді, деректерді беру жылдамдығы 5 Гбит/с (макс.), USB 2.0 және 1.1 стандарттарымен кері үйлесімді
DC 5V ± Micro USB қуат порты
Өлшемдері: 104 x 30 x 40 мм
Кәбіл ұзындығы: 15 см

ЖИНАҚТАЛЫМ:

1. Ugreen 4 портты USB хабы, 1 дана
2. Нұсқаулық

2

Импорттаушы / Қазақстан Республикасында талаптар қабылдайтын заңды тұлға: «DNS QAZAQSTAN (ДНС КАЗАХСТАН)» ЖШС, Астана қ., Сарыарқа ауданы, Сарыарқа даңғ., 12 ғим., Қазақстан Республикасы.
Электрондық пошта мекенжайы: info@dns-shop.kz

Өндіруші ел: Қытай

Кепілдік мерзімі: 24 ай.
Пайдалану мерзімі: 24 ай.
Тауар сертификатталған.

RoHS