Руководство по установке

Кондиционер настенный (сплит-система)
AC-QH9INV, AC-QH12INV,
AC-QH18INV, AC-QH24INV

DEXP

СОДЕРЖАНИЕ

НАЗНАЧЕНИЕ УСТРОЙСТВА 3

МЕРЫ ПРЕДОСТОРОЖНОСТИ ПРИ УСТАНОВКЕ УСТРОЙСТВА ... 3

Хладагент R32 5

КРАТКОЕ РУКОВОДСТВО ПО МОНТАЖУ ВНУТРЕННЕГО БЛОКА. 6

УСТАНОВКА ВНУТРЕННЕГО БЛОКА 7

Перед установкой 7

Выбор места установки 7

Выполнение сквозного отверстия в стене 8

Монтаж трубопровода 8

УСТАНОВКА ВНЕШНЕГО БЛОКА 9

Выбор места установки 9

Крепление внешнего блока 11

Подключение дренажной трубки 12

Соединение труб 13

Соединение наружного и внутреннего блоков 14

Подготовка к подключению коммуникаций 15

Подключение соединительных проводов 16

Электрические схемы 16

Опрессовка холодильного контура азотом 18

Вакуумирование холодильного контура 18

ПРОВЕРКА ПОСЛЕ МОНТАЖА 19

Проверка холодильного контура на герметичность 19

ПРОБНЫЙ ПУСК 20

ДЕМОНТАЖ И ПОВТОРНАЯ УСТАНОВКА КОНДИЦИОНЕРА 20

КОМПЛЕКТАЦИЯ 20

ТЕХНИЧЕСКИЕ ХАРАКТЕРИСТИКИ 21

ПРАВИЛА И УСЛОВИЯ МОНТАЖА, ХРАНЕНИЯ, ПЕРЕВОЗКИ (ТРАНСПОРТИРОВКИ), РЕАЛИЗАЦИИ И УТИЛИЗАЦИИ 22

ДОПОЛНИТЕЛЬНАЯ ИНФОРМАЦИЯ 23

Уважаемый покупатель!

Благодарим Вас за выбор нашей продукции.
Мы рады предложить Вам изделия и устройства, разработанные и изготовленные в соответствии с высокими требованиями к качеству, функциональности и дизайну. Перед началом эксплуатации внимательно прочитайте данное руководство, в котором содержится важная информация, касающаяся Вашей безопасности, а также рекомендации по правильному использованию продукта и уходу за ним. Позаботьтесь о сохранности настоящего руководства и используйте его в качестве справочного материала при дальнейшей эксплуатации изделия.

НАЗНАЧЕНИЕ УСТРОЙСТВА

Кондиционер бытовой типа сплит-система предназначен для создания оптимальной температуры воздуха при обеспечении санитарно-гигиенических норм в жилых, общественных и административно-бытовых помещениях. Кондиционер осуществляет охлаждение, осушение, нагрев (за исключением моделей, работающих только на охлаждение), вентиляцию и очистку воздуха от пыли.

МЕРЫ ПРЕДОСТОРОЖНОСТИ ПРИ УСТАНОВКЕ УСТРОЙСТВА

- Установка должна выполняться в соответствии с настоящим руководством. Во избежание лишения права на гарантийное обслуживание внимательно ознакомьтесь с инструкцией перед установкой устройства.
- Установка и заземление устройства должны производиться квалифицированными специалистами в соответствии с национальными электротехническими нормами. Неправильная установка или заземление могут вызвать угрозу жизни и здоровью пользователя.
- Монтаж дренажного трубопровода должен выполняться в полном соответствии с инструкциями, изложенными в настоящем руководстве. Неправильная установка дренажа может привести к повреждению имущества.
- Устанавливайте, используйте и храните кондиционер в помещении площадью не менее 3 м².
- Не устанавливайте сплит-систему в прачечной или ванной комнате.
- Внешний блок нельзя устанавливать в закрытых помещениях.
- Не устанавливайте кондиционер в местах, подверженных утечке горючих газов. Скопление горючего газа вокруг устройства может привести к пожару.
- Кондиционер следует устанавливать в помещении, где отсутствуют постоянно действующие источники воспламенения, например: открытое пламя, работающие газовые устройства, электрические обогреватели.
- По возможности устанавливайте внешний блок кондиционера в затененном месте (например, с северной стороны здания).
- При установке кондиционера соблюдайте необходимые минимальные расстояния до стен и других окружающих предметов.
- Во время установки соблюдайте требования электробезопасности.
- Для подключения кондиционера используйте отдельную электрическую линию с автоматическим выключателем или предохранителем, оснащенным задержкой срабатывания, чтобы снизить риск перегрузки электросети.

- Перед подключением устройства убедитесь, что указанное на нем напряжение соответствует напряжению местной электросети с заземлением.
- Обеспечьте свободный доступ к вилке питания и розетке.
- При подъеме или перемещении устройства соблюдайте осторожность с его острыми краями. Рекомендуется надеть перчатки, чтобы не порезаться.
- Для установки используйте только прилагаемые аксессуары, а также рекомендованные детали. Использование нестандартных деталей может привести к утечке воды, поражению электрическим током, возгоранию или повреждению устройства.
- Устанавливайте сплит-систему на устойчивую опору, способную выдержать ее вес. Если выбранное место не может выдержать вес устройства или установка выполнена неправильно, устройство может упасть и стать причиной серьезных травм и повреждений.
- Не включайте устройство, пока не будут выполнены все работы по монтажу.
- Если Вам необходимо сменить местоположение кондиционера, обратитесь к квалифицированному специалисту.
- Ввиду тяжести устройства для его установки или демонтажа требуется участие как минимум двух человек.
- Не используйте повторно механические и развальцованные соединения при монтаже в помещении.
- Не прокалывайте и не поджигайте элементы холодильного контура.
- Перед обслуживанием или ремонтом квалифицированный специалист должен убедиться в безопасности проведения работ.
- Во время монтажных работ обеспечьте хорошую вентиляцию помещения.
- При выполнении монтажных работ примите меры защиты от электростатических разрядов.
- Будьте осторожны с острыми ребрами теплообменника, чтобы не порезаться. Рекомендуется надеть перчатки.
- Не устанавливайте кондиционер над предметами, которые могут быть повреждены при попадании на них воды.
- При установке кондиционера в медицинских учреждениях учитывайте возможность возникновения электромагнитных помех. Высокочастотное медицинское оборудование может создавать помехи в работе кондиционера, а кондиционер — влиять на работу медицинского оборудования.

- Данное устройство предназначено для работы только с хладагентом R32. Не используйте хладагенты других типов.
- Заправляйте хладагент R32 только в жидкой фазе.
- Никогда не используйте трубы, бывшие в употреблении. Хлорсодержащие загрязняющие примеси, которые присутствуют в остатках масла и хладагента от прежней холодильной системы, приводят к ухудшению свойств синтетического масла для R32. Хладагент R32 является хладагентом высокого давления. Его использование в старом фреонопроводе может привести к разрыву труб. Поэтому внутренняя и внешняя поверхности труб должны быть свободны от серы, металлической стружки, пыли, масла, влаги и т.п.
- До момента подключения храните трубопроводы с герметично закрытыми концами. Соединительные элементы храните в упаковке, защищающей их от попадания пыли, грязи или влаги.
- Не допускайте попадания минерального масла в холодильный контур, так как это может привести к ухудшению свойств холодильного масла, используемого с R32.

Инструменты для работы с хладагентом R32

Для заправки используйте только баллон с хладагентом R32 и оборудование, предназначенное для работы с R32:

- Манометрический коллектор и заправочные шланги.
- Течеискатель для обнаружения утечек.
- Вакуумный насос с обратным клапаном и вакуумметр для вакуумирования.
- Динамометрический ключ для затяжки накидных гаек.
- Труборез для резки труб.

ВНИМАНИЕ!

Не используйте инструменты и принадлежности, загрязненные маслами, влагой или остатками других хладагентов. Не допускайте попадания пыли и влаги в холодильный контур: это может привести к ухудшению свойств холодильного масла и повреждению компрессора.

Заправка хладагента

ВНИМАНИЕ!

Перед заправкой проверьте тип баллона. При использовании баллона с сифоном для заправки жидкого хладагента R32 переворачивать баллон не требуется.

Хладагент	R32					
НПВ (кг/м³)	0,307					
Суммарная заправка (кг)	1,781	2,519	3,708	4,932	6,170	7,965
Мин. площадь (м²)	3	6	13	23	36	60

КРАТКОЕ РУКОВОДСТВО ПО МОНТАЖУ ВНУТРЕННЕГО БЛОКА

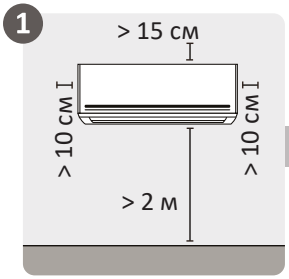

Выберите место установки

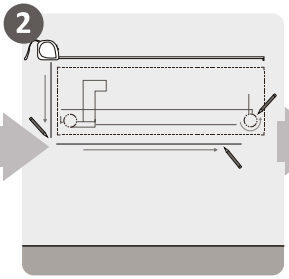

Определите местоположение отверстий в стене

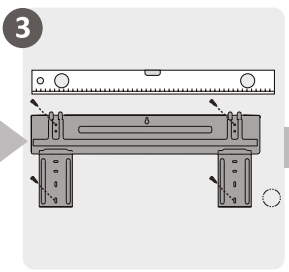

Прикрепите монтажную пластину



Просверлите отверстия в стене

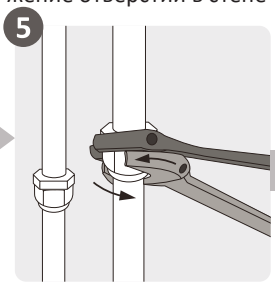

Подсоедините трубы

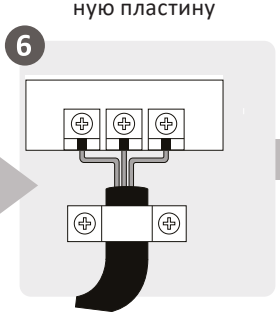

Подключите электропроводку

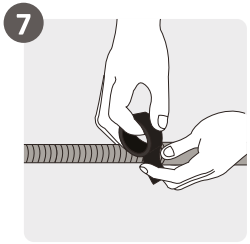

Подготовьте дренажную трубку

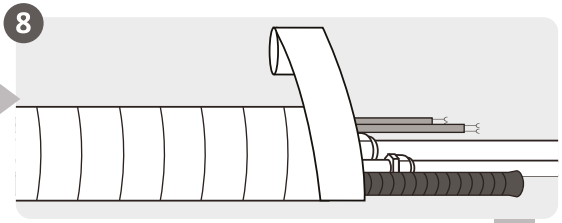

Обвяжите трубы и кабели

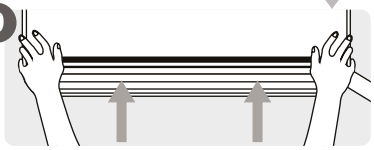

Установите внутренний блок

УСТАНОВКА ВНУТРЕННЕГО БЛОКА

ПЕРЕД УСТАНОВКОЙ

Перед установкой внутреннего блока проверьте этикетку на его упаковке, чтобы убедиться, что номер модели внутреннего блока соответствует номеру модели внешнего блока.

ВЫБОР МЕСТА УСТАНОВКИ

Перед установкой внутреннего блока выберите подходящее место, соответствующее следующим требованиям:

- свободная циркуляция воздуха;
- беспрепятственный отвод конденсата;
- беспрепятственное подсоединение к внешнему блоку;
- шум от устройства не будет беспокоить других людей;
- твердая и устойчивая поверхность;
- достаточно прочная поверхность, чтобы поддерживать вес устройства;
- место на расстоянии не менее 1 метра от других электрических устройств (например, ТВ, радио, компьютер).

Не рекомендуется устанавливать кондиционер в следующих местах:

- рядом с любым источником тепла, пара или горючего газа;
- рядом с легковоспламеняющимися предметами, такими как шторы или одежда;
- рядом с любым препятствием, которое может блокировать циркуляцию воздуха;
- рядом с дверью;
- в месте, подверженном воздействию прямых солнечных лучей.

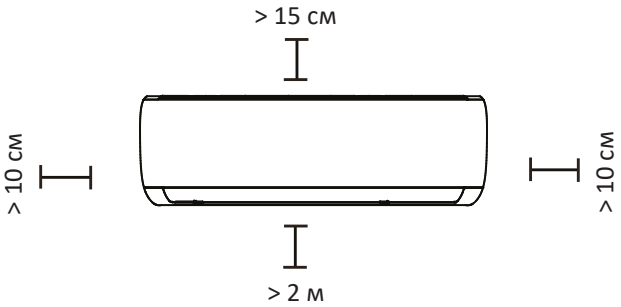

ВНИМАНИЕ!

Все изображения и схемы здесь и далее даны в ознакомительных целях и могут отличаться от реального устройства.

ВЫПОЛНЕНИЕ СКВОЗНОГО ОТВЕРСТИЯ В СТЕНЕ

- В соответствии с выбранным расположением коммуникаций выполните в стене сквозное отверстие с небольшим уклоном вниз в сторону наружной поверхности стены.
- При сверлении соблюдайте осторожность, чтобы не повредить скрытую электропроводку, трубопроводы и другие коммуникации.
- После прокладки трубопроводов, дренажной трубки и межблочного кабеля загерметизируйте зазоры в отверстии.

МОНТАЖ ТРУБОПРОВОДА

- Соединительный трубопровод должен подключаться к теплообменнику внутреннего блока посредством развальцованного соединения.
- Для холодильного контура используйте бесшовные медные трубы, деоксидированные фосфором и предназначенные для работы с хладагентом R32.
- Используйте трубы, соответствующие установленным техническим требованиям и рассчитанные на рабочее давление системы.
- Допускается использование мягких отожженных медных труб (тип О) соответствующего диаметра.

Диаметр раструба при вальцовочном соединении

Развальцовку труб рекомендуется выполнять инструментом, предназначенным для систем с хладагентом R32. При использовании развальцовочного инструмента, не предназначенного специально для систем с R32, труба должна выступать из зажима на 1,0–1,5 мм. Перед развальцовкой измерьте величину выступания трубы.

Наружный диаметр трубы, мм (дюйм)	A, мм
Ø6,35 (1/4″)	9,1
Ø9,52 (3/8″)	13,2
Ø12,7 (1/2″)	16,6
Ø15,88 (5/8″)	19,7

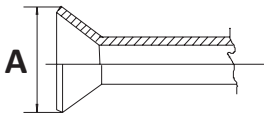

Используемые трубы должны соответствовать техническим требованиям и быть рассчитаны на рабочее давление системы:
Используйте накидные гайки, предназначенные для систем с хладагентом R32 и соответствующие диаметру трубопровода.

Наружный диаметр трубы, мм (дюйм)	B, мм
Ø6,35 (1/4″)	17
Ø9,52 (3/8″)	22
Ø12,7 (1/2″)	26
Ø15,88 (5/8″)	29

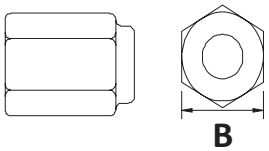

ВЫБОР МЕСТА УСТАНОВКИ

- Место для установки внешнего блока должно удовлетворять следующим требованиям:
  - свободная циркуляция воздуха;
  - расстояние от верхней панели до ближайшего предмета должно составлять не менее 1 м;
  - быть твердым и прочным: выдерживать вес блока и не вибрировать;
  - шум от устройства не должен беспокоить других людей;
  - быть защищенным от длительного воздействия прямого солнечного света, дождя или снега;
  - удобный доступ для монтажа и технического обслуживания;
  - возможность отвода дренажа;
  - отсутствие препятствий на пути выхода воздуха.
- **Не устанавливайте** внешний блок в следующих местах:
  - в замкнутом пространстве;
  - рядом с любым источником тепла, пара или горючего газа;
  - рядом с препятствием, которое будет блокировать воздухозаборные и воздуховыпускные отверстия;
  - в местах, где шум от блока, выходящий воздушный поток или капающая вода будут мешать другим людям;
  - рядом с животными или растениями, которым будет вредить поток горячего воздуха;
  - в месте, которое подвергается воздействию большого количества дыма или пыли.
- Расположите внешнюю часть блока так, чтобы воздуховыпускное отверстие не подвергалось воздействию сильного ветра. Если блок часто подвержен воздействию сильных дождей или снегопадов, установите над ним навес для защиты от дождя и снега. Соблюдайте осторожность, чтобы не создать препятствия циркуляции воздуха вокруг блока.

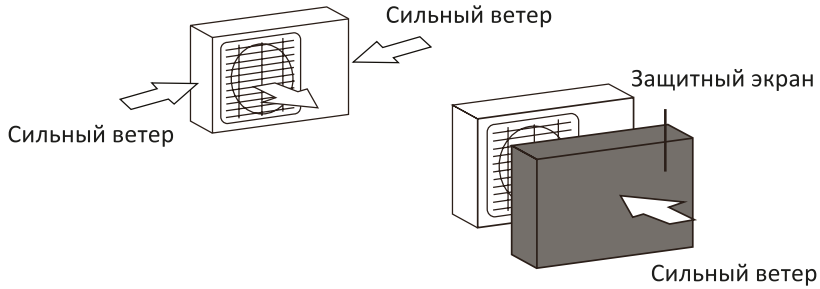

- В местах, подверженных сильным порывам ветра, не располагайте воздуховыпускное отверстие с наветренной стороны.

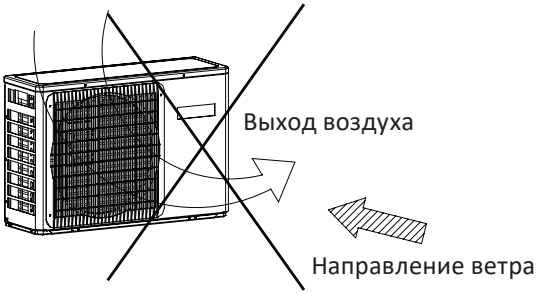

- Если блок часто подвержен воздействию воздуха с высоким содержанием солей (у морского побережья), используйте внешний блок с повышенной коррозионной стойкостью.
- В местах, где возможна рециркуляция воздуха, предусмотрите вентиляционные жалюзи или решетки.
- При установке нескольких внешних блоков соблюдайте необходимые монтажные зазоры между воздухозаборными сторонами соседних блоков, чтобы предотвратить рециркуляцию воздуха.

КРЕПЛЕНИЕ ВНЕШНЕГО БЛОКА

ВНИМАНИЕ!

- Перед монтажом внешнего блока проверьте его на наличие утечек хладагента с помощью подходящего течеискателя. Проверку выполняйте в нижней части блока. При обнаружении утечки не устанавливайте блок.
- Убедитесь, что стена выполнена из твердого кирпича, бетона или из другого прочного материала.
- Внешний блок должен быть установлен горизонтально.
- Не устанавливайте внешний блок непосредственно на грунт.
- Убедитесь, что между опорной поверхностью и дренажным отверстием в нижней части блока имеется достаточный зазор для беспрепятственного отвода конденсата.

- Установите внешний блок на прочную монтажную поверхность или опору и надежно закрепите его анкерными болтами Ø10 мм с соответствующими гайками и шайбами.
- При установке на стену надежно закрепите монтажные кронштейны.
- При установке блока на стену или крышу надежно закрепите монтажную опору. Если существует опасность падения или опрокидывания внешнего блока вследствие сильного ветра или землетрясения, предусмотрите дополнительное надежное крепление.
- Для снижения уровня шума и вибрации установите внешний блок на резиновые виброопоры или пружинные виброизоляторы.

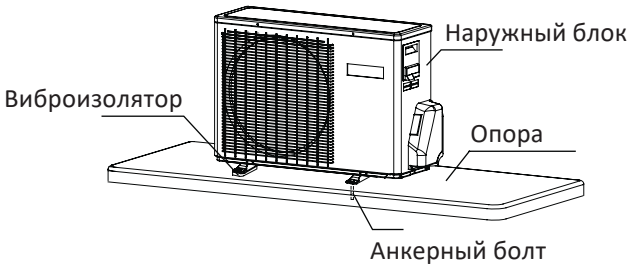

ПОДКЛЮЧЕНИЕ ДРЕНАЖНОЙ ТРУБКИ

Установите дренажный трубопровод в соответствии с настоящим руководством. Неправильный монтаж может привести к протечке воды и повреждению имущества.

- При прокладке дренажного трубопровода внутри помещения выполните его теплоизоляцию и обеспечьте беспрепятственный отвод конденсата.
- Дренажная трубка должна быть проложена с постоянным уклоном вниз.
- Не допускайте подъемов, провисаний и волнообразных изгибов дренажной трубки.
- Не погружайте конец трубки в воду и не подсоединяйте ее таким образом, чтобы в помещение могли проникать посторонние запахи.
- После завершения монтажа налейте воду в дренажный поддон внутреннего блока и убедитесь, что вода беспрепятственно отводится через дренажную трубку.

Примеры неправильного монтажа дренажной трубки

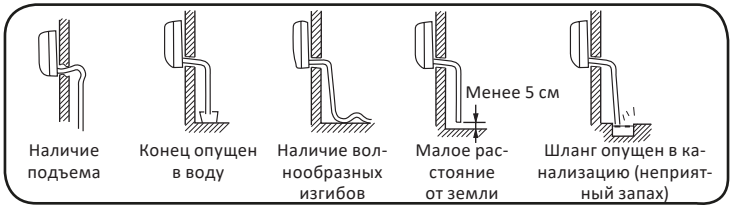

- Обрежьте трубу труборезом и удалите заусенцы с кромки среза. Перед соединением установите накидную гайку на трубу и выполните развальцовку. Развальцованная поверхность должна быть ровной, без трещин и других повреждений.



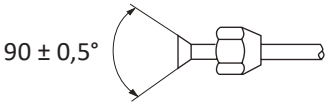

- При соединении труб совместите их по центру и заверните накидную гайку вручную на несколько оборотов. Удерживая соединитель гаечным ключом, затяните накидную гайку динамометрическим ключом. При затягивании и ослаблении накидной гайки используйте два гаечных ключа. Соблюдайте установленный крутящий момент затяжки. Чрезмерная затяжка может привести к повреждению соединения и утечке хладагента.

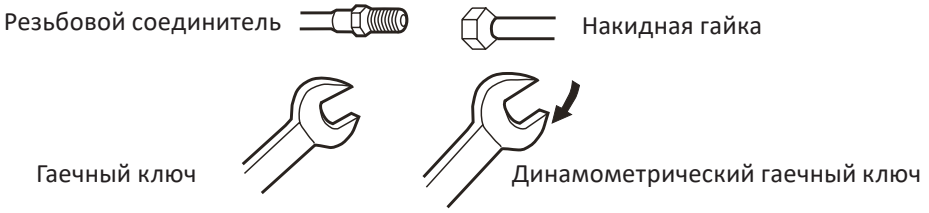

Вид линии	Диаметр трубы, мм (дюйм)	Крутящий момент, Н·м
Жидкостная	6,35 (1/4”)	18–20
Жидкостная/ Газовая	9,52 (3/8”)	30–35
Газовая	12,7 (1/2”)	35–45
Газовая	15,88 мм (5/8”)	45–55

- При соединении труб допускается нанесение небольшого количества подходящего холодильного масла на развальцованные поверхности соединения.

ВНИМАНИЕ!

Не допускайте попадания внутрь труб песка, воды и других посторонних веществ.

СОЕДИНЕНИЕ НАРУЖНОГО И ВНУТРЕННЕГО БЛОКОВ

ВНИМАНИЕ!

При выводе дренажной линии с левой стороны убедитесь, что предусмотрено соответствующее отверстие.

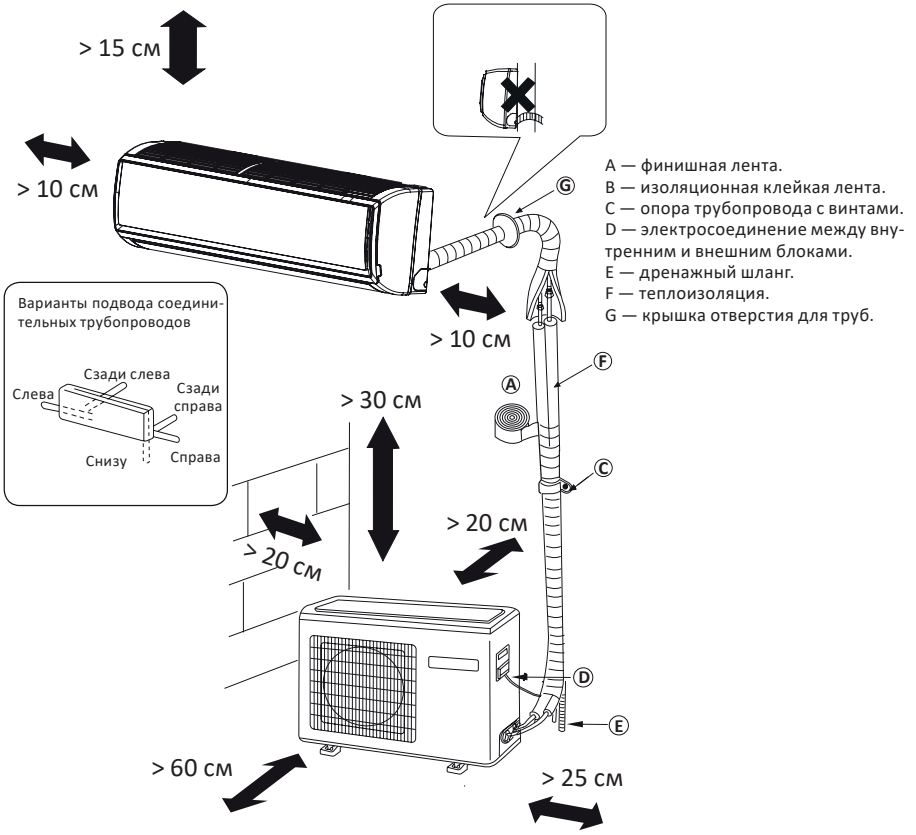

ПОДГОТОВКА К ПОДКЛЮЧЕНИЮ КОММУНИКАЦИЙ

- При сверлении отверстий в стене старайтесь не повредить проводку, трубопровод и другие элементы.
- При совместной прокладке трубопроводов хладагента, дренажной трубки и межблочного кабеля располагайте дренажную трубку ниже межблочного кабеля. Не прокладывайте силовые и коммуникационные кабели совместно. Дренажные трубки, особенно проходящие внутри помещения и корпуса устройства, должны быть теплоизолированы.
- Вся проводка должна соответствовать местным и национальным электрическим правилам и должна быть установлена квалифицированным специалистом.
- Все электрические соединения должны быть выполнены в соответствии с электрическими схемами подключения, расположенными на панелях внутреннего и внешнего блоков.
- При обнаружении неисправности или иной проблемы, связанной с безопасностью электропитания, немедленно прекратите монтажные работы.
- Подключайте кондиционер к отдельному контуру электропитания.
- При подключении к стационарной проводке установите соответствующее защитное устройство и главный выключатель, номинальный ток которого должен соответствовать требованиям производителя. В стационарной проводке должен быть предусмотрен выключатель или автоматический выключатель, обеспечивающий отключение всех полюсов и имеющий зазор между разомкнутыми контактами не менее 3 мм, а также устройство защитного отключения (УЗО).
- Подключайте устройство только к отдельной розетке. Не подключайте к этой розетке другие устройства.
- Обязательно заземлите кондиционер. Не подключайте провод заземления к трубопроводам хладагента, водопроводным и газовым трубам, линиям заземления телефонной сети или молниеотводам. Неправильное заземление может привести к поражению электрическим током.
- Все провода должны быть надежно подключены. Ненадежное соединение проводов может привести к перегреву клемм, неисправности устройства или возгоранию.
- Не допускайте контакта проводов с трубопроводами хладагента, компрессором и движущимися частями устройства.
- При отсоединении проводов во время монтажных работ провод защитного заземления должен отсоединяться последним.
- Для подключения кондиционера к сети электропитания используйте отдельный силовой контур. Используйте кабели надлежащего типа, сечения и длины. Все провода и кабели должны иметь соответствующую идентификационную маркировку. Не используйте бывшие в употреблении кабели и удлинители: это может привести к перегреву, поражению электрическим током или возгоранию.
- Прокладывайте межблочные кабели на удалении от медных труб холодильного контура, не покрытых теплоизоляцией.
- Сначала выполните электрическое подключение внешнего блока, затем — внутреннего. Подавайте питание на кондиционер только после завершения электромонтажных работ и подключения трубопроводов.

- Прокладывайте электропроводку так, чтобы она не препятствовала надежной установке крышки электрической секции. Неплотно установленная крышка может привести к попаданию пыли или воды внутрь электрической секции, поражению электрическим током или возгоранию.
- Прокладывайте провода без натяжения. Натяжение проводов может привести к их обрыву, перегреву или возгоранию.

ПОДКЛЮЧЕНИЕ СОЕДИНИТЕЛЬНЫХ ПРОВОДОВ

ВНИМАНИЕ!

- Перед выполнением электромонтажных работ отключите сетевое питание.
- Используйте только медные проводники.

1. Снимите крышку электрической секции блока.
2. Пропустите кабель через предусмотренное отверстие кабельного ввода.
3. Подсоедините жилы кабеля к соответствующим клеммам согласно электрической схеме. Обозначения клемм внутреннего и внешнего блоков должны соответствовать друг другу.
4. Надежно затяните клеммные винты. Слегка потяните каждый провод, чтобы убедиться в надежности его фиксации.
5. Закрепите кабель кабельным зажимом так, чтобы внешнее усилие не передавалось на клеммные соединения.
6. Установите крышку электрической секции на место и надежно закрепите ее.

ЭЛЕКТРИЧЕСКИЕ СХЕМЫ

Подключение внешнего блока

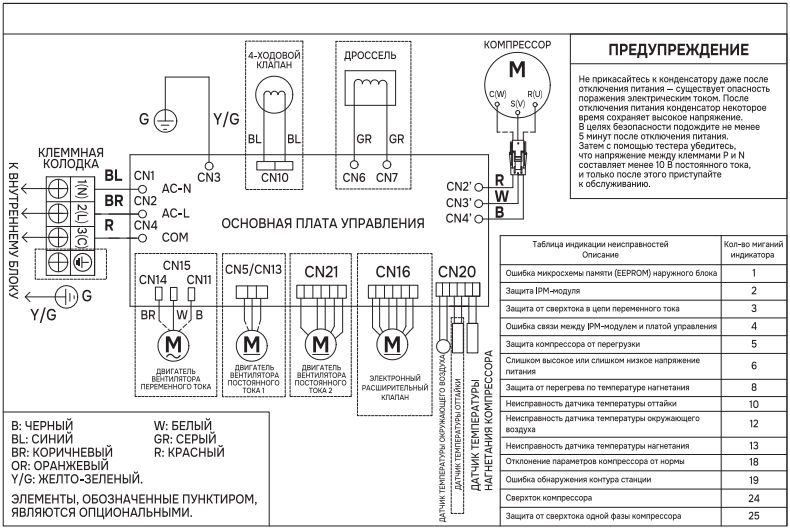

ПРЕДУПРЕЖДЕНИЕ

Не прикасайтесь к конденсатору даже после отключения питания – существует опасность поражения электрическим током. После отключения питания конденсатор некоторое время сохраняет высокое напряжение. В целях безопасности подождите не менее 5 минут после отключения питания. Затем с помощью тестера убедитесь, что напряжение между клеммами P и N составляет менее 10 В постоянного тока, и только после этого приступайте к обслуживанию.

Таблица индикации неисправностей Описание	Кол-во миганий индикатора
Ошибка микросхемы памяти (EEPROM) наружного блока	1
Защита IPM-модуля	2
Защита от сверхтока в цепи переменного тока	3
Ошибка связи между IPM-модулем и платой управления	4
Защита компрессора от перегрузки	5
Слишком высокое или слишком низкое напряжение питания	6
Защита от перегрева по температуре нагнетания	8
Неисправность датчика температуры оттайки	10
Неисправность датчика температуры окружающего воздуха	12
Неисправность датчика температуры нагнетания	13
Отклонение параметров компрессора от нормы	18
Ошибка обнаружения контура станции	19
Сверхток компрессора	24
Защита от сверхтока одной фазы компрессора	25

Подключение внутреннего блока

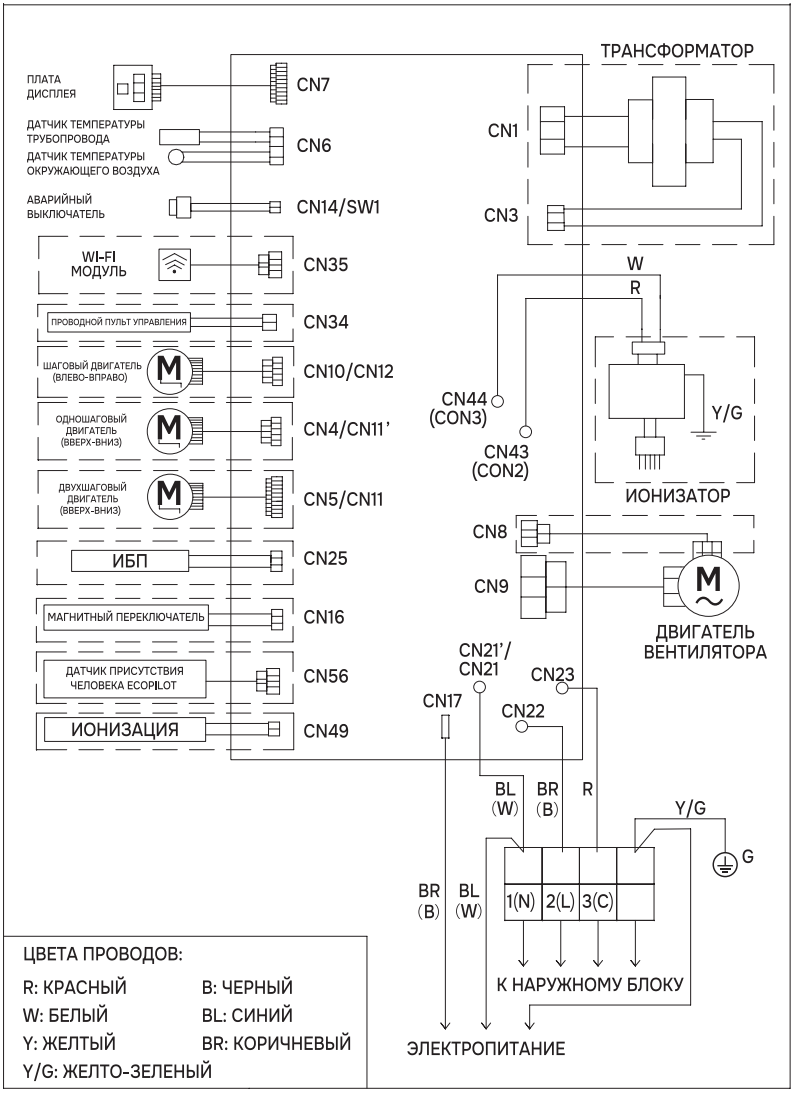

ОПРЕССОВКА ХОЛОДИЛЬНОГО КОНТУРА АЗОТОМ

После подключения трубопроводов выполните проверку холодильного контура на герметичность с помощью азота.

1. Подсоедините шланг манометрического коллектора к сервисному порту стопорного вентиля внешнего блока.
2. Повышайте давление ступенчато, проверяя герметичность на каждом этапе:
   - Подайте азот под давлением 0,3 МПа и выдержите систему в течение 3 минут.
   - Увеличьте давление до 1,5 МПа и выдержите систему еще 3 минуты.
   - Увеличьте давление до 3 МПа и оставьте систему под давлением на 24 часа. По окончании выдержки проверьте давление с учетом возможного изменения температуры окружающего воздуха. Если с учетом температурного изменения давление не снизилось, контур считается герметичным.
3. При падении давления проверьте соединения с помощью мыльного раствора или подходящего течеискателя. После устранения утечек повторите испытание.
4. После успешной проверки герметичности выполните вакуумирование системы.

ВНИМАНИЕ!

Нельзя использовать для опрессовки контура хладагента кислород, т.к. это может привести к взрыву.

ВАКУУМИРОВАНИЕ ХОЛОДИЛЬНОГО КОНТУРА

После успешной проверки холодильного контура на герметичность выполните его вакуумирование. Используйте вакуумный насос с обратным клапаном, предотвращающим попадание масла из насоса в холодильный контур при его отключении. Допускается использование отдельного обратного клапана, установленного на вакуумном насосе.

1. Снимите колпачки сервисного порта газового стопорного вентиля, а также штоков газового и жидкостного стопорных вентилей. Подсоедините шланг низкого давления (Lo) манометрического коллектора к сервисному порту газового стопорного вентиля. Центральный шланг манометрического коллектора подсоедините к вакуумному насосу.

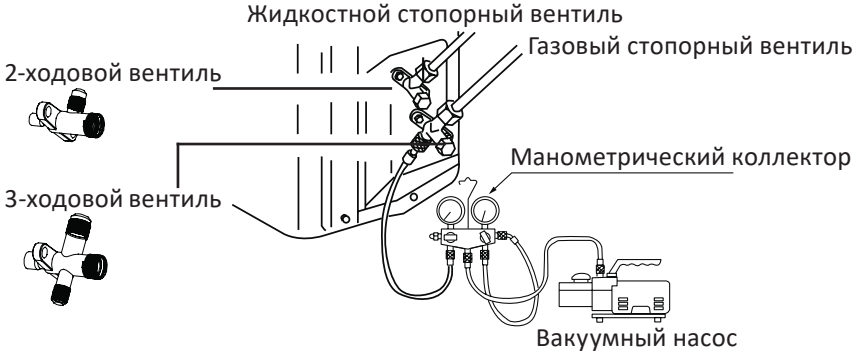

2. Полностью откройте вентиль низкого давления (Lo) манометрического коллектора и включите вакуумный насос. Если необходимое разрежение достигается практически сразу, проверьте правильность подключения оборудования.
3. Выполняйте вакуумирование в течение 15 минут. Убедитесь, что давление в контуре достигло −0,1 МПа (−760 мм рт. ст.). Затем закройте вентиль низкого давления (Lo) манометрического коллектора и выключите вакуумный насос. Через 1–2 минуты проверьте показания мановакуумметра. Давление не должно повышаться. Повышение давления может свидетельствовать о наличии влаги в контуре или негерметичности соединений. Проверьте герметичность соединений, устраните выявленные причины и повторите вакуумирование.
4. Для подачи хладагента в контур приоткройте стопорный вентиль жидкостной линии, повернув его шток на 90° против часовой стрелки. Через 6 секунд закройте вентиль и проверьте соединения на наличие утечек с помощью мыльного раствора или течеискателя, предназначенного для работы с хладагентом R32.
5. При обнаружении утечки устраните ее и повторно проверьте соединение. Если для устранения утечки требуется повторное выполнение развальцованного соединения, предварительно безопасно откачайте хладагент из контура через сервисный порт, повторно выполните соединение, вакуумирование и проверку на герметичность.
6. После подтверждения герметичности отсоедините шланг от сервисного порта газового стопорного вентиля. Полностью откройте газовый и жидкостный стопорные вентили, поворачивая их штоки против часовой стрелки до упора. После достижения упора не прикладывайте дополнительное усилие.
7. Установите на место и надежно затяните колпачок сервисного порта и колпачки штоков газового и жидкостного стопорных вентилей.

Внимание! Если после устранения утечки потребовалась полная откачка хладагента из контура, повторно выполните вакуумирование и заправьте систему требуемым количеством хладагента R32 в жидкой фазе в соответствии с данными на паспортной табличке устройства.

ПРОВЕРКА ПОСЛЕ МОНТАЖА

По завершении монтажа проверьте следующее:

- надежность крепления внутреннего и внешнего блоков;
- правильность теплоизоляции трубопровода хладагента;
- беспрепятственный отвод конденсата;
- правильность подключения электрических кабелей;
- надежность заземления.

ПРОВЕРКА ХОЛОДИЛЬНОГО КОНТУРА НА ГЕРМЕТИЧНОСТЬ

Для выявления утечек используйте мыльный раствор или течеискатель, предназначенный для работы с хладагентом R32. При обнаружении утечки немедленно закройте стопорные вентили внешнего блока, откройте окна и эвакуируйте людей из помещения. После обнаружения места утечки проверьте концентрацию хладагента в помещении. Не возобновляйте работы, пока концентрация хладагента не снизится до безопасного уровня.

ПРОБНЫЙ ПУСК

ВНИМАНИЕ!

Не подавайте питание на кондиционер до завершения электромонтажных работ и проверки холодильного контура на герметичность.

1. Убедитесь в правильности подключения кабелей и надежности крепления проводов к контактам клеммной колодки.
2. Подключите устройство к сети и нажмите кнопку питания на пульте ДУ.
3. Последовательно проверьте работу кондиционера в режимах охлаждения, обогрева и вентиляции. Убедитесь, что устройство работает исправно.
4. Убедитесь, что дисплей внутреннего блока работает корректно.
5. Проверьте, что кондиционер реагирует на изменение заданной температуры.

ДЕМОНТАЖ И ПОВТОРНАЯ УСТАНОВКА КОНДИЦИОНЕРА

- Перед демонтажом кондиционера проверьте холодильный контур на наличие утечек и убедитесь в безопасности условий проведения работ.
- Выполните безопасное удаление хладагента из системы. При необходимости выполните сбор хладагента, после чего продуйте теплообменник внутреннего блока и подключенный трубопровод азотом.
- Повторную установку кондиционера выполняйте в соответствии с требованиями настоящего руководства и применимыми нормативными требованиями.

ВНИМАНИЕ!

Перед переустановкой кондиционера отрежьте соединения газовой и жидкостной труб внутреннего блока с помощью трубореза. Повторное подключение допускается только после новой развальцовки труб. Аналогичное требование применяется к соединениям внешнего блока.

КОМПЛЕКТАЦИЯ

Внутренний блок, внешний блок, винты, пульт ДУ, батарейки, дренажная трубка, дренажное соединение, пластиковая расширительная труба, руководство по установке, руководство по эксплуатации.

ПРИМЕЧАНИЕ

- Проверьте наличие и целостность всех комплектующих. Используйте все установочные детали и аксессуары для установки кондиционера. Неправильная установка может привести к утечке воды, поражению электрическим током и возгоранию, а также к сбою оборудования.
- Материалы и принадлежности, необходимые для установки, но не входящие в комплект поставки, приобретаются пользователем отдельно.

Модель	AC-QH9INV	AC-QH12INV	AC-QH18INV	AC-QH24INV
Торговая марка	DEXP			
Параметры питания	220–240 В ~ 50 Гц			
Номинальная потребляемая мощность	1100 Вт	1500 Вт	2000 Вт	2300 Вт
Потребляемая мощность при обогреве	805 Вт	970 Вт	1460 Вт	1945 Вт
Потребляемая мощность при охлаждении	840 Вт	1090 Вт	1460 Вт	2180 Вт
Номинальная сила тока	4,9 А	6,6 А	9,1 А	10,45 А
Класс энергопотребления	A			
Ежегодный расход электроэнергии в режиме охлаждения	420 кВт	545 кВт	820 кВт	1090 кВт
Рекомендуемая площадь помещения	25 м²	35 м²	50 м²	70 м²
Макс. воздушный поток внутр. блока	450 м³/ч	500 м³/ч	730 м³/ч	1100 м³/ч
Макс. допустимое давление всасывания и разряжения	4,3 МПа			
Хладагент и его масса	R32; 0,36 кг	R32; 0,43 кг	R32; 0,78 кг	R32; 1 кг
Коэффициент энергоэффективности охлаждения	3,21			
Коррект. уровень звуковой мощности внутр. блока	23 дБА	23 дБА	29 дБА	28 дБА
Коррект. уровень звуковой мощности внешн. блока	52 дБА	52 дБА	52 дБА	52 дБА
Габариты внутр. блока (Ш × Г × В)	700 × 265 × 190 мм	700 × 265 × 190 мм	875 × 304 × 212 мм	975 × 318 × 220 мм
Габариты внешн. блока (Ш × Г × В)	698 × 432 × 256 мм	660 × 463 × 245 мм	800 × 553 × 280 мм	800 × 553 × 280 мм
Вес внутр. блока	7,1 кг	7,2 кг	10 кг	11,6 кг
Вес внешн. блока	19,9 кг	19,5 кг	29 кг	32,8 кг
Степень защиты от пыли и влаги внутр. блока	IPX0			
Степень защиты от пыли и влаги внешн. блока	IPX4			
Класс защиты от поражения эл. током внутр. и внешн. блоков	I			
Тип крепления шнура питания	Y			
Область применения	Бытовое			

ПРАВИЛА И УСЛОВИЯ МОНТАЖА, ХРАНЕНИЯ, ПЕРЕВОЗКИ (ТРАНСПОРТИРОВКИ), РЕАЛИЗАЦИИ И УТИЛИЗАЦИИ

- Правила и условия монтажа устройства описаны в данном руководстве.
- Хранение устройства должно производиться в упаковке в отапливаемых помещениях у изготовителя и потребителя при температуре воздуха от +5 °С до +40 °С и относительной влажности воздуха не более 80%. В помещениях не должно быть агрессивных примесей (паров кислот, щелочей), вызывающих коррозию.
- Перевозка устройства должна осуществляться в сухой среде.
- Для обеспечения корректной транспортировки устройства необходимо соблюдение следующих требований:
  - извлеките из устройства все внутренние принадлежности, если они есть, и упакуйте их отдельно;
  - убедитесь в правильности упаковки устройства для сохранения его работоспособности и внешнего вида (крупногабаритную технику необходимо обернуть в полиэтиленовую или пузырчатую пленку с подкладками из гофрированного картона в критических местах);
  - надежно зафиксируйте устройство ремнями, чтобы исключить возможность его перемещения по транспортному средству;
  - для полного исключения воздействия внешней среды используйте только крытый транспорт;
  - обеспечьте крайне осторожное обращение с упаковкой при выполнении погрузочно-разгрузочных работ.
- Устройство требует бережного обращения, оберегайте его от воздействия пыли, грязи, ударов, влаги, огня и т.д.
- Реализация устройства должна производиться в соответствии с местным законодательством.
- После окончания срока службы устройства его нельзя выбрасывать вместе с обычным бытовым мусором. Вместо этого оно подлежит сдаче на утилизацию в соответствующий пункт приема электрического и электронного оборудования для последующей переработки и утилизации в соответствии с федеральным или местным законодательством. Обеспечивая правильную утилизацию данного продукта, Вы помогаете сберечь природные ресурсы и предотвращаете ущерб для окружающей среды и здоровья людей, который возможен в случае ненадлежащего обращения. Более подробную информацию о пунктах приема и утилизации данного продукта можно получить в местных муниципальных органах или на предприятии по вывозу бытового мусора.
- По окончании срока службы батареек, поставляемых вместе с устройством, не выбрасывайте их вместе с остальными бытовыми отходами. Утилизация батареек должна быть осуществлена согласно местным нормам и правилам по переработке отходов, чтобы предотвратить нанесение потенциального вреда окружающей среде в результате неконтролируемого выброса отходов.
- При обнаружении неисправности устройства следует немедленно обратиться в авторизованный сервисный центр или утилизировать устройство.

Изготовитель: Циндао Хайэр (Цзяочжоу) Эр Кондишенер Ко., Лтд.
Промпарк Хайэр, шоссе Хайэр, Цзяочжоу, г. Циндао, Китай.

Manufacturer: Qingdao Haier (Jiaozhou) Air Conditioner Co., Ltd.
Haier Industry Park, Haier Road, Jiaozhou, Qingdao City, P.R. China.

Сделано в Китае.

Импортер в России / уполномоченное изготовителем лицо: ООО «ДНС ЛОДЖИСТИК».
690002, Приморский край, г.о. Владивостокский, г. Владивосток, ул. Некрасовская, д. 59, каб. 2.
Адрес электронной почты: dns-logistic.llc@dlogistix.com

Товар соответствует требованиям ТР ТС (ЕАЭС).

Спецификации, информация о продукте и его внешний вид могут быть изменены без предварительного уведомления пользователя в целях улучшения качества нашей продукции.

Дата изготовления, а также сроки гарантии и эксплуатации указаны в руководстве по эксплуатации.

v.1

