RED SOLUTION

Вакуумный упаковщик
VSS100



ГАРАНТИЯ 3 ГОДА

Руководство по эксплуатации

Гарантийный талон

©RED SOLUTION®. Все права защищены. 2026

Воспроизведение, передача, распространение, перевод или другая переработка данного документа или любой его части без предварительного письменного разрешения правообладателя запрещены.

СОДЕРЖАНИЕ

МЕРЫ БЕЗОПАСНОСТИ....5
Технические характеристики....8
Устройство прибора....6
Комплектация....8
I. ПЕРЕД НАЧАЛОМ ИСПОЛЬЗОВАНИЯ....8
II. ЭКСПЛУАТАЦИЯ ПРИБОРА....9
Общие рекомендации по работе с прибором....9
Выбор режима работы....10
Изготовление пакета для вакуумной упаковки....10
Запечатывание без вакуума....11
Запечатывание под вакуумом....12
Вакуумирование контейнера и других приспособлений....12
Маринование....14
Использование весов....15
III. УХОД ЗА ПРИБОРОМ....16
Хранение и транспортировка....16
IV. ПЕРЕД ОБРАЩЕНИЕМ В СЕРВИСЦЕНТР....17
V. ГАРАНТИЙНЫЕ ОБЯЗАТЕЛЬСТВА....18
Гарантийный талон....39

RUS Русский язык....5

KAZ Казахский язык....21

УВАЖАЕМЫЙ ПОКУПАТЕЛЬ!

Благодарим вас за то, что отдали предпочтение бытовой технике RED SOLUTION.

RED SOLUTION — это качество, надежность и неизменно внимательное отношение к потребностям клиентов. Надеемся, что вам понравится продукция компании и вы также будете выбирать наши изделия в будущем.

Хотите узнать больше? Посетите наш сайт www.redsolution.company.

Здесь вы найдете актуальную информацию о предлагаемой технике RED SOLUTION и ожидаемых новинках, сможете получить консультацию онлайн, а также заказать продукцию RED SOLUTION и оригинальные аксессуары к ней в нашем интернет-магазине.

Служба поддержки пользователей RED SOLUTION в России: 8-800-511-86-19.

Изготовитель: Имуф Электроник Тек Ко., Лтд.
Адрес: Синфенг Роад, Мову Комьюнити, Ванзянг Дистрикт, Донгуан, Гуандонг Провинс, Китай.

Импортер в Российской Федерации: ООО «РЭД».
Адрес: 108810, г. Москва, вн. тер. г. муниципальный округ Внуково, п. Совхоза Крёкшино, ул. Озерная, д. 5, стр.1, помещ. 22. ИНН: 7713491474.

Прежде чем использовать данное изделие, внимательно прочтите руководство по эксплуатации и сохраните его для справки. Правильное использование прибора значительно продлит срок его службы.

Актуальную версию руководства по эксплуатации см. на нашем сайте www.redsolution.company на странице соответствующего продукта. Версия, опубликованная на сайте, считается приоритетной.

МЕРЫ БЕЗОПАСНОСТИ

Меры безопасности и инструкции, содержащиеся в данном руководстве, не охватывают все возможные ситуации, которые могут возникнуть в процессе эксплуатации прибора. При работе с устройством пользователь должен руководствоваться здравым смыслом, быть осторожным и внимательным.

• Вакуумный упаковщик VSS100 предназначен для вакуумирования и запечатывания герметичной упаковки. Используйте прибор только по назначению. Использование прибора в целях, отличающихся от указанных в данном руководстве, нарушает правила эксплуатации

• Производитель не несет ответственности за повреждения, вызванные несоблюдением техники безопасности и правил эксплуатации изделия.

• Данный электроприбор предназначен для использования в быту и может применяться в квартирах, загородных домах или в других подобных непромышленных условиях. Промышленное или любое другое нецелевое использование нарушает условия надлежащей эксплуатации. В этом случае производитель не несет ответственности за возможные последствия.

• Перед подключением прибора к электросети или отключением от нее удостоверьтесь в том, что крышка прибора разблокирована.

• Используйте удлинитель, рассчитанный на потребляемую мощность прибора: несоответствие параметров может привести к короткому замыканию или возгоранию кабеля.

• Выключайте прибор из розетки после использования, а также во время его очистки или перемещения. Извлекайте электрошнур сухими руками, удерживая его за штепсель, а не за провод.

! ПОМНИТЕ: случайно повредив кабель электропитания, можно вызвать неполадки, которые не соответствуют условиям гарантии, а также получить поражение электротоком. При повреждении шнура питания его замену, во избежание опасности, должен производить изготовитель, сервисная служба или аналогичный квалифицированный персонал.

• Не протягивайте шнур электропитания в дверных проемах или вблизи источников тепла. Следите за тем, чтобы электрошнур не перекручивался и не перегибался, не соприкасался с острыми предметами, углами и кромками мебели.

! ЗАПРЕЩАЕТСЯ прикасаться к термоленте, если прибор подключен к электросети!

• Не пытайтесь открыть заблокированную крышку прибора вручную, прилагая для этого усилия, иначе можно сломать механизм привода! Крышка прибора блокируется и разблокируется автоматически нажатием кнопки .

• Запрещена эксплуатация прибора на открытом воздухе: попадание влаги или посторонних предметов внутрь корпуса устройства может привести к его серьезным повреждениям.

• Перед очисткой прибора убедитесь, что он отключен от электросети и полностью остыл. Строго следуйте инструкциям по очистке прибора.

! ЗАПРЕЩАЕТСЯ погружать корпус прибора в воду!

• Прибор не предназначен для использования лицами (включая детей) с пониженными физическими, психическими или умственными способностями или при отсутствии у них опыта или знаний, если они не находятся под контролем или не проинструктированы об использовании данного прибора лицом, ответственным за их безопасность. Дети должны находиться под присмотром, чтобы не допустить игры с прибором.

• Запрещены самостоятельный ремонт прибора или внесение изменений в его конструкцию. Ремонт прибора должен производиться исключительно специалистом авторизованного сервис-центра. Непрофессионально выполненная работа может привести к поломке прибора, травмам и повреждению имущества.

! ВНИМАНИЕ! Запрещается эксплуатация прибора при любых неисправностях.

Технические характеристики

Модель	VSS100
Напряжение	220–240 В~, 50/60 Гц
Мощность	120 Вт
Защита от поражения электротоком	класс II
Ширина шва пайки	3 мм
Длина термоленты	300 мм
Максимальная разреженность	-80 кПа
Скорость вакуумирования	8 л/мин
Диапазон измерений весов	0,5 г – 2 кг
Шаг измерений весов	0,1 г
Индикация перегрузки весов	есть
Функция вычета веса тары	есть
Единицы измерения	граммы, килограммы, фунты, унции
Режимов работы	6

Тип управления	сенсорное
Автоотключение	есть
Материал корпуса	пластик, металл
Защита от перегрева	есть
Габаритные размеры (Ш х В х Г)	380*75*140 мм
Вес нетто	1,9 кг
Длина шнура электропитания	1,1 м

Устройство прибора

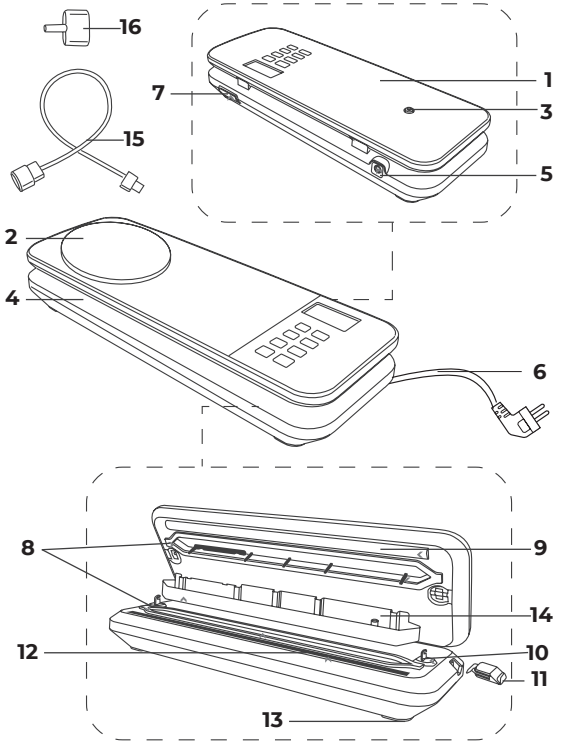

1. Крышка прибора
2. Измерительная площадка весов
3. Паз для установки площадки весов
4. Корпус прибора
5. Разъем для подсоединения трубки
6. Шнур питания
7. Разъем питания
8. Вакуумная камера
9. Прижимной валик
10. Фиксирующий замок крышки
11. Нож для обрезки пакетов
12. Термолента
13. Прорезиненные ножки
14. Съемный лоток для сбора жидкости
15. Трубка для подсоединения аксессуаров
16. Адаптер для маринования

Панель управления

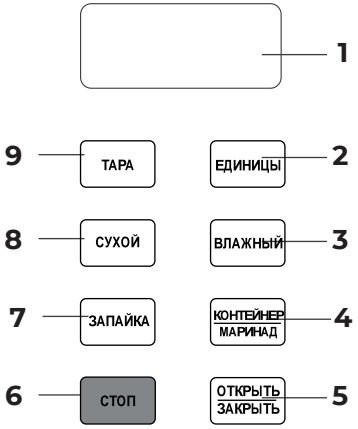

1. Дисплей
2. Кнопка выбора единиц измерения
3. Кнопка выбора режима влажного вакуумирования
4. Кнопка вакуумирования/маринования
5. Кнопка открытия/закрытия крышки
6. Кнопка остановки работы
7. Кнопка запайки пакета
8. Кнопка выбора режима сухого вакуумирования
9. Кнопка обнуления показаний весов

Комплектация

Вакуумный упаковщик.....1 шт.
Трубка для подключения контейнера
или других приспособлений.....1 шт.
Адаптер для маринования.....1 шт.
Нож для отрезки пакета.....1 шт.
Пакеты для вакуумной упаковки.....5 шт. (20x30 см)
Рулон для вакуумной упаковки.....1 шт. (20x200 см)
Руководство по эксплуатации
и гарантийный талон.....1 шт.

Производитель имеет право на внесение изменений в дизайн, комплектацию, а также в технические характеристики изделия в ходе совершенствования своей продукции без дополнительного уведомления об этом. В технических характеристиках допускается погрешность ±10 %.

I. ПЕРЕД НАЧАЛОМ ИСПОЛЬЗОВАНИЯ

Аккуратно достаньте изделие и его комплектующие из коробки. Удалите все упаковочные материалы и рекламные наклейки.
! Обязательно сохраните на месте предупреждающие наклейки, наклейки-указатели (при наличии) и табличку с серийным номером изделия на его корпусе!
После транспортировки или хранения при низких температурах выдержите прибор при комнатной температуре не менее 2 часов перед включением.
Полностью размотайте сетевой шнур. Корпус прибора протрите влажной тканью.
Установите прибор на ровную твердую сухую горизонтальную поверхность, не подверженную вибрациям и колебаниям, и включите его в розетку. На дисплее отобразится вес по умолчанию в граммах 00. Теперь прибор готов к работе!

II. ЭКСПЛУАТАЦИЯ ПРИБОРА

Общие рекомендации по работе с прибором

• Для вакуумной упаковки и варки продуктов используйте только структурированную полиэтиленовую пленку в рулонах или готовые рифленые пакеты не больше 30 см в ширину (входят в комплект). Не используйте пакеты, не предназначенные для вакуумной упаковки.
• Не кладите слишком много продуктов в пакет. Открытая сторона пакета должна свободно располагаться в вакуумной камере, не создавая складок и заломов. Заполняйте пакет не более чем на 2/3 объема.
• Не кладите в пакет мокрые продукты. Избыток влаги на внутренней поверхности пакета может замедлить запечатывание пакета. Если продукт имеет собственную влагу, выберите режим «Влажный» для более длительного запечатывания.
• Перед запечатыванием очистите и расправьте открытый край пакета. Лишние складки и посторонние предметы могут разгерметизировать упаковку.
• Перед началом вакуумирования слегка надавите на пакет, чтобы удалить излишки воздуха, которые могут вызвать перегрев двигателя насоса.
• Не подвергайте вакуумной упаковке продукты с острыми гранями, такие как кости или сухие макаронные изделия. Они могут порвать пакет при откачке воздуха.
• Мелкие крошки и капли при попадании в вакуумную камеру могут повредить прибор. Чтобы избежать этого, помещайте свернутое бумажное полотенце у свободного края пакета в качестве фильтра.
• Предварительно нарезанные овощи и фрукты при заморозке в вакуумной упаковке сохраняются дольше.
• Вакуумная упаковка может продлить срок хранения продукта, но не защищает его от воздействия тепла и света. Храните скоропортящиеся продукты в холодильной или морозильной камере.
• Для сохранения вкуса и свежести продуктов, уже продающихся в вакуумной упаковке, таких как сыр или мясо, вы можете упаковать их повторно после вскрытия заводской упаковки.
• Вы можете подвергать вакуумной упаковке не только продовольственные товары, но и спички, документы, книги или аптечку для поездки на природу или на случай чрезвычайной ситуации.
• Для достижения наилучших результатов запечатывания давайте термоленте остыть в течение 1 минуты после каждого использования. Перегрев термоленты может привести к неполадкам в работе прибора.
• При приготовлении продуктов в вакуумной упаковке в мультиварке используйте программу «Мультиповар» или «Вакуум».

Рекомендации по работе с различными продуктами см. в нашей электронной книге рецептов для кухонной техники по адресу chef.redsolution.company, либо отсканируйте QR-код:

Выбор режима работы

Прибор позволяет выбрать оптимальные параметры для вакуумирования сухих или влажных продуктов.
По умолчанию прибор настроен на работу с сухими продуктами. Чтобы выбрать режим влажного продукта, нажмите кнопку **Влажный**. Нажмите **Сухой**, если нужно вернуться в стандартный режим.
В таблице ниже приведены примеры сухих и влажных продуктов:

Сухие продукты	Влажные продукты
Хлеб	Свежее мясо
Яйца	Свежая рыба / морепродукты
Орехи	Малина
Свекла	Клубника
Крупы	Помидоры

Изготовление пакета для вакуумной упаковки

1. Отмерьте полосу двуслойного структурированного полиэтилена в рулоне из комплекта поставки.
2. Обрежьте отмеренную полосу ножом из комплекта поставки.
3. Откройте крышку прибора, подключенного к электросети, нажав кнопку **Открыть / Закрыть**.
4. Положите полиэтилен так, чтобы одна из его открытых сторон находилась на уровне вакуумной камеры, а края пакета слева и справа не выходили за пределы уплотнительной ленты:

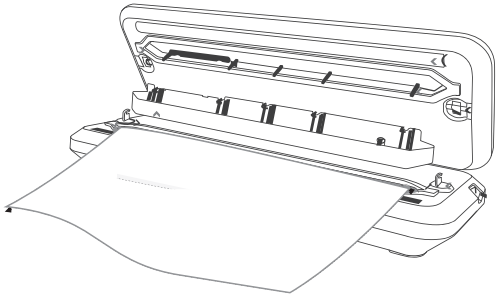

5. Закройте крышку прибора, нажав кнопку **Открыть / Закрыть**.
6. Нажмите **Запайка** .
7. По завершении запайки откройте крышку и выньте готовый пакет.

Запечатывание без вакуума

1. Положите продукт в пакет для вакуумной упаковки. Свежевымытые и влажные продукты по возможности промокните бумажным полотенцем.
2. Подключите прибор к электросети и откройте крышку, нажав кнопку **Открыть /Закрыть**.
3. Положите пакет так, чтобы его открытая сторона находилась на уровне вакуумной камеры, а края пакета слева и справа не выходили за пределы термоленты:

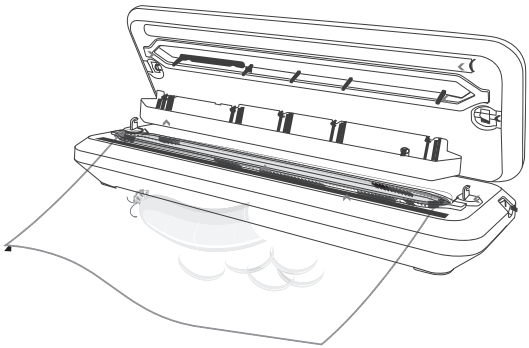

4. Закройте крышку прибора, нажав кнопку **Открыть / Закрыть** .
! Перед началом упаковки слегка надавите на пакет, чтобы вытеснить лишний воздух изнутри.
5. Нажмите кнопку **Запайка**. Начнется запечатывание пакета. Для отмены процесса нажмите кнопку **Стоп**.
6. По окончании процесса нажмите на кнопку **Открыть / Закрыть** и поднимите крышку.

Запечатывание под вакуумом

1. Положите продукт в пакет для вакуумной упаковки. Свежевымытые и влажные продукты по возможности промокните бумажным полотенцем.
2. Откройте прибор, нажав кнопку **Открыть / Закрыть**, и подключите его к электросети.
3. Положите пакет так, чтобы его открытая сторона находилась на уровне вакуумной камеры, а края пакета слева и справа не выходили за пределы уплотнительной ленты:

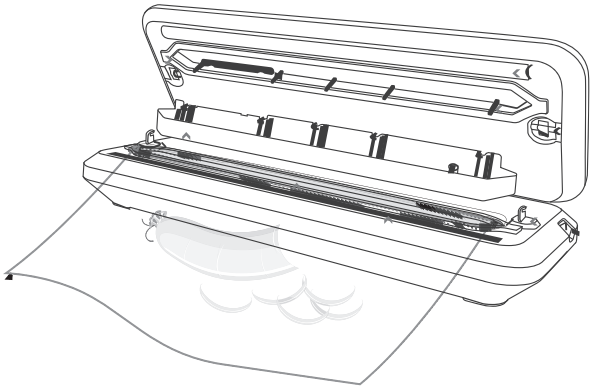

4. Закройте крышку прибора, нажав кнопку **Открыть / Закрыть**.
! Перед началом упаковки слегка надавите на пакет, чтобы вытеснить лишний воздух изнутри.
5. Нажав на кнопку **Сухой** или **Влажный**, выберите соответствующий тип продукта.
! В режиме влажного продукта время работы и температура нагрева термоленты будут увеличены.
Прибор автоматически откачает воздух из пакета и запечатает его. Для отмены нажмите кнопку **Стоп**.
6. По окончании процесса нажмите на кнопку **Открыть / Закрыть** и поднимите крышку.

Вакуумирование контейнера и других приспособлений

1. Положите продукт в контейнер или другое приспособление для вакуумной упаковки (приобретаются отдельно).
2. Подсоедините контейнер к прибору трубкой из комплекта поставки следующим образом:

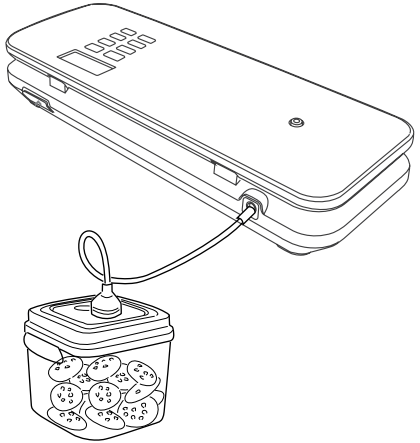

3. Подключите прибор к электросети.
4. Нажав на кнопку **Сухой** или **Влажный**, выберите соответствующий режим вакуумирования.
5. Нажмите кнопку **Контейнер / Маринад**. Прибор автоматически откачает воздух из контейнера. Для отмены нажмите кнопку **Стоп**.
6. По окончании процесса отсоедините аксессуары.
В приведенной ниже таблице указаны примерные сроки хранения различных продуктов в вакуумной упаковке.

Условия хранения	Продукты	Температура хранения	Срок хранения в обычной упаковке	Срок хранения в вакуумной упаковке
Охлажденные продукты (хранение в холодильной камере)	Свежее мясо	5±3 °C	2–3 дня	8–9 дней
	Свежая рыба / морепродукты	5±3 °C	1–3 дня	4–5 дней
	Вареное мясо	5±3 °C	4–6 дней	10–14 дней
	Овощи	5±3 °C	3–5 дней	7–10 дней
	Фрукты	5±3 °C	5–7 дней	14–20 дней
	Яйца	5±3 °C	10–15 дней	1–2 месяца
Замороженные продукты (хранение в морозильной камере)	Мясо	-16...-20 °C	3–5 месяцев	более 1 года
	Рыба	-16...-20 °C	3–5 месяцев	более 1 года
	Морепродукты	-16...-20 °C	3–5 месяцев	более 1 года
Обычное состояние продуктов (хранение при комнатной температуре)	Хлеб	25±2 °C	1–2 дня	6–8 дней
	Бисквит/печенье	25±2 °C	4–6 месяцев	более 1 года
	Рис/крупы/мука	25±2 °C	3–5 месяцев	более 1 года
	Орехи/бобовые	25±2 °C	3–6 месяцев	более 1 года
	Медикаменты	25±2 °C	3–6 месяцев	более 1 года
	Чай	5±2 °C	3–6 месяцев	более 1 года

В комплект поставки также входит адаптер для вакуумирования бутылок, который подключается к специальной вакуумной пробке (пробка приобретается отдельно) следующим образом:

Маринование

Прибор позволяет замариновать продукты в полностью автоматическом режиме гораздо быстрее по сравнению с традиционным способом.
1. Положите подготовленный продукт, включая рассол, уксус и специи, в контейнер или другое приспособление для вакуумной упаковки (приобретается отдельно).
2. Подсоедините контейнер к прибору трубкой с адаптером из комплекта поставки следующим образом:

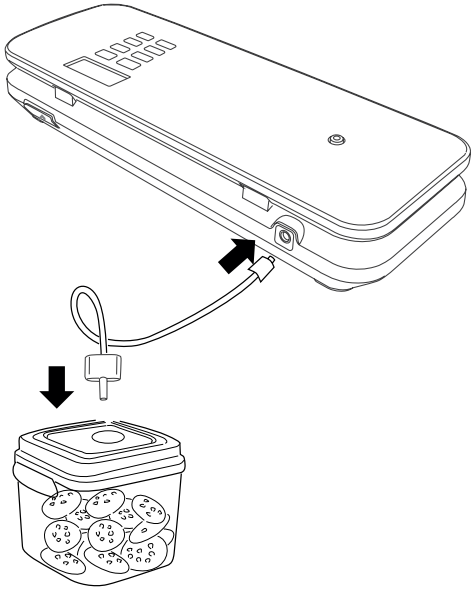

3. Подключите прибор к электросети.
4. Нажмите и удерживайте кнопку **Контейнер / Маринад** в течение 3 с. Прибор начнет автоматический процесс маринования, включающий несколько циклов вакуумирования и сброса давления, который длится приблизительно от 15 до 30 мин. Для отмены нажмите кнопку **Стоп**.
5. По окончании процесса отсоедините аксессуары.

Использование весов

Благодаря встроенным весам вы можете с высокой точностью измерить вес продукта перед вакуумированием или после него.
1. Включите прибор и, нажимая на кнопку **Единицы** , выберите нужную единицу измерения. На дисплее, соответственно, будет отображаться g (граммы – по умолчанию), kg (килограммы), lb (фунты) или oz (унции).
2. Установите на платформу весов емкость (тару), в которой собираетесь взвешивать продукт. На дисплее отобразится ее вес.
3. Для вычитания веса тары нажмите кнопку **Тара**. Значение веса обнулится.
! Вы также можете поставить тару на платформу весов до включения прибора: при включении значение веса автоматически обнулится.

4. Поместите взвешиваемый продукт в емкость. На дисплее отобразится значение веса продукта (без учета веса тары).
! Минимальный шаг измерения составляет 0,5 г. Прибор предназначен для взвешивания не более 2 кг, при перегрузке весов на дисплее отобразится **0.lo** .

III. УХОД ЗА ПРИБОРОМ

Перед очисткой отключите прибор от электросети и дайте ему полностью остыть. Очищайте прибор после каждого использования. Протирайте прибор влажной мягкой тканью. Перед эксплуатацией убедитесь, что прибор полностью высох.
! ЗАПРЕЩАЕТСЯ погружать корпус в воду или помещать их под струю воды!
! ЗАПРЕЩАЕТСЯ использование при очистке прибора грубых салфеток или губок, абразивных паст. Также недопустимо использование любых химически агрессивных или других веществ, не рекомендованных для применения с предметами, контактирующими с пищей.
Регулярно очищайте уплотнительные прокладки вакуумной камеры. Не допускайте скапливания крошек на прокладках вакуумной камеры. Прокладки могут быть изъяты из углубления в корпусе прибора и очищены в теплой воде с мягким моющим средством.
Регулярно вынимайте и тщательно промывайте съемный лоток для сбора жидкости, особенно после вакуумирования влажных продуктов.
! Будьте предельно аккуратны при очистке уплотнительных прокладок: их повреждение может привести к поломке прибора.
Пакеты для вакуумной упаковки могут быть использованы повторно после очистки. Для очистки пакетов выверните их наизнанку и промойте в теплой воде с мягким моющим средством.

Хранение и транспортировка

! ВНИМАНИЕ! Храните прибор, не защелкивая фиксаторы крышки. Это может привести к деформации уплотнителей и выходу прибора из строя.
Перед хранением и повторной эксплуатацией очистите и полностью просушите все части прибора. Храните прибор в сухом вентилируемом месте вдали от нагревательных приборов и попадания прямых солнечных лучей.
При транспортировке и хранении запрещается подвергать прибор механическим воздействиям, которые могут привести к повреждению прибора и/или нарушению целостности упаковки.
Необходимо беречь упаковку прибора от попадания воды и других жидкостей.

IV. ПЕРЕД ОБРАЩЕНИЕМ В СЕРВИС-ЦЕНТР

Неисправность	Возможная причина	Способ устранения
Прибор не работает	Шнур электропитания не подсоединен к электросети	Подсоедините шнур питания прибора к электросети
	В электророзетке отсутствует напряжение	Подключите прибор к исправной электророзетке
При нажатии кнопки **Контейнер / Маринад** вакуумирование/маринование не запускается	Включилась защита термоленты от перегрева	Интервалы между включениями должны быть не менее 20 с
Прибор слишком долго откачивает воздух из пакета	Не закрыта крышка прибора, пакет неправильно расположен или поврежден	Проверьте пакет на наличие проколов и правильность расположения пакета. Всегда закрывайте крышку прибора, нажав кнопку **Открыть / Закрыть**.

На дисплее отображается 0.ld	На платформу весов установлен груз весом более 2 кг	Не перегружайте платформу прибора
На дисплее отображается Er	Возможно, неисправен датчик температуры	Обратитесь в сервисный центр
На дисплее отображается «NTC»	Сработала защита от перегрева	Дождитесь, пока прибор остынет, прежде чем включать его снова
Показания весов выглядят неправдоподобно	Выбрана неверная единица измерения	Нажимая кнопку UNIT, выберите нужную единицу измерения
	Не соблюдены обязательные условия взвешивания	Устанавливайте весы на ровную горизонтальную поверхность
	Измерительная платформа установлена неплотно	Установите ось измерительной платформы в паз и закрутите по часовой стрелке до упора
Во время работы появился запах пластика	Прибор перегрелся	Увеличьте интервалы между включениями
	Прибор новый, запах исходит от защитного покрытия	Проведите тщательную очистку прибора. Запах исчезнет после нескольких включений

Если неисправность устранить не удалось, обратитесь в авторизованный сервисный центр.

V. ГАРАНТИЙНЫЕ ОБЯЗАТЕЛЬСТВА

На данное изделие предоставляется гарантия сроком на 36 месяцев с момента его приобретения или с даты изготовления изделия (если дату продажи определить невозможно). В течение гарантийного периода изготовитель обязуется устранить путём ремонта, замены деталей или замены всего изделия любые заводские дефекты.
Гарантия вступает в силу только в том случае, если дата покупки подтверждена печатью магазина и подписью продавца на оригинальном гарантийном талоне. Настоящая гарантия признаётся лишь в том случае, если изделие применялось в соответствии с руководством по эксплуатации, не ремонтировалось, не разбиралось и не было повреждено в результате неправильного обращения с ним, а также сохранена полная комплектность изделия. Данная гарантия не распространяется на естественный износ изделия. Настоящая гарантия не распространяется на изделия, используемые в промышленных и/или коммерческих целях.
Гарантия не распространяется на изделия с повреждениями, вызванными:
• неправильной эксплуатацией, небрежным обращением, неправильным подключением, несоблюдением прилагаемого руководства;
• механическими, тепловыми и иными повреждениями, возникшими по причине неправильной эксплуатации, небрежного отношения или несчастного случая;
• несвоевременной очисткой фильтров, пылесборников и других частей и аксессуаров, требующих периодической очистки и замены;
• попаданием внутрь посторонних предметов, жидкостей, насекомых, грызунов и т. д.;
• повреждением электрических шнуров;
• подключением в сеть с напряжением, отличным от указанного в правилах эксплуатации на изделие, или если параметры питающей сети не соответствуют стандартным;
• неквалифицированным ремонтом и другими вмешательствами, повлёкшими изменения конструкции изделия;
• изменением или удалением серийного номера, или если серийный номер неразборчиво напечатан.
Гарантия не распространяется на узлы, механизмы и аксессуары, имеющие срок естественного износа (щётки для пылесосов, металлические чаши мультиварок и формы для выпекания с антипригарным покрытием, сетка-нож для соковыжималок, ножи, мешки-пылесборники, сменные фильтры, шампуни, жидкости и т. д.), а также на аккумуляторы и батареи питания. В соответствии с руководством по эксплуатации под действие гарантии не подпадают работы по периодическому обслуживанию изделия.
Срок службы изделия и срок действия гарантийных обязательств на него исчисляются со дня продажи или с даты изготовления изделия (в случае, если дату продажи определить невозможно).
Дату изготовления прибора можно найти в серийном номере, расположенном на идентификационной наклейке на корпусе изделия. Серийный номер состоит из 13 знаков. 6-й и 7-й знаки обозначают месяц, 8-й — год выпуска устройства.

0	0	0	0	0			2	31	3	13	3	3

1 — месяц производства (01 — январь, 02 — февраль.. 12 — декабрь),
2 — год производства (1 — 2021 г., 2 — 2022 г.... 0 — 2030 г.),
3 — серийный номер модели.

Установленный производителем срок службы прибора составляет 3 года со дня его приобретения при условии, что эксплуатация изделия

производится в соответствии с данным руководством, применимыми техническими стандартами и при соблюдении условий гарантийного обслуживания.



Упаковку, руководство пользователя, а также сам прибор необходимо утилизировать в соответствии с местной программой по переработке отходов. После окончания срока службы не выбрасывайте прибор вместе с бытовыми отходами. Передайте его в специализированный пункт для дальнейшей утилизации. Проявите заботу об окружающей среде. Отходы, образующиеся при утилизации изделий, подлежат обязательному сбору с последующей утилизацией в установленном порядке и в соответствии с действующими требованиями и нормами отраслевой нормативной документации, в том числе в соответствии с СанПиН 2.1.7.1322-03 «Гигиенические требования к размещению и обезвреживанию отходов производства и потребления».

Бұл өнімді қолданбас бұрын, нұсқаулықты мұқият оқып шығыңыз және оны анықтама ретінде сақтаңыз. Құрылғыны дұрыс пайдалану оның қызмет ету мерзімін айтарлықтай ұзартады.

Нұсқаулықтың соңғы нұсқасын алу үшін біздің веб-сайтқа кіріңіз www.redsolution.company тиісті өнім бетінде. Веб-сайтта жарияланған нұсқа басымдық болып саналады.

ҚАУІПСІЗДІК ШАРАЛАРЫ

Осы нұсқаулықтағы қауіпсіздік шаралары мен нұсқаулар құрылғыны пайдалану кезінде туындауы мүмкін барлық жағдайларды қамтымайды. Құрылғыны пайдаланған кезде парасаттылықты, сақтық пен мұқияттылықты қолданыңыз.

• Вакуумдық тығыздағышVSS100 герметикалық тығыздалған қаптаманы вакуумды тығыздау үшін арналған.Құрылғыны тек мақсаты бойынша пайдаланыңыз. Құрылғыны осы нұсқаулықта көрсетілгеннен басқа мақсаттарда пайдалану пайдалану нұсқауларын бұзады.

• Өндіруші бұйымға қатысты қауіпсіздік шаралары мен пайдалану нұсқауларын орындамау салдарынан болған зақым үшін жауапты емес.

• Бұл электр құрылғысы тұрмыста қолдануға арналған.у және пәтерлерде, саяжайларда немесе басқа ұқсас өндірістік емес жағдайларда пайдалануға болады. Өндірістік немесе кез келген басқа мақсатты емес пайдалану дұрыс пайдалану шарттарын бұзады. Бұл жағдайда өндіруші ықтимал салдарларға жауапты емес.

• Құрылғыны желіге қоспас бұрын немесе оны ажырату алдындаҚұрылғының қақпағы құлпы ашылғанына көз жеткізіңіз.

• Құрылғының қуат тұтынуына есептелген ұзартқыш сымды пайдаланыңыз: параметрлердің сәйкес келмеуі кабельдің қысқа тұйықталуына немесе өртке әкелуі мүмкін.

• Құралды пайдаланғаннан кейін және оны тазалағанда немесе жылжытқанда электр желісінен ажыратыңыз. Қуат сымын құрғақ қолмен сымнан емес, ашасынан ұстаңыз.

! ЕСТЕ БОЛЫҢЫЗ: Қуат сымын байқаусызда зақымдау кепілдікте қамтылмаған ақауларды тудыруы немесе электр тогының соғуына әкелуі мүмкін. Қуат сымы зақымдалған болса, қауіпті болдырмау үшін оны өндіруші, тұтынушыларға қызмет көрсету немесе соған ұқсас білікті мамандар ауыстыруы керек..

• Қуат сымын есік саңылаулары арқылы немесе жылу көздерінің жанынан өткізбеңіз. Қуат сымының бұралмауын немесе майыспауын немесе жиһаздың үшкір заттарға, бұрыштарына немесе жиектеріне тиіп кетпеуіне көз жеткізіңіз.

! Құрылғы электр желісіне қосылған болса, термо лентаға ТҮСУГЕ БОЛМАЙДЫ!

• Құрылғының құлыпталған қақпағын күш қолданып қолмен ашуға тырыспаңыз, әйтпесе ашу механизмін бұзуыңыз мүмкін! Құрылғының қақпағы түймені басу арқылы автоматты түрде құлыпталады және ашылады.

• Құрылғыны ашық ауада пайдалануға тыйым салынады: құрылғының корпусының ішіне ылғал немесе бөгде заттардың түсуі елеулі зақым келтіруі мүмкін.ауыр зақым.

• Құралды тазалау алдында оның өшірілгеніне көз жеткізіңіз.Электр желісінен ажыратылған және толығымен салқындаған. Құрылғыны тазалау нұсқауларын қатаң орындаңыз.

! Құрылғы корпусын суға батырмаңыз!

• Құрылғы физикалық, ақыл-ой немесе ақыл-ой мүмкіндіктері шектеулі немесе тәжірибесі немесе білімі жоқ адамдардың (соның ішінде балалардың) пайдалануына арналмаған.Қауіпсіздігіне жауап беретін адам осы құрылғыны пайдалану туралы нұсқау бермесе немесе қадағалауды алмаса. Балалардың құрылғымен ойнауына жол бермеу үшін оларды қадағалау керек.

• Құрылғыны өз бетінше жөндеуге немесе оның конструкциясына өзгерістер енгізуге тыйым салынады. Құрылғыны жөндеуді тек уәкілетті қызмет көрсету орталығының маманы жүзеге асыруы керек. Кәсіби емес жұмыс жабдықтың істен шығуына, жарақат алуына және мүліктің бұзылуына әкелуі мүмкін.

! НАЗАР АУДАРЫҢЫЗ! Қандай да бір ақау болса, құрылғыны пайдаланбаңыз.

Техникалық сипаттамалар

Үлгі	VSS100
Кернеу	220–240 В~, 50/60 Гц
Қуат	120 Вт
Электр тоғымен зақымданудан қорғау	II дәреже
Дәнекерлеу қосылысының ені	3 мм
Термиялық таспаның ұзындығы	300 мм
Пакеттің максималды ені	30 см
Максималды сиректік	-80 кПа
Вакуум жылдамдығы	8 л/мин
Таразылардың өлшеу диапазоны	0,5 г – 2 кг
Масштабты өлшеу қадамы	0,1 г
Шкаланың шамадан тыс жүктелуінің көрсеткіші	бар
Тара салмағын алу функциясы	бар
Өлшем бірліктері	грамм, килограмм, фунт, унция
Жұмыс режимдері	6

Басқару түрі	сенсорлық
Автоматты түрде өшіру	бар
Тұрғын үй материалы	пластик, металл
Қызып кетуден қорғау	бар
Өлшемдері	380*75*140 мм
Таза салмағы	1,9 кг
Қуат сымының ұзындығы	1,1 м

Құрылғы құрылымы

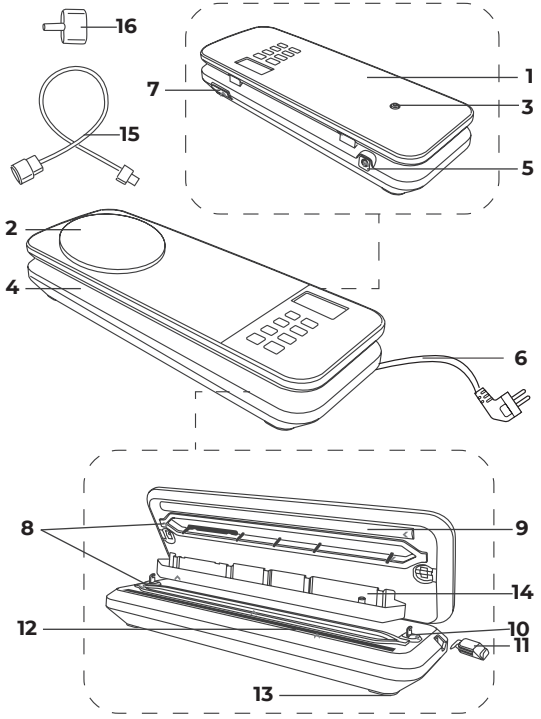

1. Құрылғының қақпағы
2. Таразылардың өлшеу платформасы
3. Таразы платформасын орнатуға арналған ойық
4. Құрылғы корпусы
5. Түтік қосқышы
6. Қуат сымы
7. Қуат қосқышы
8. Вакуумдық камера
9. Қысым ролик
10. Қақпақ құлпы
11. Сөмке кескіш
12. Термиялық таспа
13. Резеңкеленген аяқтар
14. Алынбалы сұйықтық жинау науасы
15. Керек-жарақтарды қосуға арналған түтік
16. Маринадтау адаптері

Басқару тақтасы

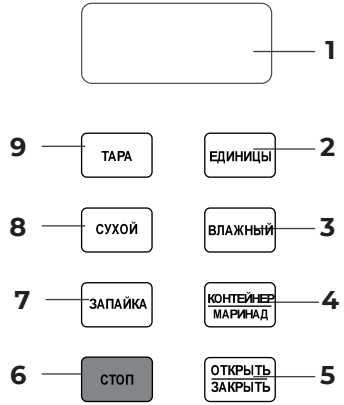

1. Дисплей
2. Бірліктерді таңдау түймесі
3. Ылғалды вакуум режимін таңдау түймесі
4. Шаңсорғыш/маринадтау түймесі
5. Қақпақты ашу/жабу түймесі
6. Тоқтату түймесі

7. Сөмкені тығыздау түймесі
8. Құрғақ вакуум режимін таңдау түймесі
9. Масштабты қалпына келтіру түймесі

Жабдық

Вакуумдық тығыздағыш ..... 1 дана
Контейнерді немесе
басқа құрылғыларды қосуға арналған түтік ..... 1 дана
Маринадтау адаптері ..... 1 дана
Сөмке кескіш ..... 1 дана
Вакуумдық қаптамалар ..... 5 дана (20x30 см)
Вакуумды орау орамы ..... 1 дана (20x200 см)
Пайдалану нұсқаулығы
және кепілдік талоны ..... 1 дана

Өндіруші өз өнімдерін жақсарту барысында қосымша ескертусіз өнімнің дизайнына, конфигурациясына және техникалық сипаттамаларына өзгерістер енгізуге құқылы. Техникалық сипаттамалар ±10% қатеге жол береді.

I. ПАЙДАЛАНУ АЛДЫНДА

Өнімді және оның құрамдастарын қораптан абайлап алыңыз. Барлық орауыш материалдар мен жарнамалық жапсырмаларды алып тастаңыз.
! Өнімдегі ескерту жапсырмаларын, бағытты көрсететін жапсырмаларды (бар болса) және сериялық нөмір тақтайшасын орнында ұстаңыз!
Төмен температурада тасымалдағаннан немесе сақтағаннан кейін құрылғыны қосар алдында оны бөлме температурасында кемінде 2 сағат ұстаңыз.
Қуат сымын толығымен босатыңыз. Құрылғы корпусын дымқыл шүберекпен сүртіңіз.
Құрылғыны діріл мен тербелістерге ұшырамайтын тегіс, қатты, құрғақ, көлденең бетке қойып, оны розеткаға қосыңыз. Дисплей әдепкі салмақты грамммен көрсетеді 00. Енді құрылғы пайдалануға дайын!

II. ҚҰРЫЛҒЫНЫҢ ЖҰМЫСЫ

Құрылғымен жұмыс істеу бойынша жалпы ұсыныстар
• Өнімдерді вакуумды орау және пісіру үшін тек орамдағы құрылымдық полиэтилен пленканы немесе ені 30 см-ден аспайтын дайын қырлы қапшықтарды (жинаққа кіреді) пайдаланыңыз.
• Сөмкеге тым көп тағам салмаңыз. Қаптың ашық жағы вакуумдық камераға қатпарлар мен қыртыстарды жасамай еркін орналасуы керек. Сөмкені 2/3-тен артық емес толтырыңызema.
• Жоқдымқыл тағамды сөмкеге салыңыз. Сөмкенің ішкі жағындағы шамадан тыс ылғал қаптың тығыздалуын бәсеңдетуі мүмкін. Өнімнің өз ылғалдылығы болса, ұзағырақ тығыздау үшін «Ылғалды» параметрін таңдаңыз.
• Тығыздау алдында қаптың ашық жиегін аршып, түзетіңіз. Артық қатпарлар мен бөгде заттар қаптаманың қысымын түсіруі мүмкін.
• Шаңсорғышты сормас бұрын, сорғы қозғалтқышының қызып кетуіне әкелуі мүмкін артық ауаны кетіру үшін сөмкеге аздап қысым жасаңыз.
• Сүйектер немесе құрғақ макарон өнімдері сияқты өткір жиектері бар тағамдарды шаңсорғышпен жаппаңыз. Ауаны сорған кезде олар сөмкені жыртып алуы мүмкін.
• Вакуумдық камераға түсетін ұсақ үгінділер мен тамшылар құрылғыны зақымдауы мүмкін. Бұған жол бермеу үшін St.сүзгі ретінде қаптың бос шетіне бүктелген қағаз сүлгі.
• Алдын ала кесілген көкөністер мен жемістер вакуумды қаптамада мұздатылған кезде ұзақ сақталады.
• Вакуумды қаптама өнімнің жарамдылық мерзімін ұзарта алады, бірақ оны жылу мен жарықтан қорғамайды. Тез бұзылатын тағамдарды тоңазытқышта немесе мұздатқышта сақтаңыз.
• Ірімшік немесе ет сияқты вакуумды қаптамада сатылған өнімдердің дәмі мен балғындығын сақтау үшін түпнұсқалық қаптаманы ашқаннан кейін оларды қайта орауыңызға болады.
• Сіз тек тамақ өнімдерін ғана емес, сонымен қатар сыртқы сапарға немесе төтенше жағдайда сіріңкелерді, құжаттарды, кітаптарды немесе алғашқы медициналық көмек қобдишасын соруға болады.
• Тығыздаудың ең жақсы нәтижелері үшін термалды таспаны әр қолданғаннан кейін 1 минут суытыңыз. Термиялық таспаның қызып кетуі құрылғының дұрыс жұмыс істемеуіне әкелуі мүмкін.
• СағатШаңсорғышпен оралған тағамдарды мультипісіргіште пісірген кезде «Мультиварка» немесе «Вакуум» бағдарламасын пайдаланыңыз.
! Әртүрлі өнімдермен жұмыс істеу бойынша ұсыныстар алу үшін chef.redsolution.company сайтындағы ас үй техникасына арналған электронды рецептер кітабын қараңыз немесе QR кодын сканерлеңіз:

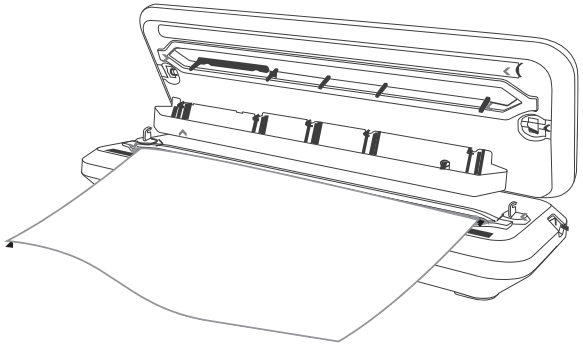

Жұмыс режимін таңдау

Құрылғы құрғақ немесе дымқыл өнімдерді сору үшін оңтайлы параметрлерді таңдауға мүмкіндік береді.
Әдепкі бойынша, құрылғы құрғақ өнімдермен жұмыс істеуге конфигурацияланған. Ылғал өнім режимін таңдау үшін түймені басыңыз **Влажный**. Басыңыз **Сухой**, стандартты режимге оралу қажет болса.
Төмендегі кестеде құрғақ және дымқыл өнімдердің мысалдары көрсетілген:

Құрғақ өнімдер	Ылғал өнімдер
Нан	Жаңа піскен ет
Жұмыртқа	Жаңа піскен балық/теңіз өнімдері
Жаңғақтар	Таңқурай
Қызылша	Құлпынай
Дәнді дақылдар	Томаттар

Вакуумды орау үшін қап жасау

1. Берілген орамдағы екі қабатты құрылымды полиэтилен жолағын өлшеңіз.
2. Берілген пышақпен өлшенген жолақты кесіңіз.
3. Түймені басу арқылы электр желісіне қосылған құрылғының қақпағын ашыңыз **Открыть / Закрыть**.
4. Полиэтиленді оның ашық жақтарының бірі вакуумдық камераның деңгейінде болатындай етіп орналастырыңыз, ал қаптың сол және оң жағындағы жиектері тығыздағыш таспадан асып кетпейді:
5. Құрылғының қақпағын жабыңыз,түймені басу **Открыть / Закрыть**.
6. Басыңыз **Запайка**.
7. Тығыздау аяқталғаннан кейін қақпақты ашыңыз және дайын қапты алыңыз.

Вакуумсыз тығыздау

1. Өнімді вакуумды тығыздағыш қапқа салыңыз. Мүмкіндігінше жаңадан жуылған және дымқыл тағамдарды қағаз сүлгімен құрғатыңыз.
2. Құрылғыны қуат көзіне қосыңыз және **Открыть/Закрыть** түймесін басу арқылы қақпақты ашыңыз.
3. Қапты оның ашық жағы вакуумдық камерамен бір деңгейде және қаптың шеттері болатындай етіп қойыңызсол және оң жақ термиялық таспаның шеңберінен шықпады:

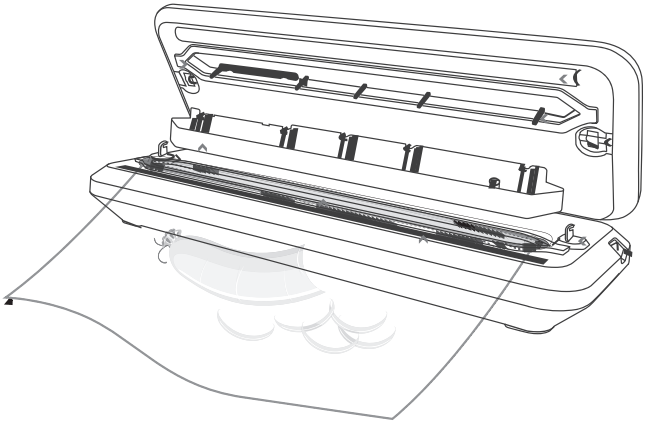

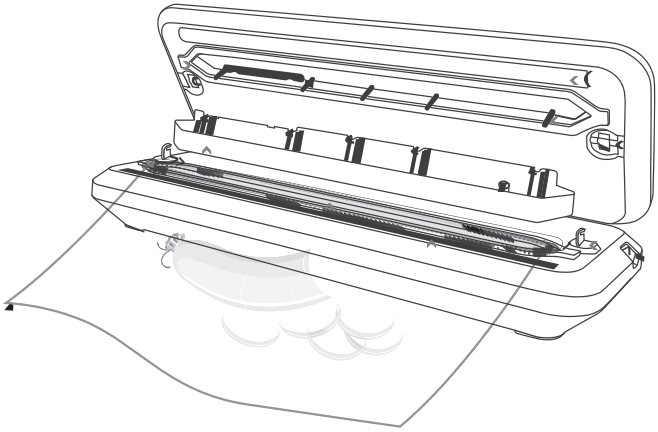

4. Құрылғының қақпағын жабыңызтүймесін басу арқылы **Открыть / Закрыть**.
! Орауды бастамас бұрын, ішіндегі артық ауаны шығару үшін сөмкені аздап басыңыз.
5. Түймешігін басыңыз **Запайка**. Сөмке мөрлене бастайды. Процесті тоқтату үшін түймені басыңыз **Стоп**.
6. Процестің соңындатүймешігін басыңыз **Открыть / Закрыть** және қақпақты көтеріңіз.

Вакуумды тығыздау

1. Өнімді вакуумды тығыздағыш қапқа салыңыз. Мүмкіндігінше жаңадан жуылған және дымқыл тағамдарды қағаз сүлгімен құрғатыңыз.
2. Түймені басу арқылы құрылғыны ашыңыз **Открыть / Закрыть**, және оны электр желісіне қосыңыз.
3. Қапты оның ашық жағы вакуумдық камерамен бір деңгейде және қаптың шеттері болатындай етіп қойыңызсол және оң жақ тығыздағыш таспаның шегінен шықпады:

4. Құрылғының қақпағын жабыңызтүймесін басу арқылы **Открыть / Закрыть**.
! Орауды бастамас бұрын, ішіндегі артық ауаны шығару үшін сөмкені аздап басыңыз.
5. Түймені басу **Сухой** немесе **Влажный**, сәйкес өнім түрін таңдаңыз.
! Ылғал өнім режимінде термиялық таспаның жұмыс уақыты мен қыздыру температурасы артады.
Құрылғы сөмкедегі ауаны автоматты түрде сорып, оны тығыздайды. Бас тарту үшін түймені басыңыз **Стоп**.
6. Процесс аяқталған кезде түймені басыңыз **Открыть / Закрыть** және қақпақты көтеріңіз.

Контейнерді және басқа құрылғыларды шаңсорғышпен тазалау

1. Өнімді контейнерге немесе басқа вакуумды тығыздағыш құрылғыға (бөлек сатылады) салыңыз.
2. Контейнерді құрылғыға төмендегідей жеткізілген түтік пен адаптер арқылы қосыңыз:

3. Құрылғыны электр желісіне қосыңыз.
4. Түймені басу **Сухой** немесе **Влажный**, сәйкес вакуум режимін таңдаңыз.
5. Түймені басыңыз **Контейнер / Маринад**. Құрылғы автоматты түрде контейнердегі ауаны сорып алады. Бас тарту үшін түймені басыңыз **Стоп**.
6. Процесс аяқталғаннан кейін керек-жарақтарды ажыратыңыз.
Төмендегі кестеде әртүрлі вакууммен оралған тағамдардың шамамен жарамдылық мерзімі көрсетілген.

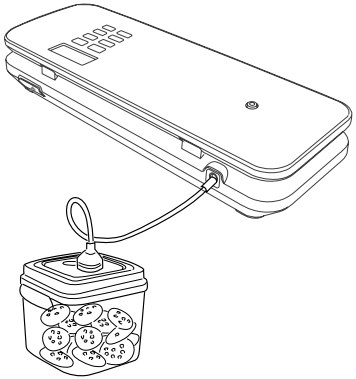

Сақтау шарттары	Өнімдер	Сақтау температурасы	Кәдімгі қаптамадағы жарамдылық мерзімі	Вакуумды қап- тамада сақтау мерзімі
Салқындатылған тағам (тоңазытқы- шта сақтау)	Жаңа піс- кен ет	5±3 °C	2–3 күн	8–9 күн
Салқындатылған тағам (тоңазытқы- шта сақтау)	Жаңа балық / теңіз өнімдері	1–3 күн	4–5 күн	4–5 дней
	Қайнатыл- ған ет	4–6 күн	10–14 күн	10–14 дней
	Көк- өністер	3–5 күн	7–10 күн	7–10 дней
	Жемістер	5–7 күн	14–20 күн	14–20 дней
	Жұмыртқа	10–15 күн	1–2 ай	1–2 месяца
Мұздатылған тағамдар (мұздат- қыта сақтау)	Ет	-16...-20 °C	3–5 ай	1 жылдан астам
	Балық	-16...-20 °C	3–5 ай	1 жылдан астам
	Теңіз өнімдері	-16...-20 °C	3–5 ай	1 жылдан астам
Өнімдердің қалыпты күйі (бөлме температурасында сақталады)	Нан	25±2 °C	1–2 күн	6–8 күн
	Бисквит / печенье	25±2 °C	4–6 ай	1 жылдан астам
	Күріш /жарма/ұн	25±2 °C	3–5 ай	1 жылдан астам
	Жаң- ғақтар/ бұршақ	25±2 °C	3–6 ай	1 жылдан астам
	Дәрі- лер	25±2 °C	3–6 ай	1 жылдан астам
	Шай	25±2 °C	3–6 ай	1 жылдан астам

Пакетте бөтелкелерді шаңсорғышқа арналған адаптер де бар, ол арнайы вакуумдық тығынға (тығын бөлек сатып алынады) келесідей жалғанған:

Тұздау

Құрылғы тағамды толық автоматты режимде дәстүрлі әдіспен салыстырғанда әлдеқайда жылдам маринадтауға мүмкіндік береді.
1. Дайындалған өнімді, соның ішінде тұзды ерітіндіні, сірке суын және дәмдеуіштерді контейнерге немесе басқа вакуумды тығыздағыш құрылғыға (бөлек сатып алынады) салыңыз.
2. Контейнерді құрылғыға төмендегідей жеткізілген түтік пен адаптер арқылы қосыңыз:

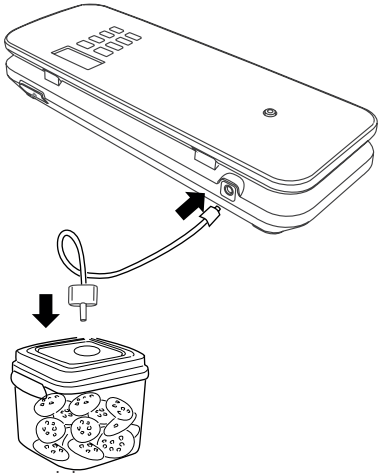

3. Құрылғыны электр желісіне қосыңыз.
4. Түймені басып тұрыңыз **Контейнер / Маринад** 3 с ішінде. Құрылғы шамамен 15-30 минутқа созылатын бірнеше вакуум және қысымды босату циклдерін қамтитын автоматты маринадтау процесін бастайды. Бас тарту үшін түймені басыңыз **Стоп**.
5. Процесс аяқталғаннан кейін керек-жарақтарды ажыратыңыз.

Таразыны қолдану

Кіріктірілген таразылардың арқасында сіз шаңсорғышқа дейін немесе одан кейінгі өнімнің салмағын дәл өлшей аласыз.
1. Құрылғыны қосып, түймені басыңыз **Единицы**, қажетті өлшем бірлігін таңдаңыз. Дисплейде сәйкесінше g (грамм - әдепкі), кг (килограмм), фунт (фунт) немесе унция (унция) көрсетіледі.
! Өнімді өлшейтін контейнерді таразы платформасына қойыңыз. Бейнебетте оның салмағы көрсетіледі.
3. Тара салмағын азайту үшін түймені басыңыз **Тара**. Салмақ мәні нөлге қайтарылады.
! Сондай-ақ, контейнерді құрылғыны қоспас бұрын таразы платформасына қоюға болады: қосылған кезде салмақ мәні автоматты түрде нөлге дейін қалпына келтіріледі.
4. Өлшенетін өнімді контейнерге салыңыз. Бейнебетте өнімнің салмағы көрсетіледі (таза салмағын қоспағанда).

! Ең аз өлшеу қадамы 0,5 г. Құрылғы салмағы 2 кг аспайтындай етіп жасалған, егер таразылар шамадан тыс жүктелсе, дисплей көрсетіледі .

III. ҚҰРЫЛҒЫҒА ҚЫЗМЕТ КӨРСЕТУ

Тазалау алдында құралды розеткадан ажыратып, толық суығанша күтіңіз. Құрылғыны әр қолданғаннан кейін тазалаңыз. Құрылғыны дымқыл жұмсақ шүберекпен сүртіңіз. Қолданар алдында құрылғының толық құрғақ екеніне көз жеткізіңіз.

! Корпусты суға батырмаңыз немесе ағын судың астына қоймаңыз!
Құрылғыны тазалау кезінде өрескел шүберектерді, губкаларды немесе абразивті пасталарды ҚОЛДАНБАҢЫЗ. Сондай-ақ, кез келген химиялық агрессивті немесе тағаммен жанасатын заттармен пайдалану ұсынылмайтын басқа заттарды пайдалануға жол берілмейді.
Вакуумдық камераның тығыздағыштарын жүйелі түрде тазалаңыз. Вакуумдық камераның тығыздағыштарында үгінділердің жиналуына жол бермеңіз. Тығыздағыштарды құрылғы корпусындағы ойықтан алып, жылы сумен және жұмсақ жуғыш затпен тазалауға болады.
Алынбалы сұйық науаны үнемі алып тастап, мұқият тазалаңыз, әсіресе дымқыл тағамды вакууммен жапқаннан кейін.
! Тығыздағыш тығыздағыштарды тазалау кезінде өте сақ болыңыз: олардың зақымдануы құрылғының бұзылуына әкелуі мүмкін.
Вакуумдық қаптамаларды тазалаудан кейін қайта пайдалануға болады. Сөмкелерді тазалау үшін оларды ішке қарай бұрап, жылы сумен және жұмсақ жуғыш затпен жуыңыз.

Сақтау және тасымалдау

! НАЗАР АУДАРЫҢЫЗ! Құрылғыны қақпақ ысырмаларын бекітпей сақтаңыз. Бұл тығыздағыштардың деформациясына және құрылғының істен шығуына әкелуі мүмкін.
Сақтау немесе қайта пайдалану алдында құрылғының барлық бөліктерін тазалап, толығымен құрғатыңыз. Құрылғыны жылыту құрылғылары мен тікелей күн сәулесінен алыс, құрғақ, желдетілетін жерде сақтаңыз.
Тасымалдау және сақтау кезінде құрылғының зақымдалуына және/немесе қаптаманың тұтастығына нұқсан келтіруі мүмкін механикалық кернеуге ұшырауға тыйым салынады.
Құрылғының қаптамасын судан және басқа сұйықтықтардан қорғау қажет.

IV. ҚЫЗМЕТ КӨРСЕТУ ОРТАЛЫҒЫНА ҚОҢЫРАУ АЛДЫНДА

Бұзылыс	Ықтимал себеп	Емдеу
Құрылғы жұмыс істемейді	Қуат сымы электр розеткасына қосылмаған	Құрылғының қуат сымын электр розеткасына қосыңыз
	Электр розеткасында кернеу жоқ	Құрылғыны жұмыс істейтін электр розеткасына қосыңыз
Түйме басылғанда **Контейнер / Маринад** вакуум/маринадтау басталмайды	Қызып кетуден термиялық тапса қосылды	Қосу арасындағы аралық кемінде 20 с болуы керек
Құрылғы қаптан ауаны сорып алу үшін тым көп уақыт алады	Құрылғының қақпағы жабылмаған, қаптама дұрыс орналаспаған немесе зақымдалған	Сөмкеде тесілген жерлер бар-жоғын және сөмке дұрыс орналасқанын тексеріңіз. Әрқашан құрылғының қақпағын жабыңызтүймені басу **Открыть/Закрыть**.
Бейнебетте көрсетіледі o.lo	Таразы платформасында салмағы 2 кг-нан асатын жүк орнатылған	Құрылғы платформасын шамадан тыс жүктемеңіз
Бейнебетте көрсетілед Er	Температура сенсоры ақаулы болуы мүмкін	Қызмет көрсету орталығына хабарласыңыз
Дисплейде «NTC» көрсетіледі	Қызып кетуден қорғаныс істен шықты	Құрылғыны қайта қоспас бұрын, оның суығанын күтіңіз.
Шкаланың көрсеткіштері түсініксіз болып көрінеді	Қате бірлік таңдалды	Қажетті өлшем бірлігін таңдау үшін UNIT түймесін басыңыз
	Міндетті таразылау шарттары орындалмаған	Таразыны тегіс, көлденең бетке қойыңыз
	Өлшеу платформасы мықтап орнатылмаған	Өлшеу платформасының осін ойыққа орнатыңыз және оны тоқтағанша сағат тілімен бұраңыз
Жұмыс кезінде пластик иісі пайда болды.	Құрылғы қызып кетті	Бастаулар арасындағы аралықтарды көбейтіңіз
	Құрылғы жаңа, иіс қорғаныс жабынынан шығады	Құрылғыны мұқият тазалаңыз. Бірнеше қолданғаннан кейін иіс жоғалады

Егер мәселені шешу мүмкін болмаса, уәкілетті қызмет көрсету орталығына хабарласыңыз.

V. КЕПІЛДІК

Кепілдік талоны қолдану нұсқаулығының соңында орналасқан!
Осы бұйымға сатып алынған сәттен 36 ай мерзіміне кепілдік беріледі. Өндіруші кепілдік кезеңі ішінде жөндеу, бөлшектерді ауыстыру немесе бүкіл бұйымды ауыстыру жолымен кез келген зауыттық ақауларды жоюға міндеттенеді. Кепілдік тек сатып алу күні түпнұсқалық кепілдік талонында дүкен мөрімен және сатушы қолымен расталған жағдайда ғана күшіне енеді. Осы кепілдік тек бұйым пайдалану бойынша нсұқаулыққа сәйкес қолданылған, жөнделмеген, бұзылмаған және онымен дұрыс жұмыс істемеу нәтижесінде зақымданбаған, сонымен қатар бұйымның толық жинағы сақталған жағдайда танылады. Осы кепілдік бұйымның табиғи тозуына және шығын материалдарына таралмайды (сүзгілер және т. б.). Бұйымның қызмет мерзімі мен кепілдік міндеттемелердің жарамдылық мерзімі өндірілген кезден бастап немесе бұйым жасалған кезден бастап есептеледі (егер сатылған күнін анықтау мүмкін болмаса). Аспаптың өндірілген кезі бұйым корпусындағы сәйкестендіру жапсырмасында орналасқан сериялық нөмірден табуға болады. Сериялық нөмір 13 белгіден тұрады. 6-шы және 7-шы белгілер айды, 8-ші — құрылғы шыққан жылды білдіреді.

0	0	0	0	0			2	3	3	1	3	3	3

1 – өндірілген ай (01 – қаңтар, 02 – ақпан... 12 – желтоқсан),
2 - шығарылған жылы (1 - 2021, 2 - 2022... 0 - 2030),
3—үлгінің сериялық нөмірі.

Өндіруші белгілеген құрылғының қызмет ету мерзімі өнім осы нұсқаулыққа, қолданыстағы техникалық стандарттарға сәйкес және кепілдік қызмет көрсету шарттарына сәйкес пайдаланылған жағдайда сатып алынған күннен бастап 3 жылды құрайды.

КЕПІЛДІК ҚЫЗМЕТ КӨРСЕТУДІҢ ШАРТТАРЫ
Осы бағдарлама тауар сатылған күннен 12 ай ішінде кепілдік міндеттемелерді қамтиды немесе өндірілген кезден есептеледі (егер сату күнін анықтау мүмкін болмаса). Аспаптың өндірілген кезі бұйым корпусындағы сәйкестендіру жапсырмасында орналасқан сериялық нөмірден табуға болады. Сериялық нөмір 13 белгіден тұрады. 6-шы және 7-шы белгілер айды, 8-ші – құрылғы шыққан жылды білдіреді. Тек клиент кепілдік қызмет көрсету шарттарын ұстанғанда ғана мерзімдер қолданылады. Осы кепілдік өнеркәсіптік және/немесе коммерциялық мақсатта пайдаланылатын бұйымдарға таралмайды. Сату кезінде сатушы

кепілдік талонын дұрыс толтыруын, аппараттың сериялық нөмерін, сату мерзімін көрсетуін, мөр басуын, сонымен қатар қол қоюын қадағалаңыз. Өнімді, жиынтықтылығын, технакалық жағдайын тексеріңіз, кепілдік шартттарымен танысып, қол қойыңыз.
Кепілдік талонында көрсетілген деректерге өзгеріс енгізуге, өшіруге немесе қайтадан жазуға болмайды. Кепілдік келесіден туындаған зақымдары бар бұйымдарға таралмайды:
· дұрыс пайдаланбау, ұқыпсыз қолдану, дұрыс қоспау, ілеспе нұсқаулықты ұстанбау;
· дұрыс пайдаланбау, ұқыпсыз қолдану немесе жазатайым оқиға себебінен туындаған механикалық, жылулық және басқа зақымдардан;
· тазалап және ауыстырып тұруды талап ететін сүзгілерді, шаң жинағыштарды және басқа бөліктер мен аксессуарларды уақытында тазаламаудан;
· ішіне бөгде зат, сұйықтық, жәндіктер, кеміргіштер және т.б. түсуінен;
· электр бауы зақымдануынан;
· осы бұйымды пайдалану ережелерінде көрсетілгенінен басқа кернеумен немесе қоректендіретін желінің стандартты параметрлеріне сәйкес келмейтін желіге қосудан;
· бұйым құрылымы өзгерістерін туындатқан біліксіз жөндеуден және басқа араласудан;
· тойтарылмас күш әсерінен (өрт, тасқын, найзағай және басқа);
· бұйымның ыстыққа төзімді емес бөліктеріне жоғары сыртқы температураның әсерінен;
· сериялық нөмірі өзгертілген, жойылған немесе анық басылмаған.

Кепілдік нақты тозу мерзімі бар тораптар, механизмдер мен аксессуарларға (шаң сорғыш щеткалары, мультипісіргіштердің металл табақтары мен күйікке қарсы жабындылары бар пісіруге арналған қалыптар, шырын сыққыштардың торпышақтары, пышақтар, қаптаршаң жинағыштар, ауыстырылатын сүзгілер, сусабындар, сұйықтықтар және т.б.), сонымен қатар аккумуляторлық қоректену көздеріне және қоректену батареяларына таралмайды.Пайдалану бойынша нұсқаулыққа сәйкес кепілдіктің әрекетіне аспапқа кезеңді қызмет көрсету бойынша жұмыстар жатпайды.

Сіздің аймақта сервистік орталықтардың бары туралы ақпаратты сондайақ www.redsolution.company сайтынан нақтылауға болады. Қазақстан Республикасында пайдаланушы қолдау қызметі: тел. +7 777 747 40 44 (Қазақстан Республика бойынша телефон соғу тегін).

Орам, пайдаланушы нұсқаулығы, сондай-ақ құралдың өзін қалдықтарды қайта өңдеу бойынша жергілікті бағдарламаға сәйкес утилизациялау керек. Мұндай бұйымдарды қарапайым тұрмыстық қоқыспен бірге лақтырмаңыз.

УСЛОВИЯ ГАРАНТИЙНОГО ОБСЛУЖИВАНИЯ

При продаже проследите, чтобы продавец правильно заполнил гарантийный талон, указал серийный номер изделия, дату продажи, поставил свою подпись и печать. Проверьте комплектность и техническое состояние изделия, ознакомьтесь с условиями гарантии и поставьте свою подпись. Не допускается вносить изменения, стирать или переписывать данные, указанные в гарантийном талоне.

Информацию о наличии сервисных центров в вашем регионе можно уточнить на сайте www.redsolution.company. Служба поддержки пользователей в России: тел. 8 (800) 511-86-19 (звонок по России бесплатный).

Адрес организации, уполномоченной на принятие претензий от покупателей и производящей ремонт и техническое обслуживание изделия (ООО «РЭД»): 108810, г. Москва, вн. тер. г. муниципальный округ Внуково, п. Совхоза Крёкшино, ул. Озерная, д. 5, стр.1, помещ. 22. ИНН: 7713491474.

Если вы недовольны качеством сервисного обслуживания (установленные требованиями Закона о защите прав потребителей сроки на устранение неисправностей по гарантии превышены, отсутствуют запасные части, некачественно выполнен ремонт и т. д.), обращайтесь в головной сервис-центр по телефону 8 (800) 511-86-19 или заполните форму на официальном сайте www.redsolution.company. Благодаря обратной связи мы исправим возникающие недочеты, чтобы сервис был качественным, своевременным и удобным. Спасибо за вашу помощь.

ГАРАНТИЙНЫЙ ТАЛОН

Заполняется фирмой-продавцом / Сатушы фирма толтырады

Дата продажи / Сатылған күні

Серийный номер / Сериялық нөмір

Фирма продавец / Сатушы фирма

Подпись продавца / Сатушының қолы

Печать фирмы-продавца /
Сатушы фирманың мөрі

Изделие надлежащего качества, укомплектовано, технически исправно, претензий не имею. С условиями гарантии ознакомлен.
Бұйымның сапасы жарамды, жинақталған, техникалық жөн, шағымым жоқ. Кепілдік шарттарымен таныстым.

Подпись покупателя /
Сатып алушының қолы

www.redsolution.company
Сделано в Китае
VSS100-RED-UM-3