FaceCam 2000X2



Multi-language Quick Guide

Copyright© KYE SYSTEMS CORP.

Camera Features

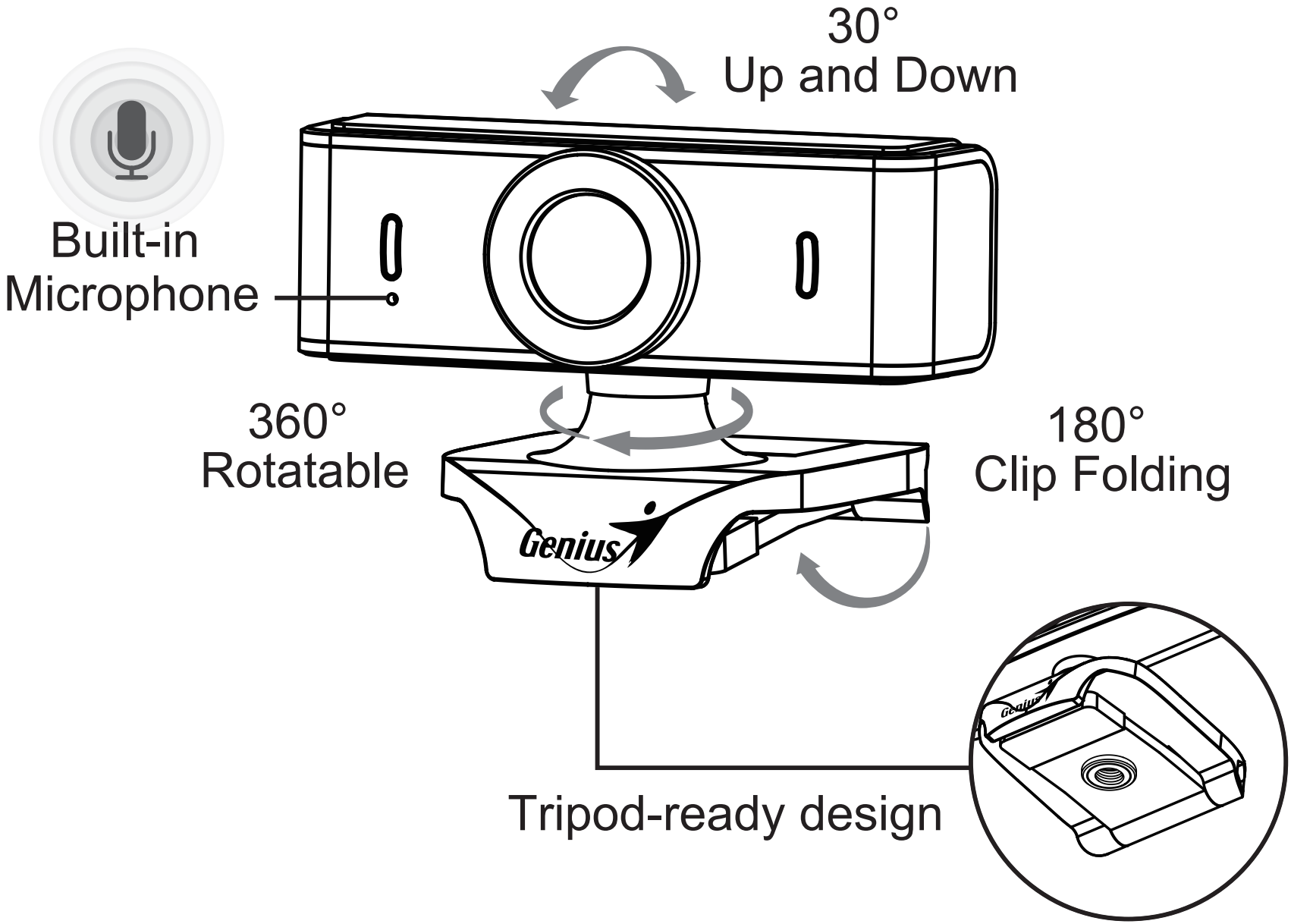

Connect the Camera

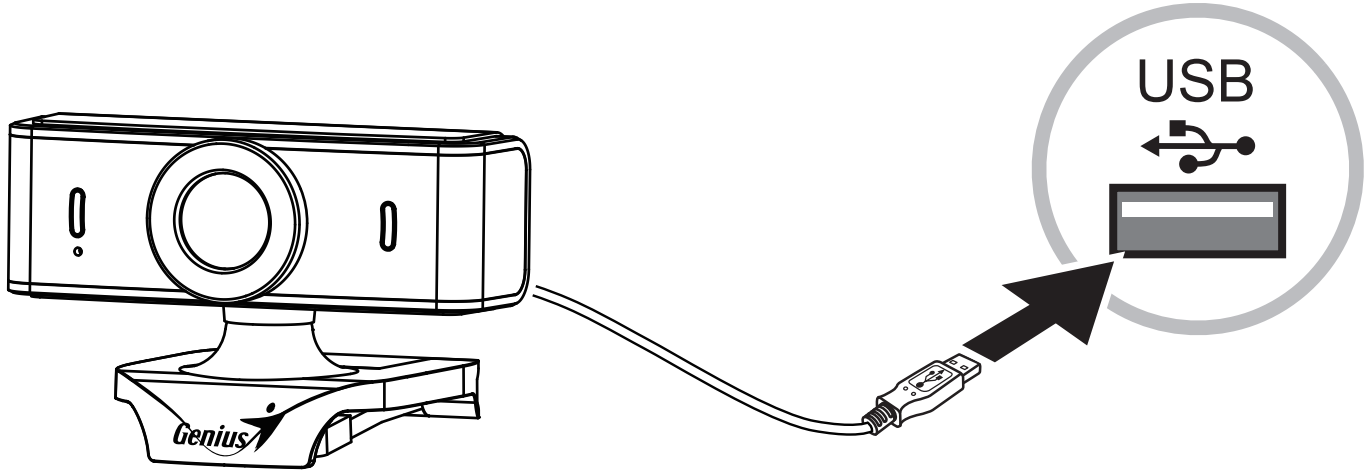

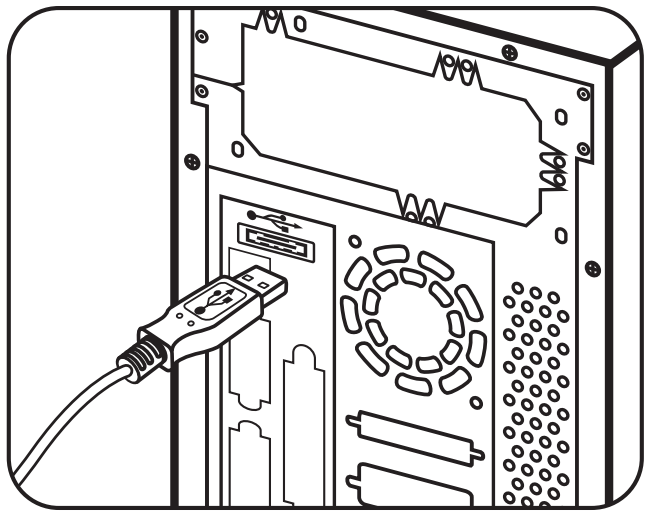

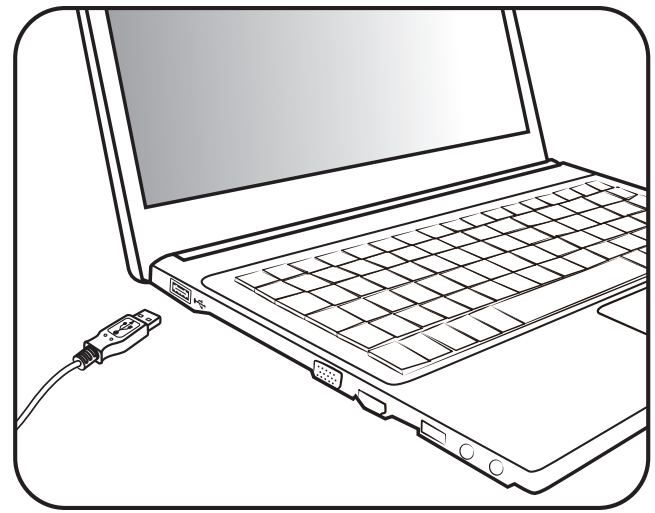

Position the Camera

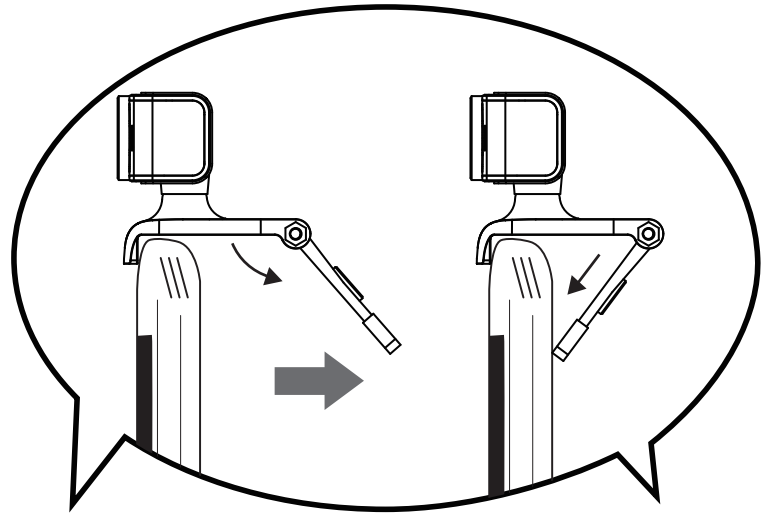



Notebook

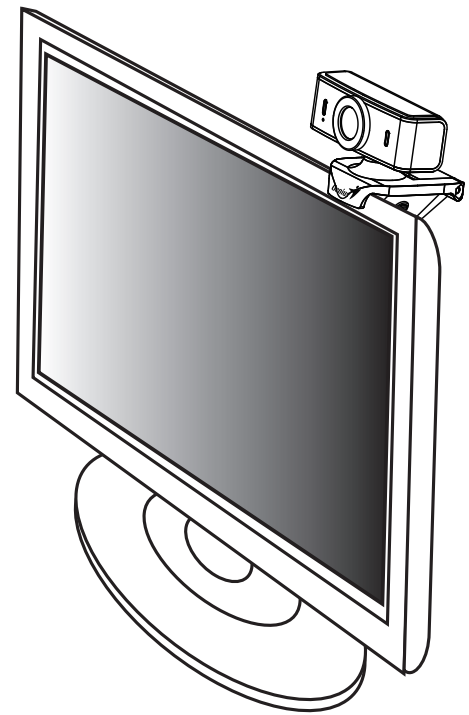

LCD monitor

English

Set up the webcam
Webcam supports UVC (USB Video Class) which can plug and play in Windows 8, 10, 11 or later without using a device driver.

1. Make sure your PC OS system is Windows 8, 10, 11 or later.
2. Plug in the webcam to a USB port.
3. Webcam is now ready for use with any application. It can work properly with any video chat software that supports a video feature.

Español

Configuración de webcam
Es compatible con UVC (USB Video Class) que cuenta con el sistema de conexión plug & play para Windows 8, 10, 11 ó posterior, no requiere un controlador de dispositivo.

1. Asegúrese de que el sistema operativo de su ordenador sea Windows 8, 10, 11 ó posterior.
2. Conecte su webcam a un puerto USB.
3. Su webcam ya está lista para utilizar con cualquier aplicación. Puede funcionar correctamente con cualquier programa de chat que admita la función de vídeo.

Русский

Настройте веб-камеру
Веб-камера поддерживает UVC (USB Video Class), что позволяет подключить её и использовать в Windows 8, 10, 11 и более поздних версиях без установки драйвера устройства.

1. Убедитесь, что операционная система вашего ПК - Windows 8, 10, 11 или более поздняя версия.
2. Подключите веб-камеру к USB-порту.
3. Веб-камера теперь готова к использованию с любым приложением. Она будет корректно работать с любым программным обеспечением видеочата, поддерживающим видео.

Қазақ

Веб-камераны орнатыңыз
Веб-камера UVC (USB Video Class) қолдайды, ол Windows 8, 10, 11 немесе одан кейінгі нұсқаларында құрылғы драйверін пайдаланбастан қосу және ойнатуға болады.

1. Компьютеріңіздің жүйелік операциялық жүйесі Windows 8, 10, 11 немесе одан кейінгі нұсқасы екеніне көз жеткізіңіз.
2. Веб-камераны USB портына қосыңыз.
3. Веб-камера қазір кез келген бағдарламамен пайдалануға дайын. Ол видео мүмкіндігін қолдайтын кез келген видео чат бағдарламасымен дұрыс жұмыс істей алады.

Українська

Налаштуйте веб-камеру
Веб-камера підтримує UVC (USB Video Class), яку можна підключити та використовувати у Windows 8, 10, 11 або пізніше без встановлення драйвера пристрою.

1. Переконайтеся, що операційна система вашого ПК - Windows 8, 10, 11 або пізніше.
2. Підключіть веб-камеру до USB-порту.
3. Веб-камера тепер готова до використання з будь-яким додатком. Вона може належним чином працювати з будь-яким відеочат-програмним забезпеченням, що підтримує відео.

Magyar

Állítsa be a webkamerát
A webkamera támogatja az UVC (USB Video Class), amely Windows 8, 10, 11 vagy újabb verziókon csatlakoztatható és használható eszközmeghajtó nélkül.

1. Győződjön meg róla, hogy a PC operációs rendszere Windows 8, 10, 11 vagy újabb.
2. Csatlakoztassa az webkamera et egy USB portra.
3. Az webkamera most már készen áll a használatra. Bármely videochat szoftverrel együttműködik, mely támogatja a video funkciót.

Česky

Nastavte webovou kameru
Webkamera podporuje UVC (USB Video Class), kterou lze zapojit a použít ve Windows 8, 10, 11 nebo novějších verzích bez nutnosti instalace ovladače zařízení.

1. Ujistěte se, že operační systém vašeho PC je Windows 8, 10, 11 nebo novější.
2. Zapojte webkameru do USB portu.
3. Webkamera je nyní připravena k použití s jakoukoliv aplikací. Správně funguje s jakýmkoliv videochatovým softwarem, který podporuje video funkci.

Polski

Skonfiguruj kamerę internetową
Kamera internetowa obsługuje UVC (USB Video Class), która może być podłączana i używana w Windows 8, 10, 11 lub nowszych bez konieczności używania sterownika urządzenia.

1. Upewnij się, że system operacyjny Twojego komputera to Windows 8, 10, 11 lub nowszy.
2. Podłącz kamerę internetową do portu USB.
3. Kamera internetowa jest teraz gotowa do użycia z dowolną aplikacją. Będzie poprawnie działać z dowolnym oprogramowaniem do wideoczatów, które obsługuje funkcję wideo.

Deutsch

Einrichten der Webcam
Webcam unterstützt UVC (USB-Videoklasse) und ist somit unter Windows 8, 10, 11 und höher Plug & Play-fähig. Ein Gerätetreiber ist nicht erforderlich.

1. Stellen Sie sicher, dass auf Ihrem PC als Betriebssystem Windows 8, 10, 11 oder neuer ist.
2. Verbinden Sie die Webcam mit einem USB-Anschluss.
3. Die Webcam kann jetzt mit jeder Anwendung verwendet werden. Sie funktioniert problemlos mit jeder Videochat-Software, die eine Videofunktion unterstützt.

Italiano

Configurer la webcam
La webcam supporta UVC (USB Video Class) che può essere collegata e utilizzata in Windows 8, 10, 11 o successivo senza l'utilizzo di un driver del dispositivo.

1. Assicurati che il sistema operativo del tuo PC sia Windows 8, 10, 11 o successivo.
2. Collega la webcam a una porta USB.
3. La webcam è ora pronta per l'uso con qualsiasi applicazione. Funziona correttamente con qualsiasi software di chat video che supporta la funzione video.

Français

Configurer la webcam
La webcam supporte le format UVC (USB Video Class) prêt à utiliser sous Windows 8, 10, 11 ou ultérieur sans recourir à l'installation d'un pilote.

1. Assurez-vous que le système d'exploitation de votre PC est Windows 8, 10, 11 ou ultérieur.
2. Branchez la webcam sur un port USB.
3. La webcam est désormais prête à être utilisée avec n'importe quelle application. Elle fonctionne correctement avec tout logiciel de chat vidéo prenant en charge une fonction vidéo.

Brasil

Configuração da webcam
A webcam suporta UVC (Classe de Vídeo USB) que pode ser conectada e usada no Windows 8, 10, 11 ou posterior sem a necessidade de um driver de dispositivo

1. Certifique-se de que o sistema operacional do seu PC é Windows 8, 10, 11 ou posterior.
2. Conecte a webcam em uma porta USB.
3. A webcam agora está pronta para uso com qualquer aplicativo. Ela pode funcionar corretamente com qualquer software de chat de vídeo que suporte um recurso de vídeo.

Português

Configuração da webcam
A webcam suporta UVC (Classe de Vídeo USB) que pode ser ligada e usada no Windows 8, 10, 11 ou posterior sem necessidade de um driver de dispositivo.

1. Certifique-se de que o sistema operativo do seu PC é Windows 8, 10, 11 ou posterior.
2. Ligue a webcam a uma porta USB.
3. A webcam está agora pronta para ser usada com qualquer aplicação. Funciona corretamente com qualquer software de chat de vídeo que suporte uma função de vídeo.

Slovenščina

Nastavitev Spletna kamera
Spletna kamera podpira UVC (USB Video Class), ki se lahko priključi in uporablja v Windows 8, 10, 11 ali kasneje brez uporabe gonilnika naprave.

1. Preverite, ali je operacijski sistem vašega računalnika Windows 8, 10, 11 ali novejši.
2. Priključite spletno kamero v USB vrata.
3. Spletna kamera je zdaj pripravljena za uporabo z vsako aplikacijo. Pravilno deluje z vsako programsko opremo za video klepet, ki podpira video funkcijo.

Slovenčina

Nastavenie Webkamera
Webkamera podporuje UVC (USB Video Class), ktorú možno pripojiť a používať vo Windows 8, 10, 11 alebo novších bez potreby ovládača zariadenia.

1. Uistite sa, že operačný systém vášho PC je Windows 8, 10, 11 alebo novší.
2. Pripojte webkameru do USB portu.
3. Webkamera je teraz pripravená na použitie s akoukoľvek aplikáciou. Správne funguje s akýmkoľvek softvérom na video chat, ktorý podporuje video funkciu.

Hrvatski/Bosanski/Srpski

Postavljanje Web-kamera
Web-kamera podržava UVC (USB Video Class) koji se može priključiti i koristiti u Windows 8, 10, 11 ili kasnije bez upotrebe drajvera uređaja.

1. Proverite da li je operativni sistem vašeg računara Windows 8, 10, 11 ili noviji.
2. Priključite web kameru na USB port.
3. Web-kamera je sada spremna za upotrebu sa bilo kojom aplikacijom. Može ispravno raditi sa bilo kojim softverom za video čet koji podržava video funkciju.

Română

Configurarea Camera web
Camera web suportă UVC (USB Video Class), care poate fi conectată și folosită în Windows 8, 10, 11 sau versiuni ulterioare fără a utiliza un driver de dispozitiv.

1. Asigurați-vă că sistemul de operare al PC-ului este Windows 8, 10, 11 sau mai nou.
2. Conectați camera web la un port USB
3. Camera web este acum gata de utilizare cu orice aplicație. Funcționează corect cu orice software de chat video care suportă o funcție video.

Български

Настройка на Уеб Камерата
Уебкамерата поддържа UVC (USB Video Class), която може да се свърже и използва в Windows 8, 10, 11 или по-късни версии без използване на драйвер на устройството.

1. Уверете се, че операционната система на вашия компютър е Windows 8, 10, 11 или по-нова.
2. Свържете уеб камерата към USB порт.
3. Уеб камерата вече е готова за употреба с всяко приложение. Работи правилно с всякакъв софтуер за видео чат, който поддържа видео функция.

Ελληνικά

Ρύθμιση της κάμερα web
Η κάμερα web υποστηρίζει UVC (USB Video Class), το οποίο μπορεί να συνδεθεί και να λειτουργήσει στα Windows 8, 10, 11 ή αργότερα χωρίς τη χρήση οδηγού συσκευής.

1. Βεβαιωθείτε ότι το λειτουργικό σύστημα του υπολογιστή σας είναι Windows 8, 10, 11 ή νεότερο.
2. κάμερα web την κάμερα σε θύρα USB.
3. Η κάμερα web είναι τώρα έτοιμη για χρήση με οποιαδήποτε εφαρμογή. Λειτουργεί σωστά με οποιοδήποτε λογισμικό video chat που υποστηρίζει λειτουργία βίντεο.

Türkçe

Web kamerasını ayarlama
Web kamerası, bir aygıt sürücüsü kullanmadan Windows 8, 10, 11 veya sonraki sürümlerde takıp çalıştırabilen UVC (USB Video Sınıfı) destekler.

1. Bilgisayarınızın işletim sisteminin Windows 8, 10, 11 veya daha yeni olduğundan emin olun.
2. Web kamerasını bir USB portuna takın.
3. Web kamerası artık herhangi bir uygulama ile kullanıma hazır. Video özelliği destekleyen herhangi bir video sohbet yazılımı ile doğru şekilde çalışabilir.

Eesti

Kaamera seadistamine
Veebikaamera toetab UVC (USB Video Class), mida saab Windows 8, 10, 11 või hilisemates versioonides ilma seadme draiverita.

1. Veenduge, et teie arvuti operatsioonisüsteem on Windows 8, 10, 11 või uuem.
2. Ühendage veebikaamera USB-porti.
3. Veebikaamera on nüüd valmis kasutamiseks mis tahes rakendusega. See töötab korralikult igasuguse videovestluse tarkvaraga, mis toetab videofunktsiooni.

Lietuvių

Nustatykite Internetinė kamera
Internetinė kamera palaiko UVC (USB Video Class), kurią galima lengvai prijungti ir naudoti Windows 8, 10, 11 arba naujesnėse versijose be papildomo įrenginio tvarkyklių.

1. Įsitikinkite, kad jūsų kompiuterio operacinė sistema yra Windows 8, 10, 11 arba naujesnė.
2. Prijunkite internetinę kamerą prie USB prievado.
3. Internetinė kamera dabar paruošta naudojimui su bet kuria programa. Ji tinkamai veikia su bet kuriuo vaizdo pokalbių programine įranga, kuri palaiko vaizdo funkciją.

Latviešu

Lestatiet Tīmekļa kamera
Tīmekļa kamera atbalsta UVC (USB Video Class), kas var tikt pieslēgta un izmantota Windows 8, 10, 11 vai jaunākās versijās bez papildu ierīces draivera.

1. Pārliecinieties, ka jūsu datora operētājsistēma ir Windows 8, 10, 11 vai jaunāka.
2. Pievienojiet tīmekļa kameru USB portam.
3. Tīmekļa kamera tagad ir gatava lietošanai ar jebkuru lietotni. Tā var pareizi darboties ar jebkuru video čata programmatūru, kas atbalsta video funkciju.

عربي

قم بإعداد كاميرا الويب
تدعم كاميرا الويب UVC (فئة فيديو USB) التي يمكنها التوصيل والتشغيل في أنظمة التشغيل Windows 8 أو 10 أو 11 أو الإصدارات الأحدث دون استخدام برنامج تشغيل الجهاز.

1. تأكد من أن نظام تشغيل الكمبيوتر لديك هو Windows 8 أو 10 أو 11 أو أحدث.
2. قم بتوصيل كاميرا الويب بمنفذ USB.
3. كاميرا الويب جاهزة الآن للاستخدام مع أي تطبيق. يمكن أن يعمل بشكل صحيح مع أي برنامج دردشة فيديو يدعم ميزة الفيديو.

Bahasa Indonesia

Pengaturan Webcam
Webcam mendukung UVC (USB Video Class) yang dapat langsung digunakan di Windows 8, 10, 11 atau versi lebih baru tanpa memerlukan driver perangkat.

1. Pastikan sistem operasi PC Anda adalah Windows 8, 10, 11 atau lebih baru.
2. Sambungkan webcam ke port USB.
3. Webcam sekarang siap digunakan dengan aplikasi apa pun. Dapat bekerja dengan baik dengan perangkat lunak obrolan video apa pun yang mendukung fitur video.

ภาษาไทย

ต้งค่าเว็บแคม
เว็บแคมรองรับ UVC (USB Video Class) ที่สามารถเสียบและใช้งานได้ใน Windows 8, 10, 11 หรือเวอร์ชันที่ใหม่กว่าโดยไม่ต้องใช้ไดรเวอร์อุปกรณ์

1. ตรวจสอบให้แน่ใจว่าระบบปฏิบัติการของคอมพิวเตอร์ของคุณเป็น Windows 8, 10, 11 หรือใหม่กว่า.
2. เสียบเว็บแคมเข้ากับพอร์ต USB.
3. เว็บแคมพร้อมใช้งานกับแอปพลิเคชันใดๆ แล้ว สามารถทำงานได้อย่างถูกต้องกับซอฟต์แวร์แชทวิดีโอใด ๆ ทีรองรับฟีเจอร์วิดีโอ.

Tiếng Việt

Cài đặt Webcam
Webcam hỗ trợ UVC (USB Video Class), có thể kết nối và sử dụng trên Windows 8, 10, 11 hoặc phiên bản mới hơn mà không cần driver thiết bị.

1. Hãy chắc chắn rằng hệ điều hành của máy tính của bạn là Windows 8, 10, 11 hoặc mới hơn.
2. Cắm webcam vào cổng USB.
3. Webcam hiện đã sẵn sàng để sử dụng với bất kỳ ứng dụng nào. Nó có thể hoạt động đúng cách với bất kỳ phần mềm trò chuyện video nào hỗ trợ tính năng video.

簡體中文

设置网络摄像头
网络摄像头支持 UVC（USB 视频类），**可以在** Windows 8、10、11 **或更高版本中即插即用，无需使用设备驱动程序。**

1. 确保您的PC操作系统是Windows 8、10、11或更高版本。
2. 将网络摄像头插入 USB 端口。
3. 网络摄像头现在可以与任何应用程序一起使用。它可以与任何支持视频功能的视频聊天软件正常配合使用。

SEGURANÇA E MANUTENÇÃO

DIRETRIZES SOBRE SEGURANÇA

Para atingir segurança máxima durante o uso do todos os produtos da Genius, sugerimos que você adote as seguintes diretrizes:
Caso tenha problema ao usar o dispositivo adequadamente e a solução de problemas não for suficiente para resolvê-lo, desconecte o dispositivo e entre em contato com a linha direta no site https://global.geniusnet.com/support para obter suporte. Nunca tente consertar o dispositivo sozinho.
Não desmonte o dispositivo (isso invalida a garantia) e não tente consertá-lo por conta própria ou usá-lo em situações de carregamento anormal de corrente.
Mantenha o dispositivo longe de líquidos e da humidade. Opere o dispositivo somente em temperaturas entre 0°C (32°F) e 40°C (104 °F).
Se a temperatura exceder esse intervalo, desligue e desconecte o dispositivo para que a temperatura se estabilize e volte a um nível operacional adequado.

MANUTENÇÃO E USO

Todos os produtos da Genius exigem uma manutenção mínima para manter suas condições ideais.
Recomendamos que você desconecte o dispositivo do computador uma vez por mês e limpe-o usando um tecido macio ou um cotonete para evitar o acúmulo de sujeira.
Não use sabão ou produtos de limpeza agressivos.

AVISO DE BATERIA

Se o produto contiver uma bateria interna recarregável de lítio-íon.
Em geral, a vida útil dessa bateria depende do uso. Caso suspeite que a bateria recarregável de lítio-íon dentro do produto está esgotada (se ela estiver com a carga baixa), tente recarregá-la.
Cuidado: Não abra, não destrua e não exponha a materiais condutores (metal), humidade, líquido, fogo ou calor. Isso pode causar vazamentos ou explosão da bateria, resultando em lesões pessoais.
A vida útil da pilha varia de acordo com o uso.

Symbol for Separate Collection in European Countries
This symbol indicates that this product is to be collected separately.
The following apply only to users in European countries:
- This product is designated for separate collection at an appropriate collection point. Do not dispose of as household waste.
- For more information, contact the retailer or the local authorities in charge of waste management.



Symbol für Mülltrennung in der Europäischen Union
Dieses Symbol bedeutet, dass dieses Produkt separat entsorgt werden muss.
Folgendes gilt nur für Benutzer in der Europäischen Union:
- Dieses Produkt muss an einem geeigneten Sammelplatz angeliefert werden. Entsorgen Sie das Produkt nicht im Haushaltmüll.
- Weitere Information erhalten Sie von Ihrem Einzelhändler oder von der für Entsorgung zuständigen örtlichen Behörde.

Symbole de collecte séparée dans les pays européens
Ce symbole indique que ce produit doit faire l'objet d'une collecte séparée.
Ce qui suit ne s'applique qu'aux utilisateurs résidant dans les pays européens :
- Ce produit a été conçu afin de faire l'objet d'une collecte séparée dans un centre de tri adéquat. Ne vous débarrassez pas de ce produit avec vos ordures ménagères.
- Pour plus d'informations, contactez votre revendeur ou le service assurant l'élimination des déchets.

Simbolo per la raccolta differenziata nei paesi europei
Il simbolo indica che questo prodotto si può raccogliere separatamente.
Quanto segue si applica soltanto agli utenti dei paesi europei:
- Questo prodotto è stato progettato per la raccolta differenziata presso un punto di raccolta appropriato. Non gettarlo insieme ai rifiuti di casa.
- Per maggiori informazioni, rivolgersi al rivenditore o all'autorità locale responsabile della gestione dei rifiuti.

Símbolo de recogida selectiva en países europeos
Este símbolo indica que este producto debe eliminarse por separado.
Las cláusulas siguientes se aplican únicamente a los usuarios de países europeos:
- Este producto debe recogerse separadamente en un punto de recogida adecuado. No elimine este producto con la basura normal.
- Para más información, póngase en contacto con el vendedor o las autoridades locales encargadas de la gestión de residuos.

Símbolo para a recolha separada em países da Europa
Este símbolo indica que este produto tem de ser recolhido separadamente.
Os seguintes pontos aplicam-se somente a utilizadores de países europeus:
- Este produto está designado para a recolha separada num ponto de recolha apropriado. Não elimine este produto como lixo doméstico.
- Para mais informações contacte o vendedor ou as autoridades locais responsáveis pela gestão do lixo.

Symbool voor gescheiden afvalophaling in Europese landen
Dit symbool geeft aan dat dit product afzonderlijk moet worden opgehaald.
Het volgende geldt alleen voor inwoners van Europese landen:
- Dit product werd ontworpen voor gescheiden inzameling op een geschikt inzamelingspunt. Het hoort niet bij het huishoudelijk afval.
- Neem voor meer informatie contact op met de verkoper of de plaatselijke overheid, belast met het afvalbeheer.

Symbol pro třídění odpadu v evropských zemích
Tento symbol označuje, že tento výrobek je třeba zlikvidovat jako tříděný odpad.
Pro uživatele v evropských zemích platí následující zásady:
- Tento výrobek je třeba zlikvidovat jako tříděný odpad v příslušné sběrně. Nelikvidujte s běžným komunálním odpadem.
- Další informace vám poskytne prodejce nebo místní orgány zodpovědné za likvidaci odpadu.

Az elkülönített hulladék-elhelyezésre figyelmeztető szimbólum az európai országokban
A szimbólum arra figyelmeztet, hogy a terméket külön hulladéklerakókban kell gyűjteni.
A következő figyelmeztetés kizárólag az európai felhasználókra vonatkozik:
- A terméket az elkülönített hulladékgyűjtést figyelembe véve tervezték. Ne dobja ki a készüléket háztartási szeméttárolóba.
- További információkért vegye fel a kapcsolatot a viszonteladóval vagy a helyi hulladékgazdálkodásért felelős hatósággal.

Symbol zbiórki selektywnej w krajach europejskich
Symbol ten wskazuje, że produkt powinien być zbierany selektywnie.
Poniższe uwagi dotyczą wyłącznie użytkowników w krajach europejskich:
- Ten produkt jest przeznaczony do zbiórki selektywnej w odpowiednim punkcie zbiórki. Nie należy pozbywać się go razem z odpadami gospodarstw domowych.
- W celu uzyskania dalszych informacji należy skontaktować się ze sprzedawcą lub z miejscowymi władzami odpowiedzialnymi za gospodarkę odpadami.

Σύμβολο για χωριστή περισυλλογή στις ευρωπαϊκές χώρες
Το σύμβολο αυτό υποδεικνύει ότι το συγκεκριμένο προϊόν πρέπει να περισυλλέγεται χωριστά.
Τα ακόλουθα ισχύουν μόνο για χρήστες σε ευρωπαϊκές χώρες:
- Το προϊόν προορίζεται για χωριστή περισυλλογή σε κάποιο ενδεδειγμένο σημείο αποκομιδής απορριμμάτων. Μην το απορρίπτετε ως κοινό οικιακό απόρριμμα.
- Για περισσότερες πληροφορίες, επικοινωνήστε με το κατάστημα λιανικής που σας προμήθευσε το προϊόν ή με τις αρχές που είναι αρμόδιες για τη διαχείριση απορριμμάτων.

Ayrı biriktirilme için Avrupa ülkelerin sembolü
Bu sembol bu ürünlerin ayrı toplanması gerektiğinin göstergesidir.
Aşağıdaki bilgiler sadece Avrupa Ülkelerindeki kullanıcılar için geçerlidir.
- Bu ürün ayrı bir noktada toplanılmak üzere dizayn edilmiştir. Ev çöpü olarak atmayın.
- Daha fazla bilgi için tedarikçinizi veya bölgenizdeki çöp toplama otoritelere başvurun.

Sümbol eraldi kogumiseks Euroopa maades
See sümbol näitab, et seda toodet tuleb koguda eraldi.
Alljärgnev kehtib ainult kasutajatele Euroopa maades:
- Seda toodet tuleb kasutada eraldi vastavas kogumispunktis. Ärge likvideerige seda kui olmejääki.
- Kui teil on vaja enam teavet, võtke ühendus jaemüüja või kohaliku autoriteediga, kes on vastutav jäätmekorralduse teeninduse eest.

Atsevišķas atkritumu savākšanas simbols Eiropas valstīs
Šāds simbols norāda, ka izstrādājums ir jānošķir no citiem atkritumiem
Šie norādījumi attiecas tikai uz lietotājiem Eiropas valstīs:
- Izstrādājumu paredzēts savākt atsevišķi no citiem atkritumiem tam piemērotā savākšanas vietā. To nedrīkst izmest kopā ar sadzīves atkritumiem.
- Lai iegūtu papildu informāciju, sazinieties ar mazumtirgotāju vai vietējām institūcijām, kas atbild par atkritumu apsaimniekošanu.

Šimbolis atskiram atliekų išmetimui įvairiose Europos šalyse
Šis simbolis nurodo, kad šis produktas turi būti išmetamas atskirai.
Sekanti informacija taikoma tik Europos šalių vartotojams:
- Šis produktas sukurtas atskiram išmetimui tam tikrame atliekų surinkimo taške. Neišmeskite kaip buitinių šiukšlių.
- Dėl tolimesnės informacijos, susisiekite su mažmenininku arba vietinės valdžios organais atsakingais už atliekų tvarkymą.

KYE Systems Corp.
No. 492, Sec. 5, Chongxin Rd., Sanchong Dist.,
New Taipei City 241017, Taiwan
Tel: +886-2-2995-6645
Fax: +886-2-2995-6649
Email: support@geniusnet.com (Tech. Support)
http: //www.geniusnet.com

* For actual items, refer to the physical goods contained herein.
* Product storage conditions : Temperature: -20ºC~50ºC / Humidity : 5%~85%.

12030144400-A