

Введение

При возникновении каких-либо вопросов или запросов, не стесняйтесь обращаться к дилеру.
Данное руководство может содержать технические ошибки или опечатки, а его содержание может быть изменено без предварительного уведомления. Обновления будут добавлены в новую версию данного руководства. Мы будем постоянно улучшать или обновлять продукты или процедуры, описанные в руководстве.

Об этом руководстве

Руководство содержит инструкции по использованию и управлению продуктом.

Рисунки, схемы, изображения и вся другая информация, представленная здесь, предназначены только для описания и пояснения. Информация, содержащаяся в руководстве, может быть изменена без предварительного уведомления в связи с обновлениями прошивки или другими причинами. Пожалуйста, найдите последнюю версию данного руководства на веб-сайте Hikvision (https://www.hikvision.com/).
Пожалуйста, используйте данное руководство под руководством и при содействии специалистов, обученных поддержке продукта.

Введение

Характеристики продукта

Ключевые особенности устройства:

- Высокопроизводительная КМОП-матрица
- Четкие и высококачественные изображения
- AGC для самоадаптивной яркости
- Встроенный микрофон с чистым звуком
- Интерфейс USB. Plug-and-play, нет необходимости устанавливать драйверы
- Горизонтальное вращение на 360°

Обзор

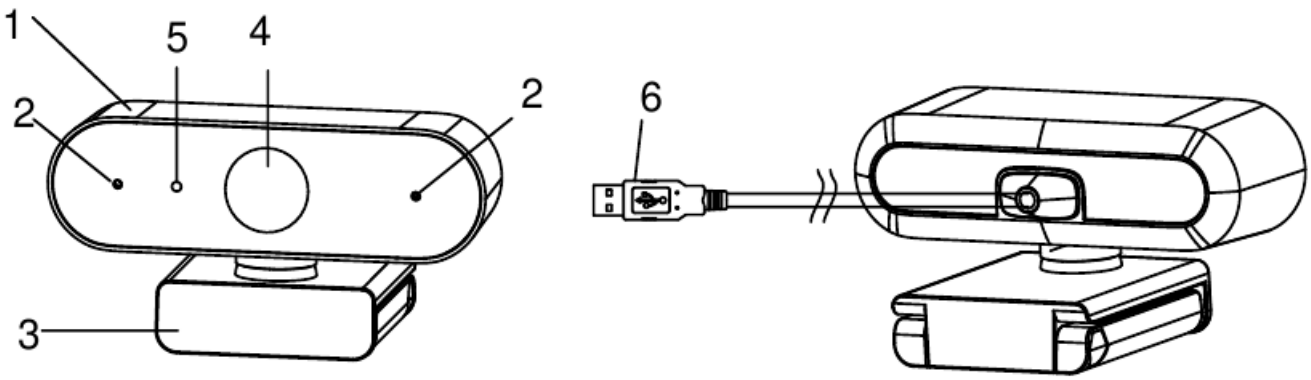

Figure 1-1 Appearance

Таблица 1-1 Описание

№	Описание	№	Описание
1	Основной корпус	4	Объектив

2	Микрофон	5	Индикатор
3	Кронштейн	6	USB-кабель

Примечания:

- Красный индикатор означает, что устройство находится в режиме ожидания. Синий индикатор означает, что устройство находится в режиме видеозвонка.
- Рекомендуется снять защитную пленку перед использованием.

Установка

Прежде чем начать

- Убедитесь, что устройство в упаковке находится в хорошем состоянии и все сборочные детали включены.
- Убедитесь, что все связанное оборудование выключено во время установки.
- Проверьте спецификацию продукции на соответствие условиям установки.
- Убедитесь, что источник питания соответствует выходной мощности, чтобы избежать повреждений.
- Если продукт не функционирует должным образом, обратитесь к своему дилеру или в ближайший сервисный центр. НЕ разбирайте камеру для ремонта или обслуживания самостоятельно.

Регулировка угла

Устройство можно отрегулировать, как показано на рисунке 2-1.

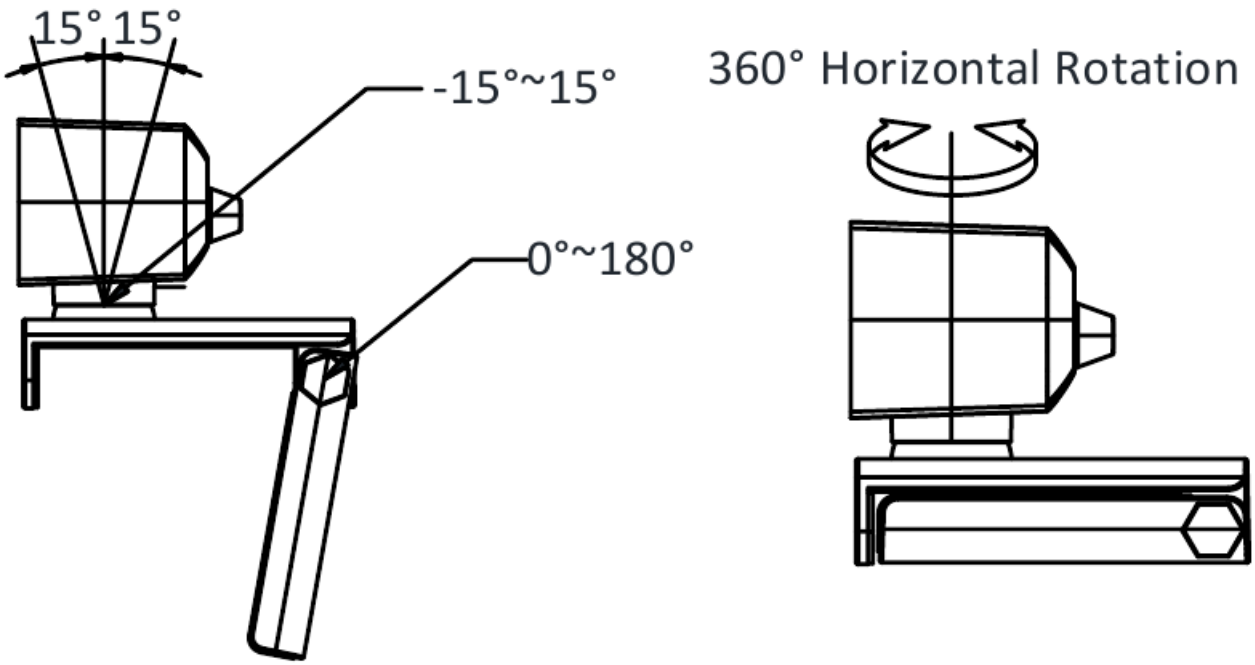

Figure 2-1 Angle Adjustment

Способы установки

Размещение на столе

Вы можете разместить устройство на столе следующим образом.

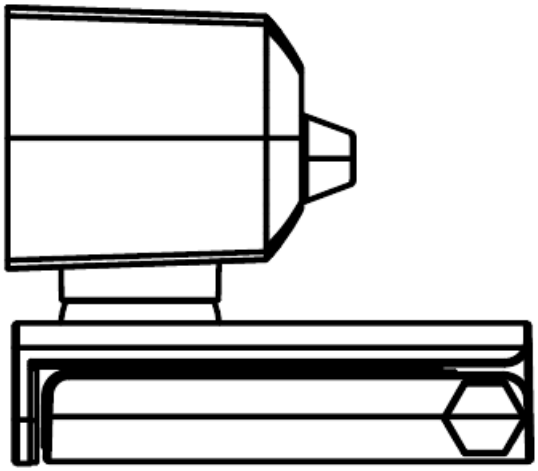

Figure 2-2 Place the Device on the Desktop

Крепление на дисплей

Вы можете закрепить устройство на дисплее различной толщины.

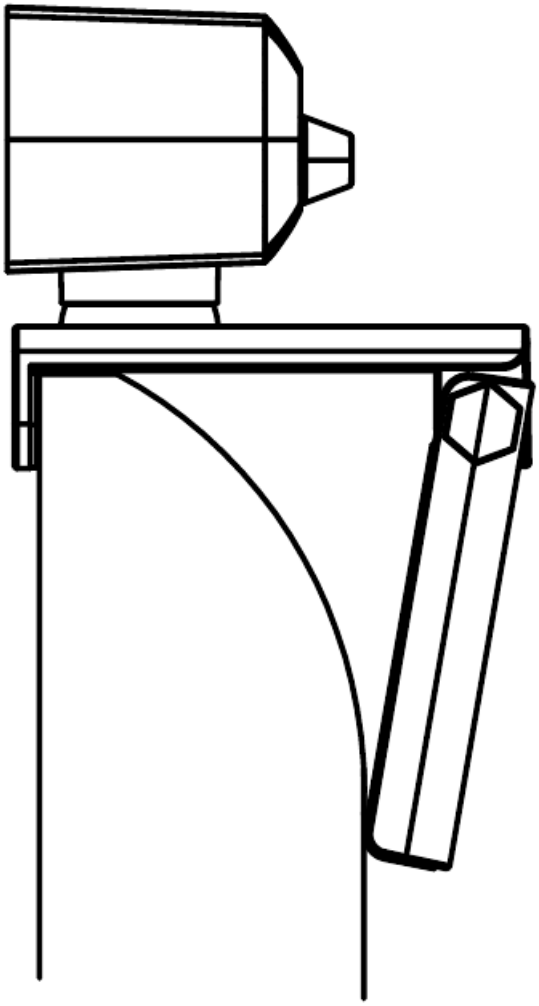

Figure 2-3 Clamp the Device on the Display

Установка на кронштейн

Вы также можете установить устройство на кронштейн через винтовое отверстие 1/4-20UNC-2B.

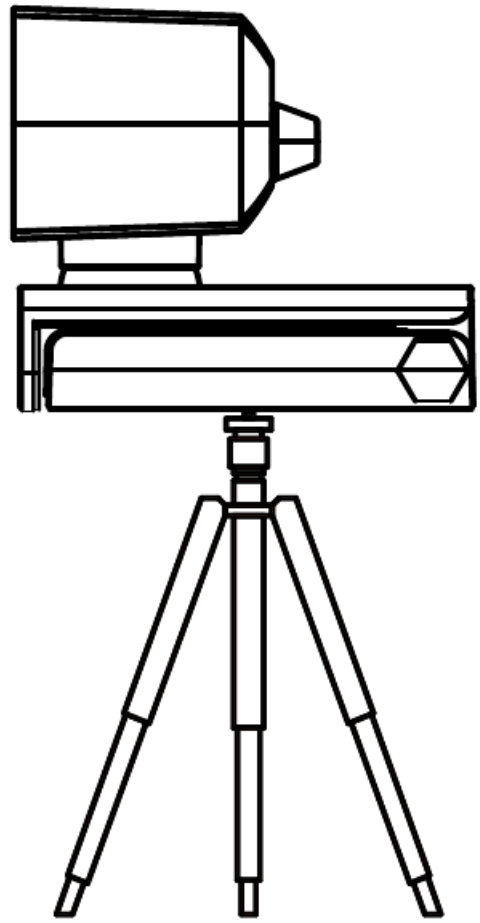

Figure 2-4 Install the Device to the Bracket

Примечание:
Кронштейн приобретается отдельно.

FAQ

Устройство подключено, но программа предварительного просмотра (например, AMCap 3.0.9) не показывает изображение.
Откройте Диспетчер устройств, чтобы проверить, распознается ли веб-камера. Если нет, проверьте, включено ли устройство, или подключите камеру к другому USB-порту. Когда камера будет распознана, откройте AMCap 3.0.9. Перейдите в меню и проверьте имя устройства в разделе Devices (Устройства) и Preview (Предварительный просмотр) в разделе Options (Параметры).

Устройство передает изображение 4K в AMCap 3.0.9, но фактическая частота кадров не может достигать 30 кадров в секунду, несмотря на установку частоты кадров на 30 кадров в секунду.
Снимите флажок **Use Frame Rate** (Использовать частоту кадров) в меню **Capture-> Set Frame Rate...** (Захват -> Установить частоту кадров...) в AMCap 3.0.9.

Устройство подключено, но нет вывода звука

Проверьте настройки ПК. Перейдите в **Control Panel -> Sound -> Recording** (Панель управления -> Звук -> Запись) и выберите устройство. Нажмите **Properties** (Свойства) и установите флажок **Listen to this Device** (Прослушивать это устройство).

Низкая громкость записываемого звука

Проверьте настройки ПК. Перейдите в **Control Panel -> Sound -> Recording** (Панель управления -> Звук -> Запись) и выберите устройство. Нажмите **Properties** (Свойства) и установите уровень **Microphone** (Микрофон) на 100.

Инструкции по безопасности

Данные инструкции предназначены для обеспечения правильного использования продукта пользователем во избежание опасности или потери имущества.
Меры предосторожности разделены на "Предупреждения" и "Предостережения".

⚠ WARNING ⚠

Серьезные травмы или смерть могут произойти, если пренебречь каким-либо из предупреждений.

⚠ CAUTION ⚠

Травмы или повреждение оборудования могут произойти, если пренебречь каким-либо из предостережений.

⚠ WARNING ⚠

Соблюдайте эти меры предосторожности, чтобы предотвратить серьезные травмы или смерть.

⚠ CAUTION ⚠

Соблюдайте эти меры предосторожности, чтобы предотвратить потенциальные травмы или материальный ущерб.

⚠ WARNING ⚠

- Установка и использование продукта должны строго соответствовать местным правилам электробезопасности.
- Используйте адаптер питания, предоставленный квалифицированным производителем. Пожалуйста, обратитесь к техническим характеристикам для получения информации о требованиях к адаптеру питания.
- Во избежание пожара или поражения электрическим током НЕ подвергайте устройство воздействию дождя или чрезмерно влажной среды.

- Электропроводка здания должна быть оборудована простыми в использовании устройствами отключения питания.
- Когда устройство установлено на стене или потолке, оно должно быть надежно закреплено. (Компания не несет ответственности за какие-либо проблемы, вызванные несанкционированной модификацией или техническим обслуживанием.)

⚠ CAUTION ⚠

- Устройство будет заряжаться от указанного источника, выходная цепь которого соответствует LPS/PS 2.
- НЕ роняйте изделие и не подвергайте его физическим воздействиям. Держите устройство вдали от магнитных помех. (В противном случае изделие может быть повреждено.)
- НЕ прикасайтесь к компоненту отвода тепла, чтобы избежать ожогов.
- НЕ устанавливайте изделие в помещении, где на него может попасть вода или другая жидкость.
- НЕ подвергайте устройство воздействию чрезвычайно высоких, низких, пыльных, агрессивных или влажных сред. Требования к температуре и влажности см. в спецификации устройства.
- НЕ направляйте объектив на сильный свет, такой как солнце или лазерный луч. Сильный свет может нанести смертельный вред устройству.
- Во избежание накопления тепла необходима хорошая вентиляция для обеспечения надлежащих условий эксплуатации.
- При необходимости используйте мягкую и влажную ткань или другие заменители, чтобы аккуратно очистить датчик.
- Сохраните все обертки после распаковки для использования в будущем. В случае возникновения какой-либо неисправности вам необходимо вернуть устройство на завод в оригинальной обертке. Транспортировка без оригинальной обертки может привести к повреждению устройства, и компания не несет никакой ответственности.

Описание маркировки

Таблица 0-1 Описание маркировки

Маркировка	**Описание**
⎓	Напряжение постоянного тока