Air Circulation Fan

User Manual

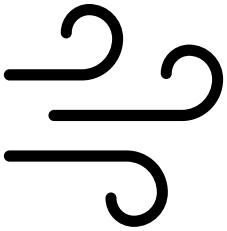

EFS 5200 CW

EN - FR - IT - RU

01M-8507173200-4424-01

CONTENTS

ENGLISH	**03-13**
FRANÇAIS	**14-25**
ITALIANO	**26-39**
РУССКИЙ	**40-56**

Please read this user manual first!

Dear Customer,

Thank you for preferring a Beko product. We hope that you get the best results from your product which has been manufactured with high quality and state-of-the-art technology. Therefore, please read this entire user manual and all other accompanying documents carefully before using the product and keep it as a reference for future use. If you handover the product to someone else, give the user manual as well. Follow all warnings and information in the user manual.

Meanings of the symbols

Following symbols are used in the various section of this manual:

	Important information or useful hints about usage.
	Warning for hazardous situations with regard to life and property.
	Warning for electric shock.
	Warning for danger of fire.
	Electrical insulation class

RECYCLED & RECYCLABLE PAPER

1 Important safety and environmental instructions

This section includes safety instructions that will help ensure the protection from risks of personal injuries or materialistic damages. Failure to follow these instructions shall void the warranty.

1.1 General safety

- This appliance complies with international safety standards.
- This appliance can be used by children aged from 8 years and above and persons with reduced physical, sensory or mental capabilities or lack of experience and knowledge if they have been given supervision or instruction concerning use of the appliance in a safe way and understand the hazards involved. Children shall not play with the appliance. Cleaning and user maintenance shall not be made by children without supervision.
- Be extremely careful when using the device near children and people with limited physical, emotional, or mental capacity.
- Do not leave the appliance unattended while it is in use.
- Unplug the appliance before changing its location.
- This appliance is intended to be used in household and similar applications such as:
  - Staff kitchen areas in shops, offices and other working environments;
  - Farm houses
  - By clients in hotels, and other residential type environments;
  - Bed and Breakfast type environments.

1 Important safety and environmental instructions

- If electrical cord or if the product is damaged, the product If dropped, if there is any sign of visible damage or if it doesn't work properly, if the device appliance electrical parts are visibly damaged if the product is left in outdoor conditions or submerged in water. If it has fallen, do not use it. Contact the authorized service.
- While the product is running never place your fingers or never insert a pen or similar items into the ventilator or inside the grill section.
- Before connecting it to power and mounting its parts, dry the product and all the parts of it.
- Always use the appliance on a balanced, flat, clean, dry and non slip surface.
- Do not use this product outdoors or in the bathroom.
- Do not use the device near the window. Exposure to rain can create the risk of electric shock.
- Keep all the packaging materials away from children.
- The device must shake-free start and stop. Provide device horizontally and on solid ground to stay balanced.
- Do not pinch the power cord of your appliance indoors, do not keep it in contact with sharp edges and corners, keep the power cord away from heat sources and wet areas. The power cable must remain in a free state at all times.
- Never operate any part of this appliance on or near hot surfaces such as gas stoves, electric stoves or heated ovens or place it on these surfaces.

1 Important safety and environmental instructions

- Do not touch the appliance or its plug when your hands are damp or wet.
- Before connecting to electricity and before attaching its parts dry the device and all parts.
- Do not use this product with an extension cable.
- Connect the appliance to a grounded socket.
- During the use of the appliance and the the power cable accidental withdrawal or to someone's cable tripping hazard, make sure it doesn't.
- Make sure that your mains power supply on the rating plate of the product is in compliance with the specified information.
- Do not immerse the device into water to clean it.
- Do not cover or block the product with any material.
- Definitely make sure not to have gas products containing flammables and explosives Ingredients near your product.
- Place the this appliance in a shady area away from the electronics and valuables such as TV, CD player or music system.
- Please do not use any part of product as support replacement support or as a stepping tool use.
- The use of additional parts in your device is not recommended and may cause danger.
- This appliance should not be operated together with an external timer or a separate remote control system.
- Be careful that your fans air inlet and any of its outputs not to be blocked by objects installation of the fan.

1 Important safety and environmental instructions

- Be careful that your fans air inlet and any of its outputs not to be blocked by objects.
- Do not put or spray any liquid into the product.
- When unplugging your device from the power cord, pay attention not to carry by pulling or holding from the power cord. When unplugging, be sure hold the plug and do not pull towards the cable.
- Do not operate or use your fan in flammable and/or or at risk of explosion of near items.

1.2 Compliance with the WEEE Directive and Disposing of the Waste Product:

This product complies with EU WEEE Directive (2012/19/EU). This product bears a classification symbol for waste electrical and electronic equipment (WEEE).



This symbol indicates that this product shall not be disposed with other household wastes at the end of its service life. Used device must be returned to offical collection point for recycling of electrical and electronic devices.

To find these collection systems please contact to your local authorities or retailer where the product was puchased. Each household performs important role in recovering and recycling of old appliance. Appropriate disposal of used appliance helps prevent potential negative consequences for the environment and human health.

1.3 Compliance with RoHS Directive

The product you have purchased complies with EU RoHS Directive (2011/65/EU). It does not contain harmful and prohibited materials specified in the Directive.

1.4 Package Information



Packaging materials of the product are manufactured from recyclable materials in accordance with our National Environment Regulations. Do not dispose of the packaging materials together with the domestic or other wastes.

Take them to the packaging material collection points designated by the local authorities.

2 Part figure

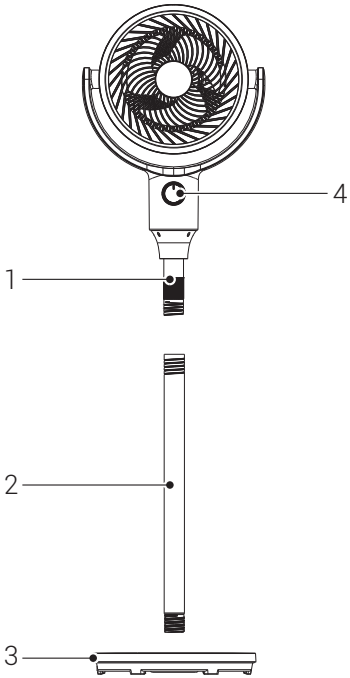

2.1 Control and parts

1. Stationary post of head
2. Internal pole
3. Chassis
4. Control panel

2.2 Technical data

Power supply **:** 220-240 V~, 50 Hz
Power **:** 35 W

Technical and design modifications reserved.

Values stated on the markings on the product or in the printed materials supplied with the product are the values obtained in laboratory in accordance with relevant standards. Such values may vary depending on the usage of the product and the ambient conditions.

2 Part figure

Information			
Description	**Symbol**	**Value**	**Unit**
Maximum fan flow rate	F	11.53	m3/min
Fan power input	P	28.8	W
Service value	SV	0.40	(m3/min)/W
Standby power consumption	P_{SB}	0.26	W
Fan sound power level	L_{WA}	54.49	dB(A)
Maximum air velocity	C	4.94	meters/sec
Seasonal electricity consumption	Q	9,51	kWh/a
Measurement standard for service value	EN IEC 60879:2019		
Contact details for obtaining more information	Arçelik A.S. Sutluce, Karaagac Cad. No: 2-6 34445 Istanbul/Türkiye		

3 Installation

3.1 Chassis mounting

Align the chassis and the base interface, and rotate clockwise to tighten it.

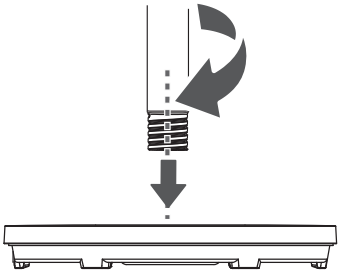

3.2 Chassis Pole mounting

Align the stationary post with the post interface and insert, then rotate clockwise and tighten it.

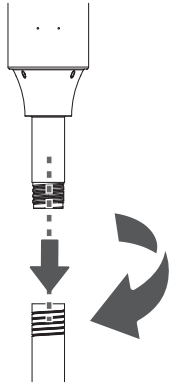

3 Installation

3.3 Pole mounting for using table top

Alignt he fixing pipe under the body directly to the base interface tighten by turning clockwise.

3.4 Add aromatherapy oil

Rotate the aroma diffuser cover in the center of the front grille counterclockwise to open it, drop the essential oil (floral water) on the cotton sheet in the center of the front grille, then align the aroma diffuser cover and press lightly. After assembling according to the alignment mark, tighten it clockwise.

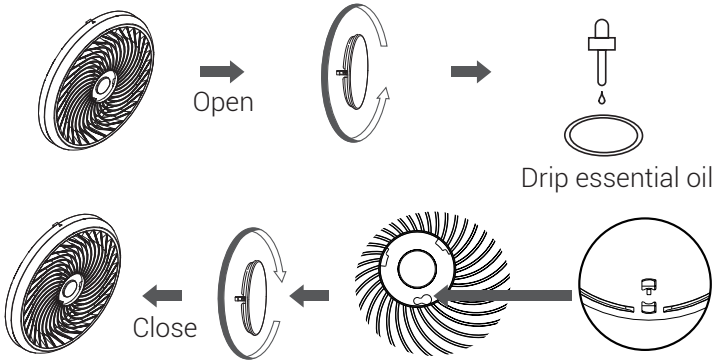

When assembling, first insert the large round hole according to the alignment mark, and then rotate clockwise

This product does not come with essential oil. It needs to be purchased separately.

4 Operation

4.1 Description of buttons

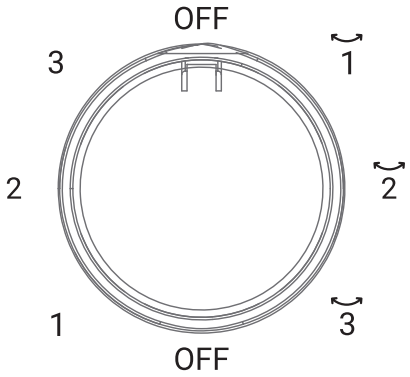

Button	Function description
OFF	Rotate the knob to "OFF" to turn off the fan.
1 2 3	Rotate the knob to adjust the wind speed to 1-3 levels. • 1 : Low, 2 : medium, 3 : high.
1 2 3	Rotate the knob to adjust the wind speed to 1-3 levels. • 1 : Low + oscillation 2 : medium + oscillation 3: high + oscillation

The rotary knob can be turned clockwise 360°or counterclockwise 360°.

5 Cleaning an maintenance

5.1 Cleaning

Before cleaning and assembling, fan must be unplugged.



WARNING: Do not use any abrasive detergent or solvents to avoid scratching the surface. Do not use any of the following as a cleaner: gasoline, thinner.

- To ensure adequate air circulation to the motor, keep vents at the rear of the motor free of dust. Do not disassemble the fan to remove dust.
- Please wipe the exterior parts with a soft cloth soaking a mild detergent.



WARNING: Do not allow water or any other liquid into the motor housing or interior parts.

- Plastic parts should be cleaned with a soft cloth moisten with mild soap.
- Thoroughly remove soap film with dry cloth.

5.2 Handling and transportation

- During handling and transportation, carry the appliance in its original packaging. The packaging of the appliance protects it against physical damages.
- Do not place heavy loads on the appliance or on the packaging. The appliance may get damaged.
- Dropping the appliance may render it non operational or cause permanent damage.

6 Troubleshooting

Operation of your appliance can lead to errors and malfunctions. The following tables contain possible causes and notes for resolving an error message or malfunction. It is recommended to read the table below carefully in order to save your time and money that may cost for calling to the service center.

Problem	Cause	Solution
The machine does not work properly after installed	The power cable is not plugged in or has poor contact.	Make sure the plug is properly inserted into the socket.
	The switch on the body is not turned on.	Turn on the switch on the body.

Veuillez d'abord lire ce manuel d'utilisation !

Cher/Chère client(e),

Merci d'avoir préféré un produit Beko. Nous espérons que vous obtenez les meilleurs résultats de votre appareil qui est fabriqué avec une haute qualité et une technologie de pointe. Par conséquent, veuillez lire attentivement ce manuel d'utilisation et tous les autres documents d'accompagnement avant d'utiliser l'appareil et conservez-le comme référence pour une utilisation future. Si vous donnez l'appareil à une autre personne, donnez-lui également le manuel d'utilisation. Prêtez attention à tous les avertissements et informations figurant dans ce manuel.

Signification des symboles

Les symboles suivants sont utilisés dans les différentes sections de ce manuel :

	Informations importantes ou consignes utiles relatives à l'utilisation.
	Avertissement pour des situations à risque concernant la vie et les biens.
	Avertissement en cas de choc électrique.
	Avertissement lié au risque d'incendie.
	Classe d'isolation électrique.







1 Instructions importantes en matière de sécurité et d'environnement

Cette section comprend des instructions de sécurité qui permettront de garantir la protection contre les risques de blessures corporelles ou de dommages matériels. Le non-respect de ces
instructions annulera la garantie.

1.1 Sécurité générale

- Cet appareil est conforme aux normes internationales de sécurité.
- Cet appareil peut être utilisé par des enfants âgés de 8 ans et plus et des personnes ayant des capacités physiques, sensorielles ou mentales réduites ou un manque d'expérience et de connaissances s'ils ont reçu une supervision ou des instructions concernant l'utilisation de l'appareil de manière sûre et comprennent les dangers impliqués.
  Les enfants ne doivent pas jouer avec l'appareil. Le nettoyage et l'entretien par l'utilisateur ne doivent pas être effectués par des enfants sans supervision.
- Soyez extrêmement prudent lors de l'utilisation de l'appareil à proximité d'enfants et de personnes dont les capacités physiques, émotionnelles ou mentales sont limitées.
- Ne laissez pas l'appareil sans surveillance lorsqu'il est utilisé.
- Débranchez l'appareil avant de changer son emplacement.
- Cet appareil est conçu pour être utilisé dans les maisons et des endroits similaires tels que :
  – les cuisines du personnel des boutiques, des bureaux et autres environnements professionnels ;
  – les maisons de campagne ;

– les cuisines pour clients dans les hôtels et autres lieux d'habitation ; et
– les chambres d'hôtes.

- Si le cordon électrique ou si le produit est endommagé, en cas de chute, si le produit présente des signes de dommages visibles ou s'il ne fonctionne pas correctement, si les pièces électriques de l'appareil sont visiblement endommagées, si le produit est laissé à l'extérieur ou immergé dans l'eau. S'il est tombé, ne l'utilisez pas. Contactez le service autorisé.
- Lorsque l'appareil est en marche, ne mettez jamais vos doigts ou n'insérez jamais un stylo ou des objets similaires dans le ventilateur ou à l'intérieur du compartiment Gril.
- Avant de le brancher sur le secteur et de monter ses pièces, séchez le produit et toutes ses parties.
- Utilisez toujours l'appareil sur une surface équilibrée, plane, propre, sèche et antidérapante.
- N'utilisez pas ce produit à l'extérieur ou dans la salle de bains.
- N'utilisez pas l'appareil près des fenêtres. L'exposition à la pluie peut créer un risque de choc électrique.
- Tenez tous les emballages hors de la portée des enfants.
- L'appareil doit démarrer et s'arrêter sans secousse. Approvisionnez l'appareil horizontalement et sur un sol solide pour rester équilibré.
- Ne coincez pas le cordon d'alimentation de votre appareil à l'intérieur, ne le gardez pas en contact avec les bords et les coins tranchants, gardez le cordon d'alimentation loin des sources de chaleur et des zones humides.

Le câble d'alimentation doit rester libre à tout moment.

- Ne faites jamais fonctionner une partie de cet appareil sur ou à proximité de surfaces chaudes telles que des cuisinières à gaz, des cuisinières électriques ou des fours chauffés, et ne le placez jamais sur ces surfaces.
- Si vos mains sont humides ou mouillées, ne touchez pas l'appareil ou sa fiche lorsqu'il est branché.
- Séchez l'appareil et toutes les pièces avant de le raccorder à l'électricité et avant de fixer ses pièces.
- N'utilisez pas le produit avec une rallonge.
- Branchez l'appareil sur une prise de courant reliée à la terre.
- Pendant l'utilisation de l'appareil et du câble d'alimentation, assurez-vous qu'il ne se détache pas accidentellement ou qu'il ne fasse pas trébucher quelqu'un.
- Assurez-vous que votre alimentation secteur sur la plaque signalétique du produit est conforme aux informations spécifiées.
- Ne plongez pas l'appareil dans l'eau pour le nettoyer.
- Ne couvrez pas ou ne bloquez pas le produit avec un quelconque matériau.
- Veillez à ce que les produits gazeux contenant des substances inflammables et explosives ne se trouvent pas à proximité de votre appareil.

- Placez l'appareil dans un endroit ombragé, loin des appareils électroniques et des objets de valeur tels que la télévision, le lecteur de CD ou le système de musique.
- N'utilisez aucune partie du produit comme support de remplacement ou comme échelle.
- L'utilisation de pièces supplémentaires dans votre appareil n'est pas recommandée et peut entraîner un risque.
- Assurez-vous que l'entrée d'air de vos ventilateurs et ses sorties ne soient pas bloquées par l'installation d'objets du ventilateur.
- Assurez-vous que l'entrée d'air de vos ventilateurs et ses sorties ne soient pas bloquées par l'installation d'objets du ventilateur.
- Ne mettez pas ou ne vaporisez pas de liquide dans l'appareil.
- Lorsque vous débranchez votre appareil du cordon d'alimentation, faites attention à ne pas le transporter en tirant ou en tenant le cordon d'alimentation. Lors du débranchement, veillez à tenir la fiche et à ne pas tirer sur le câble.
- Ne faites pas fonctionner ou n'utilisez pas votre ventilateur dans un environnement inflammable et/ou présentant un risque d'explosion d'objets proches.

1.2 Conformité avec la directive WEEE et élimination des déchets :

Cet appareil est conforme à la directive WEEE de l'Union européenne (2012/19/EU). L'appareil possède un symbole de classification attribué aux déchets d'équipements électriques et électroniques (WEEE).



Ce symbole indique que cet appareil ne doit pas être mis au rebut avec les ordures ménagères à la fin de sa durée de vie. Les appareils usagés doivent être retournés au point de collecte officiel pour le recyclage des dispositifs électriques et électroniques. Pour trouver ces systèmes de collecte, veuillez contacter les autorités locales ou le détaillant auprès de qui le produit a été acheté. Chaque foyer joue un rôle important dans la récupération et le recyclage des vieux appareils. La mise au rebut appropriée des appareils usagés permet de prévenir les conséquences négatives potentielles pour l'environnement et la santé humaine.

1.3 Conformité avec la Directive RoHS

Votre appareil est conforme à la directive RoHS de l'Union européenne (2011/65/EU). Il ne contient pas de matériaux nuisibles et interdits spécifiés dans la directive.

1.4 Informations sur l'emballage



Les matériaux d'emballage de cet appareil sont fabriqués à partir de matériaux recyclables, conformément à nos réglementations nationales en matière d'environnement. Ne mettez pas les matériaux d'emballage au rebut avec les ordures ménagères et d'autres déchets.

Apportez-les aux points de collecte des matériaux d'emballage désignés par les autorités locales.

2 Figure des pièces

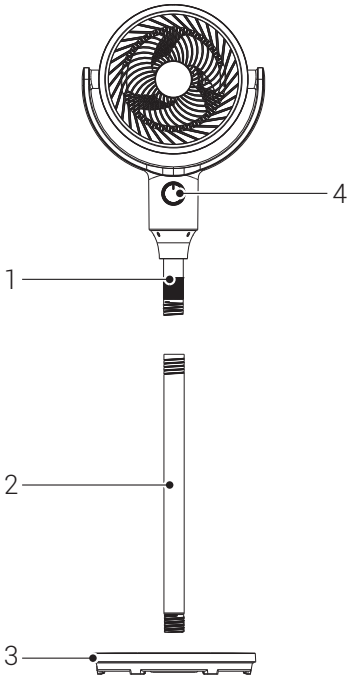

2.1 Commande et pièces

1. Montant stationnaire de la tête
2. Pôle interne
3. Châssis
4. Panneau de commande

2.2 Données techniques

Alimentation : 220-240 V~, 50 Hz

Puissance : 35 W

Sous réserve de modifications techniques et de conception.

Les valeurs indiquées sur les marquages du produit ou dans les documents imprimés fournis avec le produit sont les valeurs obtenues en laboratoire conformément aux normes applicables.. Ces valeurs peuvent varier en fonction de l'utilisation du produit et des conditions ambiantes.

2 Figure des pièces

Informations			
Description	**Symbole**	**Valeur**	**Unité**
Débit d'air maximal du ventilateur	F	11.53	m3/min
Puissance électrique des ventilateurs	P	28.8	W
Valeur de service	SV	0.40	(m3/min)/W
Consommation d'énergie en mode de veille	P_{SB}	0.26	W
Niveau de puissance acoustique du ventilateur	L_{WA}	54.49	dB(A)
Vitesse maximale de l'air	c	4.94	mètres/sec
Consommation saisonnière d'électricité	Q	9,51	kWh/a
Norme de mesure de la valeur du service	EN IEC 60879:2019		
Coordonnées pour obtenir plus d'informations	Arçelik A.S. Sutluce, Karaagac Cad. N° : 2-6 34445 Istanbul/Turquie		

3 Installation

3.1 Montage du châssis

Alignez le châssis et l'interface de la base, et tournez dans le sens horaire pour le serrer.

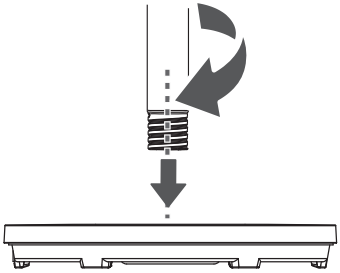

3.2 Montage du pôle du châssis

Alignez le montant stationnaire avec l'interface du montant et insérez-le, puis tournez-le dans le sens horaire et serrez-le.

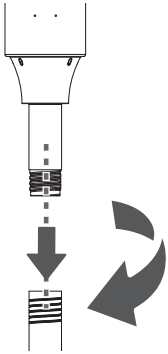

3 Installation

3.3 Montage sur pôle pour l'utilisation d'un plateau de table

Alignez le tuyau de fixation sous le corps directement sur l'interface de la base et serrez-le en tournant dans le sens horaire.

3.4 Ajouter une huile d'aromathérapie

Tournez le couvercle du diffuseur d'arômes au centre de la grille avant dans le sens antihoraire pour l'ouvrir, déposez l'huile essentielle (eau florale) sur la feuille de coton au centre de la grille avant, puis alignez le couvercle du diffuseur d'arômes et appuyez légèrement. Après l'avoir assemblé conformément à la marque d'alignement, serrez-le dans le sens horaire.

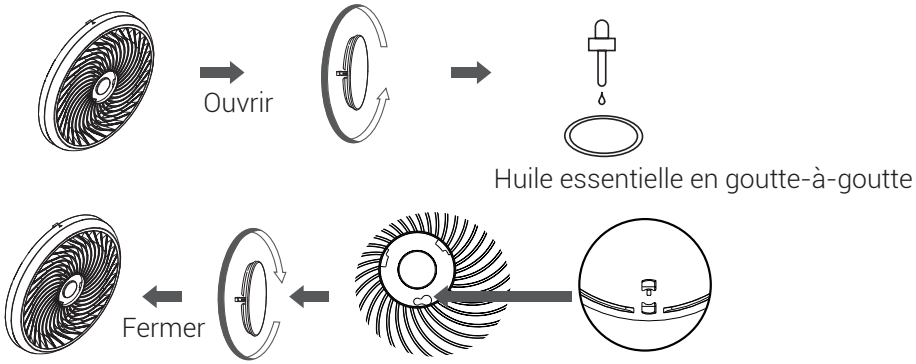

Lors de l'assemblage, insérez d'abord le grand trou rond conformément à la marque d'alignement, puis tournez dans le sens horaire

Ce produit ne contient pas d'huile essentielle. Il doit être acheté séparément.

4 Fonctionnement

4.1 Description des boutons

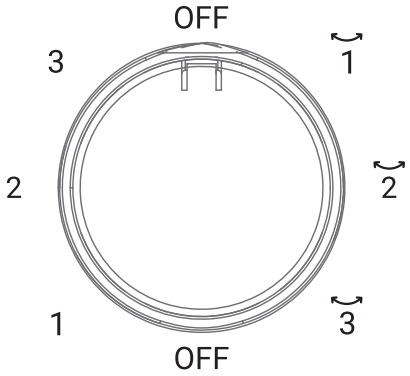

Bouton	Description de la fonction
OFF	Tournez le bouton sur « ARRÊT » pour éteindre le ventilateur.
1 2 3	Tournez le bouton pour régler la vitesse du vent sur 1 à 3 niveaux. • 1 : Faible, 2 : moyen, 3 : élevé.
1 2 3	Tournez le bouton pour régler la vitesse du vent sur 1 à 3 niveaux. • 1 : Faible + oscillation 2 : moyenne + oscillation 3 : élevée + oscillation

	Le bouton rotatif peut être tourné de 360° dans le sens horaire ou de 360° dans le sens antihoraire.

5 Nettoyage et entretien

5.1 Nettoyage

Avant le nettoyage et l'assemblage, le ventilateur doit être débranché.



AVERTISSEMENT: N'utilisez aucun détergent abrasif ou solvants pour éviter de rayer la surface. N'utilisez pas l'un des produits suivants comme nettoyant : essence, diluant.

- Pour assurer une circulation d'air adéquate vers le moteur, veillez à ce que les évents situés à l'arrière du moteur soient exempts de poussière. Ne démontez pas le ventilateur pour enlever la poussière.
- Essuyez les parties extérieures avec un chiffon doux imbibé d'un détergent doux.



AVERTISSEMENT: Ne laissez pas l'eau ou tout autre liquide pénétrer dans le carter du moteur ou dans les parties intérieures.

- Les pièces en plastique doivent être nettoyées avec un chiffon doux humidifié avec du savon doux.
- Enlevez soigneusement le film de savon avec un chiffon sec.

5.2 Manipulation et transport

- Lors de la manipulation et du transport, transportez l'appareil dans son emballage d'origine. L'emballage de l'appareil le protège des dommages physiques.
- Ne placez pas de charges lourdes sur l'appareil ou sur l'emballage. L'appareil peut être endommagé.
- Le fait de laisser tomber l'appareil peut le rendre non opérationnel ou causer des dommages permanents.

6 Dépannage

L'utilisation de votre appareil peut entraîner des erreurs et des dysfonctionnements. Les tableaux suivants contiennent les causes possibles et des conseils pour résoudre un message d'erreur ou un dysfonctionnement. Il est recommandé de lire attentivement le tableau ci-dessous afin d'économiser votre temps et l'argent que pourrait vous coûter un appel au centre de service.

Problème	Cause	Solution
La machine ne fonctionne pas correctement après son installation	Le câble d'alimentation n'est pas branché ou a un mauvais contact.	Assurez-vous que la fiche est correctement insérée dans la prise.
	Le commutateur sur le corps n'est pas activé.	Activez le commutateur sur le corps.

Leggere questo manuale d'uso prima dell'utilizzo!

Gentile Cliente,

Grazie per aver scelto di acquistare un prodotto BEKO. Ci auguriamo tu ottenga i migliori risultati dal tuo prodotto, che è stato fabbricato con standard di alta qualità e tecnologia all'avanguardia. Per questo motivo, ti preghiamo di leggere attentamente tutto il presente manuale d'uso e tutti gli altri documenti forniti in dotazione prima di utilizzare il prodotto, e di conservarli come riferimento per l'uso futuro. Se si dovesse consegnare il prodotto a qualcun altro, consegnare anche il manuale d'uso. Osservare tutte le avvertenze e le informazioni nel manuale dell'utente.

Significato dei simboli

I seguenti simboli sono utilizzati in varie sezioni di questo manuale:

	Informazioni importanti. Suggerimenti utili relativamente all'uso.
	Avvertenza per situazioni di pericolo relativamente a durata di vita e proprietà.
	Avvertenza per le scosse elettriche.
	Avvertenza - pericolo di incendio.
	Classe di isolamento elettrico

CARTA
RICICLATA &
RICICLABILE

1 Istruzioni importanti per la sicurezza e l'ambiente

La presente sezione comprende istruzioni di sicurezza volte a garantire la protezione da rischi di lesioni personali o danni materiali. Il mancato rispetto di queste
istruzioni invaliderà la garanzia.

1.1 Sicurezza generale

- Questo elettrodomestico è conforme alle norme di sicurezza internazionali.
- Questo apparecchio può essere utilizzato da bambini dagli 8 anni in su e da persone con ridotte capacità fisiche, sensoriali o mentali o con mancanza di esperienza e conoscenze, se sotto supervisione o se hanno ricevuto istruzioni sull'uso dell'apparecchio in modo sicuro e ne comprendono i pericoli. I bambini non devono giocare con l'apparecchio. Le operazioni di pulizia e manutenzione non devono essere eseguite da bambini non sorvegliati.
- Prestare la massima attenzione quando si utilizza il dispositivo vicino a bambini e persone con capacità fisiche, emotive o mentali limitate.
- Non lasciare l'apparecchio incustodito mentre è in uso.
- Scollegare l'apparecchio prima di cambiarne la posizione.
- Questo elettrodomestico è destinato all'uso domestico e ad applicazioni simili, tra cui:
  - Cucine per il personale in negozi, uffici e altri ambienti di lavoro;
  - Fattorie
  - Clienti in hotel e altri ambienti di tipo residenziale;
  - Ambienti tipo bed and breakfast.

1 Istruzioni importanti per la sicurezza e l'ambiente

- Se il cavo elettrico o il prodotto è danneggiato, se il prodotto è caduto, se ci sono segni di danni visibili o se non funziona correttamente, se le parti elettriche dell'apparecchio sono visibilmente danneggiate se il prodotto viene lasciato all'aperto o se il prodotto viene immerso nell'acqua. Se il dispositivo è caduto, non usarlo. Contattare l'assistenza autorizzata.
- Mentre il prodotto è in funzione, non inserire mai le dita o una penna od oggetti simili nel ventilatore o all'interno della sezione della griglia.
- Prima di collegarlo all'alimentazione e montarne le parti, asciugare il prodotto e tutte le sue parti.
- Utilizzare sempre l'apparecchio su una superficie stabile, piana, pulita, asciutta e non scivolosa.
- Non utilizzare l'apparecchio all'aperto o nel bagno.
- Non utilizzare il dispositivo accanto a finestre. L'esposizione alla pioggia può comportare il rischio di scosse elettriche.
- Tenere tutti i materiali di imballaggio lontano dalla portata dei bambini.
- L'apparecchio deve avviarsi e arrestarsi senza scosse. Fornire l'apparecchio in posizione orizzontale e su un terreno solido affinché rimanga in equilibrio.
- Non schiacciare il cavo di alimentazione dell'apparecchio in ambienti chiusi, non tenerlo a contatto con spigoli e angoli taglienti, tenere il cavo di alimentazione lontano da fonti di calore e aree umide. Il cavo di alimentazione deve rimanere sempre libero.

1 Istruzioni importanti per la sicurezza e l'ambiente

- Non azionare mai nessuna parte di questo elettrodomestico su o vicino a superfici calde come fornelli a gas, fornelli elettrici o forni riscaldati né posizionarlo su queste superfici.
- Non toccare l'elettrodomestico o la sua spina con le mani umide o bagnate.
- Prima di collegare alla rete elettrica e prima di collegare le sue componenti, asciugare il dispositivo e le componenti stesse.
- Non usare l'apparecchio con una prolunga.
- Collegare l'elettrodomestico ad una presa dotata di messa a terra.
- Durante l'uso dell'apparecchio e del cavo di alimentazione, accertarsi che il cavo di alimentazione non sia a rischio di inciampo o che qualcuno possa inciampare.
- Accertarsi che l'alimentazione di rete indicata sulla targhetta del prodotto sia conforme alle informazioni specificate.
- Non immergere il dispositivo in acqua per pulirlo.
- Non coprire o bloccare il prodotto.
- Accertarsi in modo assoluto di non avere prodotti a gas contenenti infiammabili ed esplosivi nelle vicinanze del prodotto.
- Collocare questo elettrodomestico in una zona d'ombra, lontano da dispositivi elettronici e oggetti di valore come TV, lettore CD o impianto stereo.
- Si prega di non utilizzare alcuna parte del prodotto come supporto sostitutivo o come strumento di passaggio.
- L'uso di parti aggiuntive nel dispositivo è sconsigliato e può causare pericoli.

1 Istruzioni importanti per la sicurezza e l'ambiente

- Questo apparecchio non è progettato per funzionare con un timer esterno o con un sistema di comando a distanza.
- Fare attenzione che l'ingresso dell'aria della ventola e le sue uscite non siano bloccate da oggetti per l'installazione della ventola.
- Fare attenzione che l'ingresso dell'aria e le uscite del ventilatore non siano bloccati da oggetti.
- Non inserire o spruzzare alcun liquido all'interno del prodotto.
- Quando si scollega il dispositivo dal cavo di alimentazione, prestare attenzione a non trasportarlo tirando o tenendo il cavo di alimentazione. Quando si scollega il dispositivo, accertarsi di tenere la spina e non tirare verso il cavo.
- Non azionare o utilizzare il ventilatore in ambienti infiammabili e/o a rischio di esplosione in prossimità di oggetti.

1.2 Conformità alla direttiva WEEE e allo smaltimento dei rifiuti:

Questo prodotto è conforme alla direttiva WEEE dell'UE (2012/19/EU). Questo prodotto reca un simbolo che lo classifica tra i rifiuti di apparecchiature elettriche ed elettroniche (WEEE).



Il simbolo indica che, al termine della sua vita utile, questo prodotto non dovrà essere smaltito insieme ad altri rifiuti domestici. Il dispositivo da smaltire deve essere restituito al punto di raccolta ufficiale per il riciclaggio dei dispositivi elettrici ed elettronici. Per trovare questi punti di raccolta, contattare le autorità locali o il rivenditore presso il quale il prodotto è stato acquistato. Ogni famiglia svolge un ruolo importante nel recupero e nel riciclaggio delle apparecchiature vecchie. Uno smaltimento appropriato degli apparecchi usati aiuta a prevenire potenziali conseguenze negative per l'ambiente e la salute umana.

1 Istruzioni importanti per la sicurezza e l'ambiente

1.3 Conformità con la direttiva RoHS

Il prodotto acquistato è conforme alla Direttiva UE RoHS (2011/65/EU). Non contiene i materiali dannosi e proibiti indicati nella Direttiva.

1.4 Informazioni sull'imballaggio



I materiali che compongono l'imballaggio del prodotto sono realizzati a partire da materiali riciclabili in conformità con le nostre Normative Ambientali Nazionali. Non smaltire i materiali dell'imballaggio congiuntamente ai rifiuti domestici o ad altri rifiuti.

Portarli nei punti di raccolta del materiale di imballaggio designati dalle autorità locali.

2 Immagine delle componenti

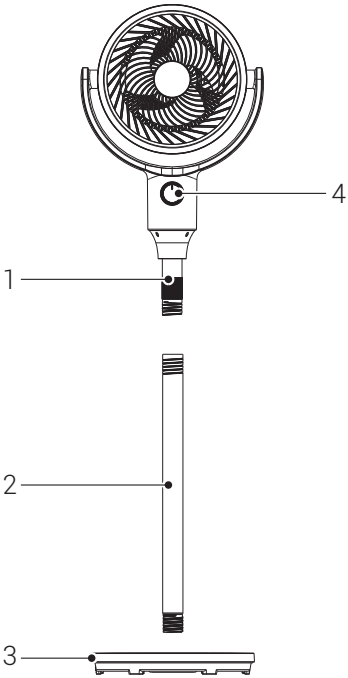

2.1 Comandi e parti

1. Polo statico della testa
2. Polo interno
3. Telaio
4. Pannello di controllo

2.2 Dati tecnici

Alimentazione **:** 220-240 V~, 50 Hz
Alimentazione **:** 35 W

Con riserva di modifiche tecniche e di progettazione.

I valori riportati sui contrassegni sul prodotto o sui materiali stampati forniti con il prodotto sono valori ottenuti in laboratorio in base alle relative norme. Tali valori possono variare a seconda dell'uso del prodotto e delle condizioni ambientali.

2 Immagine delle componenti

Informazione			
Descrizione	**Simbolo**	**Valore**	**Unità**
Portata massima ventola	F	11.53	m3/min
Ingresso alimentazione ventola	P	28.8	W
Valore del servizio	SV	0.40	(m3/min)/W
Consumo di energia in standby	P_{SB}	0.26	W
Livello di potenza sonora ventola	L_{WA}	54.49	dB(A)
Velocità massima dell'aria	c	4.94	metri/sec
Consumo di elettricità stagionale	Q	9,51	kWh/a
Misurazione standard per valore del servizio	EN IEC 60879:2019		
Dettagli di contatto per ulteriori informazioni Informazione	Arçelik A.S. Sutluce, Karaagac Cad. No: 2-6 34445 Istanbul/Turchia		

3 Installazione

3.1 Montaggio del telaio

Allineare il telaio e l'interfaccia della base e ruotare in senso orario per serrarlo.

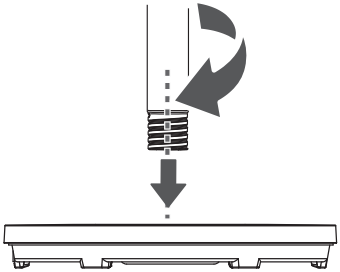

3.2 Montaggio su palo del telaio

Allineare il palo fisso con l'interfaccia del palo e inserirlo, quindi ruotarlo in senso orario e serrarlo.

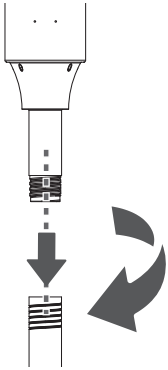

3 Installazione

3.3 Montaggio su palo per l'utilizzo del piano d'appoggio

Allineare il tubo di fissaggio sotto il corpo direttamente all'interfaccia della base e serrarlo ruotando in senso orario.

3.4 Aggiungere l'olio per aromaterapia

Ruotare il coperchio del diffusore di aromi al centro della griglia anteriore in senso antiorario per aprirlo, far cadere l'olio essenziale (acqua floreale) sul foglio di cotone al centro della griglia anteriore, quindi allineare il coperchio del diffusore di aromi e premere leggermente. Dopo il montaggio secondo il segno di allineamento, serrare in senso orario.

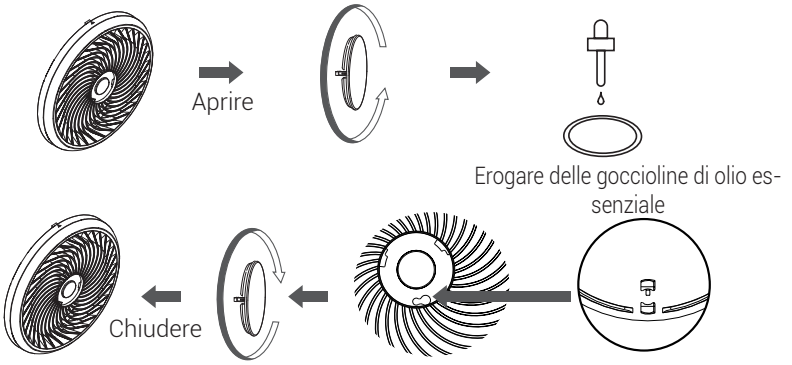

In fase di montaggio, inserire prima il grande foro rotondo secondo il segno di allineamento, quindi ruotare in senso orario

	Questo prodotto non viene fornito con l'olio essenziale, che deve essere acquistato separatamente.

4 Funzionamento

4.1 Descrizione dei pulsanti

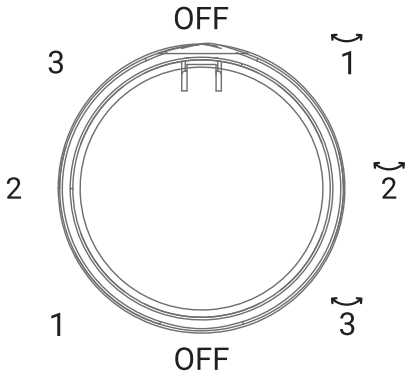

Pulsante	Descrizione funzione
OFF	Ruotare la manopola in posizione "OFF" per spegnere la ventola.
1 2 3	Ruotare la manopola per regolare la velocità del vento su 1-3 livelli. • 1 : Velocità bassa, 2 : velocità media, 3 : velocità alta.
1 2 3	Ruotare la manopola per regolare la velocità del vento su 1-3 livelli. • 1 : Velocità bassa + oscillazione 2 : velocità media + oscillazione 3: velocità alta + oscillazione

	Sarà possibile ruotare la manopola girevole in senso orario di 360° o in senso anti-orario di 360°.

6 Pulizia e manutenzione

6.1 Pulizia

Prima delle operazioni di pulizia e montaggio sarà necessario scollegare la ventola.



AVVERTENZA: Non utilizzare detergenti abrasivi o solventi per evitare di graffiare la superficie. Non utilizzare nessuno dei seguenti prodotti come detergente: benzina, diluente.

- Per garantire un'adeguata circolazione dell'aria al motore, mantenere le prese d'aria sul retro del motore prive di polvere. Non smontare la ventola per rimuovere la polvere.
- Pulire le parti esterne con un panno morbido imbevuto di un detergente delicato.



AVVERTENZA: Non permettere all'acqua o a qualsiasi altro liquido di entrare nell'alloggiamento del motore o nelle parti interne.

- Le parti in plastica devono essere pulite con un panno morbido inumidito con sapone neutro.
- Rimuovere accuratamente la patina di sapone con un panno asciutto.

6.2 Manipolazione e trasporto

- Durante la manipolazione e il trasporto, trasportare l'apparecchio nel suo imballo originale. L'imballaggio dell'apparecchio lo protegge da danni fisici.
- Non appoggiare carichi pesanti sull'apparecchio o sull'imballaggio. L'apparecchiatura potrebbe danneggiarsi.
- La caduta dell'apparecchio può renderlo non operativo o causare danni permanenti.

7 Risoluzione dei problemi

Il funzionamento dell'apparecchiatura può portare a errori e anomalie di funzionamento. Le seguenti tabelle contengono le possibili cause e le note per la risoluzione di un messaggio di errore o di un malfunzionamento. Si raccomanda di leggere attentamente la tabella sottostante per risparmiare tempo e denaro che potrebbero costare una chiamata al centro di assistenza.

Problema	Causa	Soluzione
L'apparecchio non funziona correttamente dopo l'installazione.	Il cavo di alimentazione non è collegato o ha un contatto insufficiente.	Accertarsi che la spina sia inserita correttamente nella presa.
	L'interruttore sul corpo non è acceso.	Accendere l'interruttore sul corpo.

CERTIFICATO DI GARANZIA

La presente garanzia convenzionale descrive le condizioni di garanzia offerte da BEKO Italy S.r.l.(“Beko") con riferimento ai propri prodotti. La presente garanzia convenzionale si intende come aggiuntiva e non sostitutiva della garanzia legale, di cui è responsabile il venditore, e non pregiudica qualsiasi altro diritto di cui gode il consumatore ai sensi del D.lgs. 206/05 (“Codice del Consumo”).

Per consumatore si intende esclusivamente colui che utilizza il prodotto per scopi estranei all’attività imprenditoriale o professionale eventualmente svolta e che quindi ne fa un uso domestico/privato

Questo certificato non deve essere spedito per la convalida. È valido e operante solo se conservato assieme allo scontrino fiscale o altro documento di acquisto fiscalmente obbligatorio.

Condizioni di Garanzia

1. BEKO garantisce il prodotto in relazione a difetti di fabbricazione per un periodo di 24 mesi dalla data di acquisto (in caso di acquisto da parte di consumatori) e di 12 mesi dalla data di acquisto (in caso di acquisto da parte di professionisti con fattura).

2. La garanzia è valida esclusivamente per prodotti venduti e installati sul territorio italiano, o sul territorio della Repubblica di San Marino e della Città del Vaticano, e deve essere comprovata da scontrino fiscale o fattura, che riporti il nominativo del venditore, la data di acquisto del prodotto nonché gli estremi identificativi dello stesso (tipo e modello).

3. Beko effettuerà a sua scelta la riparazione o sostituzione gratuita dei componenti difettosi o la sostituzione gratuita del prodotto con un prodotto uguale o con caratteristiche equivalenti o migliori. La gratuità degli interventi riguarda sia la manodopera sia i componenti di ricambio. La sostituzione del prodotto sarà effettuata solo in caso la riparazione risulti impossibile o eccessivamente onerosa.

4. L’intervento di riparazione sarà effettuato al domicilio dell’utente, fatto salvo i casi d’impossibilità oggettiva o di forza maggiore.

5. La riparazione o sostituzione dei componenti e la sostituzione del prodotto stesso non estendono la durata della garanzia, che rimane quindi di 24 o 12 mesi dalla data di acquisto del prodotto originale.

6. Non sono coperti dalla presente garanzia: manopole, lampade, parti in vetro e in plastica, tubazioni e accessori, tutte le parti asportarli, tutte le parti estetiche e tutti i materiali soggetti ad usura (quali, ad esempio, guarnizioni in gomma, cinghie, manicotti ecc.).

7. BEKO declina ogni responsabilità per eventuali danni che possano derivare, direttamente od indirettamente, a persone e cose come conseguenza del mancato rispetto da parte dell’utente delle istruzioni incluse nell’apposito manuale allegato a ciascun prodotto ed in particolar modo delle istruzioni relative alla installazione, all’uso ed alla manutenzione del prodotto stesso.

8. La garanzia non è operativa e conseguentemente gli interventi di assistenza saranno effettuati a pagamento da parte dell’utente nei seguenti casi:

a. Danni al prodotto dovuti al trasporto o alla movimentazione del prodotto stesso.

b. Interventi di installazione e montaggio e tutte le eventuali regolazioni, come la registrazione delle porte nei frigoriferi e/o l’inversione dell’apertura, il livellamento dei prodotti, l’eliminazione delle staffe di fissaggio vasca, la sostituzione degli ugelli e la regolazione del minimo su cucine e piani cottura.

c. Malfunzionamenti derivanti da installazione errata, imperfetta o incompleta del prodotto, incluse l’errata connessione o errata erogazione dalle reti di alimentazione e la mancanza di allacciamento alla presa di terra.

d. Interventi da effettuarsi in spazi eccessivamente ristretti per poter operare sui prodotti, in luoghi con eccessiva o scarsa temperatura dell'ambiente, o su prodotti installati ad oltre mt. 2,50 da un piano di lavoro stabile, o in posizioni disagiate e pericolose, che non possano garantire l'incolumità dell'operatore come stabilito dalle norme di legge sulla sicurezza sul lavoro.

e. Danni al prodotto causati da agenti atmosferici (fulmini, terremoti, incendi, alluvioni, ecc.) o da circostanze esterne che non siano riconducibili a difetti di fabbricazione del prodotto.

f. Riparazioni, modifiche o manomissioni effettuate da persone non autorizzate dal produttore o comunque per cause non dipendenti dal prodotto.

g. Mancanza dei documenti fiscali di acquisto del prodotto, oppure se gli stessi risultano contraffatti o non inerenti al prodotto, o se il numero di matricola del prodotto risulta asportato, cancellato o manomesso.

h. Uso improprio del prodotto o uso diverso da quanto stabilito dal produttore.

i. Guasti e malfunzionamenti dovuti a uso improprio del prodotto e/o a mancanza di regolare manutenzione, incuria e negligenza (ad esempio, mancata pulizia batterie condensanti, fori di drenaggio, filtri di scarico e filtri di entrata acqua, mancata eliminazione corpi estranei, insufficiente pulizia dei piani di cottura, ecc.) e in generale tutte le circostanze esterne che non siano riconducibili a difetti di fabbricazione del prodotto.

Beko si riserva la facoltà di addebitare all'utente il costo dell'intervento di assistenza nei casi in cui non sia stato riscontrato il difetto lamentato dall'utente, o nei casi di generici problemi di funzionamento correlati a errata impressione dell'utente (problemi di asciugatura, rumorosità, difetti di lavaggio, eccessiva formazione di schiuma, nonché problemi di centrifuga, di raffreddamento, di riscaldamento, ecc.).

Nei casi sopra citati in cui la garanzia non è operativa, si intendono a pagamento anche tutti gli eventuali trasporti necessari per lo svolgimento degli interventi di assistenza.

Il Servizio Assistenza di BEKO è l'unico autorizzato a riparare i prodotti a marchio BEKO sulla base della presente garanzia convenzionale.

Durante e dopo il periodo di garanzia, vi consigliamo di rivolgervi sempre ai nostri centri di assistenza autorizzati. Per contattare il Centro di Assistenza Tecnica Autorizzato operante nella vostra zona chiamate il numero unico per l'Italia:

02.03.03 per i prodotti a marchio beko

02.06.06 per i prodotti a marchio GRUNDIG

Prima di contattare l'assistenza tecnica, al fine di agevolare la gestione della chiamata, è necessario avere a portata di mano il modello del prodotto e il documento fiscale di acquisto.

Пожалуйста, прочитайте это руководство пользователя в первую очередь!

Уважаемый покупатель,

Благодарим Вас за то, что отдали предпочтение изделию Beko. Мы надеемся, что вы получите наилучшие результаты от его использования: изделие было изготовлено с обеспечением высокого качества на базе новейших технологий. Поэтому внимательно прочитайте данное руководство пользователя и все другие сопроводительные документы перед использованием изделия. Рекомендуется сохранить данный документ в качестве справочного пособия для дальнейшего использования. При передаче изделия какому-либо другому лицу приложите к нему руководство пользователя. Соблюдайте все предупреждения и информацию в руководстве пользователя.

Значения Символов

В различных разделах этого руководства используются следуюшие символы:

	Важная информация или полезные подсказки по использованию машины.
	Предупреждение о возникновении опасных ситуаций, представляюших угрозу жизни и имушеству.
	Предупреждение об опасности поражения электрическим током.
	Предупреждение об опасности пожара.
	Класс электроизоляции



ПЕРЕРАБОТАННАЯ И ПОДЛЕЖАЩАЯ ПЕРЕРАБОТКЕ БУМАГА

1 Важные инструкции по безопасности и охране окружающей среды

Этот раздел включает инструкции по безопасности, которые помогут обеспечить защиту от рисков личных травм или материальных убытков. Невыполнение этих инструкций приведет к аннулированию гарантии.

1.1 Общая безопасность

- Этот прибор соответствует международным стандартам безопасности.Этот прибор соответствует международным стандартам безопасности.
- Дети старше 8 лет и лица с ограниченными физическими, сенсорными или умственными способностями или недостатком опыта и знаний, могут пользоваться этим устройством только под присмотром или после получения указаний по безопасному использованию и возможным рискам. Дети не должны играть с данным устройством. Очистка и обслуживание не должны производиться детьми без присмотра.
- Будьте крайне осторожны при использовании устройства вблизи детей и людей с ограниченными физическими, эмоциональными или умственными способностями.
- Не оставляйте изделие без присмотра во время работы.
- Отключите прибор перед изменением его местоположения.
- Устройство предназначено для использования в домашних условиях и т. п., например:
  – поварским персоналом в магазинах, офисах и других рабочих средах;

– Фермы
– Постояльцами в гостиницах и других жилых средах;
– В заведениях типа «ночлег и завтрак».

- Если электрический шнур или изделие повреждены, если изделие упало, если есть какие-либо признаки видимых повреждений или если оно не работает должным образом, если электрические части устройства заметно повреждены, если изделие оставлено на открытом воздухе или погружено в воду. Если изделие упало, не используйте его. Обратитесь в авторизованную службу.
- Во время работы устройства никогда не помешайте пальцы и не вставляйте ручку или аналогичные предметы в вентилятор или внутрь секции гриля.
- Перед подключением к питанию и монтажом его частей высушите продукт и все его части.
- Всегда используйте прибор на устойчивой, ровной, чистой, сухой и нескользкой поверхности.
- Не используйте этот продукт на улице или в ванной.
- Не используйте устройство у окна. Попадание воды может создать риск поражения электрическим током.
- Храните все упаковочные материалы в недоступном для детей месте.
- Устройство должно запускаться и останавливаться без встряхивания. Разместите устройство горизонтально и на твердом основании, чтобы оно

могло оставаться сбалансированным.

- Не зажимайте шнур питания вашего прибора в помещении, не держите его в контакте с острыми краями и углами, держите шнур питания вдали от источников тепла и влажных зон. Шнур питания должен всегда оставаться в свободном состоянии.
- Никогда не используйте какую-либо часть этого прибора на или рядом с горячими поверхностями, такими как газовые плиты, электрические плиты или нагреваемые печи, или не ставьте его на эти поверхности.
- Не прикасайтесь к прибору или его штепселю, если ваши руки влажные или мокрые.
- Перед подключением к электричеству и перед присоединением его частей высушите устройство и все детали.
- Не используйте этот продукт с удлинительным кабелем.
- Используйте устройство только с заземленной розеткой.
- Во время использования прибора и при существовании случайного извлечения силового кабеля или опасности отключения кем-либо убедитесь, что это не так.
- Убедитесь, что сетевое электропитание на паспортной табличке изделия соответствует указанной информации.
- Не погружайте устройство в воду для очистки.
- Не закрывайте или блокируйте прибор каким-либо материалом.

1 Важные инструкции по безопасности и охране окружающей среды

- Обязательно следите за тем, чтобы рядом с вашим изделием не было газовых приборов, содержаших легковоспламеняюшиеся и взрывчатые вешества.
- Разместите этот прибор в тенистом месте, вдали от электроники и ценностей, таких как телевизор, CD-проигрыватель или музыкальная система.
- Не используйте какую-либо часть изделия в качестве опоры, для замены опоры или в качестве лестницы.
- Использование дополнительных деталей в устройстве не рекомендуется и может вызвать опасность.
- Запрешается использовать прибор с внешним таймером или отдельной системой дистанционного управления.
- Будьте осторожны, чтобы впускное отверстие вентилятора и любые его выходы не были заблокированы объектами, установленными на вентиляторе.
- Следите за тем, чтобы впускное отверстие вентилятора и любые его выходы не были заблокированы объектами.
- Не заливать и не распылять жидкость в изделие.
- При отключении устройства от шнура питания обрашайте внимание на то, чтобы не носить его, удерживая за шнур питания. При отключении обязательно держитесь за вилку и не тяните сам шнур.

1 Важные инструкции по безопасности и охране окружающей среды

- Не эксплуатируйте и не используйте вентилятор на легковоспламеняющихся и/или взрывоопасных предметах.

1.2 Соответствие Директиве WEEE и утилизация отходов продукта:

Этот продукт соответствует директиве WEEE EC (2012/19/EU). Данный прибор имеет классификационный знак для отработанного электрического и электронного оборудования (WEEE).



Этот символ указывает на то, что данный продукт не подлежит утилизации вместе с другими бытовыми отходами по окончании срока его службы. Использованное устройство необходимо вернуть в официальный пункт приема утилизируемых электрических и электронных устройств. Чтобы найти такие системы приема утиля, обратитесь в местные уполномоченные органы или к розничным продавцам, у которых было приобретено устройство. Каждое домашнее хозяйство выполняет важную роль в восстановлении и утилизации старого оборудования. Надлежащая утилизация отработанного устройства позволяет предотвратить возможные негативные последствия для окружающей среды и здоровья человека.

1.3 Соответствие Директиве RoHS

Приобретенное Вами изделие соответствует требованиям Директивы EU по ограничению вредных веществ (2011/65/EU). В нем не содержится вредных и запрещенных материалов, указанных в данной Директиве.

1.4 Информация об упаковке



Упаковочные материалы продукта изготовлены из перерабатываемых материалов в соответствии с нашими Национальными экологическими нормами. Запрещается выбрасывать упаковочные материалы вместе с бытовыми и другими отходами.

Отправьте их в пункты сбора упаковочных материалов, указанные местными органами власти.

2 Фигура детали

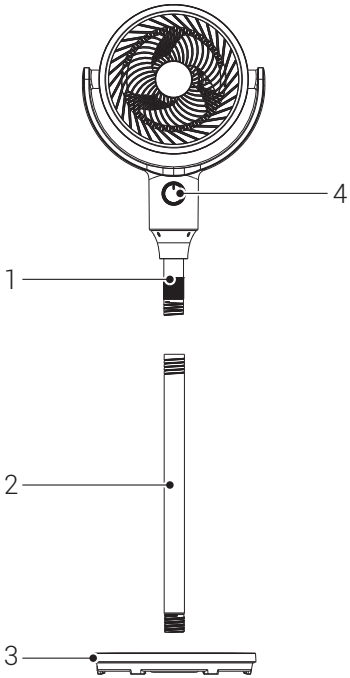

2.1 Элементы управления и детали

1. Стационарный штырь для верхней части
2. Внутренняя рейка
3. Шасси
4. Панель управления

2.2 Технические данные

Источник питания **:** 220-240 В~, 50 Гц

Мощность **:** 35 Вт

Возможны технические и дизайнерские изменения.

Значения, указанные на маркировке продукта или в печатных материалах, поставляемых с продуктом, являются значениями, полученными в лаборатории в соответствии с соответствующими стандартами. Такие значения могут изменяться в зависимости от использования продукта и условий окружающей среды.

2 Фигура детали

Информация			
Описание	**Символ**	**Значение**	**Единица**
Максимальная скорость потока воздуха	F	11,53	m3/min
Входная мощность вентилятора	P	28,8	Вт
Сервисное значение	SV	0,40	(м3/мин)/Вт
Потребление энергии в режиме ожидания:	P_{SB}	0,26	Вт
Уровень звуковой мошности вентилятора	L_{WA}	54,49	дБ (A)
Максимальная скорость потока воздуха	C	4,94	м/сек
Сезонное электричество потребление	Q	9,51	кВтч/год
Стандарт измерения сервисного значения:	EN IEC 60879:2019		
Контактные данные для получения дополнительной Информация	Arçelik A.S. Сутлудже, Пр-кт Караагадж, No: 2-6 34445 Стамбул, Турция		

3 Установка

3.1 Монтаж на шасси

Выровняйте шасси и базовый интерфейс и поверните по часовой стрелке, чтобы затянуть его.

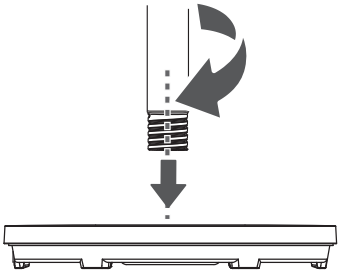

3.2 Монтаж на стойку шасси

Совместите неподвижную стойку с интерфейсом стойки и вставьте ее, затем поверните по часовой стрелке и затяните.

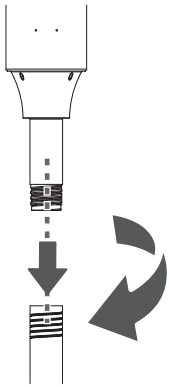

3 Установка

3.3 Монтаж стойки для использования столешницы

Выровняйте крепежную трубу под корпусом непосредственно к основанию, затяните ее, повернув по часовой стрелке.

3.4 Добавьте ароматерапевтическое масло

Поверните крышку аромадиффузора в центре передней решетки против часовой стрелки, чтобы открыть ее, опустите эфирное масло (цветочную воду) на хлопчатобумажный лист в центре передней решетки, затем выровняйте крышку аромадиффузора и слегка нажмите. После сборки в соответствии с меткой выравнивания затяните ее по часовой стрелке.

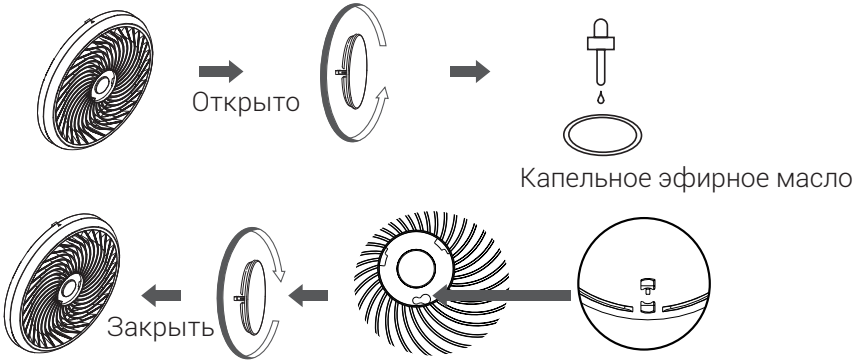

При сборке сначала вставьте большое круглое отверстие в соответствии с меткой выравнивания, а затем поверните по часовой стрелке

	Это изделие не поставляется с эфирным маслом. Его нужно приобретать отдельно.

4 Эксплуатация

4.1 Описание кнопок

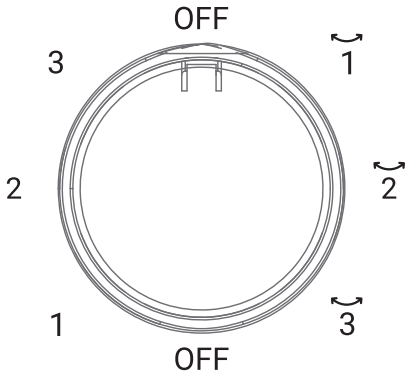

Кнопка	Описание функций
OFF	Поверните ручку в положение «ВЫКЛ», чтобы выключить вентилятор.
1 2 3	Поверните ручку, чтобы отрегулировать скорость ветра до 1-3 уровней. • 1: Низкий, 2 : средний, 3 : высокий.
1 2 3	Поверните ручку, чтобы отрегулировать скорость ветра до 1-3 уровней. • 1: Низкийе + колебание 2 : средний + колебание 3: высокий + колебание

	Поворотную ручку можно повернуть по часовой стрелке на 360° или против часовой стрелки на 360°.

5 Очистка и обслуживание

5.1 Очистка

Перед очисткой и сборкой вентилятор должен быть отключен.



ВНИМАНИЕ: Не используйте абразивные моющие средства или растворители, чтобы избежать царапин на поверхности. Не используйте следующее в качестве моющего средства: бензин, растворитель.

- Чтобы обеспечить адекватную циркуляцию воздуха к мотору, держите отверстия на задней стороне мотора свободными от пыли. Не разбирайте вентилятор для удаления пыли.
- Протрите внешние части мягкой тканью, смоченной мягким моющим средством.



ВНИМАНИЕ: Не допускайте попадания воды или другой жидкости в корпус двигателя или внутренние детали.

- Пластиковые детали следует чистить мягкой тканью, смоченной мягким мылом.
- Тщательно удалите мыльную пленку сухой тканью.

5.2 Обращение и транспортировка

- Во время перемешения и транспортировки переносите прибор в оригинальной упаковке. Упаковка устройства зашишает его от физических повреждений.
- Не кладите тяжелые грузы на прибор или упаковку. Возможно повреждение прибора.
- Падение устройства может вывести его из строя или вызвать необратимые повреждения.

6 Устранение неполадок

Работа вашего устройства может привести к ошибкам и неисправностям. В следуюших таблицах содержатся возможные причины и замечания для устранения сообшения об ошибке или неисправности. Рекомендуется внимательно прочитать таблицу ниже, чтобы сэкономить ваше время и деньги, которые могут быть затрачены на вызов в сервисный центр.

Неисправность	Причина	Решение
Аппарат не работает должным образом после установки	Кабель питания не подключен или имеет плохой контакт.	Убедитесь, что вилка правильно вставлена в розетку.
	Выключатель на корпусе не включен.	Включите выключатель на корпусе.

Действует только на территории РФ / Valid for Russian Federation only

beko

ГАРАНТИЯ 2 ГОДА

Адрес: Россия, 125040, г. Москва, вн.тер.г.муниципальный округ Беговой,
Ленинградский пр-кт, д. 15, стр. 10, этаж 4.
Телефон горячей линии 8-800-200-23-56 (Звонок бесплатный на всей территории России)
Режим работы: пн-пт с 07:00 до 21:00, сб-вс с 08:00 до 21:00 (Московское время)

Гарантийный талон серия **RUS** №

Модель ..... **Серийный номер** .....

Дата продажи .....
Компания .....
Подпись продавца .....
ПЕЧАТЬ

Дата установки .....
Компания .....
Подпись мастера .....
ПЕЧАТЬ

Покупатель ..... **Телефон** .....
Фамилия, Имя, Отчество

Изделие проверялось в присутствии покупателя;
Покупатель с условиями гарантии ознакомлен .....
Подпись Покупателя

Отрывные купоны гарантийного талона являются средством отчетности о выполнении сервисным центром гарантийных работ. Купон изымается из гарантийного талона после удовлетворения Ваших претензий.

beko
серия **RUS** №
Дата продажи .....
.....
ПЕЧАТЬ МАГАЗИНА
3
ГАРАНТИЯ 2 ГОДА

beko
серия **RUS** №
Дата продажи .....
.....
ПЕЧАТЬ МАГАЗИНА
2
ГАРАНТИЯ 2 ГОДА

beko
серия **RUS** №
Дата продажи .....
.....
ПЕЧАТЬ МАГАЗИНА
1
ГАРАНТИЯ 2 ГОДА

УСЛОВИЯ ГАРАНТИЙНОГО ОБСЛУЖИВАНИЯ

Уважаемый Покупатель!

Вы приобрели изделие производства компании, входящей в группу компании Arcelik. Изделие сертифицировано на соответствие международным стандартам, техническим регламентам и иным нормам, установленным действующим законодательством Российской Федерации и Евразийского экономического союза.

1. На территории РФ изготовитель устанавливает на изделия следующие гарантийные сроки:

На крупногабаритную и малогабаритную бытовую технику, на кондиционеры 2 года и срок службы 10 лет со дня передачи изделия (товара) потребителю (первому покупателю).

В случае отсутствия документа, подтверждающего факт продажи, эти сроки начинают исчисляться от даты производства изделия, которая может быть вычислена из серийного номера. Информация о том, как прочитать серийный номер содержится в Инструкции по эксплуатации.

2. Условия гарантии распространяются на изделия, использующиеся только для личных, семейных, домашних нужд, не связанных с осуществлением предпринимательской деятельности.

3. При покупке и установке изделия проследите, чтобы гарантийный документ был правильно заполнен, не имел исправлений и в нем были указаны: дата продажи, печать и подпись продавца, модель и серийный номер изделия, дата установки, название и печать фирмы-установщика.

4. Сохраняйте гарантийный документ, чек на проданное изделие и квитанцию на услуги по его установке (доставке), доработке водяных и электрических внутриквартирных коммуникаций, а также любые другие документы, относящиеся к гарантийному или иному техническому обслуживанию изделия.

5. При обнаружении недостатков в изделии в период гарантийного срока организация, осуществляющая ремонт (авторизованный сервисный центр), приступает к их устранению в кратчайшие сроки без необоснованных задержек. Гарантийный срок на замененные в гарантийный период комплектующие изделия и составные части истекает при окончании гарантийного срока на изделие в целом.

6. В отношении кондиционеров и сплит-систем, варочных поверхностей и иной встраиваемой техники выполнение гарантийных обязательств осуществляется после демонтажа изделий силами потребителя или специализированной организации.

7. В случае необходимости диагностики и ремонта изделия в помещении организации, осуществляющей ремонт (авторизованный сервисный центр), транспортировка изделия

осуществляется в соответствии с Законом РФ «О защите прав потребителей». В случае вызова специалиста для проверки качества изделия, в результате которой выявилось отсутствие недостатка или было выявлено, что недостатки возникли вследствие нарушения правил транспортировки, установки, эксплуатации изделия, действий третьих лиц или обстоятельств непреодолимой силы, диагностика изделия проводится бесплатно, а транспортные расходы оплачиваются потребителем по прейскуранту авторизованного сервисного центра. В случае отсутствия потребителя дома в момент прихода специалиста авторизованного сервисного центра к назначенному времени, при повторном вызове взимается плата за выезд специалиста по прейскуранту авторизованного сервисного центра.

Прежде чем вызвать специалиста авторизованного сервисного центра, внимательно прочитайте инструкцию по эксплуатации изделия.

8. Любые претензии по качеству изделия рассматриваются после предварительной проверки качества изделия представителем авторизованного сервисного центра.

9. Изготовитель не несет какой-либо ответственности за любой возможный ущерб, нанесенный потребителю, иным физическим, юридическим лицам в случае несоблюдения потребителем требований изготовителя, указанных в данных Условиях гарантийного обслуживания и Инструкции по эксплуатации.

Установка и подключение:

1. Изготовитель настоятельно рекомендует Вам доверить установку и подключение изделия специалистам авторизированных сервисных центров.
Для уточнения адреса и телефона актуального авторизированного сервисного центра Вам необходимо обратиться по номеру телефона горячей линии 8-800-200-23-56
Вы можете также обращаться в любую другую специализированную организацию, имеющую соответствующий сертификат на оказание подобных услуг.

2. Оплата работ по установке и подключению изделия происходит по прейскуранту авторизованного сервисного центра/ специализированной организации. Условия оплаты работ по установке и подключению регулируются действующим законодательством. Изготовитель не несет какой-либо ответственности за любой ущерб, нанесенный имуществу граждан вследствие установки и подключения, не соответствующих требованиям, указанным в инструкции по эксплуатации, и/или произведенных не уполномоченными на это лицами.

3. В случае нарушения требований изготовителя по установке и подключению, ответственность за причиненный ущерб несет лицо, проводившее эту работу.

Гарантийными не признаются случаи, в которых недостатки в изделии возникли вследствие:

1. Не соблюдения требований изготовителя, указанных в настоящих Условиях гарантийного обслуживания;

2. Не соблюдения потребителем правил установки, подключения, эксплуатации, хранения или транспортировки изделия, указанных в Инструкции по эксплуатации;

3. Ремонта не уполномоченными на то лицами, если такой ремонт повлек за собой нарушение в работе изделия;

4. Разборки изделия, изменения конструкции и других вмешательств, не предусмотренных инструкцией по эксплуатации;

5. Неисправностей и повреждений, вызванных экстремальными условиями и/ или действием непреодолимой силы (пожар, стихийные бедствия, и т. д.), а также эксплуатацией изделия в помещении с повышенной влажностью, температурой и т. д;

6. Повреждений техники или нарушений ее нормальной работы, вызванных животными или насекомыми, а также следами их жизнедеятельности;

7. Повреждений изделия или нарушений ее нормальной работы, вызванных сверхнормативными отклонениями параметров сети электро-, газо-, или водоснабжения от номинальных значений, а также нестабильной работой параметров вышеуказанных коммуникаций;

8. Использования изделия для предпринимательской деятельности и/или в непредусмотренных целях;

9. Повреждения или ухудшения функциональных характеристик изделия, вызванных использованием нестандартных и (или) некачественных расходных материалов, принадлежностей, средств бытовой химии, включая кислотосодержащие и абразивные чистящие или моющие средства, образованием на нагревательных элементах избыточного слоя накипи (при повышенной жесткости воды необходима обработка соответствующими составами), а также попаданием внутрь инородных предметов, остатков пищи, и механических примесей.

10. Внешних и внутренних механических повреждений изделия (царапины, трещины, сколы, потертости и прочие механические повреждения), возникших в процессе установки, эксплуатации или транспортировки изделия.

11. Термических и других подобных повреждениях, которые возникли в процессе эксплуатации.

12. Гарантия изготовителя не распространяется на изделия с удаленными или испорченными

табличками, содержащими идентификационный и серийный номер изделия.

13. Гарантия изготовителя не распространяется на косметические дефекты, не влияющие на потребительские свойства изделия, а также на расходные материалы, подверженные естественному износу (фильтры, прокладки, уплотнения, сальники, резиновые шланги, декоративные накладки, электрические лампы, аэраторы, элементы питания и др. в том числе на перемещаемые вручную пластиковые, стеклянные и металлические детали).

14. Изготовитель не несет какой-либо ответственности за любой возможный ущерб, нанесенный потребителю, физическим, юридическим лицам, в случае касания задней стенки прибора стояков отопления, газовых труб, металлических элементов и т. п., несоблюдения потребителем требований изготовителя, указанных в настоящих Условиях гарантийного обслуживания, и в Инструкции по эксплуатации.

15. По истечении гарантийного срока рекомендуется не реже одного раза в 1 год обращаться в авторизованный сервисный центр для проверки качества вашего изделия. Диагностика оплачивается владельцем по прейскуранту авторизованного сервисного центра.

16. Изготовитель не рекомендует использовать изделие за пределами установленного срока службы. Обеспечив правильную утилизацию данного изделия, Вы поможете предотвратить потенциальные негативные последствия для окружающей среды и здоровья человека, которые могли бы иметь место в противном случае.

Arçelik A.Ş. Karaağaç Caddesi No:,6-2
34445, Sütlüce / İSTANBUL / TÜRKİYE

www.beko.com